ΕΡΓΟΔΟΤΗΣ :

ΔΗΜΟΚΡΙΤΕΙΟ ΠΑΝΕΠΙΣΤΗΜΙΟ ΘΡΑΚΗΣ

ΚΛΕΙΔΑ :

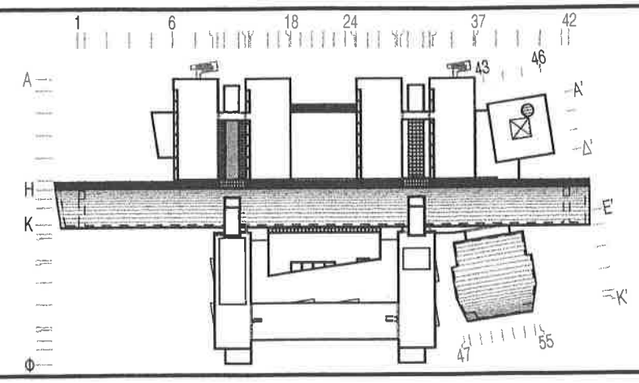

ΕΡΓΟ :

ΚΤΙΡΙΑΚΕΣ ΕΓΚΑΤΑΣΤΑΣΕΙΣ ΤΜΗΜΑΤΩΝ ΕΘΝΟΛΟΓΙΑΣ - ΙΣΤΟΡΙΑΣ ΚΑΙ ΦΙΛΟΛΟΓΙΑΣ

ΜΕΛΕΤΗΤΕΣ :

ΓΡΑΦΕΙΟ ΔΟΞΙΑΔΗ
ΣΥΜΒΟΥΛΟΙ ΓΙΑ ΑΝΑΠΤΥΞΗ ΚΑΙ ΟΙΚΙΣΤΙΚΗ Α.Ε.
Λ. Μεσογείων 487, Αγ. Παρασκευή, 153 43, ΑΘΗΝΑ / Τηλ. (01) 6068700 FAX (01) 6068797
e-mail: doxiadis@doxiadis.com

LDK ΛΔΚ - ΣΥΜΒΟΥΛΟΙ ΤΕΧΝΙΚΩΝ ΚΑΙ ΑΝΑΠΤΥΞΙΑΚΩΝ ΕΡΓΩΝ
ΛΔΚ
ΠΑΡΟΔΟΣ ΘΗΒΑΪΔΟΣ 21, 14510, ΚΗΦΙΣΙΑ / Τηλ. (01) 8196700 FAX (01) 8196709
e-mail: main@ldk.gr

ΣΤΑΔΙΟ ΜΕΛΕΤΗΣ : ΜΕΛΕΤΗ ΕΦΑΡΜΟΓΗΣ

ΤΙΤΛΟΣ :

ΚΑΤΑΣΚΕΥΑΣΤΙΚΕΣ ΛΕΠΤΟΜΕΡΕΙΕΣ

ΕΓΚΡΙΣΗ

Υπογραφή

ΓΡΑΦΕΙΟ ΔΟΞΙΑΔΗ
ΣΥΜΒΟΥΛΟΙ ΓΙΑ ΑΝΑΠΤΥΞΗ ΚΑΙ ΟΙΚΙΣΤΙΚΗ Α.Ε.
ΑΙΓΙΔΩΝ 13 & ΣΕΝΕΚΑ, 145 64 Ν. ΚΗΦΙΣΙΑ
ΤΗΛ.: 010. 62.46.300 - FAX: 010.62.46.399
ΑΦΜ: 094108400 - ΔΟΥ: ΦΑΕΕ ΑΘΗΝΩΝ

ΣΦΡΑΓΙΔΑ ΜΕΛΕΤΗΤΗ

κωδικός αρχείου

ΑΠΡΙΛΙΟΣ 2000

ΚΤΙΡΙΑΚΕΣ ΕΓΚΑΤΑΣΤΑΣΕΙΣ ΤΜΗΜΑΤΩΝ ΕΘΝΟΛΟΓΙΑΣ-ΙΣΤΟΡΙΑΣ ΚΑΙ ΦΙΛΟΛΟΓΙΑΣ ΣΤΗΝ ΠΑΝΕΠΙΣΤΗΜΙΟΥΠΟΛΗ ΚΟΜΟΤΗΝΗΣ

ΚΑΤΑΛΟΓΟΣ ΛΕΠΤΟΜΕΡΕΙΩΝ

Α/Α	Αριθ. Σχεδίου	Περιγραφή	Κλίμακα
1.	**ΛΕΠΤΟΜΕΡΕΙΕΣ ΤΟΙΧΩΝ**		
1	**WA**.0 0 0 1	Σύστημα Ενίσχυσης Τοιχοποιίας	1:50
2	**WA**.0 0 0 2	Σύστημα Ενίσχυσης - Λεπτομέρειες Τοίχων -Δοκών	1:20/1:10
3	**WA**.0 0 0 3	Σύστημα Ενίσχυσης Κολώνας Τοιχοποιίας	1:5
4	**WA**.0 0 0 4	Συνδετήριοι Δοκοί σε Οπτοπλινθοδομές	1:20
5	**WA**.0 0 0 5	Συνδετήριοι Δοκοί σε Οπτοπλινθοδομές 3ου Ορόφου κάτω από Μεταλλική Στέγη	1:20
6	**WA**.0 0 0 6	Τυπική Κατασκευή Πυροσβεστικής Φωλεάς	1:20
7	**WA**.0 0 0 7	Συνδετήριοι Δοκοί σε Οπτοπλινθοδομές Ανοίγματα Τοιχοποιίας Οπτοπλινθοδομής DIN 109	1:20
8	**WA**.0 0 0 8	Ανατολικός Τοίχος 3ου Ορόφου - Οριζόντια Τομή	1:5
9	**WA**.0 0 0 9	Δίοδος Αεραγωγών σε Τοιχοποιίες - Κατακόρυφη Τομή	1:5
10	**WA**.0 1 0 1	Πυροσβεστική Φωλεά και Σ.Ε.Π.Ε. Σε Οπτοπλινθοδομές 20 εκ. - Οριζόντιες Τομές	1:5
11	**WA**.0 1 0 2	Πυροσβεστική Φωλεά και Σ.Ε.Π.Ε. Σε Τοίχο Κλιμακοστασίων - Οριζόντιες Τομές	1:5
12	**WA**.0 2 0 1	Τυπικές Λεπτομέρειες Γυψοπετασμάτων - Κατακόρυφες Τομές	1:5
13	**WA**.0 2 0 2	Τυπικές Λεπτομέρειες Γυψοπετασμάτων - Γυψοπετάσματα Εγκαταστάσεων -Κατακόρυφες Τομές	1:5
14	**WA**.0 2 0 3	Λεπτομέρειες Γυψοπετασμάτων - Τυπικές Λεπτομέρειες Τοίχου Εγκαταστάσεων (Υγροί Χώροι)	1:2
15	**WA**.0 2 0 4	Λεπτομέρειες Γυψοπετασμάτων - Σύνδεση Γυψοτοίχου με Τοίχο - Οριζόντιες Τομές	1:2
16	**WA**.0 2 0 5	Λεπτομέρειες Γυψοπετασμάτων - Οριζόντιες Τομές - Λεπτομέρειες Σύνδεσης	1:2
17	**WA**.0 2 0 6	Λεπτομέρειες Γυψοπετασμάτων - Τυπικές Λεπτομέρειες Γυψοσανίδες 125 χιλ.	1:2
18	**WA**.0 2 0 7	Λεπτομέρειες Γυψοπετασμάτων - Τυπικοί Αρμοί	1:2
19	**WA**.0 2 1 0	Τυπικές Λεπτομέρειες Γυψοπετασμάτων - Τυπικές Θυρίδες Επίσκεψης	1:5/1:10
20	**WA**.0 2 1 1	Λεπτομέρειες Γυψοπετασμάτων - Στήριξη Ειδών Υγιεινής με Τραβέρσα Αντικολλητής Ξυλείας	1:5
21	**WA**.0 2 2 1	Λεπτομέρειες Ανηρτημένων Γυψοπετασμάτων F90 για Τοποθέτηση Υαλοπετάσματος - Οριζόντιες Τομές- Όψη	1:20
22	**WA**.0 2 2 2	Λεπτομέρειες Ανηρτημένων Γυψοπετασμάτων F90 για Σύνδεση Υαλοπετασμάτων	1:2
23	**WA**.0 2 2 3	Λεπτομέρειες Ανηρτημένων Γυψοπετασμάτων F90 Σύνδεσης Μεταλλικού Σκελετού	1:2
24	**WA.**0 4 0 1	Αμφιθέατρο 400 ατόμων - Λεπτ. Ηχομον. παραθύρου τεχνικών χώρων - Κάτοψη	1:2
25	**WA.**0 4 0 2	Αμφιθέατρο 400 ατόμων - Λεπτ. Ηχομον. παραθύρου τεχνικών χώρων - Τομή	1:2
26	**WA.**0 4 0 3	Αμφιθ. 400 ατόμων - Λεπτ. επένδυσης τοίχου στους τεχνικούς χώρους - Κάτοψη	1:2
27	**WA.**0 4 0 4	Αμφιθ. 400 ατόμων - Λεπτ. επένδυσης τοίχου στον χώρο μεταφραστών - Κάτοψη	1:2
28	**WA.**0 4 0 6	Αμφιθέατρο - Λεπτομέρεια ακουστικής επένδυσης τοίχου - Κάτοψη	1:2
29	**WA.**0 4 0 7	Αμφιθέατρο - Λεπτομέρεια ακουστικής επένδυσης τοίχου - Οψη, Τομή	1:2
30	**WA.**0 4 0 8	Αμφιθέατρο - Λεπτομέρεια ακουστικής επένδυσης τοίχου - Οψη, Τομή	1:2
31	**WA**.0 8 0 1	Λεπτομέρεια Προστατευτικού Τοίχων στους Διαδρόμους Αιθουσών	1:1
32	**WA**.0 9 0 1	Επιχρίσματα - Σύνδεση Τ Τοιχοποιίας με Σκυρόδεμα	1:5
33	**WA**.0 9 0 2	Επιχρίσματα - Σύνδεση L Τοιχοποιίας με Σκυρόδεμα	1:5
34	**WA**.0 9 0 3	Επιχρίσματα - Σύνδεση Ι Τοιχοποιίας με Σκυρόδεμα	1:5
35	**WA**.0 9 0 4	Επιχρίσματα - Τοίχος με Κολώνα Οπλισμένου Σκυροδέματος	1:5

ΚΤΙΡΙΑΚΕΣ ΕΓΚΑΤΑΣΤΑΣΕΙΣ ΤΜΗΜΑΤΩΝ ΕΘΝΟΛΟΓΙΑΣ-ΙΣΤΟΡΙΑΣ ΚΑΙ ΦΙΛΟΛΟΓΙΑΣ ΣΤΗΝ ΠΑΝΕΠΙΣΤΗΜΙΟΥΠΟΛΗ ΚΟΜΟΤΗΝΗΣ

ΚΑΤΑΛΟΓΟΣ ΛΕΠΤΟΜΕΡΕΙΩΝ

Α/Α	Αριθ. Σχεδίου	Περιγραφή	Κλίμακα
2	**ΛΕΠΤΟΜΕΡΕΙΕΣ ΔΩΜΑΤΩΝ**		
36	**RO**.0 0 0 1	Γενική Λεπτομέρεια-Διάδρομοι Προσπέλασης Πρόσβασης Εγκαταστάσεων στο Δώμα	1:5
37	**RO**.0 0 0 2	Γενική Λεπτομέρειεα-Σιφώνι Απορροής Ομβρίων σε Δώμα	1:5
38	**RO**.0 0 0 3	Τομή Εξωτερικού Τοίχου με Επίχρισμα σε Δώμα	1:5
39	**RO**.0 0 0 4	Τομή Εξωτερικού Τοίχου με Αεριζόμενη Μόνωση και Επένδυση με Δώμα	1:5
40	**RO**.0 0 2 1	Αρμοί Διαστολής σε Κορφια Δώματος	1:5
41	**RO**.0 0 2 2	Αρμοί Διαστολής σε Δώμα Ένωση με Τοίχο	1:5
42	**RO**.0 0 2 3	Αρμοί Διαστολής σε Τοίχο με Στραγγιστήριο Συλλογής Ομβρίων	1:5
43	**RO**.0 0 2 4	Αρμοί Διαστολής σε Τοίχο με εκατέρωθεν Στραγγιστ. Συλλογής Ομβρίων	1:5
44	**RO**.0 0 5 1	Θεμελίωση Οδεύσεων Καλωδίων-Σωλήνων σε Δώμα	1:5
45	**RO**.0 0 5 2	Γενική Λεπτομέρεια - Θεμέλιο Πύργων Ψύξεως σε Δώμα Χώρων Μειωμένης Ηχοπροστασίας	1:5
46	**RO**.0 0 5 3	Γενική Λεπτομέρεια - Θεμέλιο Πύργων Ψύξεως σε Δώμα Χώρων Μειωμένης Ηχοπροστασίας (Αίθουσες Διδασκαλίας, Σεμιναρίων)	1:5
47	**RO**.0 0 5 4	Γενική Λεπτομέρεια - Στήριξη Ανεμιστήρων Απαγωγής σε Δώματα - Τομή	1:5
48	**RO**.0 0 5 5	Αυτόματοι Απαγωγοί Καπνού στο Δώμα - Τομή	1:10
49	**RO**.0 1 0 1	Λεπτομέρειες Δώματος - Τομή Στηθαίου στο Ανώτερο Σημείο των Ρύσεων	1:5
50	**RO**.0 1 0 2	Λεπτομέρειες Δώματος - Τομή Στηθαίου στο Σημείο Απορροής	1:5
51	**RO**.0 1 0 3	Λεπτομέρειες Δώματος - Τομή Σύνδεσης Μεταλλικής Σκάλας με Δώμα	1:5
52	**RO**.0 1 0 4	Λεπτομέρειες Δώματος - Τομή Σύνδεσης Κεντρικού Κτιρίου με το Δώμα των Μεταλλικών Διαδρόμων	1:5
53	**RO**.0 1 0 5	Μονωση Τριγωνικών Αρχιτεκτονικών Προεξοχών - Λεπτ. 01	1:5
54	**RO**.0 1 0 6	Μονωση Τριγωνικών Αρχιτεκτονικών Προεξοχών - Λεπτ. 02	1:2
55	**RO**.0 1 2 1	Λεπτομέρεια Κορνίζας Στέγης Αμφιθεάτρου στην Πλευρά της Κλίσης - Τομή	1:5
56	**RO**.0 1 2 2	Λεπτομέρεια Κορνίζας Στέγης Αμφιθεάτρου Παρειές Στέγης - Τομή	1:5
57	**RO**.0 1 3 1	Λεπτ. Αρμού Διαστολής Μετ. Στέγης 3ου Ορόφου	1:5
58	**RO**.0 3 0 1	Λεπτομέρειες Οροφής - Οροφή Διαδρόμων Σύνδεσης Κτιρίου Αιθουσών με Κτίρια Γραφείων - Λεπτομέρεια Μεταλλικής Οροφής - Οροφή Επιπέδου 4	1:5
59	**RO**.0 3 0 2	Λεπτομέρειες Οροφής - Οροφή Διαδρόμων Σύνδεσης Κτιρίου Αιθουσών με Κτίρια Γραφείων - Λεπτομέρεια Μεταλλικής Οροφής - Οροφή Επιπέδου 2	1:5
60	**RO**.0 3 0 3	Λεπτομέρειες Δώματος - Τομή Σύνδεσης Κεντρικού Κτιρίου με το Δώμα των Μεταλλικών Διαδρόμων (Άξονας Η)	1:5
61	**RO**.0 3 0 4	Λεπτομέρειες Οροφής - Οροφή Διαδρόμων Σύνδεσης Κτιρίου Αιθουσών με Κτίρια Γραφείων - Λεπτομέρεια Μεταλλικής Οροφής - Οροφή Επιπέδου 2-Άξονες Ζ, 9, 12, 18, 24, 30, 33	1:5
62	**RO**.0 3 0 5	Λεπτομέρεια Μεταλλικής Οροφής Επιπέδου 3 και 4 Άξονες 10-11	1:5
63	**RO**.0 3 0 6	Λεπτομέρεια Μεταλλικής Οροφής Επιπέδου 3 και 4 Άξονας Ζ	1:5
64	**RO**.0 3 0 7	Λεπτομέρεια Μεταλλικής Οροφής Επιπέδου 3 και 4 Άξονας Γ	1:10

ΚΤΙΡΙΑΚΕΣ ΕΓΚΑΤΑΣΤΑΣΕΙΣ ΤΜΗΜΑΤΩΝ ΕΘΝΟΛΟΓΙΑΣ-ΙΣΤΟΡΙΑΣ ΚΑΙ ΦΙΛΟΛΟΓΙΑΣ ΣΤΗΝ ΠΑΝΕΠΙΣΤΗΜΙΟΥΠΟΛΗ ΚΟΜΟΤΗΝΗΣ

ΚΑΤΑΛΟΓΟΣ ΛΕΠΤΟΜΕΡΕΙΩΝ

Α/Α	Αριθ. Σχεδίου	Περιγραφή	Κλίμακα
3	**ΛΕΠΤΟΜΕΡΕΙΕΣ ΔΑΠΕΔΩΝ**		
65	**FL**. 0 0 0 1	Δάπεδο Μαρμάρινο - Τομή σε Τοίχο -Λεπτομέρεια 01,02	1:5
66	**FL**. 0 0 0 2	Δάπεδο Πλαστικό ή Ελαστικό - Τομή σε Τοίχο - Λεπτομέρεια 01,02	1:2
67	**FL**. 0 0 0 3	Δάπεδο Μοκέττας - Τομή σε Τοίχο-Λεπτομέρεια 01,02	1:2
68	**FL**. 0 0 0 4	Δάπεδα Υγρών Χώρων με Πλακίδια - Τομή σε Τοίχο	1:1
69	**FL**. 0 0 0 5	Δάπεδα Γαρμπιλομωσαϊκού με Εποφ. Βαφή ή Εμποτισμό με ρητίνη - Τομή σε Τοίχο Λεπτομέρειες 01,02	1:5
70	**FL**. 0 0 0 6	Ανυψωμένο Δάπεδο - Τομή σε Τοίχο	1:2
71	**FL**. 0 0 2 1	Δάπεδα - Ενωση Πλακιδίων Πλαστικού ή Ελαστικού Δαπέδου - Τομή σε Κατώφλι	1:1
72	**FL**. 0 0 2 2	Δάπεδα - Ενωση Πλακιδίων με Μοκέττα - Τομή σε Κατώφλι	1:1
73	**FL**. 0 0 2 3	Δάπεδα - Ενωση Πλακιδίων-Πλακιδίων - Τομή σε Κατώφλι	1:1
74	**FL**. 0 0 2 4	Δάπεδα - Ενωση Πλακιδίων-Πλαστικού ή Ελαστικού Δαπέδου με Μοκέττα - Τομή σε Κατώφλι	1:1
75	**FL**. 0 0 2 5	Δάπεδα - Ενωση Πλακιδίων-Πλαστικού ή Ελαστικού Δαπέδου με Μάρμαρο - Τομή σε Κατώφλι	1:1
76	**FL**. 0 0 2 6	Δάπεδα - Ενωση Πλακιδίων-Μαρμάρου - Τομή σε Κατώφλι	1:1
77	**FL**. 0 0 5 1	Δάπεδα - Ποδόμακτρο Εισόδου - Κάτοψη (Παράλληλη Διάταξη Πλακιδίων)	1:5
78	**FL**. 0 0 5 2	Δάπεδα - Ποδόμακτρο Εισόδου - Κάτοψη (Διαγώνια Διάταξη Πλακιδίων)	1:5
79	**FL**. 0 0 5 3	Δάπεδα - Ποδόμακτρο Εισόδου - Τομή 1-1	1:1
80	**FL**. 0 1 0 1	Μεταλλικές Γέφυρες Επικοινωνίας - Επίπεδο 2 - Τυπική Διατομή	1:5
81	**FL**. 0 1 0 2	Μεταλλικό Δάπεδο Ημιορόφου Μουσείου Επιπέδου 1 - Τομή Α-Α	1:5
82	**FL**. 0 1 0 3	Κανάλι Σωλήνων F.C. σε Χώρους Αιθουσών Λεπτ. 02,03	1:1/1:2/1:5
83	**FL**. 0 4 0 1	Αμφιθέατρο 400 ατόμων - Λεπτομέρειες τελειώματος δαπέδου (μάρμαρο) - Τομή	1:2
84	**FL**. 0 4 0 2	Αμφιθέατρο 400 ατόμων - Λεπτομέρειες τελειώματος δαπέδου (μοκέττα) - Τομή	1:2
85	**FL**. 0 4 0 3	Αμφιθ. 400 ατόμων - Λεπτομ. δαπέδου & τοίχου στον χώρο μεταφραστών - Τομή	1:2

ΚΤΙΡΙΑΚΕΣ ΕΓΚΑΤΑΣΤΑΣΕΙΣ ΤΜΗΜΑΤΩΝ ΕΘΝΟΛΟΓΙΑΣ-ΙΣΤΟΡΙΑΣ ΚΑΙ ΦΙΛΟΛΟΓΙΑΣ ΣΤΗΝ ΠΑΝΕΠΙΣΤΗΜΙΟΥΠΟΛΗ ΚΟΜΟΤΗΝΗΣ

ΚΑΤΑΛΟΓΟΣ ΛΕΠΤΟΜΕΡΕΙΩΝ

Α/Α	Αριθ. Σχεδίου	Περιγραφή	Κλίμακα
4	**ΛΕΠΤΟΜΕΡΕΙΕΣ ΑΡΜΩΝ**		
86	**ΕJ**. 0 0 0 1	Κεντρικό Αρμοκάλυπτρο Δαπέδου Χώρων Χρήσεως Κοινού	1:2
87	**ΕJ**. 0 0 0 2	Γωνιακό Αρμοκάλυπτρο Δαπέδου Χώρων Χρήσεως Κοινού	1:2
88	**ΕJ**. 0 0 0 3	Αρμοκάλυπτρο Δαπέδου Τεχνικών Χώρων σε Κατασκευή Πλάκας (χωρίς τελείωμα Δαπέδου)	1:2
89	**ΕJ**. 0 0 0 4	Αρμοί Δαπέδου Χώρων Η/Μ-Αποθηκών σε Πλάκα Εδάφους	1:2
90	**ΕJ**. 0 0 1 1	Αρμοκάλυπτρο Τοίχων, Ορόφων από Αλουμίνιο	1:2
91	**ΕJ**. 0 0 1 2	Γωνιακό Αρμοκάλυπτρο Τοίχων Ορόφων απο Αλουμίνιο	1:2
92	**ΕJ**. 0 0 1 3	Λεπτομέρειες 01, 02, 03, 04 - Αρμοκάλυπτρο Τοίχων-Ορόφων σε Εμφανή Κατασκευή	1:2

Α/Α	Αριθ. Σχεδίου	Περιγραφή	Κλίμακα
5	**ΛΕΠΤΟΜΕΡΕΙΕΣ ΘΥΡΩΝ**		
93	**DO** 0 1 0 1	Κάσσες Θυρών Τ30 Τύπος Α σε Ιδιωτικούς Χώρους - Οριζόντια Τομή	1:1
94	**DO** 0 1 0 2	Κάσσες Θυρών Τ30 Τύπος Β σε Κοινόχρηστους Χώρους - Οριζόντια Τομή	1:1
95	**DO** 0 1 0 3	Κάσσες Θυρών Τ30 Τύπος C - Οριζόντια Τομή	1:1
96	**DO** 0 1 0 4	Κάσσες Θυρών Τ90 Τύπος D σε Ιδιωτικούς Χώρους - Οριζόντια Τομή	1:1
97	**DO** 0 1 0 5	Κάσσες Θυρών Τ90 Τύπος Ε - Οριζόντια Τομή	1:1
98	**DO** 0 1 0 6	Κάσσες Θυρών Τ90 Τύπος F σε Κοινόχρηστους Χώρους-Οριζόντια Τομή	1:1
99	**DO** 0 1 0 7	Κάσσες Θυρών Τ90 Τύπος G σε Χώρους Η/Μ και Πρόσβασης σε Φρέαρ Εγκαταστάσεων - Οριζόντια Τομή	1:1
100	**DO** 0 1 0 8	Κάσσες Καπνοστεγών Θυρών Τύπου Ν Ιδιωτικών Χώρων - Οριζόντια Τομή	1:1
101	**DO** 0 1 0 9	Κάσσες Καπνοστεγών Θυρών Τύπου R Κοινόχρηστων Χώρων - Οριζόντια Τομή	1:1
102	**DO** 0 1 1 0	Κάσσες Καπνοστεγών Θυρών Τύπου S -Οριζόντια Τομή	1:1
103	**DO** 0 1 1 1	Φύλλα Μεταλλικών Θυρών Τ30 Διπλών,Μονών,Απλών	1:2
104	**DO** 0 1 1 2	Φύλλα Μεταλλικών Θυρών Τ90 Διπλών,Μονών,Απλών	1:2
105	**DO** 0 1 1 3	Τ30, Τ90 Μεταλλικές Καπνοστεγείς Θύρες - Τυπικές Κατακόρυφες Τομές	1:2
106	**DO** 0 1 2 0	Πυράντοχη Θύρα Τ30 Τύπου Η σε Πυράντοχο Πέτασμα Γυψοσανίδων F90 - Οριζόντια Τομή Κάσσας	1:1
107	**DO** 0 1 2 1	Πυράντοχη Θύρα Τ30 Τύπου J σε Πυράντοχο Πέτασμα Γυψοσανίδων F90 - Οριζόντια Τομή Κάσσας	1:1
108	**DO** 0 1 2 2	Τυπική Κάσσα για Πέτασματα Γυψοσανίδων Τύπος L - Οριζόντια Τομή	1:2
109	**DO** 0 1 3 0	Τυπικές Μεταλλικές Κάσσες Θυρών Τύπου Κ - Οριζόντια Τομή	1:2
110	**DO** 0 1 3 1	Τυπικές Μεταλλικές Κάσσες Θυρών Τύπου Κ - Κάθετη Τομή	1:2
111	**DO** 0 1 3 2	Τυπικά Φύλλα Ξύλινων Θυρών σε Σιδηρά Κάσσα	1:1
112	**DO** 0 1 4 0	Τυπική Κάσσα Allez-Retour Τύπος L - Οριζόντια Τομή	1:2
113	**DO** 0 1 4 1	Τυπικές Μεταλλικές Κάσσες Θυρών Τύπου Υ - Διαμόρφωση Ανοιγμάτων χωρίς Φύλλα - Οριζόντια Τομή	1:2
114	**DO** 0 1 5 0	Θύρες Τύπου Ρ Τ30 σε Υαλοπέτασμα F90 - Οριζόντια Τομή	1:2
115	**DO** 0 1 5 1	Υαλοπέτασμα F90 και Θύρες Τ30 σε Υαλοπέτασμα Κάθετη Τομή	1:2
116	**DO** 0 1 5 2	Σκελετός Υαλοπετάσματος F90 - Τυπικές Συνδέσεις	1:2
117	**DO** 0 2 0 1	Εξωτερικές Θύρες Αλουμινίου - Σύνδεση με Τοίχο	1:1
118	**DO** 0 2 0 2	Εξωτερικές Θύρες Αλουμινίου - Σύνδεση με Τοίχο	1:1
119	**DO** 0 2 0 3	Εξωτερικές Θύρες Αλουμινίου - Κατώφλι	1:1
120	**DO** 0 2 0 4	Εξωτερικά Υαλοστάσια Αλουμινίου - Κατώφλι	1:1

ΚΤΙΡΙΑΚΕΣ ΕΓΚΑΤΑΣΤΑΣΕΙΣ ΤΜΗΜΑΤΩΝ ΕΘΝΟΛΟΓΙΑΣ-ΙΣΤΟΡΙΑΣ ΚΑΙ ΦΙΛΟΛΟΓΙΑΣ
ΣΤΗΝ ΠΑΝΕΠΙΣΤΗΜΙΟΥΠΟΛΗ ΚΟΜΟΤΗΝΗΣ

ΚΑΤΑΛΟΓΟΣ ΛΕΠΤΟΜΕΡΕΙΩΝ

Α/Α	Αριθ. Σχεδίου	Περιγραφή	Κλίμακα
6	**ΛΕΠΤΟΜΕΡΕΙΕΣ ΠΑΡΑΘΥΡΩΝ**		
121	**AW** 0 0 0 1	Αλουμινένια Υαλοστάσια Παραθύρων - Σημείο Ανοίγματος - Οριζόντια Τομή	1:1
122	**AW** 0 0 0 2	Αλουμινένια Υαλοστάσια Παραθύρων - Σημείο Στροφής - Οριζόντια Τομή	1:1
123	**AW** 0 0 0 3	Τυπική Κατακόρυφη Τομή Υαλοστασίων Αλουμινίου Σταθερά - Ανοιγόμενα	1:5
124	**AW** 0 0 0 4	Τυπική Κατακόρυφη Τομή Υαλοστασίων Αλουμινίου Σταθερό - Υπερθυρο	1:1
125	**AW** 0 0 0 5	Τυπική Κατακόρυφη Τομή Υαλοστασίων Αλουμινίου Σταθερό - Οριζόντια Τραβέρσα	1:1
126	**AW** 0 0 0 6	Τυπική Κατακόρυφη Τομή Υαλοστασίων Αλουμινίου Σταθερό - Ποδιά Παραθύρου	1:1
127	**AW** 0 0 0 7	Τυπική Κατακόρυφη Τομή Υαλοστασίων Αλουμινίου Ανοιγόμενο - Υπέρθυρο	1:1
128	**AW** 0 0 0 8	Αλουμινένια Υαλοστάσια Οροφής - Σύνδεση με Τοίχο σε Αρμό Διαστολής - Άξονες Η, Κ, 9, 12, 30, 33	1:2
129	**AW** 0 0 0 9	Τυπική Κατακόρυφη Τομή Υαλοστασίων Αλουμινίου Ανοιγόμενο - Ποδιά Παραθύρου	1:1

Α/Α	Αριθ. Σχεδίου	Περιγραφή	Κλίμακα
7	**ΛΕΠΤΟΜΕΡΕΙΕΣ ΥΑΛΟΣΤΑΣΙΩΝ**		
130	**AL** 0 1 0 1	Υαλοστάσια Αλουμινίου με Πλέγμα Ελέγχου Ηλιασμού-Τομή Κυρίου Οδηγού	1:1
131	**AL** 0 1 0 2	Υαλοστάσια Αλουμινίου με Πλέγμα Ελέγχου Ηλιασμού-Κατακόρυφη Τομή	1:1
132	**AL** 0 1 0 3	Υαλοστάσια Αλουμινίου με Πλέγμα Ελέγχου Ηλιασμού-Κάτοψη	1:2
133	**AL** 0 2 0 1	Υαλόφρακτες Οροφές Αλουμινίου - Οριζόντια Τομή	1:1
134	**AL** 0 2 0 2	Υαλοστάσια Αλουμινίου με Πλέγμα Ελέγχου Ηλιασμού-Τομή Εγκάρσιου Οδηγού	1:1
135	**AL** 0 2 0 3	Υαλόφρακτες Οροφές Αλουμινίου - Ανοιγόμενοι Φεγγίτες-Κύριοι Οδηγοί	1:1
136	**AL** 0 2 0 4	Υαλόφρακτες Οροφές Αλουμινίου - Ανοιγόμενοι Φεγγίτες Πλευρά Στροφέων (Εγκάρσιοι Οδηγοί Άνω)	1:1
137	**AL** 0 2 0 5	Υαλοφρακτες Οροφές Αλουμινίου - Ανοιγόμενοι Φεγγίτες Πλευρά Μηχανισμού (Εγκάρσιοι Οδηγοί Κάτω)	1:1
138	**AL** 0 2 0 6	Υαλοστάσια Αλουμινίου ΄- Ανοιγόμενοι Φεγγίτες με Πλέγμα Ελέγχου Ηλιασμού, Κάτοψη 1, 2	1:2
139	**AL** 0 2 0 7A	Αλουμινένια Υαλοστάσια Οροφής - Σύνδεση με Τοίχο σε Αρμό Διαστολής - Άξονες Η, Κ, 9, 12, 30, 33	1:2
140	**AL** 0 2 0 7B	Αλουμινένια Υαλοστάσια Οροφής - Σύνδεση με Τοίχο σε Αρμό Διαστολής - Άξονες Η, Κ, 9, 12, 30, 33	1:2
141	**AL** 0 2 0 8	Αλουμινένια Υαλοστάσια Οροφής στο Χαμηλό Σημείο Άξονας Λ και Περίμετρο Πυραμίδας Μουσείου	1:2
142	**AL** 0 2 0 9	Αλουμινένια Υαλοστάσια - Κατακόρυφη Τομή Άξονας Ζ18-25, Ζ37-38	1:2
143	**AL** 0 2 1 0	Λεπτομέρειες Γυψοπετασμάτων, Γυψοσανίδες F-90	1:2
144	**AL** 0 2 2 1	Μετ. Σκελετός Πυραμίδας Μουσείου	1:50/1:10
145	**AL** 0 2 2 2	Μετ. Πυραμίδα Μουσείου Λεπτ. Κορφια	1:2
146	**AL** 0 2 3 1	Ελλειπτικό Υαλοστάσιο Φανού Κυκλ. Σκάλας Όψη	1:20
147	**AL** 0 2 3 2	Υαλοστάσιο Οροφής Κλίμακας Κ3 ΄Ανω ΄Ακρο	1:5
148	**AL** 0 2 3 3	Υαλοστάσιο Οροφής Κλίμακας Κ3 Κάτω ΄Ακρο	1:5
149	**AL** 0 3 0 1	Τομές σκιάστρων και λεπτομέρεια στοιχείου σκίασης	1:10, 1:2

Α/Α	Αριθ. Σχεδίου	Περιγραφή	Κλίμακα
8	**ΛΕΠΤΟΜΕΡΕΙΕΣ ΨΕΥΔΟΡΟΦΩΝ**		
150	**SC** 0 0 0 1	Ψευδοροφές Πλακών Ορυκτών Ινών MF1	1:50,1:20,1:2
151	**SC** 0 0 0 2	Ψευδοροφές Ορυκτών ΙνώνΔιαδρόμων 400X2500 - Τύπος MF2 με Επίπεδη Επιφάνεια, Τύπος MF5 με Προεξέχουσες Πλάκες	1:50,1:20,1:2
152	**SC** 0 0 0 3	Ψευδοροφές Πλακών Ορυκτών Ινών MF3 σε Εμφανή Σκελετό 24 χιλ με Εξέχουσα Επιφάνεια Πλακών	1:50,1:20,1:2
153	**SC** 0 1 0 1	Ψευδοροφή Λωρίδων Αλουμινίου, Τύπος AS, Τομές	1:2
154	**SC** 0 1 0 2	Ψευδοροφές Λωρίδων Αλουμινίου, Τύπος A5-Εγκατάσταση Φωτιστικών	1:20,1:2
155	**SC** 0 1 0 3	Ψευδοροφές Λωρίδων Αλουμινίου, Τύπος AS 1-5-Τυπικές Τομές Λωρίδων	1:1
156	**SC** 0 1 5 1	Λεπτομέρεια Οροφής Διαδρόμου Σύνδεσης Κτιρίου Αιθουσών με Κτίρια Γραφείων - Αξονας 7 / Z-H - Επίπεδο 2	1:5
157	**SC** 0 2 0 1	Σύνδεση Ψευδοροφής Γυψοσανίδων & Τοίχου-Τύπος GB - Τομές	1:2
158	**SC** 0 2 0 2	Ψευδοροφές Εξωτ. Χώρων με Σιμεντοσανίδα - Τύπος CB - Τομές	1:2
159	**SC** 0 2 1 1	Λεπτομέρεια φωτισμού υαλοστασίου οροφής	1:5
160	**SC** 0 3 0 1	Αρμοί Διαστολής σε Ψευδοροφές	1:2
161	**SC** 0 4 0 1	Αμφιθέατρο - Λεπτομέρεια ένωσης ψευδοροφής με το τελείωμα τοίχου - Τομή	1:2
162	**SC** 0 4 0 2	Αμφιθέατρο - Λεπτομέρεια αρμού ψευδοροφής - Τομή	1:2
163	**SC** 0 4 0 3	Αμφιθέατρο - Λεπτομέρεια ανάρτησης ψευδοροφής - Τομή	1:2
164	**SC** 0 4 0 4	Αμφιθέατρο - Λεπτομέρεια ανάρτησης ψευδοροφής - Τομή	1:2
165	**SC** 0 4 0 5	Αμφιθέατρο - Λεπτομέρεια αρμού ψευδοροφής - Τομή	1:2
166	**SC** 0 4 0 6	Αμφιθέατρο - Λεπτομέρεια αρμού ψευδοροφής - Τομή	1:2
167	**SC** 0 4 0 7	Αμφιθέατρο - Λεπτομέρεια ανάρτησης ψευδοροφής - Τομή	1:2
168	**SC** 0 4 0 8	Αμφιθ. 140 ατόμων - Λεπτ. ανάρτησης μεταλλικού σκελετού ψευδοροφής - Τομή	1:2
169	**SC** 0 4 0 9	Αμφιθέατρο 140 ατόμων - Λεπτομέρεια ανάρτησης μεταλλικού σκελετού ψευδοροφής στον αρμό - Κάτοψη, Τομή	1:2
170	**SC** 0 4 0 10	Αμφιθέατρο 140 ατόμων - Λεπτομέρεια ανάρτησης μεταλλικού σκελετού ψευδοροφής στο δοκάρι - Κάτοψη, Τομή	1:2

ΚΤΙΡΙΑΚΕΣ ΕΓΚΑΤΑΣΤΑΣΕΙΣ ΤΜΗΜΑΤΩΝ ΕΘΝΟΛΟΓΙΑΣ-ΙΣΤΟΡΙΑΣ ΚΑΙ ΦΙΛΟΛΟΓΙΑΣ ΣΤΗΝ ΠΑΝΕΠΙΣΤΗΜΙΟΥΠΟΛΗ ΚΟΜΟΤΗΝΗΣ

ΚΑΤΑΛΟΓΟΣ ΛΕΠΤΟΜΕΡΕΙΩΝ

Α/Α	Αριθ. Σχεδίου	Περιγραφή	Κλίμακα
9	**ΛΕΠΤΟΜΕΡΕΙΕΣ ΚΛΙΜΑΚΩΝ**		
171	**ST** 0 0 1 1	Κλιμακοστάσια Κ1,Κ2 - Λεπτομέρεια βαθμίδας	1:2
172	**ST** 0 0 1 2	Κλιμακοστάσια Κ5,Κ6 - Εγκάρσια τομή σε βαθμίδα επενδεδυμένη με μάρμαρο	1:5
173	**ST** 0 0 2 1	Κλιμακοστάσια Κ5,Κ6 - Λεπτομέρεια βαθμίδας	1:2
174	**ST** 0 0 2 2	Κλιμακοστάσια Κ5,Κ6 - Εγκάρσια τομή σε βαθμίδα επενδ. με ελαστικό δάπεδο	1:5, 1:2
175	**ST** 0 0 3 1	Προκατασκευασμένες Βαθμίδες Περ. Χώρου, Κ9, Κ10	1:2/1:10
176	**ST** 0 0 3 2	Κλιμακοστάσια Κ9,Κ10 - Εγκάρσια τομή σε προκατασκευασμένη βαθμίδα	1:5, 1:2
177	**ST** 0 0 4 1	Κλιμακοστάσιο Κ3 Τμήμα Κάτοψης Τομή Α-Α	1:10
178	**ST** 0 0 4 2	Κλιμακοστάσιο Κ3 Τομή Βαθμίδας	1:2
179	**ST** 0 0 4 3	Κλιμακοστάσιο Κ3 Στάθμη -3.48 ΄Οψη Τομή	1:5
180	**ST** 0 0 5 1	Κλιμακοστάσιο Κ4 Λεπτ. Βαθμίδας	1:2
181	**ST** 0 0 5 2	Κλιμακοστάσιο Κ4 Μετ. Διάδρομος Λεπτ. 01, 02	1:5

ΚΤΙΡΙΑΚΕΣ ΕΓΚΑΤΑΣΤΑΣΕΙΣ ΤΜΗΜΑΤΩΝ ΕΘΝΟΛΟΓΙΑΣ-ΙΣΤΟΡΙΑΣ ΚΑΙ ΦΙΛΟΛΟΓΙΑΣ ΣΤΗΝ ΠΑΝΕΠΙΣΤΗΜΙΟΥΠΟΛΗ ΚΟΜΟΤΗΝΗΣ

ΚΑΤΑΛΟΓΟΣ ΛΕΠΤΟΜΕΡΕΙΩΝ

Α/Α	Αριθ. Σχεδίου	Περιγραφή	Κλίμακα
10	**ΛΕΠΤΟΜΕΡΕΙΕΣ ΧΩΡΩΝ ΥΓΙΕΙΝΗΣ**		
182	**SA** 0 0 0 1	Όψη W.C. Αναπήρων από την Πλευρά των Σκευών	1:10
183	**SA** 0 0 0 2	Όψη W.C. Αναπήρων με Χειρολαβή	1:10
184	**SA** 0 0 0 3	Όψη W.C. Αναπήρων Πλευράς Στεγνωτήρα	1:10
185	**SA** 0 0 0 4	Όψη Νιπτήρα Αναπήρων	1:10
186	**SA** 0 0 0 5	Τυπική Όψη W.C.	1:10
187	**SA** 0 0 0 6	Τυπική Όψη Ουρητηρίου	1:10
188	**SA** 0 0 0 7	Κοινόχρηστοι Χώροι Υγιεινής ΄Όψη Νιπτήρων	1:10
189	**SA** 0 0 0 8	Όψη Νιπτήρα 50 εκ.	1:10
190	**SA** 0 0 0 9	Όψη Νιπτήρα 45 εκ.	1:10
191	**SA** 0 0 1 0	Όψη Νεροχύτη Καθαριότητος	1:10
192	**SA** 0 0 1 1	Όψη Θέσεων Ντους	1:10

ΚΤΙΡΙΑΚΕΣ ΕΓΚΑΤΑΣΤΑΣΕΙΣ ΤΜΗΜΑΤΩΝ ΕΘΝΟΛΟΓΙΑΣ-ΙΣΤΟΡΙΑΣ ΚΑΙ ΦΙΛΟΛΟΓΙΑΣ ΣΤΗΝ ΠΑΝΕΠΙΣΤΗΜΙΟΥΠΟΛΗ ΚΟΜΟΤΗΝΗΣ

ΚΑΤΑΛΟΓΟΣ ΛΕΠΤΟΜΕΡΕΙΩΝ

Α/Α	Αριθ. Σχεδίου	Περιγραφή	Κλίμακα
11	**ΛΕΠΤΟΜΕΡΕΙΕΣ ΜΕΤ. ΚΑΤΑΣΚΕΥΩΝ**		
193	**MW** 0 0 0 1	Κιγκλίδωμα Ασφ. Δωμάτων Τομή σε Στηθαίο	1:5
194	**MW** 0 0 0 2	Μετ. Κλίμακα Συντήρησης Τομή σε Στηθαίο	1:5
195	**MW** 0 0 0 4	Βοηθητικός χειρολισθήρας ράμπας	
196	**MW** 0 1 0 1	Κλιμακοστάσια Κ5,Κ6 - Λεπτομέρεια ορθοστάτη και χειρολισθήρα	1:5
197	**MW** 0 1 0 2	Κλιμακοστάσια Κ5,Κ6 - Λεπτομέρεια ορθοστάτη και χειρολισθήρα	1:5
198	**MW** 0 1 0 3	Κλιμακοστάσια Κ9,Κ10 - Λεπτομέρεια ορθοστάτη και χειρολισθήρα	1:5

ΚΤΙΡΙΑΚΕΣ ΕΓΚΑΤΑΣΤΑΣΕΙΣ ΤΜΗΜΑΤΩΝ ΕΘΝΟΛΟΓΙΑΣ-ΙΣΤΟΡΙΑΣ ΚΑΙ ΦΙΛΟΛΟΓΙΑΣ ΣΤΗΝ ΠΑΝΕΠΙΣΤΗΜΙΟΥΠΟΛΗ ΚΟΜΟΤΗΝΗΣ

ΚΑΤΑΛΟΓΟΣ ΛΕΠΤΟΜΕΡΕΙΩΝ

Α/Α	Αριθ. Σχεδίου	Περιγραφή	Κλίμακα
12	**ΛΕΠΤΟΜΕΡΕΙΕΣ ΠΕΡΙΒΑΛΛΟΝΤΟΣ ΧΩΡΟΥ**		
199	**LS** 0 0 0 1	Τομή σε Κράσπεδο με Νησίδα στους Χώρους Στάθμευσης	1:5
200	**LS** 0 0 0 2	Τομή σε Κράσπεδο με Πεζοδρόμιο σε Δρόμο Εσωτ. Κυκλοφορίας	1:5
201	**LS** 0 1 0 1	Κατασκευαστική τομή φυτεμένου πρανούς αιθρίου εργαστηρίων	1:50
202	**LS** 0 1 0 2	Λεπτομέρεια καναλιού συλλογής ομβρίων	1:5

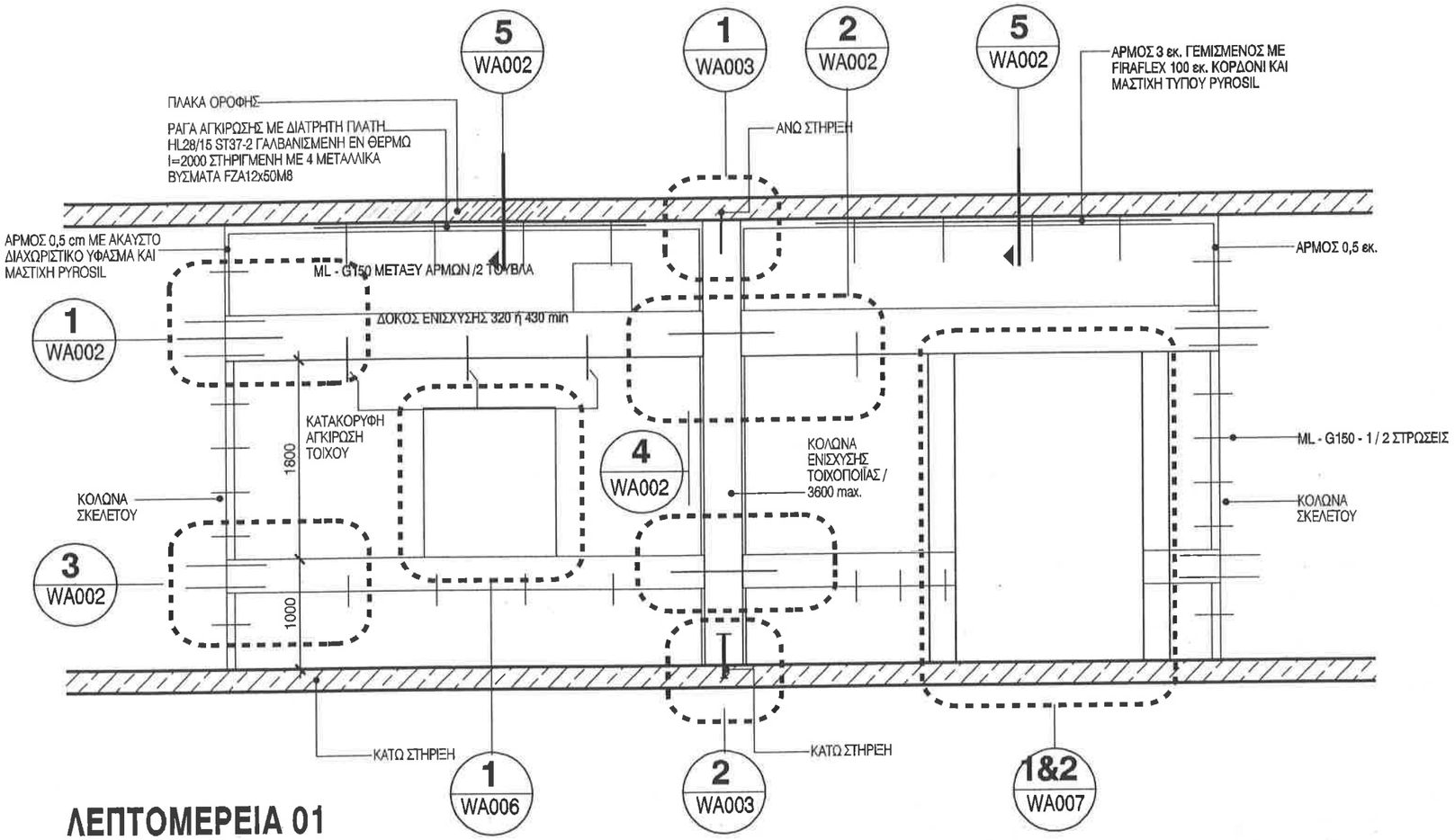

ΛΕΠΤΟΜΕΡΕΙΑ 01

ΣΗΜΕΙΩΣΗ :

1. ΟΛΕΣ ΟΙ ΔΙΑΣΤΑΣΕΙΣ ΕΙΝΑΙ ΣΕ χλστ.
2. ΤΑ ΜΕΤΑΛΛΙΚΑ ΣΤΟΙΧΕΙΑ ΓΑΛΒΑΝΙΣΜΕΝΑ ΕΝ ΘΕΡΜΩ.
3. ΓΙΑ ΤΙΣ ΤΟΙΧΟΠΟΙΙΕΣ ΙΣΧΥΕΙ Ο Ν.Ε.Α.Κ. 95 4.2
4. Η ΚΑΤΑΣΚΕΥΗ ΤΗΣ ΤΟΙΧΟΠΟΙΙΑΣ ΚΑΤΑ DIN 1053 ΜΕΡΟΣ I
5. ΟΠΤΟΠΛΙΝΘΟΙ ΚΑΤΑΚΟΡΥΦΩΝ ΟΠΩΝ ΚΑΤΑ DIN 105.
6. ΟΙ ΕΠΙΦΑΝΕΙΕΣ ΕΙΝΑΙ ΕΠΙΧΡΙΣΜΕΝΕΣ 20cm ΑΝΩ ΤΩΝ ΨΕΥΔΟΡΟΦΩΝ.
7. ΟΙ ΡΑΓΕΣ ΑΓΚΙΡΩΣΗΣ ΗΤΑ 28/15 ΘΑ ΕΝΣΩΜΑΤΩΘΟΥΝ ΣΤΙΣ ΠΑΡΕΙΕΣ ΤΩΝ ΥΠΟΣΤΗΛΩΜΑΤΩΝ ΣΤΟΝ ΑΞΟΝΑ ΤΗΣ ΤΟΙΧΟΠΟΙΙΑΣ.

ΕΡΓΟΔΟΤΗΣ:
ΔΗΜΟΚΡΙΤΕΙΟ ΠΑΝΕΠΙΣΤΗΜΙΟ ΘΡΑΚΗΣ

ΕΡΓΟ:
ΚΤΙΡΙΑΚΕΣ ΕΓΚΑΤΑΣΤΑΣΕΙΣ ΤΜΗΜΑΤΩΝ ΕΘΝΟΛΟΓΙΑΣ - ΙΣΤΟΡΙΑΣ ΚΑΙ ΦΙΛΟΛΟΓΙΑΣ

ΜΕΛΕΤΗΤΕΣ:
ΓΡΑΦΕΙΟ ΔΟΞΙΑΔΗ
ΣΥΜΒΟΥΛΟΙ ΓΙΑ ΑΝΑΠΤΥΞΗ ΚΑΙ ΟΙΚΙΣΤΙΚΗ Α.Ε.
Λ. Μεσογείων 432, Αγ. Παρασκευή, 153-42, ΑΘΗΝΑ/Τηλ. (01) 6398800-74 FAX (01) 6514605
e-mail: doxiadis@ellinet.gr
LDK ΛΔΚ - ΣΥΜΒΟΥΛΟΙ ΤΕΧΝΙΚΩΝ ΚΑΙ ΑΝΑΠΤΥΞΙΑΚΩΝ ΕΡΓΩΝ
ΛΔΚ 121, ΤΡΗΛΤΑΜΗΛΙΟΥ 7, 113 61, ΑΘΗΝΑ/Τηλ. (01) 8688880 FAX (01) 8811788

ΣΤΑΔΙΟ ΜΕΛΕΤΗΣ : ΚΑΤΑΣΚΕΥΑΣΤΙΚΕΣ ΛΕΠΤΟΜΕΡΕΙΕΣ

ΤΙΤΛΟΣ:
ΣΥΣΤΗΜΑ ΕΝΙΣΧΥΣΗΣ ΤΟΙΧΟΠΟΙΪΑΣ

κωδικός εργου	Ε Λ Λ 3 4 6 5		μεγεθος	Α3	ΚΛΙΜΑΚΑ 1 : 50
ΜΕΛΕΤΗ:	ονομα: Σ. ΜΟΥΣΑΚΗΣ	ημερομηνια: 11.04.00	υπογραφη		ΑΡΙΘΜΟΣ ΣΧΕΔΙΟΥ
ΣΧΕΔΙΑΣΗ:	ονομα: Μ. ΜΑΓΟΥΛΑ	ημερομηνια: 11.04.00	υπογραφη		κωδικός: WA ημερομηνια: 0 0 0 1 αναθεωρηση: 0 0
ΕΛΕΓΧΟΣ:	ονομα: Α. ΔΡΑΖΙΝΟΥ	ημερομηνια: 11.04.00	υπογραφη		

ΕΓΚΡΙΣΗ

Υπογραφη

ΣΦΡΑΓΙΔΑ ΜΕΛΕΤΗΤΗ

COPYRIGHT OF DOXIADIS & ASSOCIATES S.A.

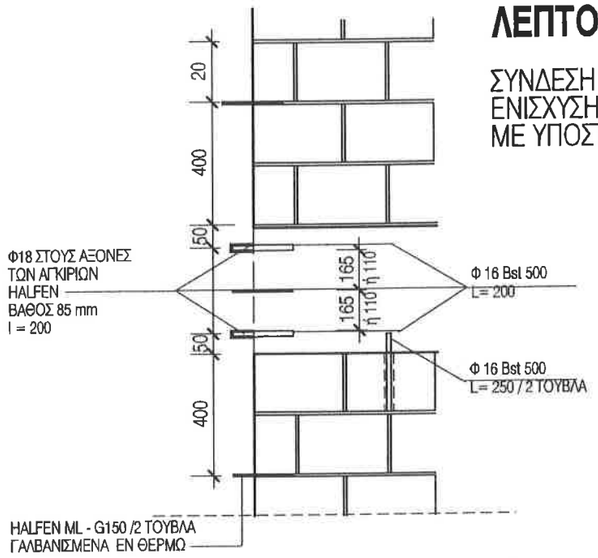

ΛΕΠΤΟΜΕΡΕΙΑ 01

ΣΥΝΔΕΣΗ ΑΝΩ ΔΟΚΟΥ
ΕΝΙΣΧΥΣΗΣ ΤΟΙΧΟΠΟΙΙΑΣ
ΜΕ ΥΠΟΣΤΗΛΩΜΑΤΑ

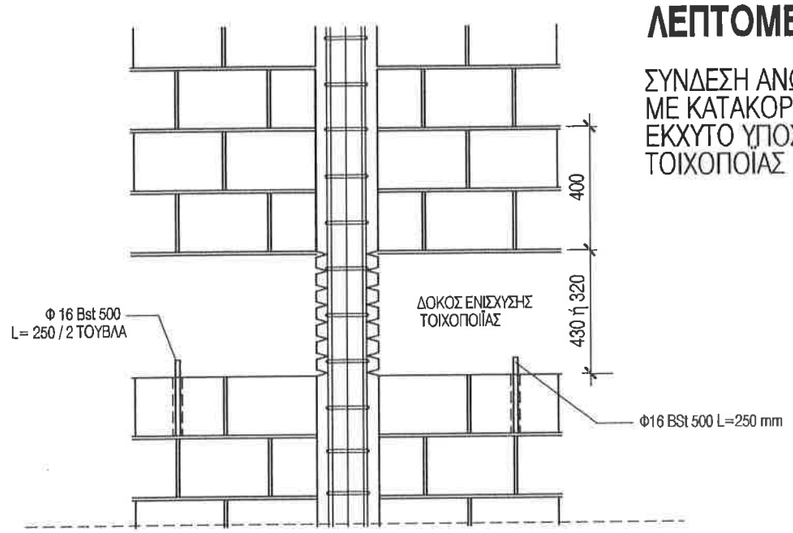

ΛΕΠΤΟΜΕΡΕΙΑ 02

ΣΥΝΔΕΣΗ ΑΝΩ ΔΟΚΟΥ
ΜΕ ΚΑΤΑΚΟΡΥΦΟ
ΕΚΧΥΤΟ ΥΠΟΣΤΗΛΩΜΑ
ΤΟΙΧΟΠΟΙΙΑΣ

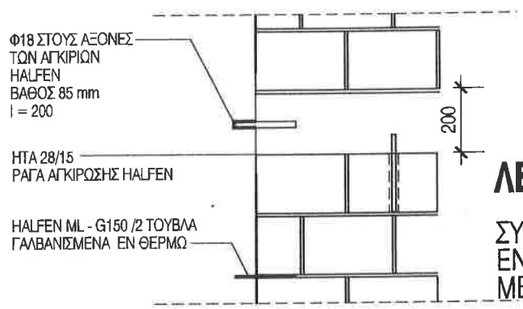

ΛΕΠΤΟΜΕΡΕΙΑ 03

ΣΥΝΔΕΣΗ ΚΑΤΩ ΔΟΚΟΥ
ΕΝΙΣΧΥΣΗΣ ΤΟΙΧΟΠΟΙΙΑΣ
ΜΕ ΥΠΟΣΤΗΛΩΜΑΤΑ

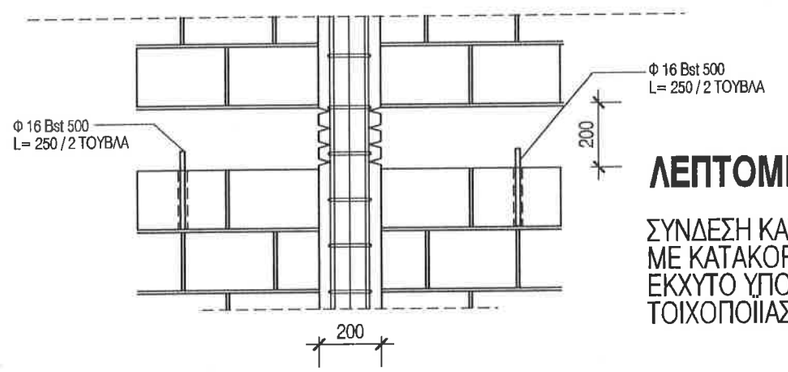

ΛΕΠΤΟΜΕΡΕΙΑ 04

ΣΥΝΔΕΣΗ ΚΑΤΩ ΔΟΚΟΥ
ΜΕ ΚΑΤΑΚΟΡΥΦΟ
ΕΚΧΥΤΟ ΥΠΟΣΤΗΛΩΜΑ
ΤΟΙΧΟΠΟΙΙΑΣ

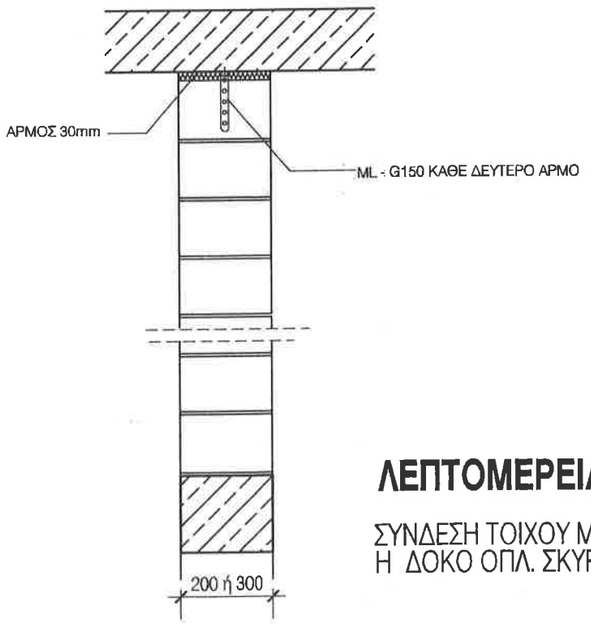

ΛΕΠΤΟΜΕΡΕΙΑ 05

ΣΥΝΔΕΣΗ ΤΟΙΧΟΥ ΜΕ ΠΛΑΚΑ
Η ΔΟΚΟ ΟΠΛ. ΣΚΥΡΟΔΕΜΑΤΟΣ

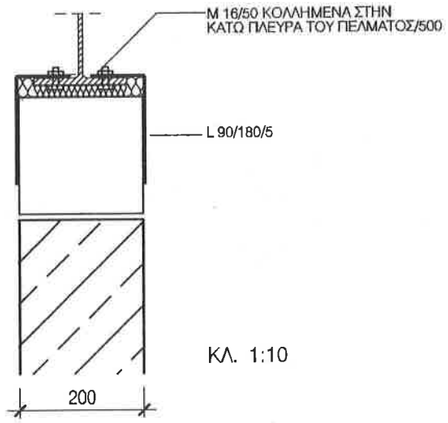

ΚΛ. 1:10

ΛΕΠΤΟΜΕΡΕΙΑ 06

ΣΥΝΔΕΣΗ ΤΟΙΧΟΥ ΜΕ ΣΙΔΗΡΑ
ΔΙΑΤΟΜΗ ΦΕΡΟΥΣΑΣ ΚΑΤΑΣΚΕΥΗΣ

ΣΗΜΕΙΩΣΗ :

1. ΟΛΕΣ ΟΙ ΔΙΑΣΤΑΣΕΙΣ ΕΙΝΑΙ ΣΕ χλστ.
2. ΤΑ ΜΕΤΑΛΛΙΚΑ ΣΤΟΙΧΕΙΑ ΓΑΛΒΑΝΙΣΜΕΝΑ ΕΝ ΘΕΡΜΩ.
3. ΠΑ ΤΙΣ ΤΟΙΧΟΠΟΙΙΕΣ ΙΣΧΥΕΙ Ο Ν.Ε.Α.Κ. 95 4.2
4. Η ΚΑΤΑΣΚΕΥΗ ΤΗΣ ΤΟΙΧΟΠΟΙΙΑΣ ΚΑΤΑ DIN 1053 ΜΕΡΟΣ Ι
5. ΟΠΤΟΠΛΙΝΘΟΙ ΚΑΤΑΚΟΡΥΦΩΝ ΟΠΩΝ ΚΑΤΑ DIN 105.
6. ΟΙ ΕΠΙΦΑΝΕΙΕΣ ΕΙΝΑΙ ΕΠΙΧΡΙΣΜΕΝΕΣ 20cm ΑΝΩ ΤΩΝ ΨΕΥΔΟΡΟΦΩΝ.

ΕΡΓΟΔΟΤΗΣ:
ΔΗΜΟΚΡΙΤΕΙΟ ΠΑΝΕΠΙΣΤΗΜΙΟ ΘΡΑΚΗΣ

ΕΡΓΟ:
ΚΤΙΡΙΑΚΕΣ ΕΓΚΑΤΑΣΤΑΣΕΙΣ ΤΜΗΜΑΤΩΝ
ΕΘΝΟΛΟΓΙΑΣ - ΙΣΤΟΡΙΑΣ ΚΑΙ ΦΙΛΟΛΟΓΙΑΣ

ΜΕΛΕΤΗΤΕΣ:
ΓΡΑΦΕΙΟ ΔΟΞΙΑΔΗ
ΣΥΝΒΟΥΛΟΙ ΓΙΑ ΑΝΑΠΤΥΞΗ ΚΑΙ ΟΙΚΙΣΤΙΚΗ Α.Ε.
Α.Λεκατσανη 487, Αγ.Παρασκευή, 153 42, ΑΘΗΝΑ/Ελλ. (01) 6018880-74 FAX (01) 6018879
e-mail: doxiadis@tochlink.gr

LDK ΛΔΚ - ΣΥΝΒΟΥΛΟΙ ΤΕΧΝΙΚΩΝ ΚΑΙ ΑΝΑΠΤΥΞΙΑΚΩΝ ΕΡΓΩΝ
ΛΔΚ 321, ΤΡΑΝΤΕΛΛΗΝΟΥ 7, 153 01, ΑΘΗΝΑ/Ελλ. (01) 6895880 FAX (01) 6897188

ΣΤΑΔΙΟ ΜΕΛΕΤΗΣ : ΚΑΤΑΣΚΕΥΑΣΤΙΚΕΣ ΛΕΠΤΟΜΕΡΕΙΕΣ

ΤΙΤΛΟΣ:
ΣΥΣΤΗΜΑ ΕΝΙΣΧΥΣΗΣ
ΛΕΠΤΟΜΕΡΕΙΕΣ ΤΟΙΧΩΝ - ΔΟΚΩΝ

κωδικός φακέλου	Ε Λ Λ 3 4 6 5	μεγέθος	A3	ΚΛΙΜΑΚΑ	1:20 / 1:10
ΜΕΛΕΤΗ:	ΟΝΟΜ. Σ. ΜΟΥΣΑΚΗΣ	ΗΜΕΡΟΜΗΝΙΑ 11.04.00	υπογραφή	ΑΡΙΘΜΟΣ ΣΧΕΔΙΟΥ	
ΣΧΕΔΙΑΣΗ:	ΟΝΟΜ. Η. ΜΑΓΟΥΛΑ	ΗΜΕΡΟΜΗΝΙΑ 11.04.00	υπογραφή	κατηγορία: W A	κρίθμός σχεδίου: 0 0 0 2 / αναθεώρηση: 0 0
ΕΛΕΓΧΟΣ:	ΟΝΟΜ. Α. ΔΡΑΖΙΝΟΥ	ΗΜΕΡΟΜΗΝΙΑ 11.04.00	υπογραφή		

ΕΓΚΡΙΣΗ

Υπογραφή

ΣΦΡΑΓΙΔΑ ΜΕΛΕΤΗΤΗ

COPYRIGHT OF DOXIADIS ASSOCIATES S.A.

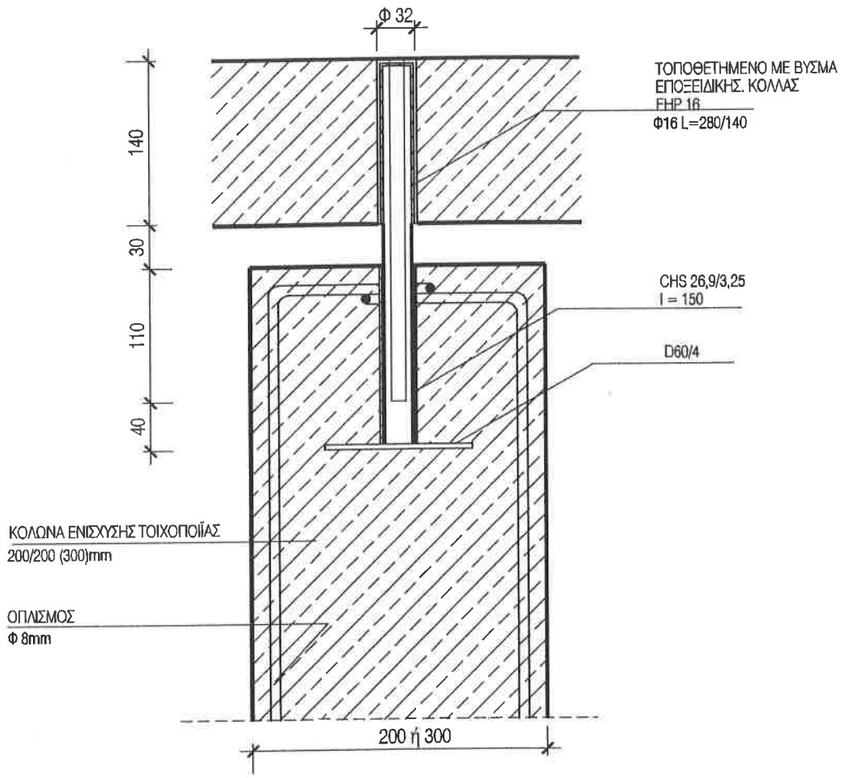

ΛΕΠΤΟΜΕΡΕΙΑ 01

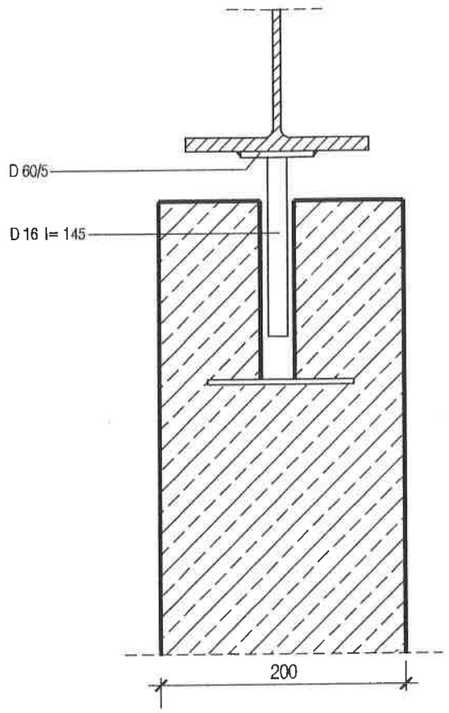

ΛΕΠΤΟΜΕΡΕΙΑ 03

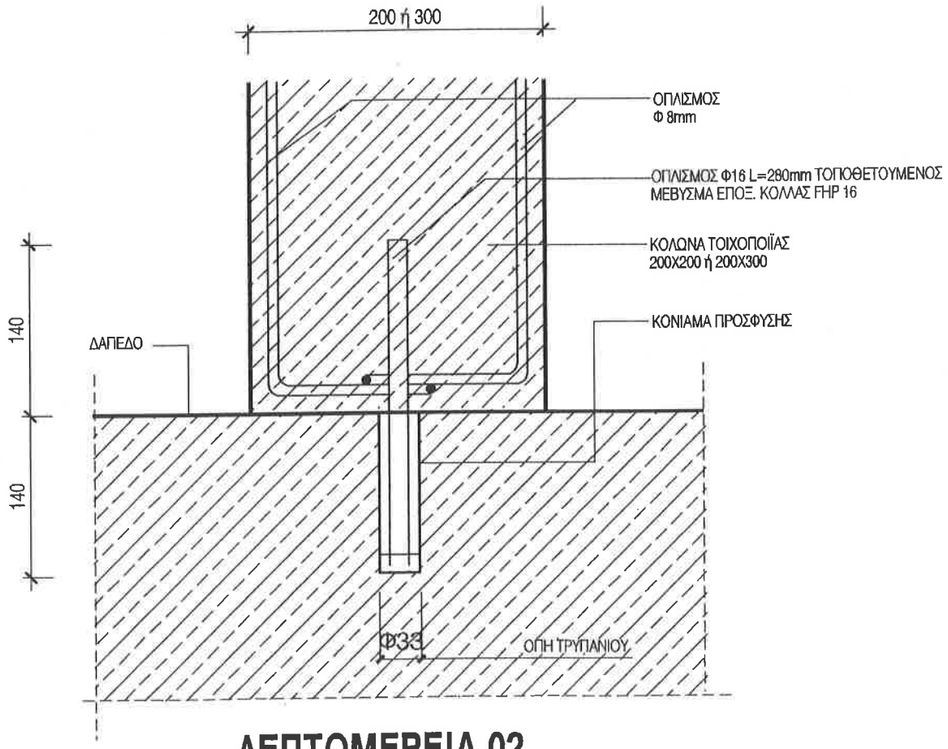

ΛΕΠΤΟΜΕΡΕΙΑ 02

ΣΗΜΕΙΩΣΗ :

1. ΟΛΕΣ ΟΙ ΔΙΑΣΤΑΣΕΙΣ ΕΙΝΑΙ ΣΕ χλστ.
2. ΤΑ ΜΕΤΑΛΛΙΚΑ ΣΤΟΙΧΕΙΑ ΓΑΛΒΑΝΙΣΜΕΝΑ ΕΝ ΘΕΡΜΩ.
3. ΠΑ ΤΙΣ ΤΟΙΧΟΠΟΙΙΕΣ ΙΣΧΥΕΙ Ο Ν.Ε.Α.Κ. 95 4.2
4. Η ΚΑΤΑΣΚΕΥΗ ΤΗΣ ΤΟΙΧΟΠΟΙΙΑΣ ΚΑΤΑ DIN 1053 ΜΕΡΟΣ I
5. ΟΠΤΟΠΛΙΝΘΟΙ ΚΑΤΑΚΟΡΥΦΩΝ ΟΠΩΝ ΚΑΤΑ DIN 105.
6. ΟΙ ΕΠΙΦΑΝΕΙΕΣ ΕΙΝΑΙ ΕΠΙΧΡΙΣΜΕΝΕΣ 20cm ΑΝΩ ΤΩΝ ΨΕΥΔΟΡΟΦΩΝ.

ΕΡΓΟΔΟΤΗΣ:
ΔΗΜΟΚΡΙΤΕΙΟ ΠΑΝΕΠΙΣΤΗΜΙΟ ΘΡΑΚΗΣ

ΕΡΓΟ:
ΚΤΙΡΙΑΚΕΣ ΕΓΚΑΤΑΣΤΑΣΕΙΣ ΤΜΗΜΑΤΩΝ
ΕΘΝΟΛΟΓΙΑΣ - ΙΣΤΟΡΙΑΣ ΚΑΙ ΦΙΛΟΛΟΓΙΑΣ

ΜΕΛΕΤΗΤΕΣ:
ΓΡΑΦΕΙΟ ΔΟΞΙΑΔΗ
ΣΥΜΒΟΥΛΟΙ ΓΙΑ ΑΝΑΠΤΥΞΗ ΚΑΙ ΟΙΚΙΣΤΙΚΗ Α.Ε.
Δ. Αλεξανδρινού 47, Λ. Πρίγκιπος Γ. 103-43, ΑΘΗΝΑ/ΤΗΒΑ, ΦΙΛ (01) 6969000-24 FAX (01) 6010879
e-mail: doxiadis@teonites.gr

LDK ΛΔΚ - ΣΥΜΒΟΥΛΟΙ ΤΕΧΝΙΚΩΝ ΚΑΙ ΑΝΑΠΤΥΞΙΑΚΩΝ ΕΡΓΩΝ
ΛΔΚ
ΣΤΣ. ΤΡΙΑΝΤΑΦΥΛΛΙΑΝΟΥ Γ. 110-111, ΑΘΗΝΑ/ΤΗΒΑ, ΦΙΛ (01) 6001000 FAX (01) 6001 7000

ΣΤΑΔΙΟ ΜΕΛΕΤΗΣ : ΚΑΤΑΣΚΕΥΑΣΤΙΚΕΣ ΛΕΠΤΟΜΕΡΕΙΕΣ

ΤΙΤΛΟΣ:
ΣΥΣΤΗΜΑ ΕΝΙΣΧΥΣΗΣ ΚΟΛΩΝΑΣ ΤΟΙΧΟΠΟΙΪΑΣ

κωδικός φακέλου	Ε Λ Λ 3 4 6 5	μορφές	A3	ΚΛΙΜΑΚΑ	1 : 5
ΜΕΛΕΤΗ:	Σ. ΜΟΥΣΑΚΗΣ	11.04.00		ΑΡΙΘΜΟΣ ΣΧΕΔΙΟΥ	
ΣΧΕΔΑΣΗ:	Ν. ΜΑΓΟΥΛΑ	11.04.00		WA 0 0 0 3	0 0
ΕΛΕΓΧΟΣ:	Α. ΔΡΑΣΙΝΟΥ	11.04.00			

ΕΓΚΡΙΣΗ

Υπογραφή

ΣΦΡΑΓΙΔΑ ΜΕΛΕΤΗΤΗ

COPYRIGHT OF DOXIADIS ASSOCIATES S.A

ΤΥΠΙΚΕΣ ΟΨΕΙΣ ΤΟΙΧΩΝ -ΕΠΙΠΕΔΑ 0 ΕΩΣ 3
(ΠΑΧΗ ΤΟΙΧΩΝ 20 ΚΑΙ 30 cm)

ΣΗΜΕΙΩΣΗ :
ΤΟ ΣΥΝΔΕΤΗΡΙΟ ΔΟΚΑΡΙ ΠΟΙΚΙΛΕΙ ΑΠΟ 320 ΕΩΣ 430cm
ΩΣΤΕ ΝΑ ΜΕΝΕΙ ΑΚΕΡΑΙΟΣ ΑΡΙΘΜΟΣ ΤΟΥΒΛΩΝ

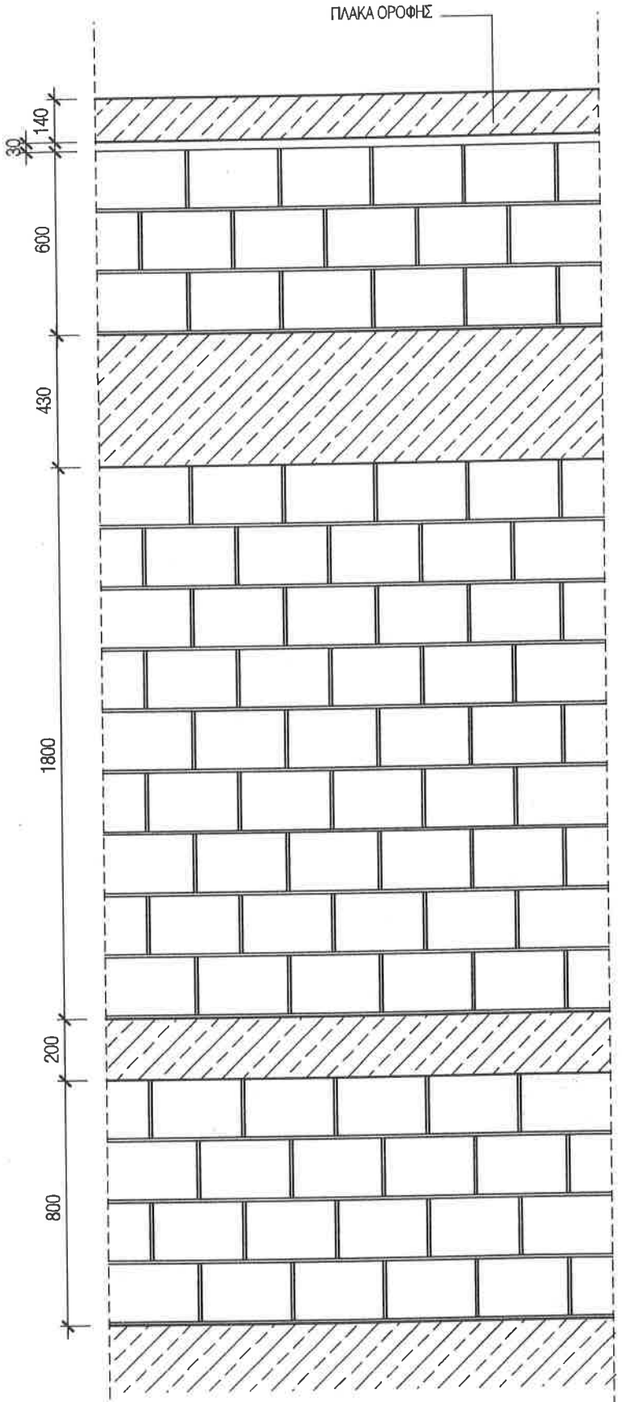

ΛΕΠΤΟΜΕΡΕΙΑ 01
ΤΟΙΧΟΣ ΣΕ ΠΛΑΚΑ

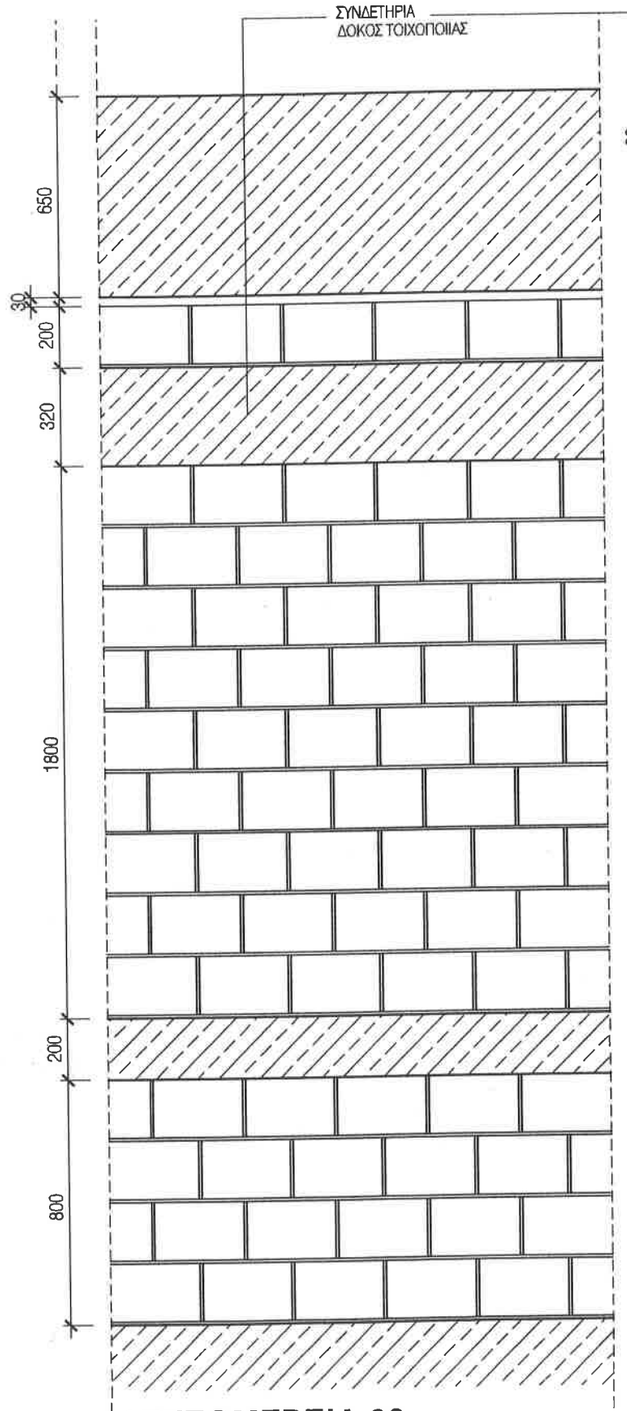

ΛΕΠΤΟΜΕΡΕΙΑ 02
ΤΟΙΧΟΣ ΣΕ ΔΟΚΟ

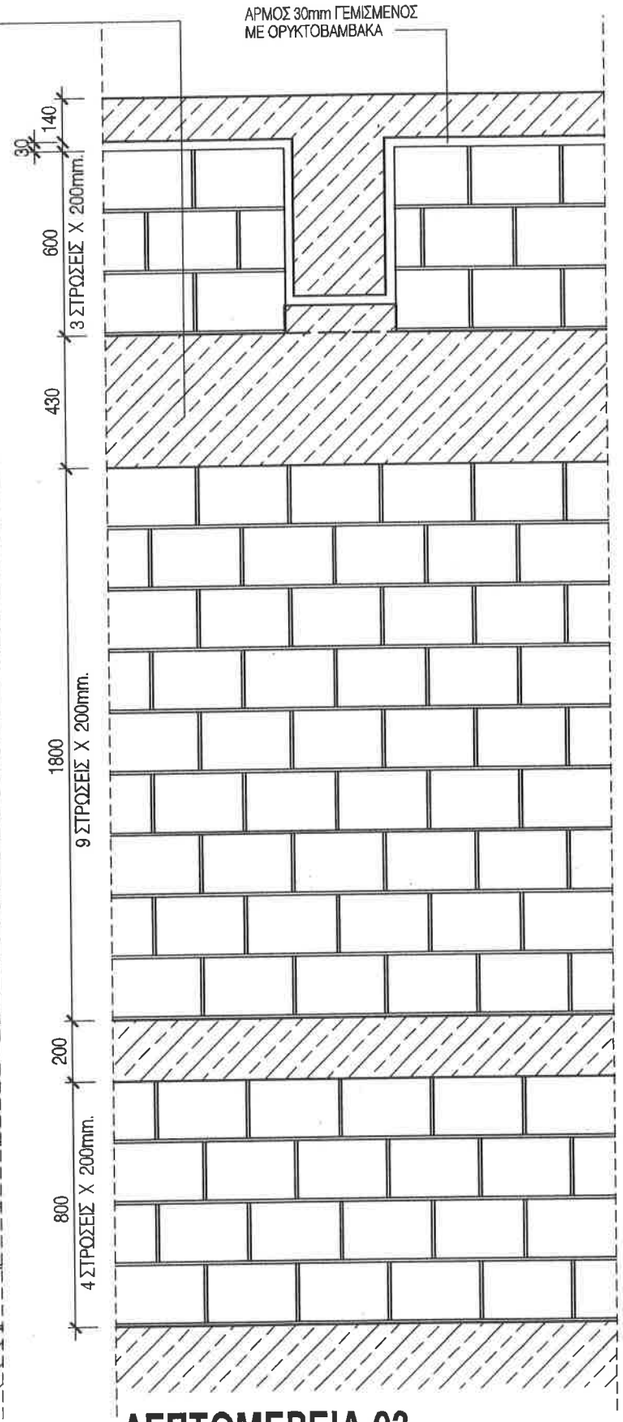

ΛΕΠΤΟΜΕΡΕΙΑ 03
ΚΑΘΕΤΗ ΔΟΚΟΣ ΣΕ ΤΟΙΧΟ

ΣΗΜΕΙΩΣΗ :

1. ΟΛΕΣ ΟΙ ΔΙΑΣΤΑΣΕΙΣ ΕΙΝΑΙ ΣΕ χλστ.
2. ΤΑ ΜΕΤΑΛΛΙΚΑ ΣΤΟΙΧΕΙΑ ΓΑΛΒΑΝΙΣΜΕΝΑ ΕΝ ΘΕΡΜΩ.
3. ΠΑ ΤΙΣ ΤΟΙΧΟΠΟΙΙΕΣ ΙΣΧΥΕΙ Ο Ν.Ε.Α.Κ. 95 4.2
4. Η ΚΑΤΑΣΚΕΥΗ ΤΗΣ ΤΟΙΧΟΠΟΙΙΑΣ ΚΑΤΑ DIN 1053 ΜΕΡΟΣ Ι
5. ΟΠΤΟΠΛΙΝΘΟΙ ΚΑΤΑΚΟΡΥΦΩΝ ΟΠΩΝ ΚΑΤΑ DIN 105.
6. ΟΙ ΕΠΙΦΑΝΕΙΕΣ ΕΙΝΑΙ ΕΠΙΧΡΙΣΜΕΝΕΣ 20cm ΑΝΩ ΤΩΝ ΨΕΥΔΟΡΟΦΩΝ.
7. ΤΟ ΣΧΕΔΙΟ ΔΙΑΒΑΖΕΤΑΙ ΣΕ ΣΥΝΔΙΑΣΜΟ ΜΕ ΤΑ WA001, WA002, WA003.

ΕΡΓΟΔΟΤΗΣ:
ΔΗΜΟΚΡΙΤΕΙΟ ΠΑΝΕΠΙΣΤΗΜΙΟ ΘΡΑΚΗΣ

ΕΡΓΟ:
ΚΤΙΡΙΑΚΕΣ ΕΓΚΑΤΑΣΤΑΣΕΙΣ ΤΜΗΜΑΤΩΝ ΕΘΝΟΛΟΓΙΑΣ - ΙΣΤΟΡΙΑΣ ΚΑΙ ΦΙΛΟΛΟΓΙΑΣ

ΜΕΛΕΤΗΤΕΣ:
ΓΡΑΦΕΙΟ ΔΟΞΙΑΔΗ
ΣΥΜΒΟΥΛΟΙ ΓΙΑ ΑΝΑΠΤΥΞΗ ΚΑΙ ΟΙΚΙΣΤΙΚΗ Α.Ε.
Α.Μακρυγιάννη 48Γ, Νο Πετρούπολη, 123 42, ΑΘΗΝΑ(Ρ.Δ. (01) 6010-74 FAX (01) 6010826
e-mail: doxiadis@tachtiks.gr
LDK ΛΔΚ - ΣΥΜΒΟΥΛΟΙ ΤΕΧΝΙΚΩΝ ΚΑΙ ΑΝΑΠΤΥΞΙΑΚΩΝ ΕΡΓΩΝ
ΛΔΚ 221, ΣΡΑΝΤΖΑΜΑΝΟΥ 7, 113 05, ΑΘΗΝΑ(Ρ.Δ. (01) 8659980 FAX (01) 8651788

ΣΤΑΔΙΟ ΜΕΛΕΤΗΣ : ΚΑΤΑΣΚΕΥΑΣΤΙΚΕΣ ΛΕΠΤΟΜΕΡΕΙΕΣ

ΤΙΤΛΟΣ:
ΣΥΝΔΕΤΗΡΙΟΙ ΔΟΚΟΙ ΣΕ ΟΠΤΟΠΛΙΝΘΟΔΟΜΕΣ

ΚΩΔΙΚΟΣ ΦΑΚΕΛΟΥ	Ε Λ Λ 3 4 6 5			ΜΕΓΕΘΟΣ A3	ΚΛΙΜΑΚΑ 1 : 20
ΜΕΛΕΤΗ :	ΟΝΟΜΑ Σ. ΜΟΥΣΑΚΗΣ	ΗΜΕΡΟΜΗΝΙΑ 11.04.00	ΥΠΟΓΡΑΦΗ		ΑΡΙΘΜΟΣ ΣΧΕΔΙΟΥ
ΣΧΕΔΙΑΣΗ :	ΟΝΟΜΑ Ο. ΤΖΑΝΕΤΟΥ	ΗΜΕΡΟΜΗΝΙΑ 11.04.00	ΥΠΟΓΡΑΦΗ		W A 0 0 0 4 0 0
ΕΛΕΓΧΟΣ :	ΟΝΟΜΑ Α. ΔΡΑΖΙΝΟΥ	ΗΜΕΡΟΜΗΝΙΑ 11.04.00	ΥΠΟΓΡΑΦΗ		

ΕΠΛΡΩΣΗ

Υπογραφή

ΣΦΡΑΓΙΔΑ ΜΕΛΕΤΗΤΗ

COPYRIGHT OF DOXIADIS ASSOCIATES

ΤΥΠΙΚΕΣ ΟΨΕΙΣ ΤΟΙΧΩΝ ΕΠΙΠΕΔΟΥ 4
(ΠΑΧΗ ΤΟΙΧΩΝ 20 cm)

ΣΗΜΕΙΩΣΗ :
ΤΟ ΣΥΝΔΕΤΗΡΙΟ ΔΟΚΑΡΙ ΠΟΙΚΙΛΕΙ ΑΠΟ 320 ΕΩΣ 430cm
ΩΣΤΕ ΝΑ ΜΕΝΕΙ ΑΚΕΡΑΙΟΣ ΑΡΙΘΜΟΣ ΤΟΥΒΛΩΝ

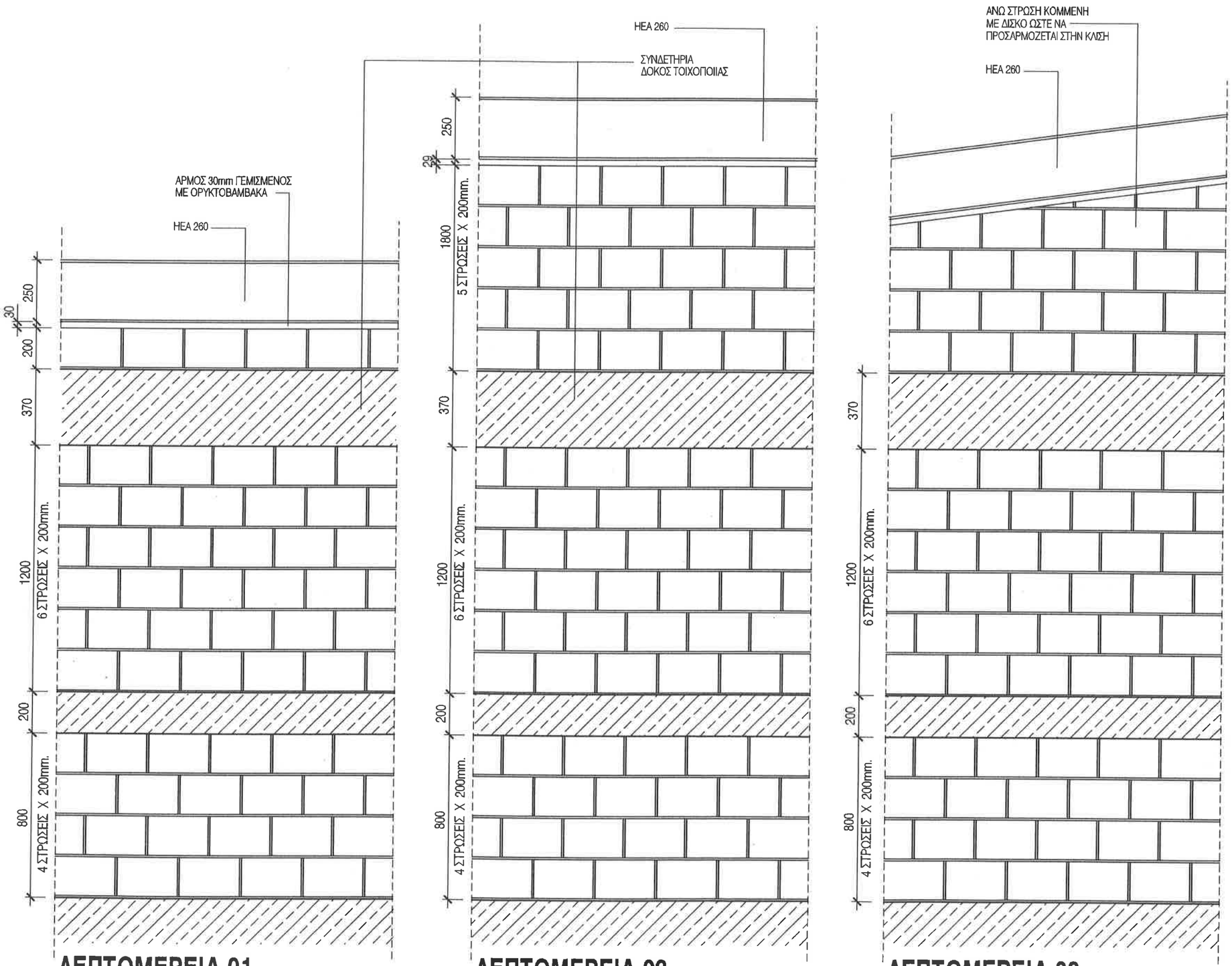

ΛΕΠΤΟΜΕΡΕΙΑ 01
ΔΥΤΙΚΟΣ ΤΟΙΧΟΣ 3ου ΟΡΟΦΟΥ

ΛΕΠΤΟΜΕΡΕΙΑ 02
ΑΝΑΤΟΛΙΚΟΣ ΤΟΙΧΟΣ 3ου ΟΡΟΦΟΥ

ΛΕΠΤΟΜΕΡΕΙΑ 03
ΒΟΡΕΙΟΙ & ΝΟΤΙΟΙ ΤΟΙΧΟΙ 3ου ΟΡΟΦΟΥ

ΣΗΜΕΙΩΣΗ :

1. ΟΛΕΣ ΟΙ ΔΙΑΣΤΑΣΕΙΣ ΕΙΝΑΙ ΣΕ χλστ.
2. ΤΑ ΜΕΤΑΛΛΙΚΑ ΣΤΟΙΧΕΙΑ ΓΑΛΒΑΝΙΣΜΕΝΑ ΕΝ ΘΕΡΜΩ.
3. ΓΙΑ ΤΙΣ ΤΟΙΧΟΠΟΙΙΕΣ ΙΣΧΥΕΙ Ο Ν.Ε.Α.Κ. 95 4.2
4. Η ΚΑΤΑΣΚΕΥΗ ΤΗΣ ΤΟΙΧΟΠΟΙΙΑΣ ΚΑΤΑ DIN 1053 ΜΕΡΟΣ Ι
5. ΟΠΤΟΠΛΙΝΘΟΙ ΚΑΤΑΚΟΡΥΦΩΝ ΟΠΩΝ ΚΑΤΑ DIN 105.
6. ΟΙ ΕΠΙΦΑΝΕΙΕΣ ΕΙΝΑΙ ΕΠΙΧΡΙΣΜΕΝΕΣ 20cm ΑΝΩ ΤΩΝ ΨΕΥΔΟΡΟΦΩΝ.
7. ΤΟ ΣΧΕΔΙΟ ΔΙΑΒΑΖΕΤΑΙ ΣΕ ΣΥΝΔΙΑΣΜΟ ΜΕ ΤΑ WA002, ΚΑΙ WA003

ΕΡΓΟΔΟΤΗΣ:
ΔΗΜΟΚΡΙΤΕΙΟ ΠΑΝΕΠΙΣΤΗΜΙΟ ΘΡΑΚΗΣ

ΕΡΓΟ:
ΚΤΙΡΙΑΚΕΣ ΕΓΚΑΤΑΣΤΑΣΕΙΣ ΤΜΗΜΑΤΩΝ
ΕΘΝΟΛΟΓΙΑΣ - ΙΣΤΟΡΙΑΣ ΚΑΙ ΦΙΛΟΛΟΓΙΑΣ

ΜΕΛΕΤΗΤΕΣ:
ΓΡΑΦΕΙΟ ΔΟΞΙΑΔΗ
ΣΥΜΒΟΥΛΟΙ ΓΙΑ ΑΝΑΠΤΥΞΗ ΚΑΙ ΟΙΚΙΣΤΙΚΗ Α.Ε.
Λ. Μεσογείων 467, Αγ. Παρασκευή, 153 42, ΑΘΗΝΑ/Τηλ. (01) 6504800-24 FAX (01) 6514825
e-mail: doxiadis@teublima.gr
LDK ΛΔΚ - ΣΥΜΒΟΥΛΟΙ ΤΕΧΝΙΚΩΝ ΚΑΙ ΑΝΑΠΤΥΞΙΑΚΩΝ ΕΡΓΩΝ
ΛΔΚ
ΣΤΛ ΤΡΑΝΤΑΝΤΟΥΝΟΥ 7, 115 41, ΑΘΗΝΑ/Τηλ. (01) 6920600 FAX (01) 6917001

ΣΤΑΔΙΟ ΜΕΛΕΤΗΣ : ΚΑΤΑΣΚΕΥΑΣΤΙΚΕΣ ΛΕΠΤΟΜΕΡΕΙΕΣ

ΤΙΤΛΟΣ :

ΣΥΝΔΕΤΗΡΙΟΙ ΔΟΚΟΙ ΣΕ ΟΠΤΟΠΛΙΝΘΟΔΟΜΕΣ
3ου ΟΡΟΦΟΥ ΚΑΤΩ ΑΠΟ ΜΕΤΑΛΛΙΚΗ ΣΤΕΓΗ

κωδικός φακέλου	Ε Λ Λ 3 4 6 5		μορφές	Α3	ΚΛΙΜΑΚΑ 1 : 20
ΜΕΛΕΤΗ :	Σ. ΜΟΥΖΑΚΗΣ	11.04.00			ΑΡΙΘΜΟΣ ΣΧΕΔΙΟΥ
ΣΧΕΔΙΑΣΗ :	Ο. ΤΖΑΝΕΤΟΥ	11.04.00			WA 0 0 0 5 — 0 0
ΕΛΕΓΧΟΣ :	Α. ΔΡΑΣΙΝΟΥ	11.04.00			

ΕΓΚΡΙΣΗ

Υπογραφή

ΣΦΡΑΓΙΔΑ ΜΕΛΕΤΗΤΗ

ΣΗΜΕΙΩΣΗ :
ΤΟ ΣΥΝΔΕΤΗΡΙΟ ΔΟΚΑΡΙ ΠΟΙΚΙΛΕΙ ΑΠΟ 320 ΕΩΣ 430cm
ΩΣΤΕ ΝΑ ΜΕΝΕΙ ΑΚΕΡΑΙΟΣ ΑΡΙΘΜΟΣ ΤΟΥΒΛΩΝ

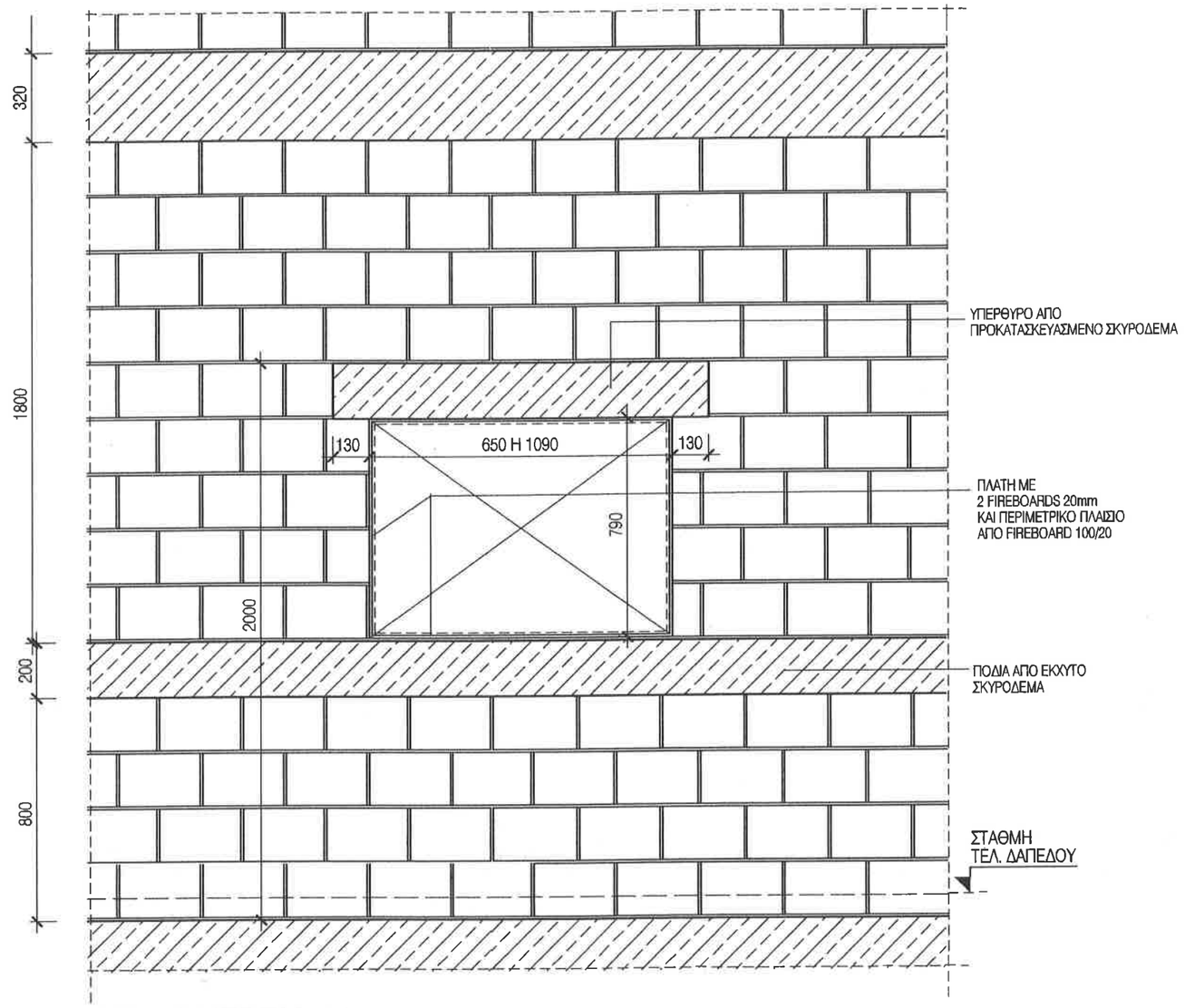

ΛΕΠΤΟΜΕΡΕΙΑ 01

ΠΥΡΟΣΒΕΣΤΙΚΗ ΦΩΛΕΑ
ΣΕ ΤΟΙΧΟΠΟΙΙΑ

ΣΗΜΕΙΩΣΗ :

1. ΟΛΕΣ ΟΙ ΔΙΑΣΤΑΣΕΙΣ ΕΙΝΑΙ ΣΕ χλστ.
2. ΤΑ ΜΕΤΑΛΛΙΚΑ ΣΤΟΙΧΕΙΑ ΓΑΛΒΑΝΙΣΜΕΝΑ ΕΝ ΘΕΡΜΩ.
3. ΓΙΑ ΤΙΣ ΤΟΙΧΟΠΟΙΙΕΣ ΙΣΧΥΕΙ Ο Ν.Ε.Α.Κ. 95 4.2
4. Η ΚΑΤΑΣΚΕΥΗ ΤΗΣ ΤΟΙΧΟΠΟΙΙΑΣ ΚΑΤΑ DIN 1053 ΜΕΡΟΣ Ι
5. ΟΠΤΟΠΛΙΝΘΟΙ ΚΑΤΑΚΟΡΥΦΩΝ ΟΠΩΝ ΚΑΤΑ DIN 105.
6. ΟΙ ΕΠΙΦΑΝΕΙΕΣ ΕΙΝΑΙ ΕΠΙΧΡΙΣΜΕΝΕΣ 20cm ΑΝΩ ΤΩΝ ΨΕΥΔΟΡΟΦΩΝ.

ΕΡΓΟΔΟΤΗΣ:
ΔΗΜΟΚΡΙΤΕΙΟ ΠΑΝΕΠΙΣΤΗΜΙΟ ΘΡΑΚΗΣ

ΕΡΓΟ:
ΚΤΙΡΙΑΚΕΣ ΕΓΚΑΤΑΣΤΑΣΕΙΣ ΤΜΗΜΑΤΩΝ
ΕΘΝΟΛΟΓΙΑΣ - ΙΣΤΟΡΙΑΣ ΚΑΙ ΦΙΛΟΛΟΓΙΑΣ

ΜΕΛΕΤΗΤΕΣ:
ΓΡΑΦΕΙΟ ΔΟΞΙΑΔΗ
ΣΥΜΒΟΥΛΟΙ ΓΙΑ ΑΝΑΠΤΥΞΗ ΚΑΙ ΟΙΚΙΣΤΙΚΗ Α.Ε.
Λ. Αλεξανδρείας 187, Αγ. Παρασκευή, 153 43, ΑΘΗΝΑ/Ελλ. (01) 6018860-74 FAX (01) 6018875
e-mail: doxiadis@hellenic.gr

LDK ΛΔΚ - ΣΥΜΒΟΥΛΟΙ ΤΕΧΝΙΚΩΝ ΚΑΙ ΑΝΑΠΤΥΞΙΑΚΩΝ ΕΡΓΩΝ
ΣΤΣ. ΤΡΑΝΤΑΜΑΝΝΟΥ 7, 115 01, ΑΘΗΝΑ/Ελλ. (01) 6928800 FAX (01) 6917991

ΣΤΑΔΙΟ ΜΕΛΕΤΗΣ : ΚΑΤΑΣΚΕΥΑΣΤΙΚΕΣ ΛΕΠΤΟΜΕΡΕΙΕΣ

ΤΙΤΛΟΣ:
ΤΥΠΙΚΗ ΚΑΤΑΣΚΕΥΗ
ΠΥΡΟΣΒΕΣΤΙΚΗΣ ΦΩΛΕΑΣ

κωδικός σχεδίου	Ε Λ Λ 3 4 6 5		μέγεθος A3	ΚΛΙΜΑΚΑ 1 : 20
ΜΕΛΕΤΗ:	Σ. ΜΟΥΖΑΚΗΣ	11.04.00		ΑΡΙΘΜΟΣ ΣΧΕΔΙΟΥ
ΣΧΕΔΙΑΣΗ:	Ο. ΤΖΑΝΕΤΟΥ	11.04.00		WA 0 0 0 6 — 0 0
ΕΛΕΓΧΟΣ:	Α. ΔΡΑΣΙΝΟΥ	11.04.00		

ΕΓΚΡΙΣΗ

Υπογραφή

ΣΦΡΑΓΙΔΑ ΜΕΛΕΤΗΤΗ

COPYRIGHT OF DOXIADIS ASSOCIATES S.A.

ΣΗΜΕΙΩΣΗ :
ΤΟ ΣΥΝΔΕΤΗΡΙΟ ΔΟΚΑΡΙ ΠΟΙΚΙΛΕΙ ΑΠΟ 320 ΕΩΣ 430cm
ΩΣΤΕ ΝΑ ΜΕΝΕΙ ΑΚΕΡΑΙΟΣ ΑΡΙΘΜΟΣ ΤΟΥΒΛΩΝ

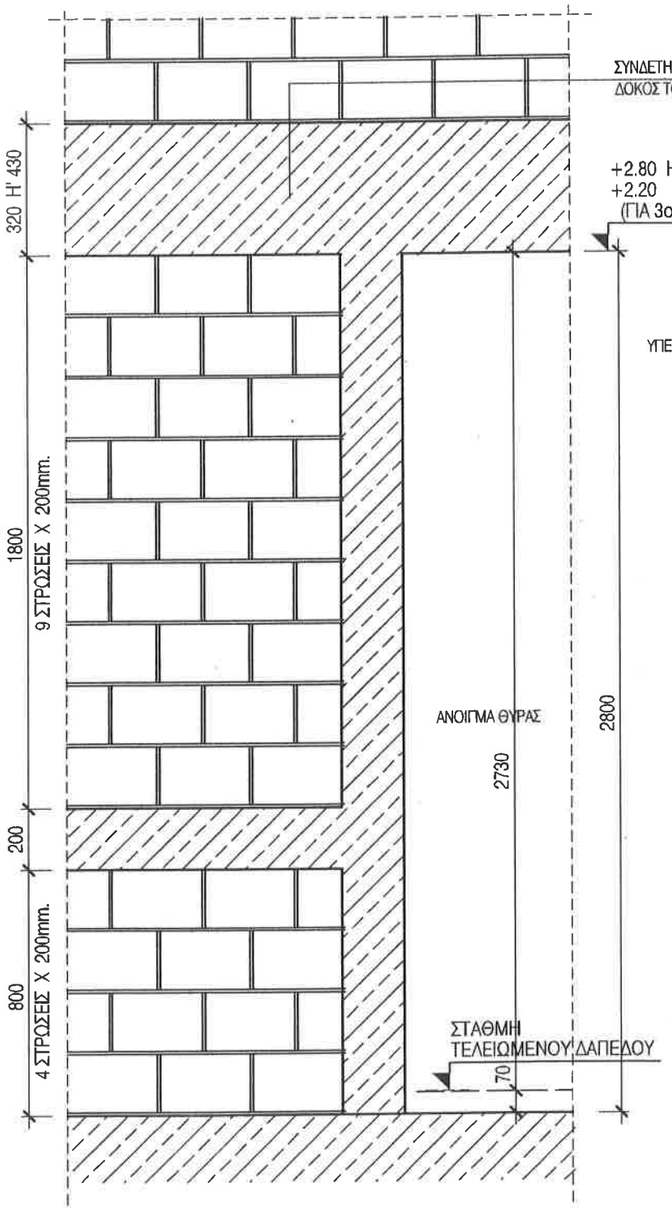

ΛΕΠΤΟΜΕΡΕΙΑ 01

ΤΥΠΙΚΗ ΟΨΗ ΓΙΑ ΥΨΟΣ ΘΥΡΑΣ 2.80
ΠΑΧΟΣ ΤΟΙΧΟΥ 20 ΚΑΙ 30cm

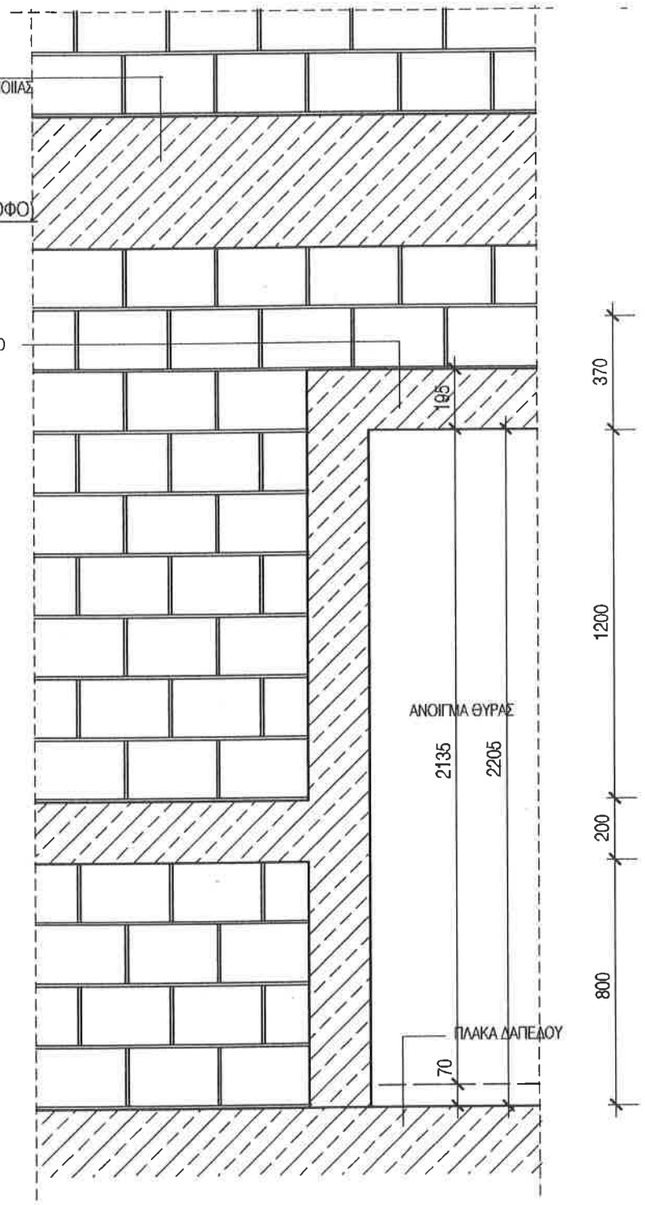

ΛΕΠΤΟΜΕΡΕΙΑ 02

ΤΥΠΙΚΗ ΟΨΗ ΓΙΑ ΥΨΟΣ ΘΥΡΑΣ 2.205
ΠΑΧΟΣ ΤΟΙΧΟΥ 20 ΚΑΙ 30cm

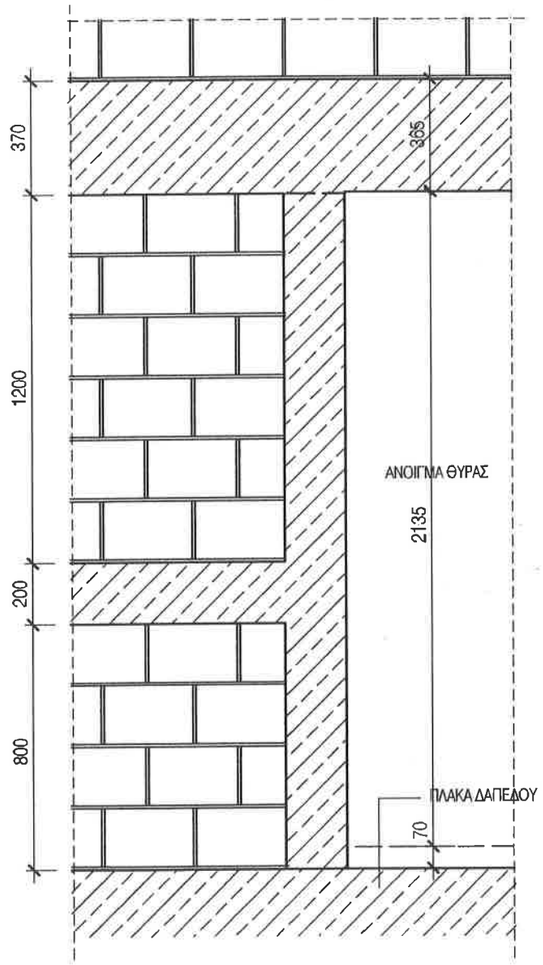

ΛΕΠΤΟΜΕΡΕΙΑ 03

ΤΥΠΙΚΗ ΟΨΗ ΓΙΑ ΥΨΟΣ ΘΥΡΑΣ 2.205
3ου ΟΡΟΦΟΥ

ΣΗΜΕΙΩΣΗ :

1. ΟΛΕΣ ΟΙ ΔΙΑΣΤΑΣΕΙΣ ΕΙΝΑΙ ΣΕ χλστ.
2. ΤΑ ΜΕΤΑΛΛΙΚΑ ΣΤΟΙΧΕΙΑ ΓΑΛΒΑΝΙΣΜΕΝΑ ΕΝ ΘΕΡΜΩ.
3. ΠΑ ΤΙΣ ΤΟΙΧΟΠΟΙΙΕΣ ΙΣΧΥΕΙ Ο Ν.Ε.Α.Κ. 95 4.2
4. Η ΚΑΤΑΣΚΕΥΗ ΤΗΣ ΤΟΙΧΟΠΟΙΙΑΣ ΚΑΤΑ DIN 1053 ΜΕΡΟΣ Ι
5. ΟΠΤΟΠΛΙΝΘΟΙ ΚΑΤΑΚΟΡΥΦΩΝ ΟΠΩΝ ΚΑΤΑ DIN 105.
6. ΟΙ ΕΠΙΦΑΝΕΙΕΣ ΕΙΝΑΙ ΕΠΙΧΡΙΣΜΕΝΕΣ 20cm ΑΝΩ ΤΩΝ ΨΕΥΔΟΡΟΦΩΝ.

ΕΡΓΟΔΟΤΗΣ: **ΔΗΜΟΚΡΙΤΕΙΟ ΠΑΝΕΠΙΣΤΗΜΙΟ ΘΡΑΚΗΣ**

ΕΡΓΟ: ΚΤΙΡΙΑΚΕΣ ΕΓΚΑΤΑΣΤΑΣΕΙΣ ΤΜΗΜΑΤΩΝ ΕΘΝΟΛΟΓΙΑΣ - ΙΣΤΟΡΙΑΣ ΚΑΙ ΦΙΛΟΛΟΓΙΑΣ

ΜΕΛΕΤΗΤΕΣ:
ΓΡΑΦΕΙΟ ΔΟΞΙΑΔΗ
ΣΥΜΒΟΥΛΟΙ ΓΙΑ ΑΝΑΠΤΥΞΗ ΚΑΙ ΟΙΚΙΣΤΙΚΗ Α.Ε.
Α.Μεταξουργείο 487, Αγ. Παρασκευή, 153 42, ΑΘΗΝΑ(Ντ.Ρ.), (Ρ1) 6019880-74 FAX (Ρ1) 6019875
e-mail: doxiadis@technet.gr
LDK ΛΔΚ - ΣΥΜΒΟΥΛΟΙ ΤΕΧΝΙΚΩΝ ΚΑΙ ΑΝΑΠΤΥΞΙΑΚΩΝ ΕΡΓΩΝ
ΛΔΚ 221, ΤΡΑΝΤΑΦΥΛΛΟΥ 7, 113-65, ΑΘΗΝΑ(Ντ.Ρ.), (Ρ1) 6828800 FAX (Ρ1) 8817681

ΣΤΑΔΙΟ ΜΕΛΕΤΗΣ : ΚΑΤΑΣΚΕΥΑΣΤΙΚΕΣ ΛΕΠΤΟΜΕΡΕΙΕΣ

ΤΙΤΛΟΣ:
ΣΥΝΔΕΤΗΡΙΟΙ ΔΟΚΟΙ ΣΕ ΟΠΤΟΠΛΙΝΘΟΔΟΜΕΣ
ΑΝΟΙΓΜΑΤΑ ΤΟΙΧΟΠΟΙΙΑΣ ΟΠΤΟΠΛΙΝΘΟΔΟΜΗΣ
DIN 109

κωδικός φακέλου	Ε Λ Λ 3 4 6 5		μορφή	Α3	ΚΛΙΜΑΚΑ 1 : 20
ΜΕΛΕΤΗ:	υπογρ. Σ. ΜΟΥΖΑΚΗΣ	ημερομηνία 11.04.00	υπογραφή		ΑΡΙΘΜΟΣ ΣΧΕΔΟΥ
ΣΧΕΔΙΑΣΗ:	υπογρ. Ο. ΤΖΑΝΕΤΟΥ	ημερομηνία 11.04.00	υπογραφή		WA 0 0 0 7 — 0 0
ΕΛΕΓΧΟΣ:	υπογρ. Α. ΔΡΑΖΙΝΟΥ	ημερομηνία 11.04.00	υπογραφή		

ΕΠΙΚΡΙΣΗ

Υπογραφή

ΣΦΡΑΓΙΔΑ ΜΕΛΕΤΗΤΗ

COPYRIGHT DE DOXIADIS ASSOCIATES S.A.

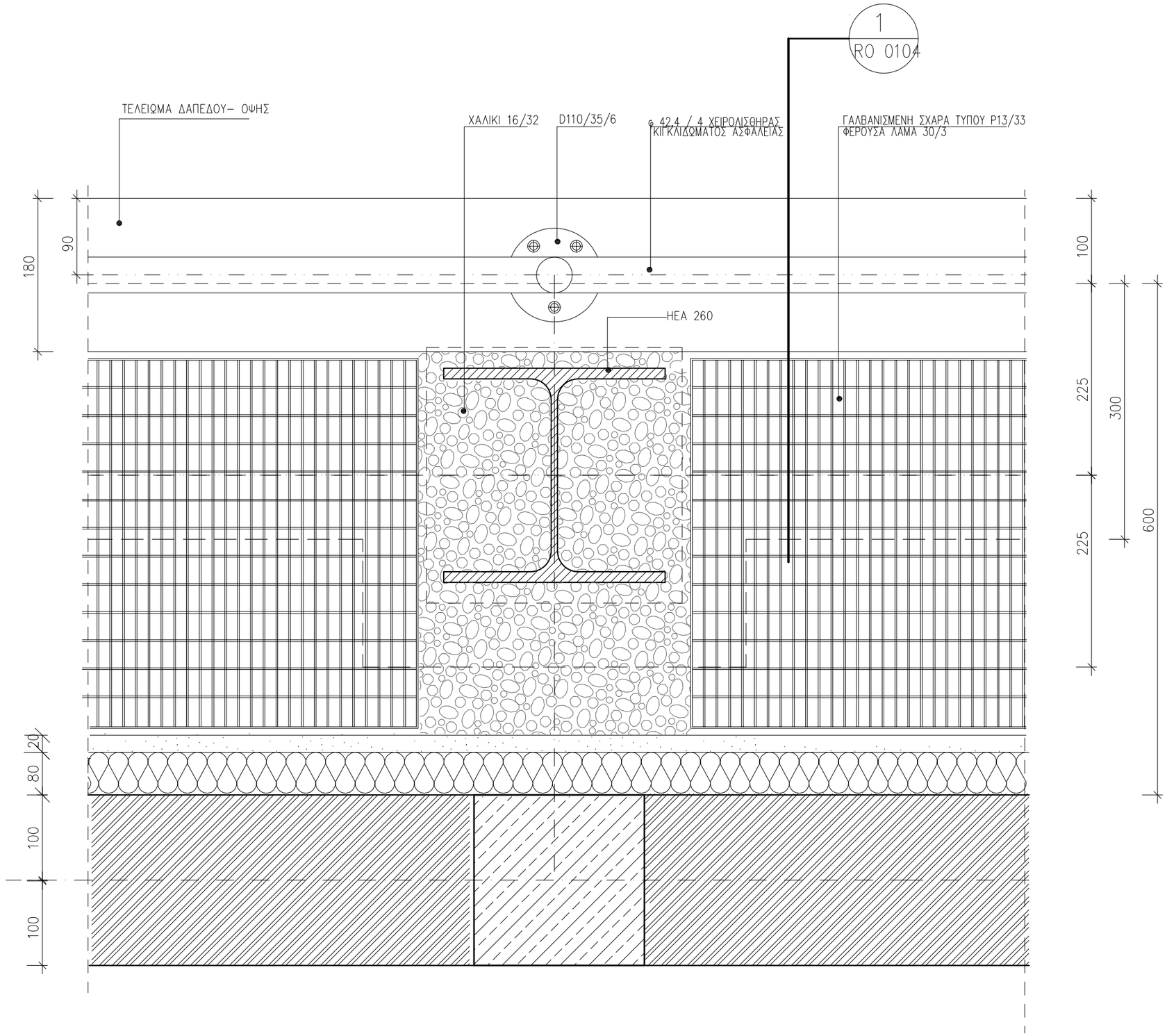

ΛΕΠΤΟΜΕΡΕΙΑ 01

ΣΗΜΕΙΩΣΗ :

1. ΟΛΕΣ ΟΙ ΔΙΑΣΤΑΣΕΙΣ ΕΙΝΑΙ ΣΕ χλοτ.
2. ΤΑ ΜΕΤΑΛΛΙΚΑ ΣΤΟΙΧΕΙΑ ΓΑΛΒΑΝΙΣΜΕΝΑ ΕΝ ΘΕΡΜΩ.
3. Η ΚΑΤΑΣΚΕΥΗ ΤΩΝ ΕΛΑΦΡΩΝ ΤΟΙΧΩΝ ΣΥΜΦΩΝΑ ΜΕ ΤΟ DIN 4103
4. Η ΚΑΤΑΣΚΕΥΗ ΤΩΝ ΓΥΨΟΠΕΤΑΣΜΑΤΩΝ ΣΥΜΦΩΝΑ ΜΕ ΤΑ DIN 18180, 18181, 18182, 18183.
5. ΤΟ ΜΟΝΩΤΙΚΟ ΥΛΙΚΟ ΟΡΥΚΤΩΝ ΙΝΩΝ ΣΥΜΦΩΝΑ ΜΕ ΤΟ DIN 18165 ΜΕΡΟΣ 1.ΠΟΙΟΤΗΤΑ S,ΣΗΜΕΙΟ ΤΗΞΗΣ>1000°C ΚΑΤΗΓΟΡΙΑ ΥΛΙΚΟΥ A ΚΑΤΑ DIN 4102.
6. Η ΠΙΣΤΟΠΟΙΗΣΗ ΤΩΝ ΤΟΙΧΩΝ ΓΙΑ ΠΥΡΑΣΦΑΛΕΙΑ ΚΑΤΑ DIN 4102 ΚΑΙ ΑΡΙΘΜΟ ΠΙΣΤΟΠΟΙΗΤΙΚΟΥ.
7. Η ΠΙΣΤΟΠΟΙΗΣΗ ΤΩΝ ΤΟΙΧΩΝ ΓΙΑ ΗΧΟΜΟΝΩΣΗ ΚΑΤΑ DIN 4109 ΚΑΙ ΑΡΙΘΜΟ ΠΙΣΤΟΠΟΙΗΤΙΚΟΥ.
8. ΓΙΑ ΤΙΣ ΤΟΙΧΟΠΟΙΙΕΣ ΙΣΧΥΕΙ Ο Ν.Ε.Α.Κ. 95 4.2
9. Η ΚΑΤΑΣΚΕΥΗ ΤΗΣ ΤΟΙΧΟΠΟΙΙΑΣ ΚΑΤΑ DIN 1053 ΜΕΡΟΣ I
10. ΟΠΤΟΠΛΙΝΘΟΙ ΚΑΤΑΚΟΡΥΦΩΝ ΟΠΩΝ ΚΑΤΑ DIN 105.
11. ΟΙ ΕΠΙΦΑΝΕΙΕΣ ΕΙΝΑΙ ΕΠΙΧΡΙΣΜΕΝΕΣ 20cm ΑΝΩ ΤΩΝ ΨΕΥΔΟΡΟΦΩΝ.

ΕΡΓΟΔΟΤΗΣ :
ΔΗΜΟΚΡΙΤΕΙΟ ΠΑΝΕΠΙΣΤΗΜΙΟ ΘΡΑΚΗΣ

ΕΡΓΟ :
ΚΤΙΡΙΑΚΕΣ ΕΓΚΑΤΑΣΤΑΣΕΙΣ ΤΜΗΜΑΤΩΝ ΕΘΝΟΛΟΓΙΑΣ – ΙΣΤΟΡΙΑΣ ΚΑΙ ΦΙΛΟΛΟΓΙΑΣ

ΜΕΛΕΤΗΤΕΣ :

ΓΡΑΦΕΙΟ ΔΟΞΙΑΔΗ
ΣΥΜΒΟΥΛΟΙ ΓΙΑ ΑΝΑΠΤΥΞΗ ΚΑΙ ΟΙΚΙΣΤΙΚΗ Α.Ε.
Λ. Μεσογείων 487, Αγ. Παρασκευή, 153 43, ΑΘΗΝΑ / Τηλ. (01) 6068700 FAX (01) 6068797
e-mail: doxiadis@doxiadis.com

LDK ΛΔΚ – ΣΥΜΒΟΥΛΟΙ ΤΕΧΝΙΚΩΝ ΚΑΙ ΑΝΑΠΤΥΞΙΑΚΩΝ ΕΡΓΩΝ
ΛΔΚ
ΠΑΡΟΔΟΣ ΘΗΒΑΙΔΟΣ 21, 14510, ΚΗΦΙΣΙΑ/ Τηλ. (01) 8196700 FAX (01) 8196709
e-mail: main@ldk.gr

ΕΠΙΚΑΙΡΟΠΟΙΗΣΗ ΜΕΛΕΤΗΣ:

Χ. ΜΑΡΑΒΕΑΣ & ΣΥΝΕΡΓΑΤΕΣ Ι.Κ.Ε.
ΣΥΜΒΟΥΛΟΙ ΜΗΧΑΝΙΚΟΙ & ΑΡΧΙΤΕΚΤΟΝΕΣ
ΜΕΤΣΟΒΟΥ 11, ΑΘΗΝΑ 106 82
ΤΗΛ.: 210 82 23 402, 210 88 42 905, FAX: 210 88 22 685
www.maraveas.gr, e-mail: info@maraveas.gr

ΤΕΧΝΙΚΗ ΕΤΑΙΡΕΙΑ ΗΛΕΚΤΡΟΛΟΓΩΝ ΜΗΧ/ΚΩΝ
Δ.Τ. ΤΕΗΜ Ε.Π.Ε.
ΣΤΟΥΡΝΑΡΑ 51, ΑΘΗΝΑ 10432 – 2105232493

ΣΤΑΔΙΟ ΜΕΛΕΤΗΣ : ΚΑΤΑΣΚΕΥΑΣΤΙΚΕΣ ΛΕΠΤΟΜΕΡΕΙΕΣ

ΤΙΤΛΟΣ :

ΑΝΑΤΟΛΙΚΟΣ ΤΟΙΧΟΣ 3ου ΟΡΟΦΟΥ
ΟΡΙΖΟΝΤΙΑ ΤΟΜΗ

κωδικός εργου	ΕΛΛ3465		μεγεθος A3	ΚΛΙΜΑΚΑ 1 : 5	
ΜΕΛΕΤΗ :	ονομα	ημερομηνια 19.05.17	υπογραφη	ΑΡΙΘΜΟΣ ΣΧΕΔΙΟΥ	
ΣΧΕΔΙΑΣΗ :	ονομα	ημερομηνια 19.05.17	υπογραφη	κατηγορία: WA	αριθμός σχεδίου: 0008	αναθεωρηση: 00
ΕΛΕΓΧΟΣ :	ονομα	ημερομηνια 19.05.17	υπογραφή			

ΕΓΚΡΙΣΗ

Υπογραφη

ΣΦΡΑΓΙΔΑ ΜΕΛΕΤΗΤΗ ΕΠΙΚΑΙΡΟΠΟΙΗΣΗΣ ΜΕΛΕΤΗΣ

COPYRIGHT OF DOXIADIS ASSOCIATES S.A.

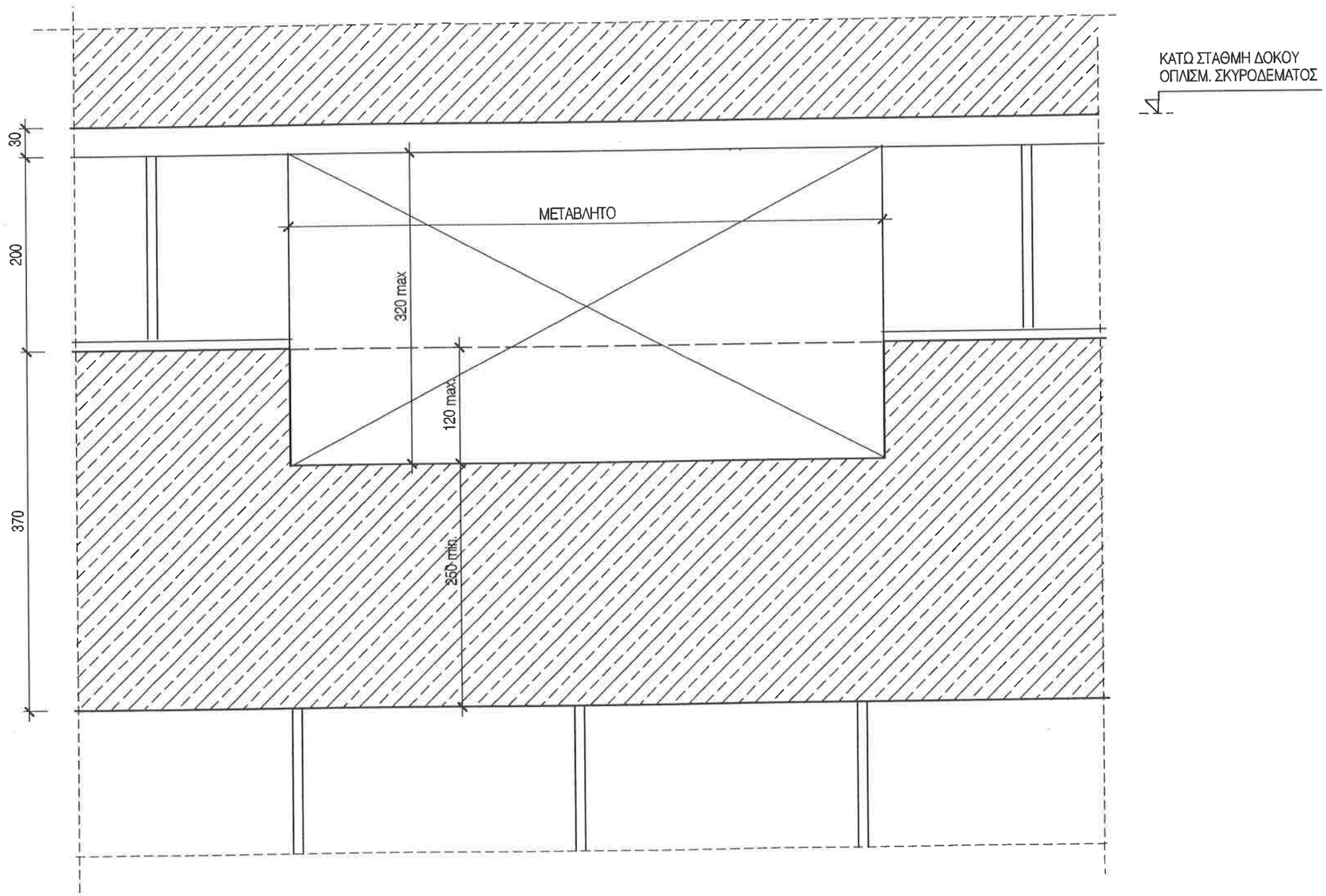

ΛΕΠΤΟΜΕΡΕΙΑ 01

ΚΑΤΑΚΟΡΥΦΗ ΤΟΜΗ

ΣΗΜΕΙΩΣΗ :

1. ΟΛΕΣ ΟΙ ΔΙΑΣΤΑΣΕΙΣ ΕΙΝΑΙ ΣΕ χλστ.
2. ΤΑ ΜΕΤΑΛΛΙΚΑ ΣΤΟΙΧΕΙΑ ΓΑΛΒΑΝΙΣΜΕΝΑ ΕΝ ΘΕΡΜΩ.
3. ΠΑ ΤΙΣ ΤΟΙΧΟΠΟΙΙΕΣ ΙΣΧΥΕΙ Ο Ν.Ε.Α.Κ. 95 4.2
4. Η ΚΑΤΑΣΚΕΥΗ ΤΗΣ ΤΟΙΧΟΠΟΙΙΑΣ ΚΑΤΑ DIN 1053 ΜΕΡΟΣ Ι
5. ΟΠΤΟΠΛΙΝΘΟΙ ΚΑΤΑΚΟΡΥΦΩΝ ΟΠΩΝ ΚΑΤΑ DIN 105.
6. ΟΙ ΕΠΙΦΑΝΕΙΕΣ ΕΙΝΑΙ ΕΠΙΧΡΙΣΜΕΝΕΣ 20cm ΑΝΩ ΤΩΝ ΨΕΥΔΟΡΟΦΩΝ.

ΕΡΓΟΔΟΤΗΣ:
ΔΗΜΟΚΡΙΤΕΙΟ ΠΑΝΕΠΙΣΤΗΜΙΟ ΘΡΑΚΗΣ

ΕΡΓΟ:
ΚΤΙΡΙΑΚΕΣ ΕΓΚΑΤΑΣΤΑΣΕΙΣ ΤΜΗΜΑΤΩΝ ΕΘΝΟΛΟΓΙΑΣ - ΙΣΤΟΡΙΑΣ ΚΑΙ ΦΙΛΟΛΟΓΙΑΣ

ΜΕΛΕΤΗΤΕΣ:
ΓΡΑΦΕΙΟ ΔΟΞΙΑΔΗ
ΣΥΜΒΟΥΛΟΙ ΓΙΑ ΑΝΑΠΤΥΞΗ ΚΑΙ ΟΙΚΙΣΤΙΚΗ Α.Ε.
Α. Μακεδονίας 46Σ, Αγ. Παρασκευή, 153 42, ΑΘΗΝΑ/Τηλ. (01)6396800-74 FAX (01) 6016076
e-mail: doxiadis@tanet.net.gr

LDK ΛΔΚ - ΣΥΜΒΟΥΛΟΙ ΤΕΧΝΙΚΩΝ ΚΑΙ ΑΝΑΠΤΥΞΙΑΚΩΝ ΕΡΓΩΝ
ΛΔΚ
ΣΤΣ. ΤΡΙΑΝΤΑΦΥΛΛΟΥ 7, 113 01, ΑΘΗΝΑ/Τηλ. (01) 8655660 FAX (01) 8651785

ΣΤΑΔΙΟ ΜΕΛΕΤΗΣ: ΚΑΤΑΣΚΕΥΑΣΤΙΚΕΣ ΛΕΠΤΟΜΕΡΕΙΕΣ

ΤΙΤΛΟΣ:
ΔΙΟΔΟΣ ΑΕΡΑΓΩΓΩΝ ΣΕ ΤΟΙΧΟΠΟΙΙΕΣ
ΚΑΤΑΚΟΡΥΦΗ ΤΟΜΗ

κωδικοφόρος	Ε Λ Λ 3 4 6 5		μορφή A3	ΚΛΙΜΑΚΑ	1 : 5
ΜΕΛΕΤΗ:	Σ. ΜΟΥΖΑΚΗΣ	11.04.00		ΑΡΙΘΜΟΣ ΣΧΕΔΙΟΥ	
ΣΧΕΔΙΑΣΗ:	Ο.ΤΖΑΝΕΤΟΥ	11.04.00		WA 0 0 0 9	0 0
ΕΛΕΓΧΟΣ:	Α. ΔΡΑΖΙΝΟΥ	11.04.00			

ΕΠΙΧΡΙΣΗ

Υπογραφή

ΣΦΡΑΓΙΔΑ ΜΕΛΕΤΗΤΗ

COPYRIGHT OF DOXIADIS ASSOCIATES

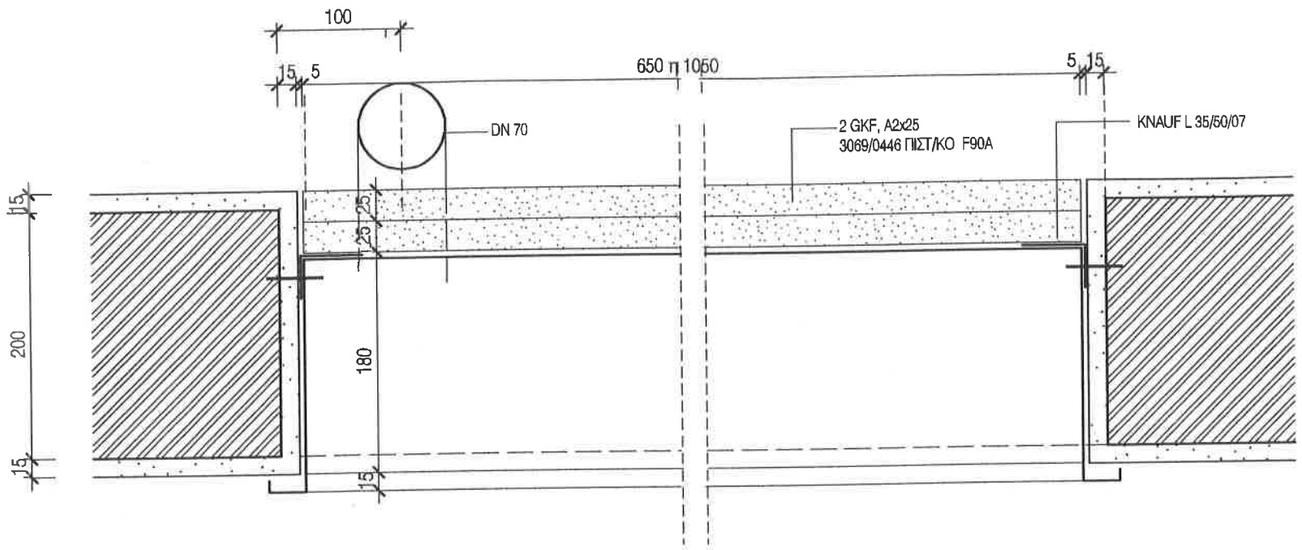

ΛΕΠΤΟΜΕΡΕΙΑ 01

Π.Φ. ΣΕ ΦΡΕΑΡ Η' ΣΕΠΕ

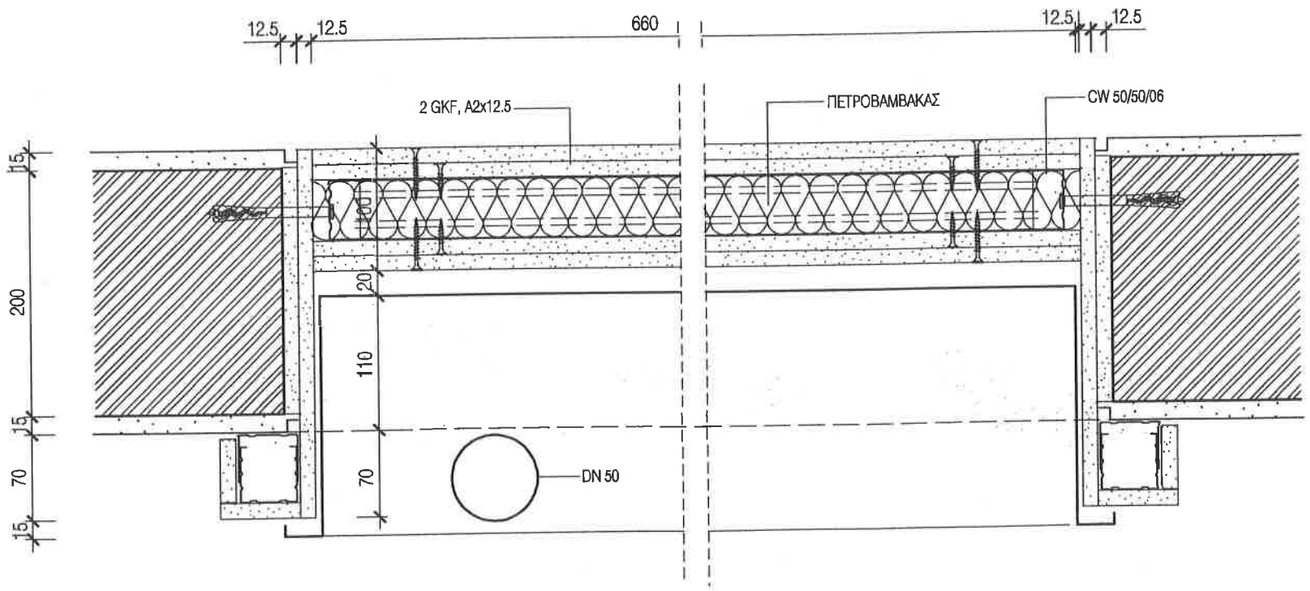

ΛΕΠΤΟΜΕΡΕΙΑ 02

Π.Φ. ΜΕ ΤΡΟΦΟΔΟΣΙΑ ΑΠΟ
ΕΠΑΝΩ Η'ΚΑΤΩ

ΣΗΜΕΙΩΣΗ :

1. ΟΛΕΣ ΟΙ ΔΙΑΣΤΑΣΕΙΣ ΕΙΝΑΙ ΣΕ χλστ.
2. ΤΑ ΜΕΤΑΛΛΙΚΑ ΣΤΟΙΧΕΙΑ ΓΑΛΒΑΝΙΣΜΕΝΑ ΕΝ ΘΕΡΜΩ.
3. Η ΚΑΤΑΣΚΕΥΗ ΤΩΝ ΕΛΑΦΡΩΝ ΤΟΙΧΩΝ ΣΥΜΦΩΝΑ ΜΕ ΤΟ DIN 4103
4. Η ΚΑΤΑΣΚΕΥΗ ΤΩΝ ΓΥΨΟΠΕΤΑΣΜΑΤΩΝ ΣΥΜΦΩΝΑ ΜΕ ΤΑ DIN 18180, 18181, 18182, 18183.
5. ΤΟ ΜΟΝΩΤΙΚΟ ΥΛΙΚΟ ΟΡΥΚΤΩΝ ΙΝΩΝ ΣΥΜΦΩΝΑ ΜΕ ΤΟ DIN 18165 ΜΕΡΟΣ 1. ΠΟΙΟΤΗΤΑ S, ΣΗΜΕΙΟ ΤΗΞΗΣ >1000° C ΚΑΤΗΓΟΡΙΑ ΥΛΙΚΟΥ A ΚΑΤΑ DIN 4102.
6. Η ΠΙΣΤΟΠΟΙΗΣΗ ΤΩΝ ΤΟΙΧΩΝ ΠΑ ΠΥΡΑΣΦΑΛΕΙΑ ΚΑΤΑ DIN 4102 ΚΑΙ ΑΡΙΘΜΟ ΠΙΣΤΟΠΟΙΗΤΙΚΟΥ.
7. Η ΠΙΣΤΟΠΟΙΗΣΗ ΤΩΝ ΤΟΙΧΩΝ ΠΑ ΗΧΟΜΟΝΩΣΗ ΚΑΤΑ DIN 4109 ΚΑΙ ΑΡΙΘΜΟ ΠΙΣΤΟΠΟΙΗΤΙΚΟΥ.

ΕΠΤΟΔΟΤΗΣ:
ΔΗΜΟΚΡΙΤΕΙΟ ΠΑΝΕΠΙΣΤΗΜΙΟ ΘΡΑΚΗΣ

ΕΡΓΟ:
ΚΤΙΡΙΑΚΕΣ ΕΓΚΑΤΑΣΤΑΣΕΙΣ ΤΜΗΜΑΤΩΝ ΕΘΝΟΛΟΓΙΑΣ - ΙΣΤΟΡΙΑΣ ΚΑΙ ΦΙΛΟΛΟΓΙΑΣ

ΜΕΛΕΤΗΤΕΣ:
ΓΡΑΦΕΙΟ ΔΟΞΙΑΔΗ
ΣΥΜΒΟΥΛΟΙ ΓΙΑ ΑΝΑΠΤΥΞΗ ΚΑΙ ΟΙΚΙΣΤΙΚΗ Α.Ε.
Λ. Μακρυγιάννη 487, Αγ. Παρασκευή, 153 42, ΑΘΗΝΑ/Τηλ. (01) 6515860-74 FAX (01) 6515875
e-mail: doxiadis@tellink.gr
LDK ΛΔΚ - ΣΥΜΒΟΥΛΟΙ ΤΕΧΝΙΚΩΝ ΚΑΙ ΑΝΑΠΤΥΞΙΑΚΩΝ ΕΡΓΩΝ
ΛΔΚ
Δ/ΝΣ. ΤΡΑΝΤΑΦΥΛΛΟΥ 7, 115 06, ΑΘΗΝΑ/Τηλ. (01) 6929810 FAX (01) 6917891

ΣΤΑΔΙΟ ΜΕΛΕΤΗΣ: **ΚΑΤΑΣΚΕΥΑΣΤΙΚΕΣ ΛΕΠΤΟΜΕΡΕΙΕΣ**

ΤΙΤΛΟΣ:
**ΠΥΡΟΣΒΕΣΤΙΚΗ ΦΩΛΕΑ ΚΑΙ Σ.Ε.Π.Ε.
ΣΕ ΟΠΤΟΠΛΙΝΘΟΔΟΜΕΣ 20cm
ΟΡΙΖΟΝΤΙΕΣ ΤΟΜΕΣ**

κωδικός φακέλου	Ε Λ Λ 3 4 6 5			μεγέθος A3	ΚΛΙΜΑΚΑ 1:5
ΜΕΛΕΤΗ:	Σ. ΝΟΥΣΑΚΗΣ	11.04.00			ΑΡΙΘΜΟΣ ΣΧΕΔΙΟΥ
ΣΧΕΔΙΑΣΗ:	Ο.ΤΣΑΝΕΤΟΥ	11.04.00			WA 0 1 0 1 0 0
ΕΛΕΓΧΟΣ:	Α. ΔΡΑΖΙΝΟΥ	11.04.00			

ΕΓΚΡΙΣΗ

Υπογραφή

ΣΦΡΑΓΙΔΑ ΜΕΛΕΤΗΤΗ

COPYRIGHT OF DOXIADIS ASSOCIATES S.A.

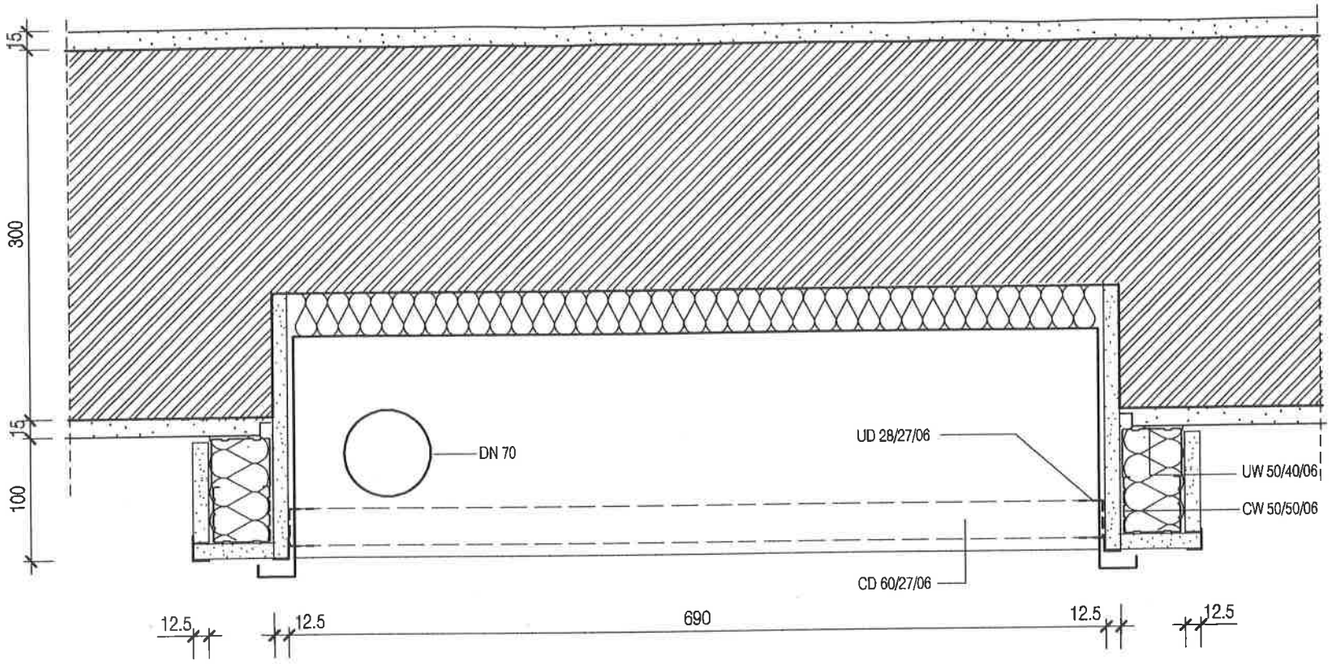

ΛΕΠΤΟΜΕΡΕΙΑ 01

Π.Φ. ΣΕ ΤΟΙΧΟ ΚΛΙΜΑΚΟΣΤΑΣΙΩΝ

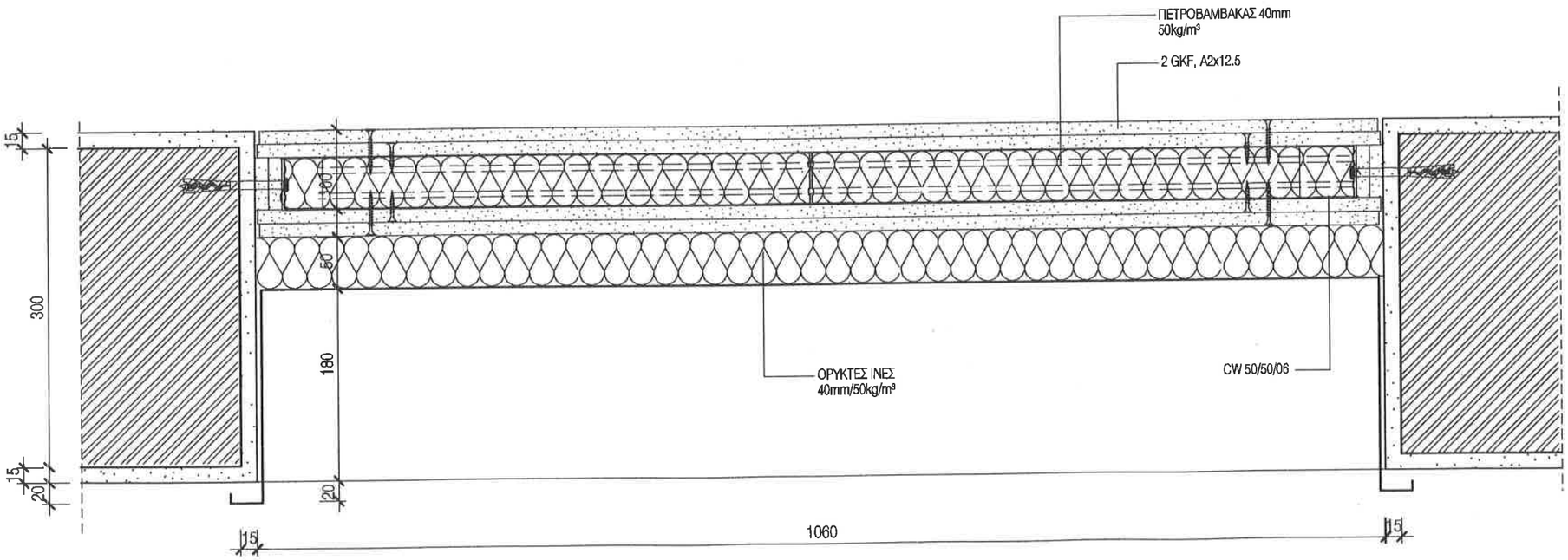

ΛΕΠΤΟΜΕΡΕΙΑ 02

Σ.Ε.Π.Ε. ΣΕ ΤΟΙΧΟ ΚΛΙΜΑΚΟΣΤΑΣΙΩΝ

ΣΗΜΕΙΩΣΗ :

1. ΟΛΕΣ ΟΙ ΔΙΑΣΤΑΣΕΙΣ ΕΙΝΑΙ ΣΕ χλστ.
2. ΤΑ ΜΕΤΑΛΛΙΚΑ ΣΤΟΙΧΕΙΑ ΓΑΛΒΑΝΙΣΜΕΝΑ ΕΝ ΘΕΡΜΩ.
3. Η ΚΑΤΑΣΚΕΥΗ ΤΩΝ ΕΛΑΦΡΩΝ ΤΟΙΧΩΝ ΣΥΜΦΩΝΑ ΜΕ ΤΟ DIN 4103
4. Η ΚΑΤΑΣΚΕΥΗ ΤΩΝ ΓΥΨΟΠΕΤΑΣΜΑΤΩΝ ΣΥΜΦΩΝΑ ΜΕ ΤΑ DIN 18180, 18181, 18182, 18183.
5. ΤΟ ΜΟΝΩΤΙΚΟ ΥΛΙΚΟ ΟΡΥΚΤΩΝ ΙΝΩΝ ΣΥΜΦΩΝΑ ΜΕ ΤΟ DIN 18165 ΜΕΡΟΣ 1. ΠΟΙΟΤΗΤΑ S, ΣΗΜΕΙΟ ΤΗΞΗΣ >1000° C ΚΑΤΗΓΟΡΙΑ ΥΛΙΚΟΥ A ΚΑΤΑ DIN 4102.
6. Η ΠΙΣΤΟΠΟΙΗΣΗ ΤΩΝ ΤΟΙΧΩΝ ΠΑ ΠΥΡΑΣΦΑΛΕΙΑ ΚΑΤΑ DIN 4102 ΚΑΙ ΑΡΙΘΜΟ ΠΙΣΤΟΠΟΙΗΤΙΚΟΥ.
7. Η ΠΙΣΤΟΠΟΙΗΣΗ ΤΩΝ ΤΟΙΧΩΝ ΠΑ ΗΧΟΜΟΝΩΣΗ ΚΑΤΑ DIN 4109 ΚΑΙ ΑΡΙΘΜΟ ΠΙΣΤΟΠΟΙΗΤΙΚΟΥ.

ΕΡΓΟΔΟΤΗΣ:
ΔΗΜΟΚΡΙΤΕΙΟ ΠΑΝΕΠΙΣΤΗΜΙΟ ΘΡΑΚΗΣ

ΕΡΓΟ:
ΚΤΙΡΙΑΚΕΣ ΕΓΚΑΤΑΣΤΑΣΕΙΣ ΤΜΗΜΑΤΩΝ ΕΘΝΟΛΟΓΙΑΣ - ΙΣΤΟΡΙΑΣ ΚΑΙ ΦΙΛΟΛΟΓΙΑΣ

ΜΕΛΕΤΗΤΕΣ:
ΓΡΑΦΕΙΟ ΔΟΞΙΑΔΗ
ΣΥΜΒΟΥΛΟΙ ΓΙΑ ΑΝΑΠΤΥΞΗ ΚΑΙ ΟΙΚΙΣΤΙΚΗ Α.Ε.
Α. Μακεδονίας 487, Αγ. Παρασκευή, 153 42, ΑΘΗΝΑ/ΤΗΛ. (01) 6018666-74 FAX (01) 6018676
e-mail: doxiadis@teknlink.gr

LDK ΛΔΚ - ΣΥΜΒΟΥΛΟΙ ΤΕΧΝΙΚΩΝ ΚΑΙ ΑΝΑΠΤΥΞΙΑΚΩΝ ΕΡΓΩΝ
ΛΔΚ
ΕΠ. ΤΡΑΝΕΣ ΑΘΗΝΑΣ 7, 115 21, ΑΘΗΝΑ/ΤΗΛ. (01) 6925600 FAX (01) 6917691

ΣΤΑΔΙΟ ΜΕΛΕΤΗΣ: ΚΑΤΑΣΚΕΥΑΣΤΙΚΕΣ ΛΕΠΤΟΜΕΡΕΙΕΣ

ΤΙΤΛΟΣ:
ΠΥΡΟΣΒΕΣΤΙΚΗ ΦΩΛΕΑ ΚΑΙ Σ.Ε.Π.Ε. ΣΕ ΤΟΙΧΟ ΚΛΙΜΑΚΟΣΤΑΣΙΩΝ ΟΡΙΖΟΝΤΙΕΣ ΤΟΜΕΣ

κωδικός φάκελου	Ε Λ Λ 3 4 6 5		μορφές	Α3	ΚΛΙΜΑΚΑ 1 : 5
ΜΕΛΕΤΗ:	ονομ. Σ. ΜΟΥΖΑΚΗΣ	ημερομ. 11.04.00			ΑΡΙΘΜΟΣ ΣΧΕΔΙΟΥ
ΣΧΕΔΙΑΣΗ:	ονομ. Ο.ΤΖΑΝΕΤΟΥ	ημερομ. 11.04.00			κωδικός WA 0 1 0 2 — αριθμός σχεδίου 0 0
ΕΛΕΓΧΟΣ:	ονομ. Α. ΔΡΑΖΙΝΟΥ	ημερομ. 11.04.00			

ΕΠΙΧΡΙΣΗ

Υπογραφή

ΣΦΡΑΓΙΔΑ ΜΕΛΕΤΗΤΗ

COPYRIGHT OF DOXIADIS ASSOCIATES S.A.

ΤΟΙΧΟΣ ΓΥΨΟΣΑΝΙΔΩΝ 100mm

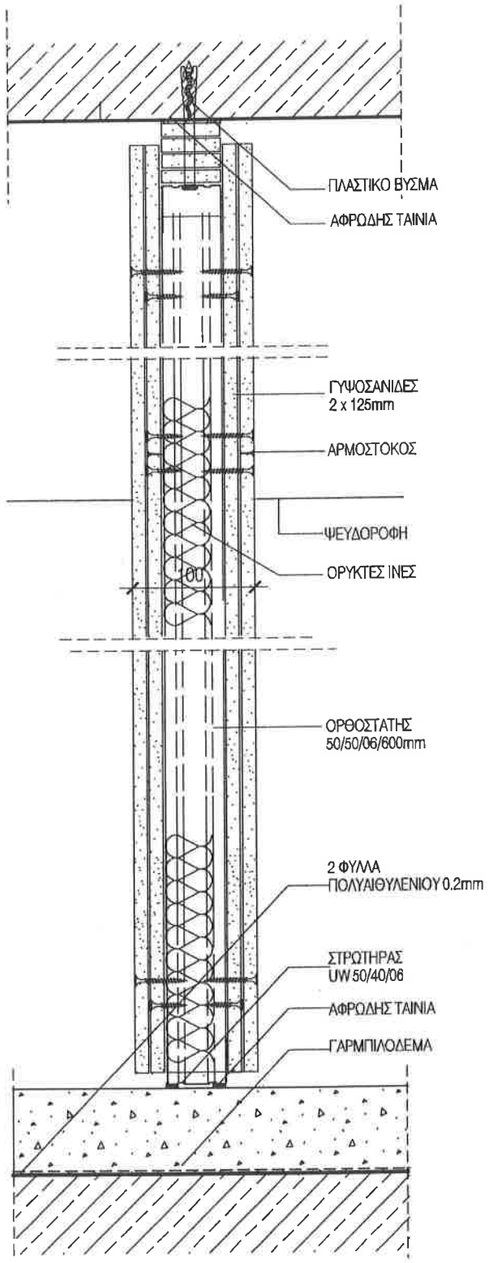

ΛΕΠΤΟΜΕΡΕΙΑ 01

- ΔΙΠΛΗ ΓΥΨΟΣΑΝΙΔΑ ΑΠΟ ΤΙΣ ΔΥΟ ΠΛΕΥΡΕΣ ΣΕ ΟΛΟ ΤΟ ΥΨΟΣ
- ΜΟΝΩΣΗ ΣΕ ΟΛΟ ΤΟ ΥΨΟΣ
- F30 - 40mm/40kg / m3 ΟΡΥΚΤΕΣ ΙΝΕΣ ΤΥΠΟΣ S
-F90 - 60mm/50kg/m3 ΟΡΥΚΤΕΣ ΙΝΕΣ ΤΥΠΟΥ S

ΤΟΙΧΟΣ ΓΥΨΟΣΑΝΙΔΩΝ 125mm

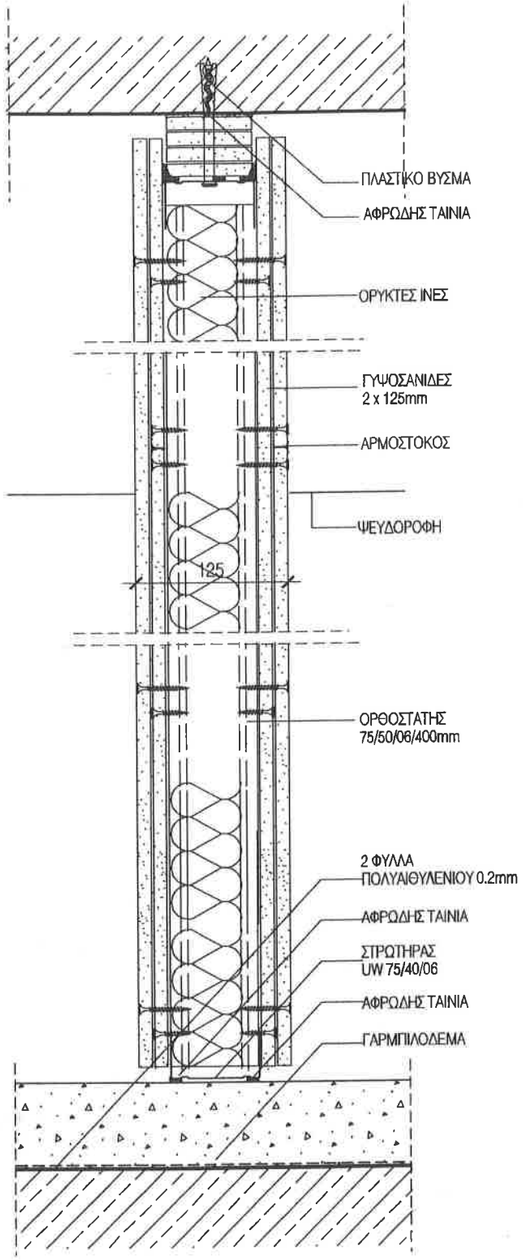

ΛΕΠΤΟΜΕΡΕΙΑ 02

- ΔΙΠΛΗ ΓΥΨΟΣΑΝΙΔΑ ΑΠΟ ΤΙΣ ΔΥΟ ΠΛΕΥΡΕΣ ΣΕ ΟΛΟ ΤΟ ΥΨΟΣ
- ΜΟΝΩΣΗ ΣΕ ΟΛΟ ΤΟ ΥΨΟΣ
- F30 - 40mm/40kg / m3 ΟΡΥΚΤΕΣ ΙΝΕΣ ΤΥΠΟΣ S
-F90 - 60mm/50kg/m3 ΟΡΥΚΤΕΣ ΙΝΕΣ ΤΥΠΟΥ S

ΤΟΙΧΟΣ ΓΥΨΟΣΑΝΙΔΩΝ 125mm ΜΕΤΑΞΥ ΥΓΡΩΝ ΧΩΡΩΝ

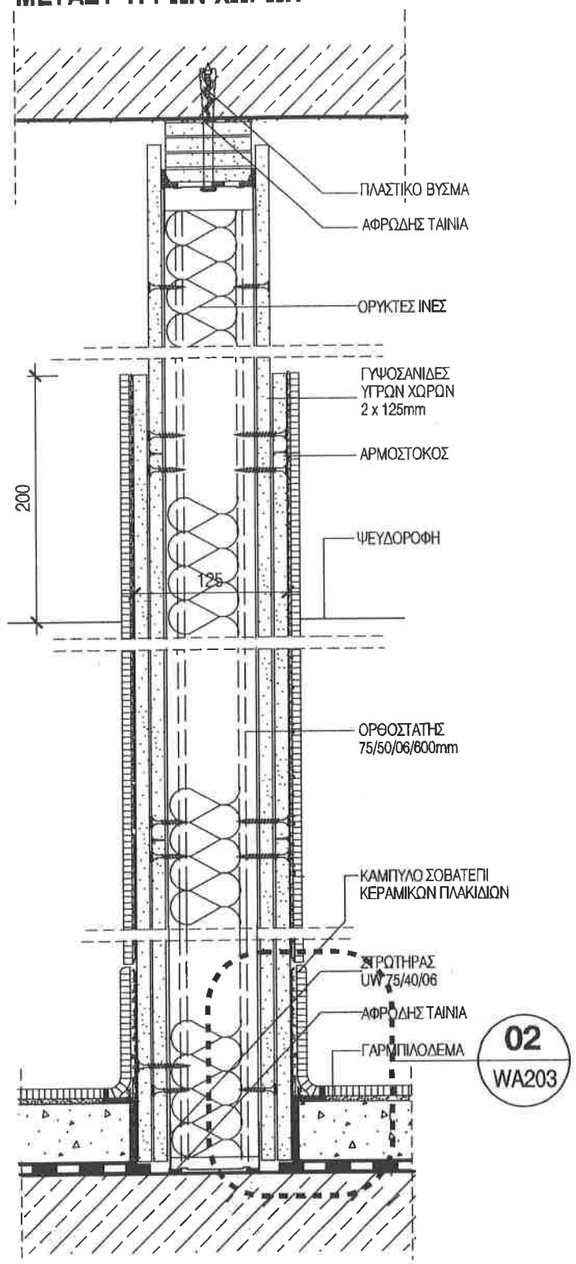

ΛΕΠΤΟΜΕΡΕΙΑ 03

- ΔΙΠΛΗ ΓΥΨΟΣΑΝΙΔΑ ΑΠΟ ΤΙΣ ΔΥΟ ΠΛΕΥΡΕΣ min 200mm ΠΑΝΩ ΑΠΟ ΤΗΝ ΨΕΥΔΟΡΟΦΗ
- ΜΟΝΗ ΓΥΨΟΣΑΝΙΔΑ ΚΑΙ ΑΠΟ ΤΙΣ ΔΥΟ ΠΛΕΥΡΕΣ ΣΕ ΟΛΟ ΤΟ ΥΨΟΣ
- ΜΟΝΩΣΗ ΚΑΙ ΠΛΑΚΙΔΙΑ min 200mm ΠΑΝΩ ΑΠΟ ΤΗΝ ΨΕΥΔΟΡΟΦΗ

ΣΗΜΕΙΩΣΗ :

1. ΟΛΕΣ ΟΙ ΔΙΑΣΤΑΣΕΙΣ ΕΙΝΑΙ ΣΕ χλστ.
2. ΤΑ ΜΕΤΑΛΛΙΚΑ ΣΤΟΙΧΕΙΑ ΓΑΛΒΑΝΙΣΜΕΝΑ ΕΝ ΘΕΡΜΩ.
3. Η ΚΑΤΑΣΚΕΥΗ ΤΩΝ ΕΛΑΦΡΩΝ ΤΟΙΧΩΝ ΣΥΜΦΩΝΑ ΜΕ ΤΟ DIN 4103
4. Η ΚΑΤΑΣΚΕΥΗ ΤΩΝ ΓΥΨΟΠΕΤΑΣΜΑΤΩΝ ΣΥΜΦΩΝΑ ΜΕ ΤΑ DIN 18180, 18181, 18182, 18183.
5. ΤΟ ΜΟΝΩΤΙΚΟ ΥΛΙΚΟ ΟΡΥΚΤΩΝ ΙΝΩΝ ΣΥΜΦΩΝΑ ΜΕ ΤΟ DIN 18165 ΜΕΡΟΣ 1. ΠΟΙΟΤΗΤΑ S, ΣΗΜΕΙΟ ΤΗΞΗΣ >1000° C ΚΑΤΗΓΟΡΙΑ ΥΛΙΚΟΥ A ΚΑΤΑ DIN 4102.
6. Η ΠΙΣΤΟΠΟΙΗΣΗ ΤΩΝ ΤΟΙΧΩΝ ΓΙΑ ΠΥΡΑΣΦΑΛΕΙΑ ΚΑΤΑ DIN 4102 ΚΑΙ ΑΡΙΘΜΟ ΠΙΣΤΟΠΟΙΗΤΙΚΟΥ.
7. Η ΠΙΣΤΟΠΟΙΗΣΗ ΤΩΝ ΤΟΙΧΩΝ ΓΙΑ ΗΧΟΜΟΝΩΣΗ ΚΑΤΑ DIN 4109 ΚΑΙ ΑΡΙΘΜΟ ΠΙΣΤΟΠΟΙΗΤΙΚΟΥ.

ΕΡΓΟΔΟΤΗΣ:

ΔΗΜΟΚΡΙΤΕΙΟ ΠΑΝΕΠΙΣΤΗΜΙΟ ΘΡΑΚΗΣ

ΕΡΓΟ:

ΚΤΙΡΙΑΚΕΣ ΕΓΚΑΤΑΣΤΑΣΕΙΣ ΤΜΗΜΑΤΩΝ ΕΘΝΟΛΟΓΙΑΣ - ΙΣΤΟΡΙΑΣ ΚΑΙ ΦΙΛΟΛΟΓΙΑΣ

ΜΕΛΕΤΗΤΕΣ:

ΓΡΑΦΕΙΟ ΔΟΞΙΑΔΗ
ΣΥΜΒΟΥΛΟΙ ΓΙΑ ΑΝΑΠΤΥΞΗ ΚΑΙ ΟΙΚΙΣΤΙΚΗ Α.Ε.
Α. Μπουμπουλίνας 45Β, Γκι Πετρογιωργή, 152 42, ΑΘΗΝΑ(Γρ.), (Σ1) 6010000-34 FAX (Σ1) 6010845
e-mail: doxiadis@teebhlink.gr

LDK ΛΔΚ - ΣΥΜΒΟΥΛΟΙ ΤΕΧΝΙΚΩΝ ΚΑΙ ΑΝΑΠΤΥΞΙΑΚΩΝ ΕΡΓΩΝ
ΛΔΚ
337, ΠΡΑΝΤΕΑΜΥΛΑΣΤΡ 7, 113 61, ΑΘΗΝΑ(Γρ.), (Σ1) 5900000 FAX (Σ1) 5917001

ΣΤΑΔΙΟ ΜΕΛΕΤΗΣ: ΚΑΤΑΣΚΕΥΑΣΤΙΚΕΣ ΛΕΠΤΟΜΕΡΕΙΕΣ

ΤΙΤΛΟΣ:

ΤΥΠΙΚΕΣ ΛΕΠΤΟΜΕΡΕΙΕΣ ΓΥΨΟΠΕΤΑΣΜΑΤΩΝ
ΚΑΤΑΚΟΡΥΦΕΣ ΤΟΜΕΣ

Κωδικός σχεδίου	Ε Λ Λ 3 4 6 5		Μέγεθος	A3	Κλίμακα 1:5
ΜΕΛΕΤΗ:	Σ. ΜΟΥΖΑΚΗΣ	11.04.00			ΑΡΙΘΜΟΣ ΣΧΕΔΙΟΥ
ΣΧΕΔΙΑΣΗ:	Θ.ΤΖΑΝΕΤΟΥ	11.04.00			WA 0 2 0 1 0 0
ΕΛΕΓΧΟΣ:	Α. ΔΡΑΖΙΝΟΥ	11.04.00			

ΕΠΚΡΙΣΗ

Υπογραφή

ΣΦΡΑΓΙΔΑ ΜΕΛΕΤΗΤΗ

COPYRIGHT OF DOXIADIS ASSOCIATES S.A.

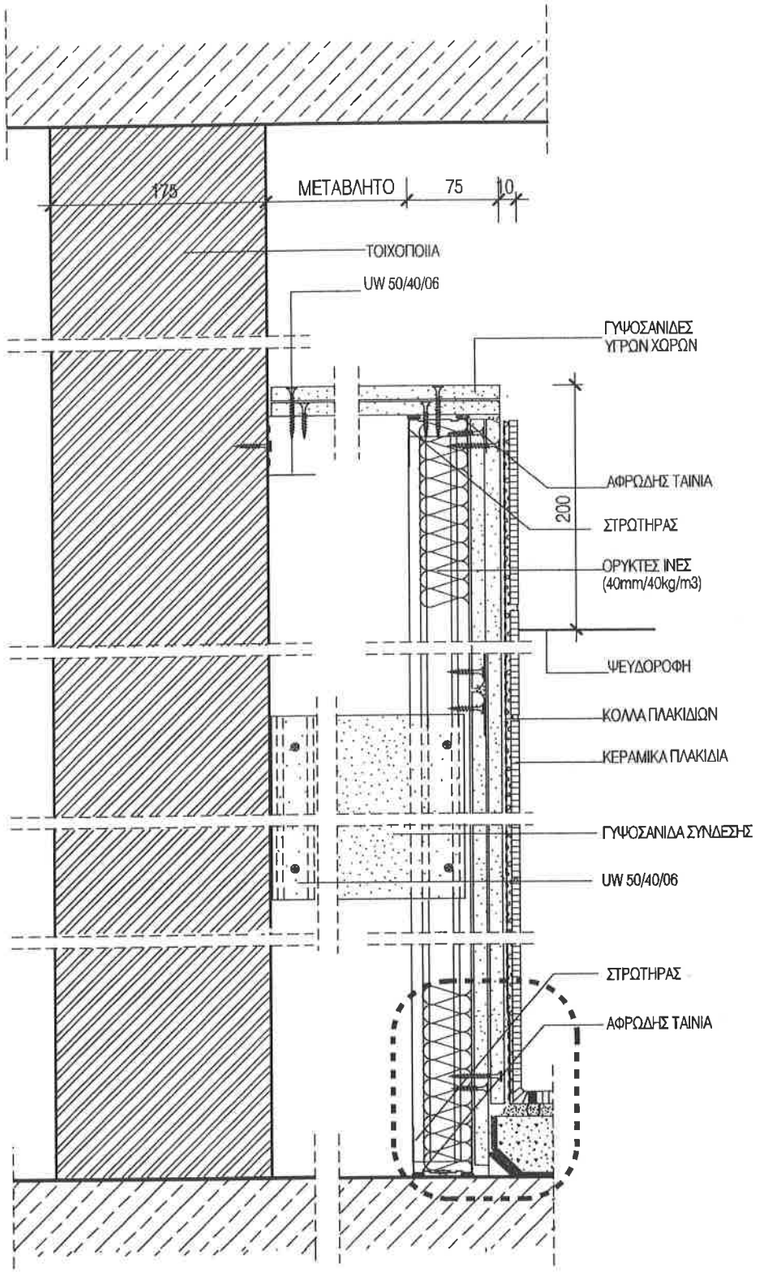

ΛΕΠΤΟΜΕΡΕΙΑ 01

ΑΠΛΟΣ ΤΟΙΧΟΣ ΕΓΚΑΤΑΣΤΑΣΕΩΝ

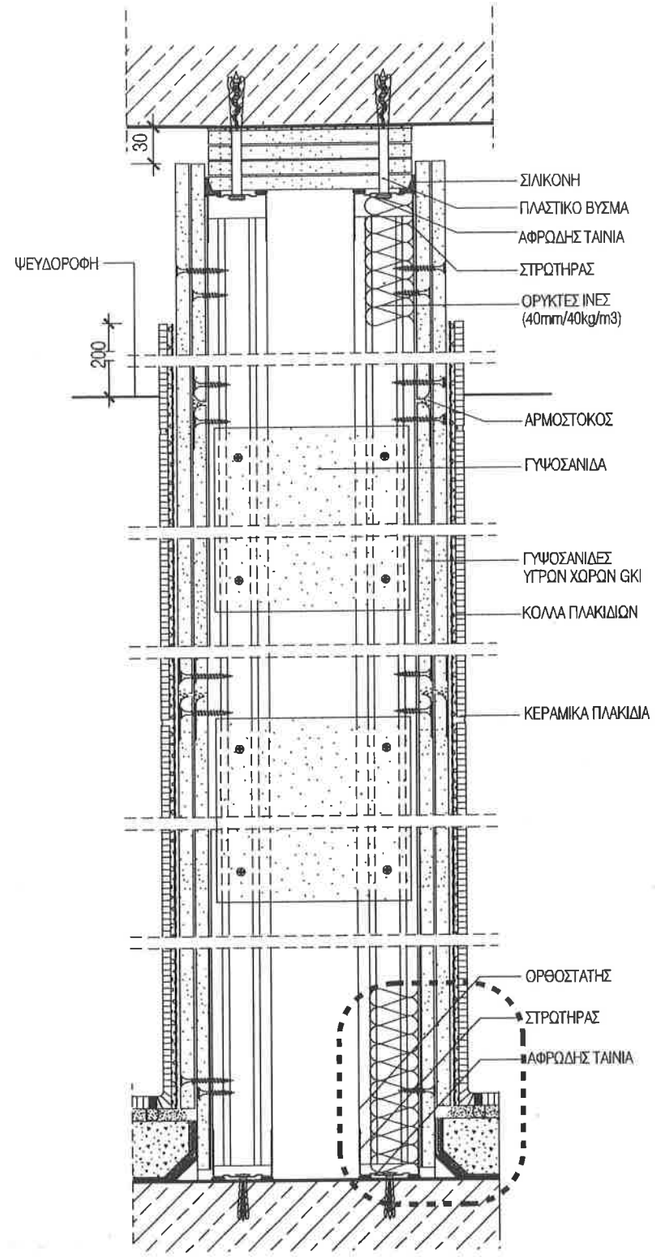

ΛΕΠΤΟΜΕΡΕΙΑ 02

ΔΙΠΛΟΣ ΤΟΙΧΟΣ ΕΓΚΑΤΑΣΤΑΣΕΩΝ
ΜΕΤΑΞΥ ΤΟΥΑΛΕΤΤΩΝ

ΣΗΜΕΙΩΣΗ :

1. ΟΛΕΣ ΟΙ ΔΙΑΣΤΑΣΕΙΣ ΕΙΝΑΙ ΣΕ χλστ.
2. ΤΑ ΜΕΤΑΛΛΙΚΑ ΣΤΟΙΧΕΙΑ ΓΑΛΒΑΝΙΣΜΕΝΑ ΕΝ ΘΕΡΜΩ.
3. Η ΚΑΤΑΣΚΕΥΗ ΤΩΝ ΕΛΑΦΡΩΝ ΤΟΙΧΩΝ ΣΥΜΦΩΝΑ ΜΕ ΤΟ DIN 4103
4. Η ΚΑΤΑΣΚΕΥΗ ΤΩΝ ΓΥΨΟΠΕΤΑΣΜΑΤΩΝ ΣΥΜΦΩΝΑ ΜΕ ΤΑ DIN 18180, 18181, 18182, 18183.
5. ΤΟ ΜΟΝΩΤΙΚΟ ΥΛΙΚΟ ΟΡΥΚΤΩΝ ΙΝΩΝ ΣΥΜΦΩΝΑ ΜΕ ΤΟ DIN 18165 ΜΕΡΟΣ 1. ΠΟΙΟΤΗΤΑ S, ΣΗΜΕΙΟ ΤΗΞΗΣ >1000° C ΚΑΤΗΓΟΡΙΑ ΥΛΙΚΟΥ A ΚΑΤΑ DIN 4102.
6. Η ΠΙΣΤΟΠΟΙΗΣΗ ΤΩΝ ΤΟΙΧΩΝ ΠΑ ΠΥΡΑΣΦΑΛΕΙΑ ΚΑΤΑ DIN 4102 ΚΑΙ ΑΡΙΘΜΟ ΠΙΣΤΟΠΟΙΗΤΙΚΟΥ.
7. Η ΠΙΣΤΟΠΟΙΗΣΗ ΤΩΝ ΤΟΙΧΩΝ ΠΑ ΗΧΟΜΟΝΩΣΗ ΚΑΤΑ DIN 4109 ΚΑΙ ΑΡΙΘΜΟ ΠΙΣΤΟΠΟΙΗΤΙΚΟΥ.

ΕΡΓΟΔΟΤΗΣ:

ΔΗΜΟΚΡΙΤΕΙΟ ΠΑΝΕΠΙΣΤΗΜΙΟ ΘΡΑΚΗΣ

ΕΡΓΟ:

ΚΤΙΡΙΑΚΕΣ ΕΓΚΑΤΑΣΤΑΣΕΙΣ ΤΜΗΜΑΤΩΝ
ΕΘΝΟΛΟΓΙΑΣ - ΙΣΤΟΡΙΑΣ ΚΑΙ ΦΙΛΟΛΟΓΙΑΣ

ΜΕΛΕΤΗΤΕΣ:

ΓΡΑΦΕΙΟ ΔΟΞΙΑΔΗ
ΣΥΜΒΟΥΛΟΙ ΓΙΑ ΑΝΑΠΤΥΞΗ ΚΑΙ ΟΙΚΙΣΤΙΚΗ Α.Ε.
e-mail: doxiadis@doxiadis.gr
LDK ΛΔΚ - ΣΥΜΒΟΥΛΟΙ ΤΕΧΝΙΚΩΝ ΚΑΙ ΑΝΑΠΤΥΞΙΑΚΩΝ ΕΡΓΩΝ

ΣΤΑΔΙΟ ΜΕΛΕΤΗΣ: ΚΑΤΑΣΚΕΥΑΣΤΙΚΕΣ ΛΕΠΤΟΜΕΡΕΙΕΣ

ΤΙΤΛΟΣ:

ΤΥΠΙΚΕΣ ΛΕΠΤΟΜΕΡΕΙΕΣ ΓΥΨΟΠΕΤΑΣΜΑΤΩΝ
ΓΥΨΟΠΕΤΑΣΜΑΤΑ ΕΓΚΑΤΑΣΤΑΣΕΩΝ
ΚΑΤΑΚΟΡΥΦΕΣ ΤΟΜΕΣ

ΚΩΔΙΚΟΣ ΕΡΓΟΥ	Ε Λ Λ 3 4 6 5		ΜΕΓΕΘΟΣ	Α3	ΚΛΙΜΑΚΑ 1:5
ΜΕΛΕΤΗ:	ΟΝΟΜΑ Σ. ΜΟΥΖΑΚΗΣ	ΗΜΕΡΟΜΗΝΙΑ 11.04.00	ΥΠΟΓΡΑΦΗ		ΑΡΙΘΜΟΣ ΣΧΕΔΙΟΥ
ΣΧΕΔΙΑΣΗ:	ΟΝΟΜΑ Ο.ΤΖΑΝΕΤΟΥ	ΗΜΕΡΟΜΗΝΙΑ 11.04.00	ΥΠΟΓΡΑΦΗ		ΚΩΔΙΚΟΣ ΣΥΜΒΑΣΗΣ / ΑΥΞΩΝ ΑΡΙΘΜΟΣ / ΚΩΔΙΚΟΣ ΕΚΔΟΣΗΣ
ΕΛΕΓΧΟΣ:	ΟΝΟΜΑ Λ. ΔΡΑΖΙΝΟΥ	ΗΜΕΡΟΜΗΝΙΑ 11.04.00	ΥΠΟΓΡΑΦΗ		W A 0 2 0 2 / 0 0

ΕΠΗΡΩΣΗ

Υπογραφή

ΣΦΡΑΓΙΔΑ ΜΕΛΕΤΗΤΗ

COPYRIGHT OF DOXIADIS ASSOCIATES S.A.

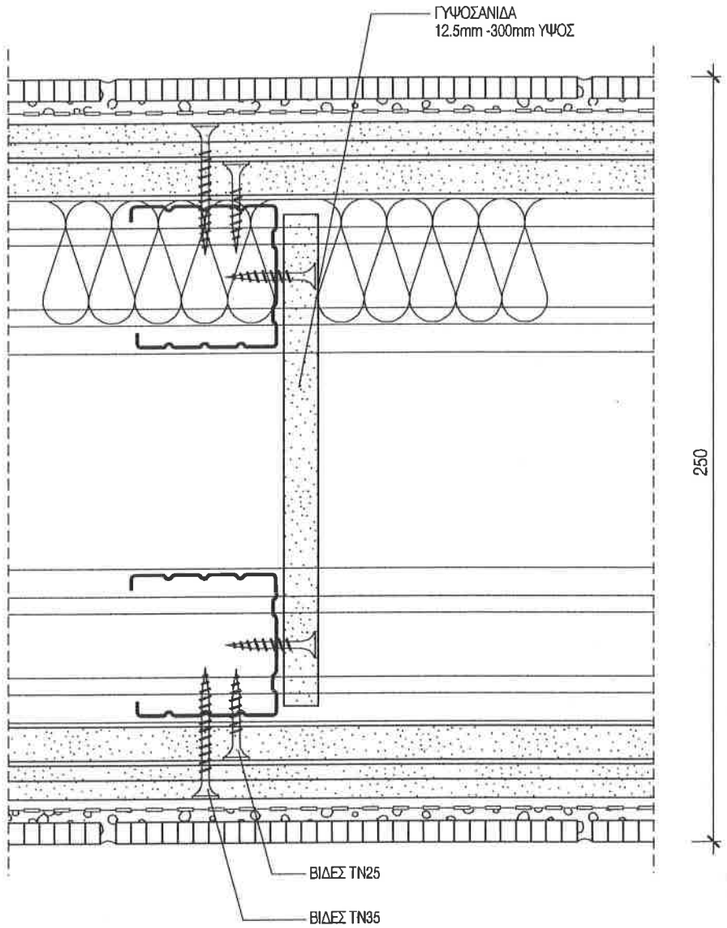

ΛΕΠΤΟΜΕΡΕΙΑ 01

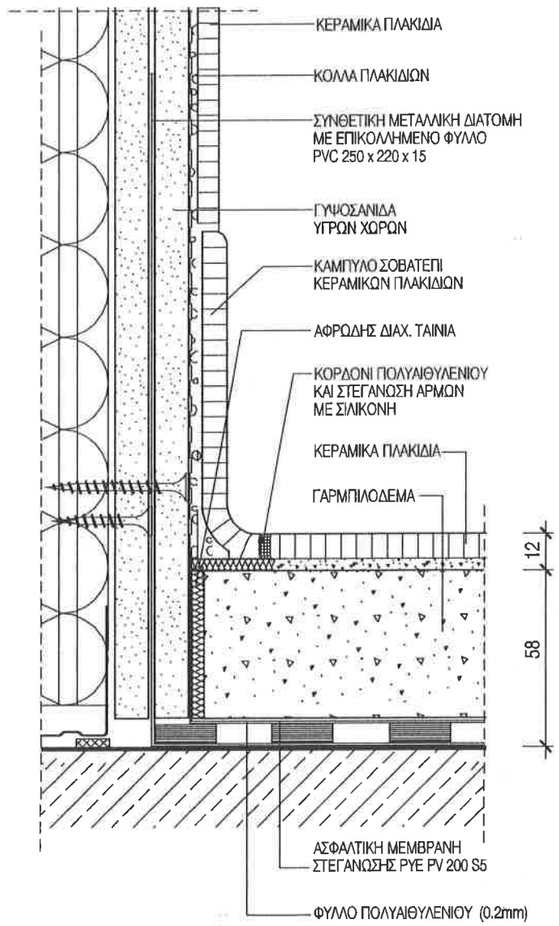

ΛΕΠΤΟΜΕΡΕΙΑ 02

ΣΗΜΕΙΩΣΗ :

1. ΟΛΕΣ ΟΙ ΔΙΑΣΤΑΣΕΙΣ ΕΙΝΑΙ ΣΕ χλστ.
2. ΤΑ ΜΕΤΑΛΛΙΚΑ ΣΤΟΙΧΕΙΑ ΓΑΛΒΑΝΙΣΜΕΝΑ ΕΝ ΘΕΡΜΩ.
3. Η ΚΑΤΑΣΚΕΥΗ ΤΩΝ ΕΛΑΦΡΩΝ ΤΟΙΧΩΝ ΣΥΜΦΩΝΑ ΜΕ ΤΟ DIN 4103
4. Η ΚΑΤΑΣΚΕΥΗ ΤΩΝ ΓΥΨΟΠΕΤΑΣΜΑΤΩΝ ΣΥΜΦΩΝΑ ΜΕ ΤΑ DIN 18180, 18181, 18182, 18183.
5. ΤΟ ΜΟΝΩΤΙΚΟ ΥΛΙΚΟ ΟΡΥΚΤΩΝ ΙΝΩΝ ΣΥΜΦΩΝΑ ΜΕ ΤΟ DIN 18165 ΜΕΡΟΣ 1. ΠΟΙΟΤΗΤΑ S, ΣΗΜΕΙΟ ΤΗΞΗΣ >1000° C ΚΑΤΗΓΟΡΙΑ ΥΛΙΚΟΥ A ΚΑΤΑ DIN 4102.
6. Η ΠΙΣΤΟΠΟΙΗΣΗ ΤΩΝ ΤΟΙΧΩΝ ΠΑ ΠΥΡΑΣΦΑΛΕΙΑ ΚΑΤΑ DIN 4102 ΚΑΙ ΑΡΙΘΜΟ ΠΙΣΤΟΠΟΙΗΤΙΚΟΥ.
7. Η ΠΙΣΤΟΠΟΙΗΣΗ ΤΩΝ ΤΟΙΧΩΝ ΠΑ ΗΧΟΜΟΝΩΣΗ ΚΑΤΑ DIN 4109 ΚΑΙ ΑΡΙΘΜΟ ΠΙΣΤΟΠΟΙΗΤΙΚΟΥ.

ΕΡΓΟΔΟΤΗΣ:

ΔΗΜΟΚΡΙΤΕΙΟ ΠΑΝΕΠΙΣΤΗΜΙΟ ΘΡΑΚΗΣ

ΕΡΓΟ:

ΚΤΙΡΙΑΚΕΣ ΕΓΚΑΤΑΣΤΑΣΕΙΣ ΤΜΗΜΑΤΩΝ
ΕΘΝΟΛΟΓΙΑΣ - ΙΣΤΟΡΙΑΣ ΚΑΙ ΦΙΛΟΛΟΓΙΑΣ

ΜΕΛΕΤΗΤΕΣ:

ΓΡΑΦΕΙΟ ΔΟΞΙΑΔΗ
ΣΥΜΒΟΥΛΟΙ ΓΙΑ ΑΝΑΠΤΥΞΗ ΚΑΙ ΟΙΚΙΣΤΙΚΗ Α.Ε.
Λ. Κατεχάκη 407, Ρν Γεροστιανή, 153 42, ΑΘΗΝΑ/Τηλ. (01) 6516880-74 FAX (01) 6516896
e-mail: doxiadis@teohlink.gr

ΛΔΚ · ΣΥΜΒΟΥΛΟΙ ΤΕΧΝΙΚΩΝ ΚΑΙ ΑΝΑΠΤΥΞΙΑΚΩΝ ΕΡΓΩΝ
ΣΤΙ ΤΡΑΛΕΑΡΓΑΛΟΥ 7, 115 01, ΑΘΗΝΑ/Τηλ. (01) 6928203 FAX (01) 6917081

ΣΤΑΔΙΟ ΜΕΛΕΤΗΣ : ΚΑΤΑΣΚΕΥΑΣΤΙΚΕΣ ΛΕΠΤΟΜΕΡΕΙΕΣ

ΤΙΤΛΟΣ:

ΛΕΠΤΟΜΕΡΕΙΕΣ ΓΥΨΟΠΕΤΑΣΜΑΤΩΝ
ΤΥΠΙΚΕΣ ΛΕΠΤΟΜΕΡΕΙΕΣ ΤΟΙΧΟΥ ΕΓΚΑΤΑΣΤΑΣΕΩΝ
(ΥΓΡΟΙ ΧΩΡΟΙ)

ΚΩΔΙΚΟΣ ΦΑΚΕΛΟΥ	Ε Λ Λ 3 4 6 5		ΜΕΓΕΘΟΣ	Α3
ΜΕΛΕΤΗ :	ΟΝΟΜΑ: Σ. ΜΟΥΖΑΚΗΣ	ΗΜΕΡΟΜΗΝΙΑ: 11.04.00	ΥΠΟΓΡΑΦΗ:	
ΣΧΕΔΙΑΣΗ:	ΟΝΟΜΑ: Ο. ΤΖΑΝΕΤΟΥ	ΗΜΕΡΟΜΗΝΙΑ: 11.04.00	ΥΠΟΓΡΑΦΗ:	
ΕΛΕΓΧΟΣ:	ΟΝΟΜΑ: Α. ΔΡΑΖΙΝΟΥ	ΗΜΕΡΟΜΗΝΙΑ: 11.04.00	ΥΠΟΓΡΑΦΗ:	

ΚΛΙΜΑΚΑ 1:2

ΑΡΙΘΜΟΣ ΣΧΕΔΙΟΥ

ΚΩΔΙΚΟΣ	ΑΡΙΘΜΟΣ ΣΧΕΔΙΟΥ	ΕΚΔΟΣΗ
WA	0 2 0 3	0 0

ΕΓΚΡΙΣΗ

Υπογραφή

ΣΦΡΑΓΙΔΑ ΜΕΛΕΤΗΤΗ

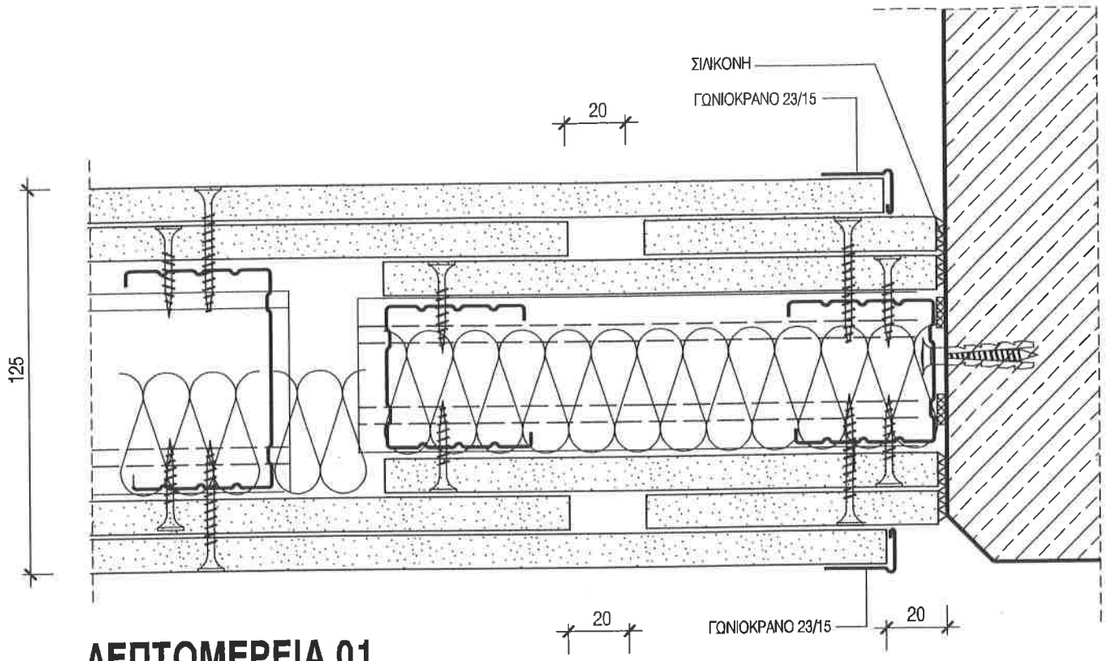

ΛΕΠΤΟΜΕΡΕΙΑ 01

ΣΥΝΔΕΣΗ ΤΟΙΧΟΥ ΓΥΨΟΣΑΝΙΔΑΣ
ΜΕ ΓΩΝΙΑ ΕΜΦΑΝΟΥΣ ΣΚΥΡΟΔΕΜΑΤΟΣ

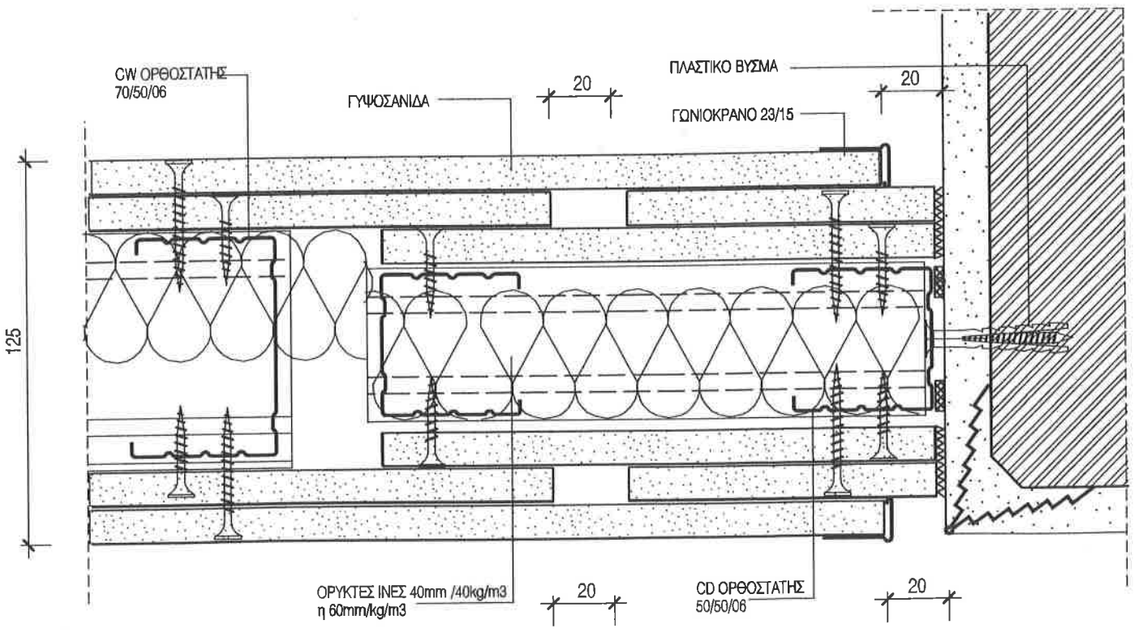

ΛΕΠΤΟΜΕΡΕΙΑ 03

ΣΥΝΔΕΣΗ ΤΟΙΧΟΥ ΓΥΨΟΣΑΝΙΔΑΣ
ΜΕ ΕΠΙΧΡΙΣΜΕΝΟ ΤΟΙΧΟ
(ΠΛΙΝΘΟΔΟΜΗ Η' ΣΚΥΡΟΔΕΜΑ)

ΣΗΜΕΙΩΣΗ :

1. ΟΛΕΣ ΟΙ ΔΙΑΣΤΑΣΕΙΣ ΕΙΝΑΙ ΣΕ χλστ.
2. ΤΑ ΜΕΤΑΛΛΙΚΑ ΣΤΟΙΧΕΙΑ ΓΑΛΒΑΝΙΣΜΕΝΑ ΕΝ ΘΕΡΜΩ.
3. Η ΚΑΤΑΣΚΕΥΗ ΤΩΝ ΕΛΑΦΡΩΝ ΤΟΙΧΩΝ ΣΥΜΦΩΝΑ ΜΕ ΤΟ DIN 4103
4. Η ΚΑΤΑΣΚΕΥΗ ΤΩΝ ΓΥΨΟΠΕΤΑΣΜΑΤΩΝ ΣΥΜΦΩΝΑ ΜΕ ΤΑ DIN 18180, 18181, 18182, 18183.
5. ΤΟ ΜΟΝΩΤΙΚΟ ΥΛΙΚΟ ΟΡΥΚΤΩΝ ΙΝΩΝ ΣΥΜΦΩΝΑ ΜΕ ΤΟ DIN 18165 ΜΕΡΟΣ 1. ΠΟΙΟΤΗΤΑ S, ΣΗΜΕΙΟ ΤΗΞΗΣ >1000° C ΚΑΤΗΓΟΡΙΑ ΥΛΙΚΟΥ A ΚΑΤΑ DIN 4102.
6. Η ΠΙΣΤΟΠΟΙΗΣΗ ΤΩΝ ΤΟΙΧΩΝ ΠΑ ΠΥΡΑΣΦΑΛΕΙΑ ΚΑΤΑ DIN 4102 ΚΑΙ ΑΡΙΘΜΟ ΠΙΣΤΟΠΟΙΗΤΙΚΟΥ.
7. Η ΠΙΣΤΟΠΟΙΗΣΗ ΤΩΝ ΤΟΙΧΩΝ ΠΑ ΗΧΟΜΟΝΩΣΗ ΚΑΤΑ DIN 4109 ΚΑΙ ΑΡΙΘΜΟ ΠΙΣΤΟΠΟΙΗΤΙΚΟΥ.

ΕΡΓΟΔΟΤΗΣ:
ΔΗΜΟΚΡΙΤΕΙΟ ΠΑΝΕΠΙΣΤΗΜΙΟ ΘΡΑΚΗΣ

ΕΡΓΟ:
ΚΤΙΡΙΑΚΕΣ ΕΓΚΑΤΑΣΤΑΣΕΙΣ ΤΜΗΜΑΤΩΝ
ΕΘΝΟΛΟΓΙΑΣ - ΙΣΤΟΡΙΑΣ ΚΑΙ ΦΙΛΟΛΟΓΙΑΣ

ΜΕΛΕΤΗΤΕΣ:
ΓΡΑΦΕΙΟ ΔΟΞΙΑΔΗ
ΣΥΜΒΟΥΛΟΙ ΓΙΑ ΑΝΑΠΤΥΞΗ ΚΑΙ ΟΙΚΙΣΤΙΚΗ Α.Ε.
Α.Μακρυγιάννη 407, Λ.Τερπάνδρου 1, 185 42, ΑΘΗΝΑ/Πέρα, (210) 4214800-24 FAX (210) 4214802
e-mail: doxiadis@tanetlink.gr

LDK ΛΔΚ - ΣΥΜΒΟΥΛΟΙ ΤΕΧΝΙΚΩΝ ΚΑΙ ΑΝΑΠΤΥΞΙΑΚΩΝ ΕΡΓΩΝ
ΛΔΚ
Ιερ. ΤΡΑΝΤΑΛΛΗΣ 7, 113 41, ΑΘΗΝΑ/Πέρα, (210) 8653800 FAX (210) 8653801

ΣΤΑΔΙΟ ΜΕΛΕΤΗΣ : ΚΑΤΑΣΚΕΥΑΣΤΙΚΕΣ ΛΕΠΤΟΜΕΡΕΙΕΣ

ΤΙΤΛΟΣ:
ΛΕΠΤΟΜΕΡΕΙΕΣ ΓΥΨΟΠΕΤΑΣΜΑΤΩΝ
ΣΥΝΔΕΣΗ ΓΥΨΟΤΟΙΧΟΥ ΜΕ ΤΟΙΧΟ
ΟΡΙΖΟΝΤΙΕΣ ΤΟΜΕΣ

κωδικός εργου	Ε Λ Λ 3 4 6 5		μονάδα	Α3	ΚΛΙΜΑΚΑ 1 : 2
ΜΕΛΕΤΗ:	ονομ. Ι. ΜΟΥΖΑΚΗΣ	ημερομηνία 11.04.00			ΑΡΙΘΜΟΣ ΣΧΕΔΙΟΥ
ΣΧΕΔΙΑΣΗ:	ονομ. Ο. ΤΖΑΝΕΤΟΥ	ημερομηνία 11.04.00			
ΕΛΕΓΧΟΣ:	ονομ. Α. ΔΡΑΖΙΝΟΥ	ημερομηνία 11.04.00			WA 0 2 0 4 0 0

ΕΓΚΡΙΣΗ

Υπογραφή

ΣΦΡΑΓΙΔΑ ΜΕΛΕΤΗΤΗ

COPYRIGHT OF DOXIADIS ASSOCIATES ©

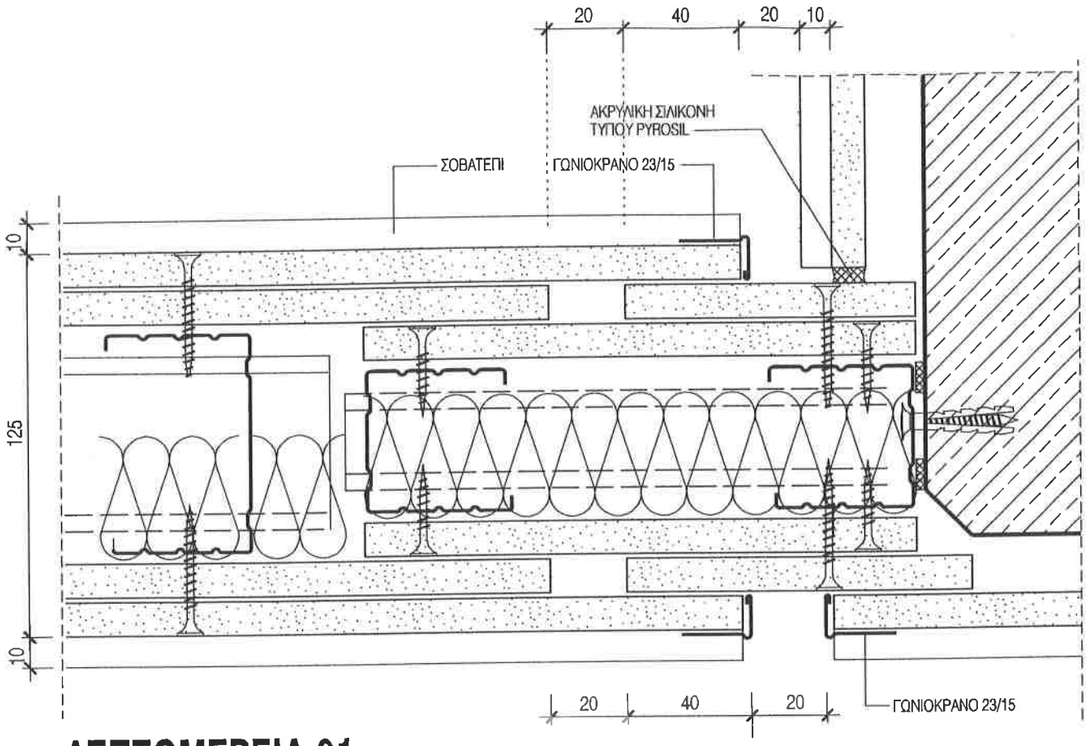

ΛΕΠΤΟΜΕΡΕΙΑ 01

ΣΥΝΔΕΣΗ ΜΕ ΓΩΝΙΑ ΤΟΙΧΟΥ
ΕΠΕΝΔΕΔΥΜΕΝΟΥ

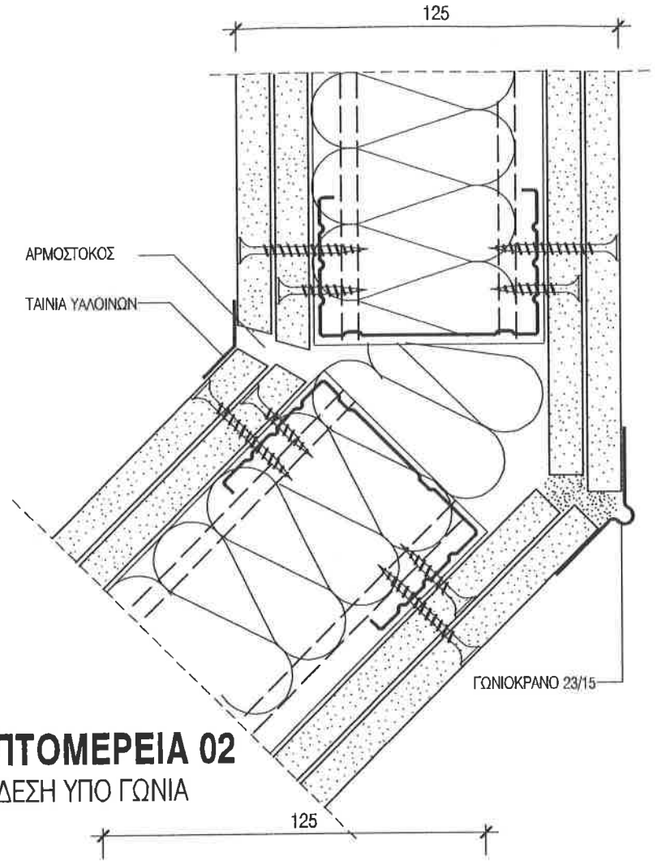

ΛΕΠΤΟΜΕΡΕΙΑ 02

ΣΥΝΔΕΣΗ ΥΠΟ ΓΩΝΙΑ

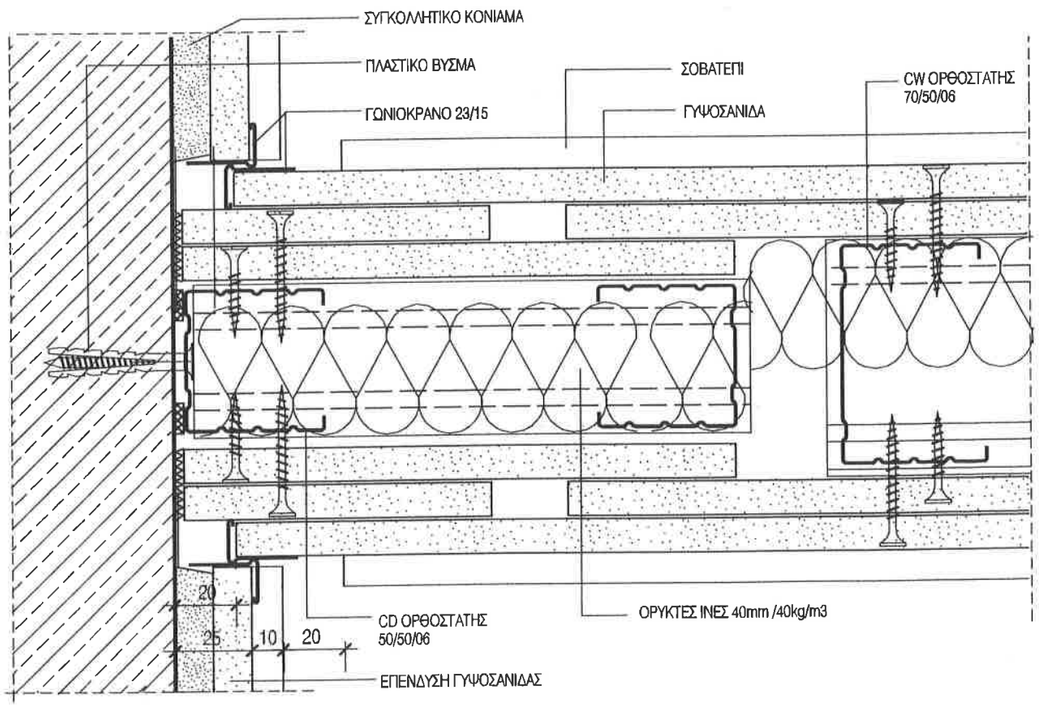

ΛΕΠΤΟΜΕΡΕΙΑ 03

ΣΥΝΔΕΣΗ ΤΟΙΧΟΥ ΜΕ
ΕΠΕΝΔΥΣΗ ΓΥΨΟΣΑΝΙΔΑΣ

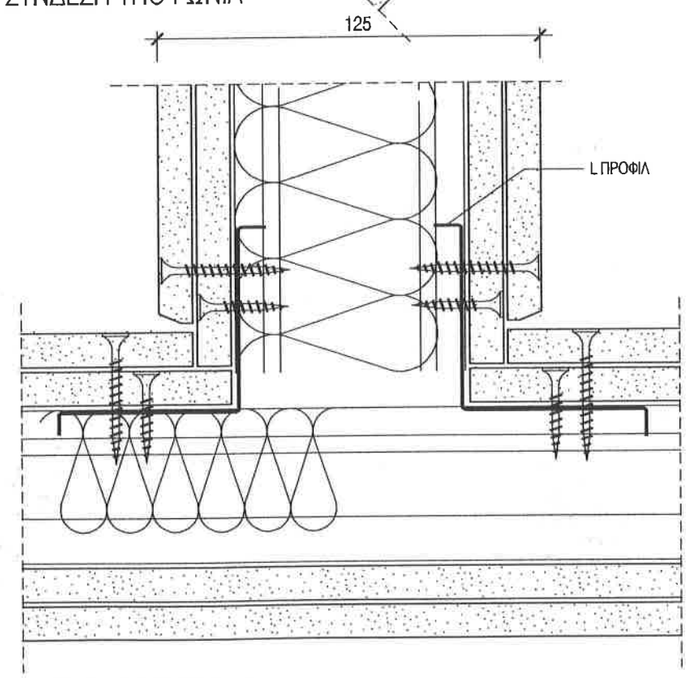

ΛΕΠΤΟΜΕΡΕΙΑ 04

ΣΥΝΔΕΣΗ ΤΟΙΧΩΝ Τ

ΣΗΜΕΙΩΣΗ :

1. ΟΛΕΣ ΟΙ ΔΙΑΣΤΑΣΕΙΣ ΕΙΝΑΙ ΣΕ χλστ.
2. ΤΑ ΜΕΤΑΛΛΙΚΑ ΣΤΟΙΧΕΙΑ ΓΑΛΒΑΝΙΣΜΕΝΑ ΕΝ ΘΕΡΜΩ.
3. Η ΚΑΤΑΣΚΕΥΗ ΤΩΝ ΕΛΑΦΡΩΝ ΤΟΙΧΩΝ ΣΥΜΦΩΝΑ ΜΕ ΤΟ DIN 4103
4. Η ΚΑΤΑΣΚΕΥΗ ΤΩΝ ΓΥΨΟΠΕΤΑΣΜΑΤΩΝ ΣΥΜΦΩΝΑ ΜΕ ΤΑ DIN 18180, 18181, 18182, 18183.
5. ΤΟ ΜΟΝΩΤΙΚΟ ΥΛΙΚΟ ΟΡΥΚΤΩΝ ΙΝΩΝ ΣΥΜΦΩΝΑ ΜΕ ΤΟ DIN 18165 ΜΕΡΟΣ 1. ΠΟΙΟΤΗΤΑ S, ΣΗΜΕΙΟ ΤΗΞΗΣ >1000° C ΚΑΤΗΓΟΡΙΑ ΥΛΙΚΟΥ A ΚΑΤΑ DIN 4102.
6. Η ΠΙΣΤΟΠΟΙΗΣΗ ΤΩΝ ΤΟΙΧΩΝ ΠΑ ΠΥΡΑΣΦΑΛΕΙΑ ΚΑΤΑ DIN 4102 ΚΑΙ ΑΡΙΘΜΟ ΠΙΣΤΟΠΟΙΗΤΙΚΟΥ.
7. Η ΠΙΣΤΟΠΟΙΗΣΗ ΤΩΝ ΤΟΙΧΩΝ ΠΑ ΗΧΟΜΟΝΩΣΗ ΚΑΤΑ DIN 4109 ΚΑΙ ΑΡΙΘΜΟ ΠΙΣΤΟΠΟΙΗΤΙΚΟΥ.

ΕΡΓΟΔΟΤΗΣ:
ΔΗΜΟΚΡΙΤΕΙΟ ΠΑΝΕΠΙΣΤΗΜΙΟ ΘΡΑΚΗΣ

ΕΡΓΟ:
ΚΤΙΡΙΑΚΕΣ ΕΓΚΑΤΑΣΤΑΣΕΙΣ ΤΜΗΜΑΤΩΝ
ΕΘΝΟΛΟΓΙΑΣ - ΙΣΤΟΡΙΑΣ ΚΑΙ ΦΙΛΟΛΟΓΙΑΣ

ΜΕΛΕΤΗΤΕΣ:
ΓΡΑΦΕΙΟ ΔΟΞΙΑΔΗ
ΣΥΜΒΟΥΛΟΙ ΓΙΑ ΑΝΑΠΤΥΞΗ ΚΑΙ ΟΙΚΙΣΤΙΚΗ Α.Ε.
e-mail: doxiadis@tabhlinx.gr
LDK ΛΔΚ - ΣΥΜΒΟΥΛΟΙ ΤΕΧΝΙΚΩΝ ΚΑΙ ΑΝΑΠΤΥΞΙΑΚΩΝ ΕΡΓΩΝ
ΛΔΚ

ΣΤΑΔΙΟ ΜΕΛΕΤΗΣ: ΚΑΤΑΣΚΕΥΑΣΤΙΚΕΣ ΛΕΠΤΟΜΕΡΕΙΕΣ

ΤΙΤΛΟΣ:
ΛΕΠΤΟΜΕΡΕΙΕΣ ΓΥΨΟΠΕΤΑΣΜΑΤΩΝ
ΟΡΙΖΟΝΤΙΕΣ ΤΟΜΕΣ
ΛΕΠΤΟΜΕΡΕΙΕΣ ΣΥΝΔΕΣΗΣ

κωδικός αρχείου	Ε Λ Λ 3 4 6 5		μορφότυπο	A3	ΚΛΙΜΑΚΑ 1:2
ΜΕΛΕΤΗ:	Σ. ΜΟΥΖΑΚΗΣ	11.04.00			ΑΡΙΘΜΟΣ ΣΧΕΔΙΟΥ
ΣΧΕΔΙΑΣΗ:	Ο. ΤΖΑΝΕΤΟΥ	11.04.00			WA 0 2 0 5 0 0
ΕΛΕΓΧΟΣ:	Α. ΔΡΑΖΙΝΟΥ	11.04.00			

ΕΓΚΡΙΣΗ

Υπογραφή

ΣΦΡΑΓΙΔΑ ΜΕΛΕΤΗΤΗ

COPYRIGHT OF DOXIADIS ASSOCIATES S.A.

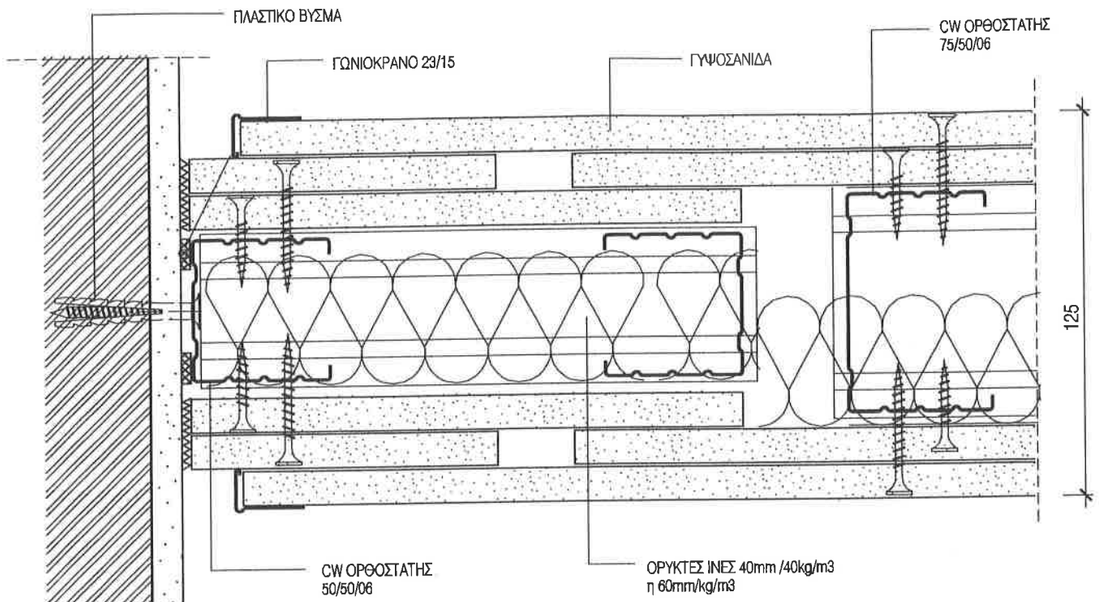

ΛΕΠΤΟΜΕΡΕΙΑ 01
ΣΥΝΔΕΣΗ ΜΕ ΤΟΙΧΟ

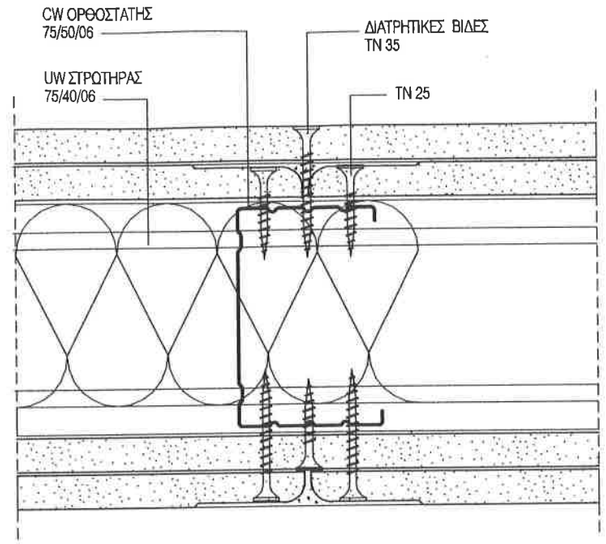

02
ΣΥΔΕΣΗ ΓΥΨΟΣΑΝΙΔΩΝ
ΣΤΟ ΣΚΕΛΕΤΟ

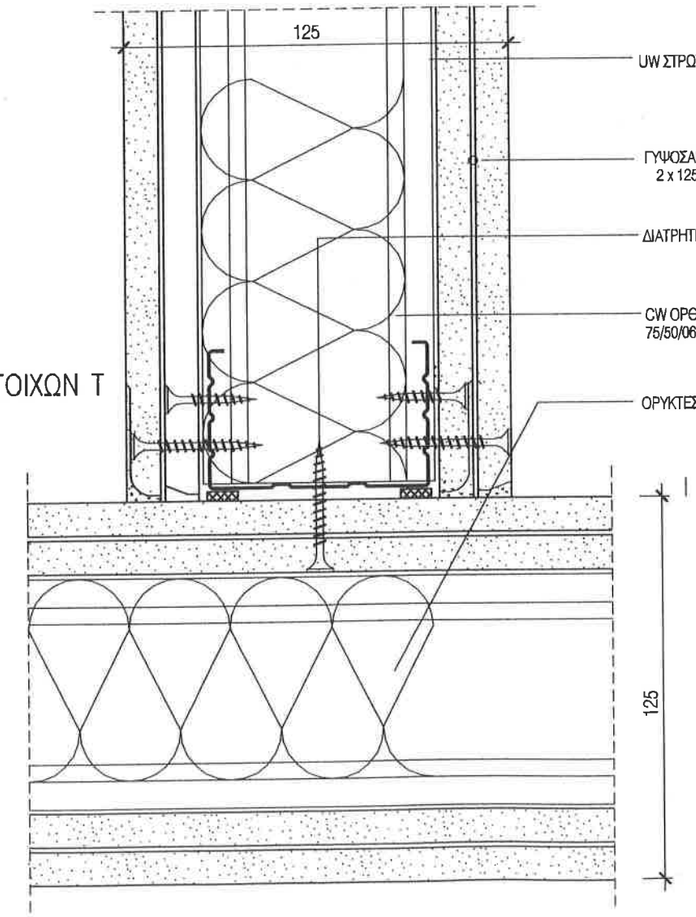

03
ΣΥΝΔΕΣΗ ΤΟΙΧΩΝ Τ

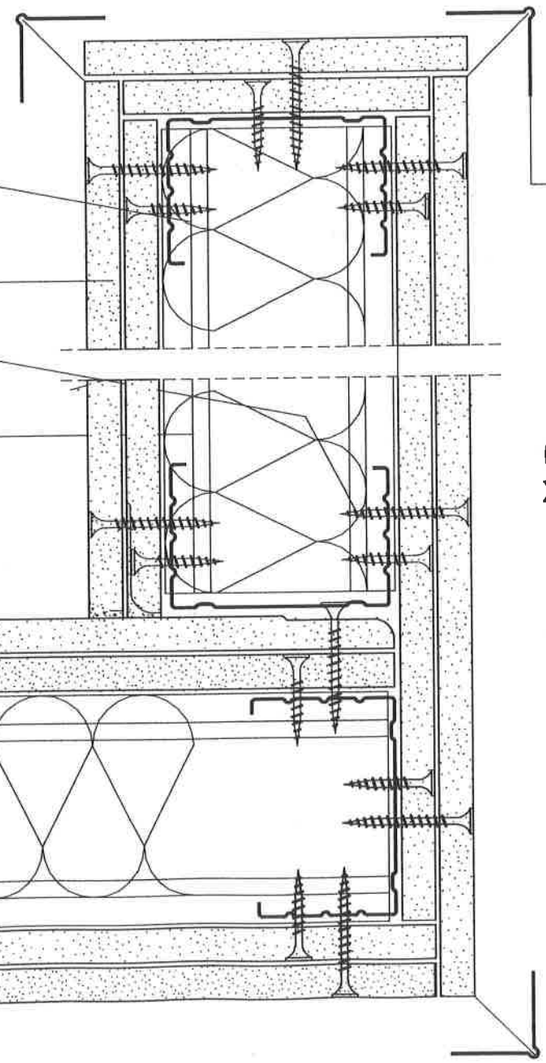

04
ΣΥΝΔΕΣΗ ΓΩΝΙΑΣ

ΣΗΜΕΙΩΣΗ :

1. ΟΛΕΣ ΟΙ ΔΙΑΣΤΑΣΕΙΣ ΕΙΝΑΙ ΣΕ χλστ.
2. ΤΑ ΜΕΤΑΛΛΙΚΑ ΣΤΟΙΧΕΙΑ ΓΑΛΒΑΝΙΣΜΕΝΑ ΕΝ ΘΕΡΜΩ.
3. Η ΚΑΤΑΣΚΕΥΗ ΤΩΝ ΕΛΑΦΡΩΝ ΤΟΙΧΩΝ ΣΥΜΦΩΝΑ ΜΕ ΤΟ DIN 4103
4. Η ΚΑΤΑΣΚΕΥΗ ΤΩΝ ΓΥΨΟΠΕΤΑΣΜΑΤΩΝ ΣΥΜΦΩΝΑ ΜΕ ΤΑ DIN 18180, 18181, 18182, 18183.
5. ΤΟ ΜΟΝΩΤΙΚΟ ΥΛΙΚΟ ΟΡΥΚΤΩΝ ΙΝΩΝ ΣΥΜΦΩΝΑ ΜΕ ΤΟ DIN 18165 ΜΕΡΟΣ 1. ΠΟΙΟΤΗΤΑ S, ΣΗΜΕΙΟ ΤΗΞΗΣ >1000° C ΚΑΤΗΓΟΡΙΑ ΥΛΙΚΟΥ A ΚΑΤΑ DIN 4102.
6. Η ΠΙΣΤΟΠΟΙΗΣΗ ΤΩΝ ΤΟΙΧΩΝ ΓΙΑ ΠΥΡΑΣΦΑΛΕΙΑ ΚΑΤΑ DIN 4102 ΚΑΙ ΑΡΙΘΜΟ ΠΙΣΤΟΠΟΙΗΤΙΚΟΥ.
7. Η ΠΙΣΤΟΠΟΙΗΣΗ ΤΩΝ ΤΟΙΧΩΝ ΓΙΑ ΗΧΟΜΟΝΩΣΗ ΚΑΤΑ DIN 4109 ΚΑΙ ΑΡΙΘΜΟ ΠΙΣΤΟΠΟΙΗΤΙΚΟΥ.

ΕΡΓΟΔΟΤΗΣ:
ΔΗΜΟΚΡΙΤΕΙΟ ΠΑΝΕΠΙΣΤΗΜΙΟ ΘΡΑΚΗΣ

ΕΡΓΟ:
ΚΤΙΡΙΑΚΕΣ ΕΓΚΑΤΑΣΤΑΣΕΙΣ ΤΜΗΜΑΤΩΝ
ΕΘΝΟΛΟΓΙΑΣ - ΙΣΤΟΡΙΑΣ ΚΑΙ ΦΙΛΟΛΟΓΙΑΣ

ΜΕΛΕΤΗΤΕΣ:
ΓΡΑΦΕΙΟ ΔΟΞΙΑΔΗ
ΣΥΜΒΟΥΛΟΙ ΓΙΑ ΑΝΑΠΤΥΞΗ ΚΑΙ ΟΙΚΙΣΤΙΚΗ Α.Ε.
e-mail: doxiadis@ikistika.gr
LDK ΛΔΚ - ΣΥΜΒΟΥΛΟΙ ΤΕΧΝΙΚΩΝ ΚΑΙ ΑΝΑΠΤΥΞΙΑΚΩΝ ΕΡΓΩΝ

ΣΤΑΔΙΟ ΜΕΛΕΤΗΣ: ΚΑΤΑΣΚΕΥΑΣΤΙΚΕΣ ΛΕΠΤΟΜΕΡΕΙΕΣ

ΤΙΤΛΟΣ:
ΛΕΠΤΟΜΕΡΕΙΕΣ ΓΥΨΟΠΕΤΑΣΜΑΤΩΝ
ΤΥΠΙΚΕΣ ΛΕΠΤΟΜΕΡΕΙΕΣ - ΓΥΨΟΣΑΝΙΔΕΣ 125mm

	Ε Λ Λ 3 4 6 5			ΜΕΓΕΘΟΣ: Α3	ΚΛΙΜΑΚΑ 1:2
ΜΕΛΕΤΗ:	Σ. ΜΟΥΖΑΝΗΣ	11.04.00			ΑΡΙΘΜΟΣ ΣΧΕΔΙΟΥ
ΣΧΕΔΙΑΣΗ:	Θ.ΤΖΑΝΕΤΟΥ	11.04.00			WA 0 2 0 6 0 0
ΕΛΕΓΧΟΣ:	Λ. ΔΡΑΖΙΝΟΥ	11.04.00			

ΕΠΡΩΣΗ

Υπογραφή

ΣΦΡΑΓΙΔΑ ΜΕΛΕΤΗΤΗ

COPYRIGHT OF DOXIADIS ASSOCIATES S.A.

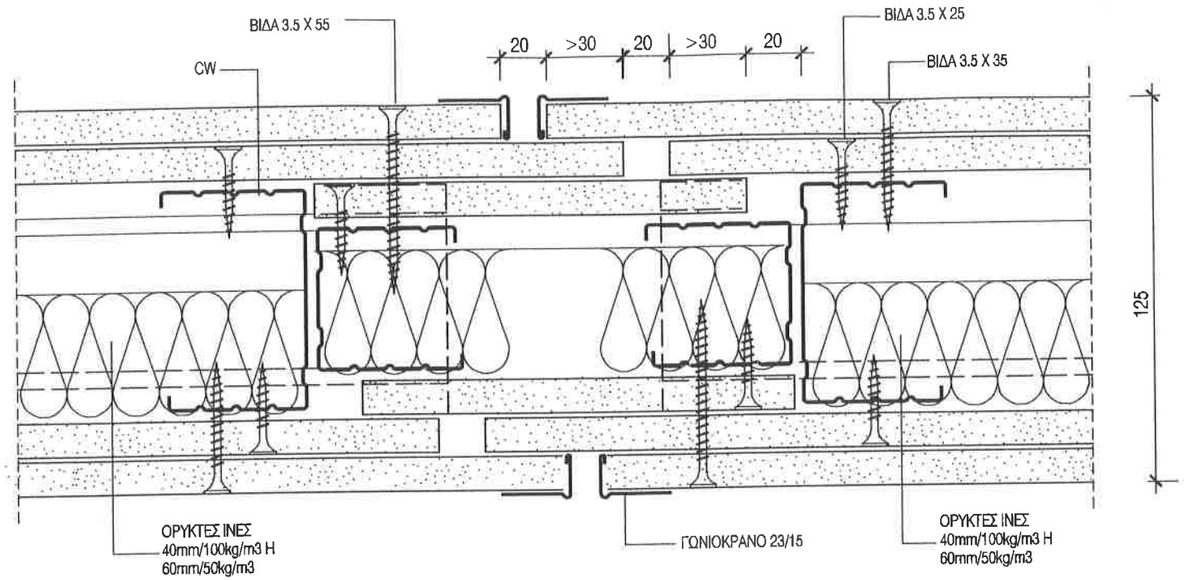

ΛΕΠΤΟΜΕΡΕΙΑ 01

ΑΡΜΟΣ ΔΙΑΣΤΟΛΗΣ ΓΙΑ ΤΟΙΧΟΥΣ 125mm
(ΓΙΑ ΜΗΚΗ >15m)

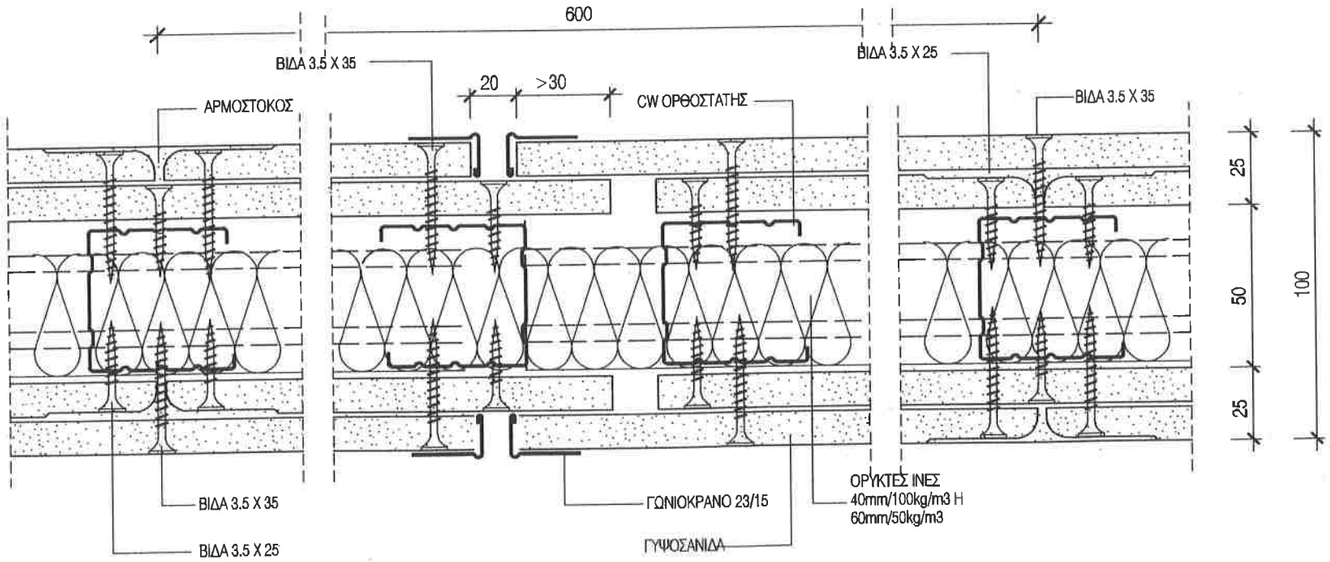

ΛΕΠΤΟΜΕΡΕΙΑ 02

ΑΡΜΟΣ ΔΙΑΣΤΟΛΗΣ ΓΙΑ ΤΟΙΧΟΥΣ 100mm
(ΓΙΑ ΜΗΚΗ >15m)

ΣΗΜΕΙΩΣΗ :

1. ΟΛΕΣ ΟΙ ΔΙΑΣΤΑΣΕΙΣ ΕΙΝΑΙ ΣΕ χλστ.
2. ΤΑ ΜΕΤΑΛΛΙΚΑ ΣΤΟΙΧΕΙΑ ΓΑΛΒΑΝΙΣΜΕΝΑ ΕΝ ΘΕΡΜΩ.
3. Η ΚΑΤΑΣΚΕΥΗ ΤΩΝ ΕΛΑΦΡΩΝ ΤΟΙΧΩΝ ΣΥΜΦΩΝΑ ΜΕ ΤΟ DIN 4103
4. Η ΚΑΤΑΣΚΕΥΗ ΤΩΝ ΓΥΨΟΠΕΤΑΣΜΑΤΩΝ ΣΥΜΦΩΝΑ ΜΕ ΤΑ DIN 18180, 18181, 18182, 18183.
5. ΤΟ ΜΟΝΩΤΙΚΟ ΥΛΙΚΟ ΟΡΥΚΤΩΝ ΙΝΩΝ ΣΥΜΦΩΝΑ ΜΕ ΤΟ DIN 18165 ΜΕΡΟΣ 1. ΠΟΙΟΤΗΤΑ S, ΣΗΜΕΙΟ ΤΗΞΗΣ >1000° C ΚΑΤΗΓΟΡΙΑ ΥΛΙΚΟΥ A ΚΑΤΑ DIN 4102.
6. Η ΠΙΣΤΟΠΟΙΗΣΗ ΤΩΝ ΤΟΙΧΩΝ ΓΙΑ ΠΥΡΑΣΦΑΛΕΙΑ ΚΑΤΑ DIN 4102 ΚΑΙ ΑΡΙΘΜΟ ΠΙΣΤΟΠΟΙΗΤΙΚΟΥ.
7. Η ΠΙΣΤΟΠΟΙΗΣΗ ΤΩΝ ΤΟΙΧΩΝ ΓΙΑ ΗΧΟΜΟΝΩΣΗ ΚΑΤΑ DIN 4109 ΚΑΙ ΑΡΙΘΜΟ ΠΙΣΤΟΠΟΙΗΤΙΚΟΥ.

ΕΡΓΟΔΟΤΗΣ:
ΔΗΜΟΚΡΙΤΕΙΟ ΠΑΝΕΠΙΣΤΗΜΙΟ ΘΡΑΚΗΣ

ΕΡΓΟ:
ΚΤΙΡΙΑΚΕΣ ΕΓΚΑΤΑΣΤΑΣΕΙΣ ΤΜΗΜΑΤΩΝ ΕΘΝΟΛΟΓΙΑΣ - ΙΣΤΟΡΙΑΣ ΚΑΙ ΦΙΛΟΛΟΓΙΑΣ

ΜΕΛΕΤΗΤΕΣ:
ΓΡΑΦΕΙΟ ΔΟΞΙΑΔΗ
ΣΥΜΒΟΥΛΟΙ ΓΙΑ ΑΝΑΠΤΥΞΗ ΚΑΙ ΟΙΚΙΣΤΙΚΗ Α.Ε.
e-mail: doxiadis@tekhlink.gr
LDK ΛΔΚ - ΣΥΜΒΟΥΛΟΙ ΤΕΧΝΙΚΩΝ ΚΑΙ ΑΝΑΠΤΥΞΙΑΚΩΝ ΕΡΓΩΝ

ΣΤΑΔΙΟ ΜΕΛΕΤΗΣ : ΚΑΤΑΣΚΕΥΑΣΤΙΚΕΣ ΛΕΠΤΟΜΕΡΕΙΕΣ

ΤΙΤΛΟΣ:
ΛΕΠΤΟΜΕΡΕΙΕΣ ΓΥΨΟΠΕΤΑΣΜΑΤΩΝ
ΤΥΠΙΚΟΙ ΑΡΜΟΙ

κωδικός σχεδίου	Ε Λ Λ 3 4 6 5		μορφή A3	ΚΛΙΜΑΚΑ 1 : 2	
ΜΕΛΕΤΗ:	Σ. ΜΟΥΖΑΚΗΣ	11.04.00		ΑΡΙΘΜΟΣ ΣΧΕΔΙΟΥ	
ΣΧΕΔΙΑΣΗ:	Ο. ΤΖΑΝΕΤΟΥ	11.04.00		WA 0 2 0 7	0 0
ΕΛΕΓΧΟΣ:	Α. ΔΡΑΖΙΝΟΥ	11.04.00			

ΕΠΚΡΙΣΗ

Υπογραφή

ΣΦΡΑΓΙΔΑ ΜΕΛΕΤΗΤΗ

COPYRIGHT OF DOXIADIS ASSOCIATES

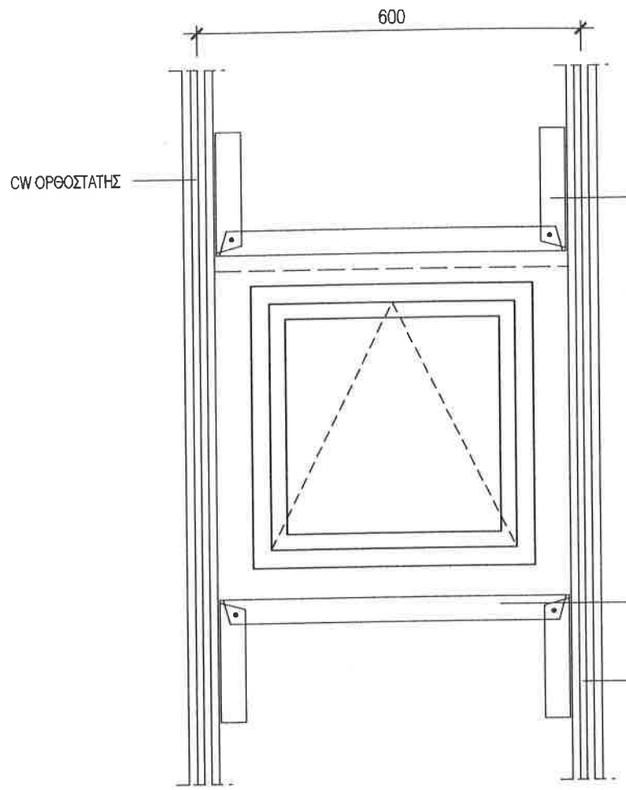

ΟΨΗ ΚΛ. 1: 10

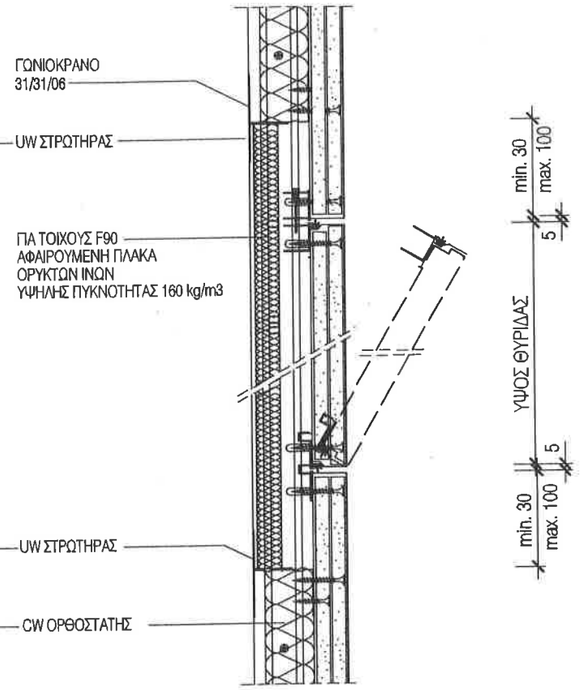

ΚΑΤΑΚΟΡΥΦΗ ΤΟΜΗ ΚΛ. 1; 5

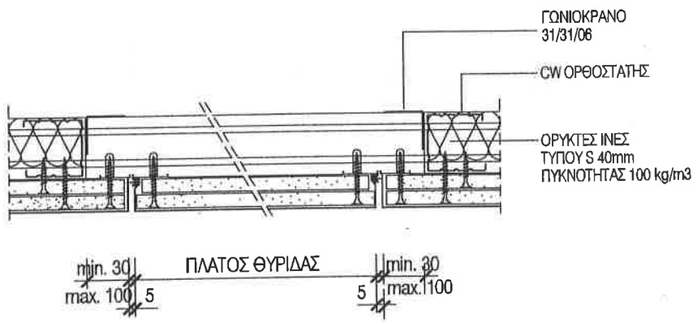

ΚΑΤΟΨΗ ΚΛ. 1: 5

	Π x Υ
ΜΗ ΕΝΙΣΧΥΜΕΝΗ ΜΕ ΣΤΡΩΤΗΡΑ UW	200 x 250 * 300 x 300
ΜΕ ΟΡΙΖΟΝΤΙΑ ΕΝΙΣΧΥΣΗ UW	200 x 500 * 300 x 600 400 x 400 400 x 500 400 x 600 500 x 500 * 600 x 600 600 x 750 700 x 700 800 x 800 * 900 x 900 1000 x 1000

* ΓΙΑ ΠΛΑΚΙΔΙΑ ΥΓΡΩΝ ΧΩΡΩΝ 30 x 30

ΛΕΠΤΟΜΕΡΕΙΑ 01

ΣΗΜΕΙΩΣΗ :

1. ΟΛΕΣ ΟΙ ΔΙΑΣΤΑΣΕΙΣ ΕΙΝΑΙ ΣΕ χλστ.
2. ΤΑ ΜΕΤΑΛΛΙΚΑ ΣΤΟΙΧΕΙΑ ΓΑΛΒΑΝΙΣΜΕΝΑ ΕΝ ΘΕΡΜΩ.
3. Η ΚΑΤΑΣΚΕΥΗ ΤΩΝ ΕΛΑΦΡΩΝ ΤΟΙΧΩΝ ΣΥΜΦΩΝΑ ΜΕ ΤΟ DIN 4103
4. Η ΚΑΤΑΣΚΕΥΗ ΤΩΝ ΓΥΨΟΠΕΤΑΣΜΑΤΩΝ ΣΥΜΦΩΝΑ ΜΕ ΤΑ DIN 18180, 18181, 18182, 18183.
5. ΤΟ ΜΟΝΩΤΙΚΟ ΥΛΙΚΟ ΟΡΥΚΤΩΝ ΙΝΩΝ ΣΥΜΦΩΝΑ ΜΕ ΤΟ DIN 18165 ΜΕΡΟΣ 1. ΠΟΙΟΤΗΤΑ S, ΣΗΜΕΙΟ ΤΗΞΗΣ >1000° C ΚΑΤΗΓΟΡΙΑ ΥΛΙΚΟΥ A ΚΑΤΑ DIN 4102.
6. Η ΠΙΣΤΟΠΟΙΗΣΗ ΤΩΝ ΤΟΙΧΩΝ ΓΙΑ ΠΥΡΑΣΦΑΛΕΙΑ ΚΑΤΑ DIN 4102 ΚΑΙ ΑΡΙΘΜΟ ΠΙΣΤΟΠΟΙΗΤΙΚΟΥ.
7. Η ΠΙΣΤΟΠΟΙΗΣΗ ΤΩΝ ΤΟΙΧΩΝ ΓΙΑ ΗΧΟΜΟΝΩΣΗ ΚΑΤΑ DIN 4109 ΚΑΙ ΑΡΙΘΜΟ ΠΙΣΤΟΠΟΙΗΤΙΚΟΥ.

ΕΠΙΤΑΔΟΤΗΣ:
ΔΗΜΟΚΡΙΤΕΙΟ ΠΑΝΕΠΙΣΤΗΜΙΟ ΘΡΑΚΗΣ

ΕΡΓΟ:
ΚΤΙΡΙΑΚΕΣ ΕΓΚΑΤΑΣΤΑΣΕΙΣ ΤΜΗΜΑΤΩΝ ΕΘΝΟΛΟΓΙΑΣ - ΙΣΤΟΡΙΑΣ ΚΑΙ ΦΙΛΟΛΟΓΙΑΣ

ΜΕΛΕΤΗΤΕΣ:
ΓΡΑΦΕΙΟ ΔΟΞΙΑΔΗ
ΣΥΜΒΟΥΛΟΙ ΓΙΑ ΑΝΑΠΤΥΞΗ ΚΑΙ ΟΙΚΙΣΤΙΚΗ Α.Ε.
e-mail: doxi@dds@techtlink.gr
LDK ΛΔΚ ΣΥΜΒΟΥΛΟΙ ΤΕΧΝΙΚΩΝ ΚΑΙ ΑΝΑΠΤΥΞΙΑΚΩΝ ΕΡΓΩΝ
FAX (01)

ΣΤΑΔΙΟ ΜΕΛΕΤΗΣ: ΚΑΤΑΣΚΕΥΑΣΤΙΚΕΣ ΛΕΠΤΟΜΕΡΕΙΕΣ

ΤΙΤΛΟΣ:
ΤΥΠΙΚΕΣ ΛΕΠΤΟΜΕΡΕΙΕΣ ΓΥΨΟΠΕΤΑΣΜΑΤΩΝ
ΤΥΠΙΚΕΣ ΘΥΡΙΔΕΣ ΕΠΙΣΚΕΨΗΣ

κωδικός εργου	ΕΛΛ3465		μεγεθος	Α3	ΚΛΙΜΑΚΑ 1:5 / 1:10
ΜΕΛΕΤΗ:	Σ. ΜΟΥΖΑΚΗΣ	11.04.00			ΑΡΙΘΜΟΣ ΣΧΕΔΙΟΥ
ΣΧΕΔΙΑΣΗ:	Ο.ΤΖΑΝΕΤΟΥ	11.04.00			WA 0210 00
ΕΛΕΓΧΟΣ:	Λ. ΔΡΑΖΙΝΟΥ	11.04.00			

ΕΓΚΡΙΣΗ

Υπογραφή

ΣΦΡΑΓΙΔΑ ΜΕΛΕΤΗΤΗ

COPYRIGHT OF DOXIADIS ASSOCIATES

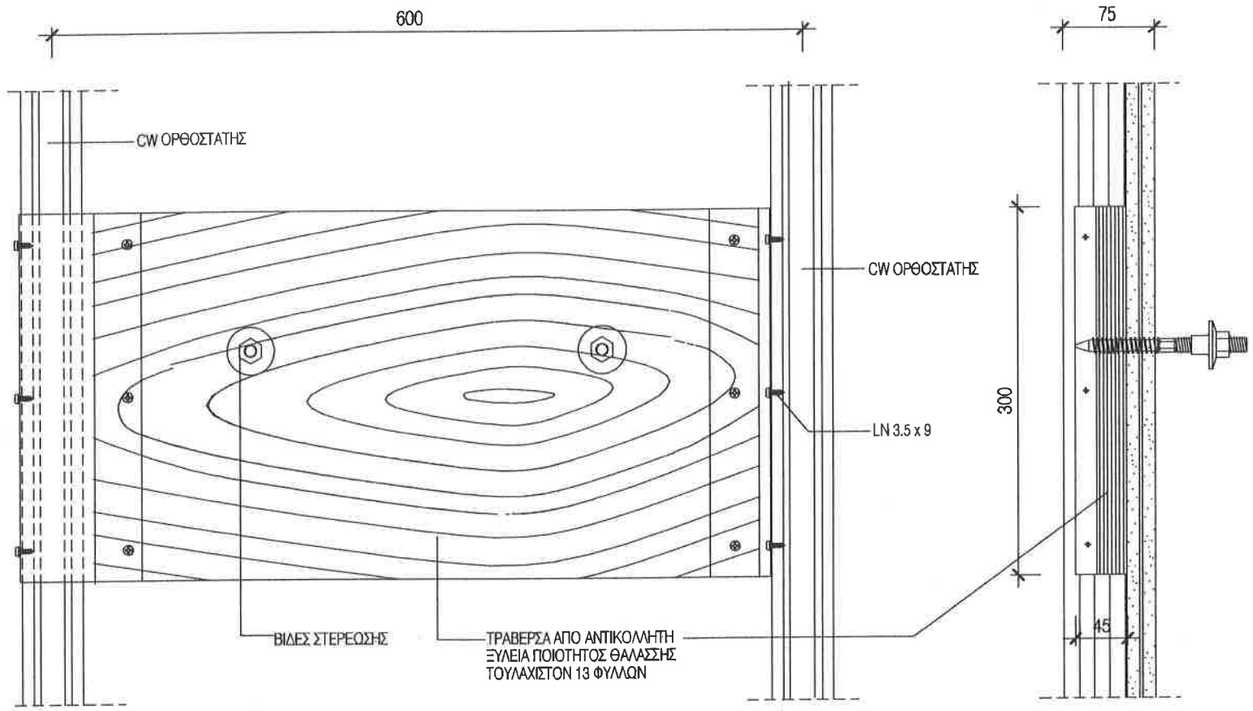

ΟΨΗ

ΚΑΤΑΚΟΡΥΦΗ ΤΟΜΗ

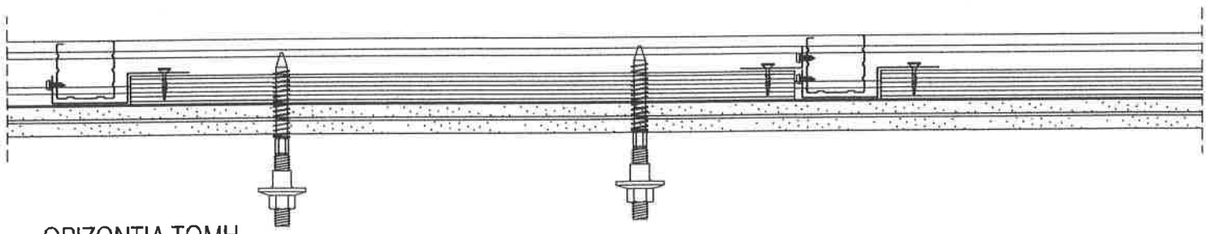

ΟΡΙΖΟΝΤΙΑ ΤΟΜΗ

ΛΕΠΤΟΜΕΡΕΙΑ 01

ΣΗΜΕΙΩΣΗ :

1. ΟΛΕΣ ΟΙ ΔΙΑΣΤΑΣΕΙΣ ΕΙΝΑΙ ΣΕ χλστ.
2. ΤΑ ΜΕΤΑΛΛΙΚΑ ΣΤΟΙΧΕΙΑ ΓΑΛΒΑΝΙΣΜΕΝΑ ΕΝ ΘΕΡΜΩ.
3. Η ΚΑΤΑΣΚΕΥΗ ΤΩΝ ΕΛΑΦΡΩΝ ΤΟΙΧΩΝ ΣΥΜΦΩΝΑ ΜΕ ΤΟ DIN 4103
4. Η ΚΑΤΑΣΚΕΥΗ ΤΩΝ ΓΥΨΟΠΕΤΑΣΜΑΤΩΝ ΣΥΜΦΩΝΑ ΜΕ ΤΑ DIN 18180, 18181, 18182, 18183.
5. ΤΟ ΜΟΝΩΤΙΚΟ ΥΛΙΚΟ ΟΡΥΚΤΩΝ ΙΝΩΝ ΣΥΜΦΩΝΑ ΜΕ ΤΟ DIN 18165 ΜΕΡΟΣ 1. ΠΟΙΟΤΗΤΑ S, ΣΗΜΕΙΟ ΤΗΞΗΣ >1000° C ΚΑΤΗΓΟΡΙΑ ΥΛΙΚΟΥ A ΚΑΤΑ DIN 4102.
6. Η ΠΙΣΤΟΠΟΙΗΣΗ ΤΩΝ ΤΟΙΧΩΝ ΠΑ ΠΥΡΑΣΦΑΛΕΙΑ ΚΑΤΑ DIN 4102 ΚΑΙ ΑΡΙΘΜΟ ΠΙΣΤΟΠΟΙΗΤΙΚΟΥ.
7. Η ΠΙΣΤΟΠΟΙΗΣΗ ΤΩΝ ΤΟΙΧΩΝ ΠΑ ΗΧΟΜΟΝΩΣΗ ΚΑΤΑ DIN 4109 ΚΑΙ ΑΡΙΘΜΟ ΠΙΣΤΟΠΟΙΗΤΙΚΟΥ.
8. ΤΡΑΒΕΡΣΑ ΣΤΗΡΙΞΗΣ
   -ΚΟΝΤΡΑ ΠΛΑΚΕ ΘΑΛΑΣΣΗΣ 25 mm ΑΠΟ ΦΥΛΛΑ ΟΚΟΥΜΕ
   -ΑΝΤΟΧΗ ΣΕ ΕΦΕΛΚΥΣΜΟ 300 dan/cm ²
   -ΑΝΤΟΧΗ ΣΕ ΘΛΙΨΗ 400 dan/cm ²
   -ΑΝΤΟΧΗ ΣΕ ΔΙΑΤΜΗΣΗ 400 dan/cm ²
   -ΣΤΗΡΙΞΗ ΣΤΟ ΠΑΧΟΣ 30 dan/cm ²
   -ΣΤΗΡΙΞΗ ΣΤΗΝ ΕΠΙΦΑΝΕΙΑ 80 dan/cm ²
   -ΜΕΤΡΟ ΕΛΑΣΤΙΚΟΤΗΤΑΣ 45000 dan/cm ²
   -ΕΠΙΤΡΕΠΟΜΕΝΟ ΦΟΡΤΙΟ 130 kg

ΕΡΓΟΔΟΤΗΣ:
ΔΗΜΟΚΡΙΤΕΙΟ ΠΑΝΕΠΙΣΤΗΜΙΟ ΘΡΑΚΗΣ

ΕΡΓΟ:
ΚΤΙΡΙΑΚΕΣ ΕΓΚΑΤΑΣΤΑΣΕΙΣ ΤΜΗΜΑΤΩΝ ΕΘΝΟΛΟΓΙΑΣ - ΙΣΤΟΡΙΑΣ ΚΑΙ ΦΙΛΟΛΟΓΙΑΣ

ΜΕΛΕΤΗΤΕΣ:
ΓΡΑΦΕΙΟ ΔΟΞΙΑΔΗ
ΣΥΜΒΟΥΛΟΙ ΓΙΑ ΑΝΑΠΤΥΞΗ ΚΑΙ ΟΙΚΙΣΤΙΚΗ Α.Ε.
e-mail: doxiadis@tecnilink.gr
LDK ΛΔΚ - ΣΥΜΒΟΥΛΟΙ ΤΕΧΝΙΚΩΝ ΚΑΙ ΑΝΑΠΤΥΞΙΑΚΩΝ ΕΡΓΩΝ

ΣΤΑΔΙΟ ΜΕΛΕΤΗΣ: ΚΑΤΑΣΚΕΥΑΣΤΙΚΕΣ ΛΕΠΤΟΜΕΡΕΙΕΣ

ΤΙΤΛΟΣ:
ΛΕΠΤΟΜΕΡΕΙΕΣ ΓΥΨΟΠΕΤΑΣΜΑΤΩΝ
ΣΤΗΡΙΞΗ ΕΙΔΩΝ ΥΓΕΙΙΝΗΣ ΜΕ ΤΡΑΒΕΡΣΑ ΑΝΤΙΚΟΛΛΗΤΗΣ ΞΥΛΕΙΑΣ

ΚΩΔΙΚΟΣ ΦΥΛΟΥ	Ε Λ Λ 3 4 6 5		ΦΥΛΟΣ A3	ΚΛΙΜΑΚΑ 1 : 5	
ΜΕΛΕΤΗ:	ΥΠΟΓΡ. Σ. ΜΟΥΖΑΚΗΣ	ΗΜΕΡΟΜΗΝΙΑ 11.04.00	ΥΠΟΓΡΑΦΗ	ΑΡΙΘΜΟΣ ΣΧΕΔΙΟΥ	
ΣΧΕΔΙΑΣΗ:	ΥΠΟΓΡ. Ο.ΤΖΑΝΕΤΟΥ	ΗΜΕΡΟΜΗΝΙΑ 11.04.00	ΥΠΟΓΡΑΦΗ	ΚΑΤΑΓΡΑΦΗ / ΑΡΙΘΜΟΣ ΣΧΕΔΙΟΥ	ΑΝΑΘΕΩΡΗΣΗ
ΕΛΕΓΧΟΣ:	ΥΠΟΓΡ. Α. ΔΡΑΖΙΝΟΥ	ΗΜΕΡΟΜΗΝΙΑ 11.04.00	ΥΠΟΓΡΑΦΗ	WA 0 2 1 1	0 0

ΕΓΚΡΙΣΗ

Υπογραφή

ΣΦΡΑΓΙΔΑ ΜΕΛΕΤΗΤΗ

COPYRIGHT OF DOXIADIS ASSOCIATES S.A.

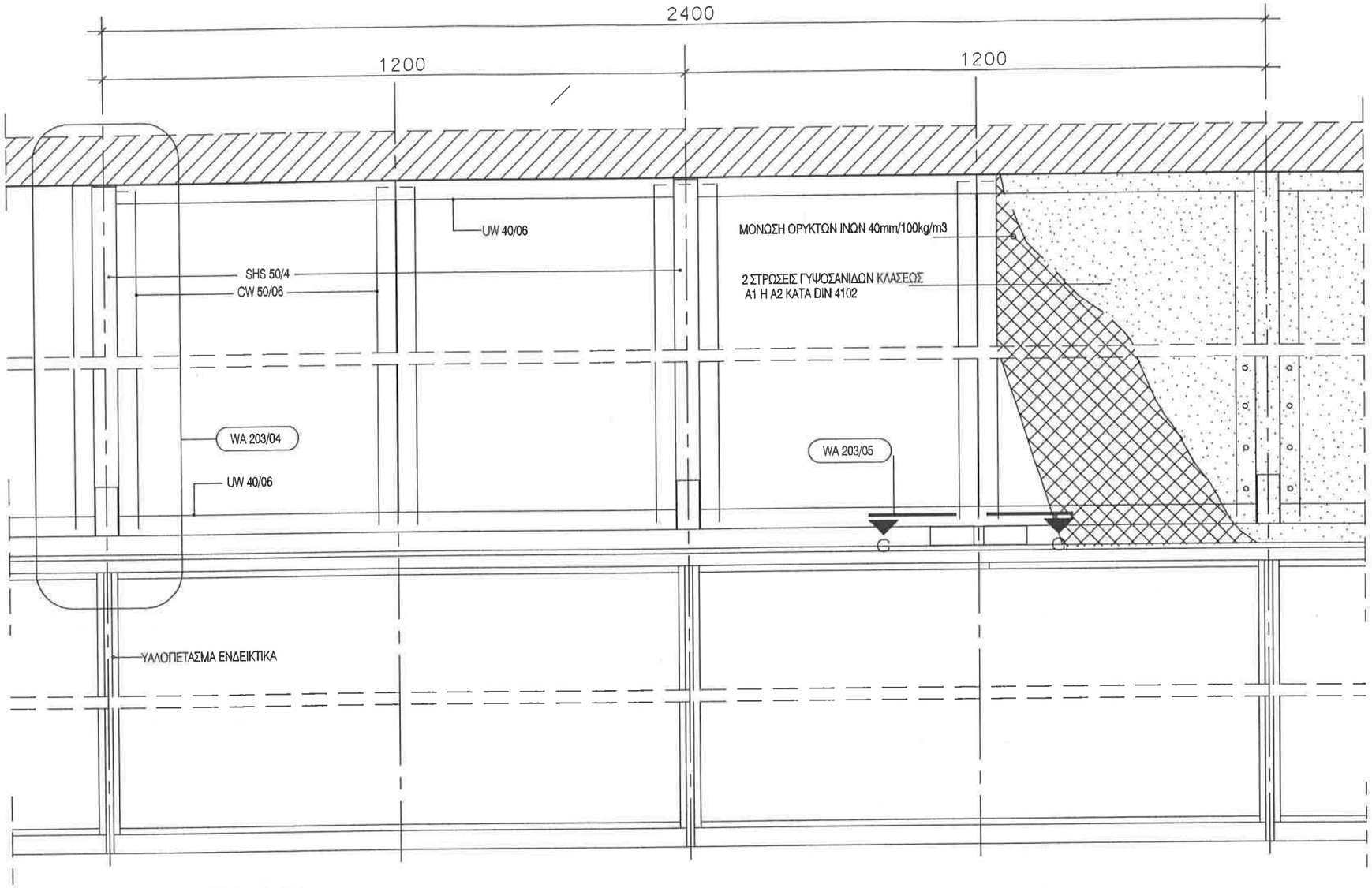

ΚΑΤΑΣΚΕΥΑΣΤΙΚΗ ΟΨΗ

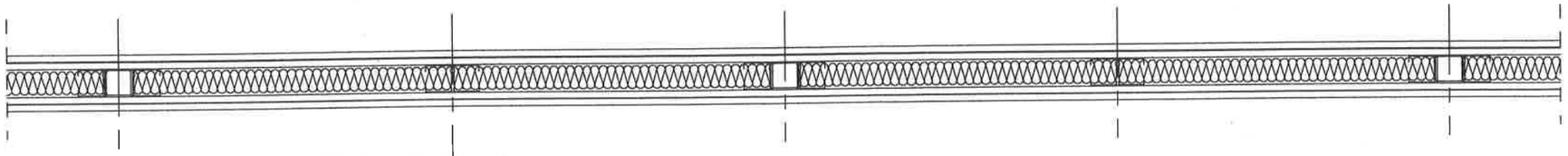

ΓΥΨΟΤΟΙΧΟΣ F90-ΟΡΙΖΟΝΤΙΑ ΤΟΜΗ

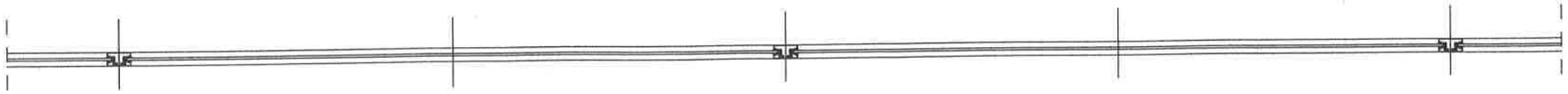

ΥΑΛΟΠΕΤΑΣΜΑ ΕΝΔΕΙΚΤΙΚΑ-ΟΡΙΖΟΝΤΙΑ ΤΟΜΗ

ΣΗΜΕΙΩΣΗ :

1. ΟΛΕΣ ΟΙ ΔΙΑΣΤΑΣΕΙΣ ΕΙΝΑΙ ΣΕ χλστ.
2. ΤΑ ΜΕΤΑΛΛΙΚΑ ΣΤΟΙΧΕΙΑ ΓΑΛΒΑΝΙΣΜΕΝΑ ΕΝ ΘΕΡΜΩ.
3. Η ΚΑΤΑΣΚΕΥΗ ΤΩΝ ΕΛΑΦΡΩΝ ΤΟΙΧΩΝ ΣΥΜΦΩΝΑ ΜΕ ΤΟ DIN 4103
4. Η ΚΑΤΑΣΚΕΥΗ ΤΩΝ ΓΥΨΟΠΕΤΑΣΜΑΤΩΝ ΣΥΜΦΩΝΑ ΜΕ ΤΑ DIN 18180, 18181, 18182, 18183.
5. ΤΟ ΜΟΝΩΤΙΚΟ ΥΛΙΚΟ ΟΡΥΚΤΩΝ ΙΝΩΝ ΣΥΜΦΩΝΑ ΜΕ ΤΟ DIN 18165 ΜΕΡΟΣ 1. ΠΟΙΟΤΗΤΑ S, ΣΗΜΕΙΟ ΤΗΞΗΣ >1000° C ΚΑΤΗΓΟΡΙΑ ΥΛΙΚΟΥ A ΚΑΤΑ DIN 4102.
6. Η ΠΙΣΤΟΠΟΙΗΣΗ ΤΩΝ ΤΟΙΧΩΝ ΠΑ ΠΥΡΑΣΦΑΛΕΙΑ ΚΑΤΑ DIN 4102 ΚΑΙ ΑΡΙΘΜΟ ΠΙΣΤΟΠΟΙΗΤΙΚΟΥ.
7. Η ΠΙΣΤΟΠΟΙΗΣΗ ΤΩΝ ΤΟΙΧΩΝ ΠΑ ΗΧΟΜΟΝΩΣΗ ΚΑΤΑ DIN 4109 ΚΑΙ ΑΡΙΘΜΟ ΠΙΣΤΟΠΟΙΗΤΙΚΟΥ.
8. ΔΙΑΓΩΝΙΕΣ ΣΥΝΔΕΣΕΙΣ ΑΝΤΙΑΝΕΜΙΩΝ ΚΑΘΕ 2.40m ΣΕ ΥΨΟΣ 10cm ΑΝΩ ΤΟΥ ΕΠΙΠΕΔΟΥ ΤΗΣ ΨΕΥΔΟΡΟΦΗΣ
9. ΣΤΗΝ ΠΕΡΙΠΤΩΣΗ ΠΟΥ Ο ΕΝΑΣ ΧΩΡΟΣ ΔΕΝ ΕΧΕΙ ΨΕΥΔΟΡΟΦΗ ΤΑ ΔΙΑΓΩΝΙΑ ΘΑ ΥΛΟΠΟΙΗΘΟΥΝ ΣΤΗ ΜΙΑ ΠΛΕΥΡΑ ΜΕ UW50/40/06

ΕΡΓΟΔΟΤΗΣ:
ΔΗΜΟΚΡΙΤΕΙΟ ΠΑΝΕΠΙΣΤΗΜΙΟ ΘΡΑΚΗΣ

ΕΡΓΟ:
ΚΤΙΡΙΑΚΕΣ ΕΓΚΑΤΑΣΤΑΣΕΙΣ ΤΜΗΜΑΤΩΝ ΕΘΝΟΛΟΓΙΑΣ - ΙΣΤΟΡΙΑΣ ΚΑΙ ΦΙΛΟΛΟΓΙΑΣ

ΜΕΛΕΤΗΤΕΣ:
ΓΡΑΦΕΙΟ ΔΟΞΙΑΔΗ
ΣΥΜΒΟΥΛΟΙ ΓΙΑ ΑΝΑΠΤΥΞΗ ΚΑΙ ΟΙΚΙΣΤΙΚΗ Α.Ε.
Δ. Μπουμπουλίνας 107, Αγ. Παρασκευή, 153 42, ΑΘΗΝΑ/Τηλ. (01) 6398000 FAX (01) 6398787
e-mail: doxiadis@doxiadis.com

LDK ΛΔΚ - ΣΥΜΒΟΥΛΟΙ ΤΕΧΝΙΚΩΝ ΚΑΙ ΑΝΑΠΤΥΞΙΑΚΩΝ ΕΡΓΩΝ
ΠΑΡΟΔΟΣ ΘΗΒΑΪΔΟΣ 21, 14569, ΚΗΦΙΣΙΑ/Τηλ. (01) 8080100 FAX (01) 8080200
e-mail: mail@ldk.gr

ΣΤΑΔΙΟ ΜΕΛΕΤΗΣ : ΚΑΤΑΣΚΕΥΑΣΤΙΚΕΣ ΛΕΠΤΟΜΕΡΕΙΕΣ

ΤΙΤΛΟΣ:
ΛΕΠΤΟΜΕΡΕΙΕΣ ΑΝΗΡΤΗΜΕΝΩΝ ΓΥΨΟΠΕΤΑΣΜΑΤΩΝ F90 ΓΙΑ ΤΟΠΟΘΕΤΗΣΗ ΥΑΛΟΠΕΤΑΣΜΑΤΟΣ

ΟΡΙΖΟΝΤΙΕΣ ΤΟΜΕΣ-ΟΨΗ

κωδικός φακέλου	Ε Λ Λ 3 4 6 5		μέγεθος A3	ΚΛΙΜΑΚΑ	1 : 20
ΜΕΛΕΤΗ :	Σ.ΜΟΥΖΑΚΗΣ	05.07.99		ΑΡΙΘΜΟΣ ΣΧΕΔΙΟΥ	
ΣΧΕΔΙΑΣΗ :	Ο.ΤΣΑΝΕΤΟΥ	05.07.99		W A 0 2 2 1	0 0
ΕΛΕΓΧΟΣ :	Λ.ΔΡΑΣΜΟΥ	05.07.99			

ΕΓΚΡΙΣΗ

Υπογραφή

ΣΦΡΑΓΙΔΑ ΜΕΛΕΤΗΤΗ

COPYRIGHT OF DOXIADIS ASSOCIATES S

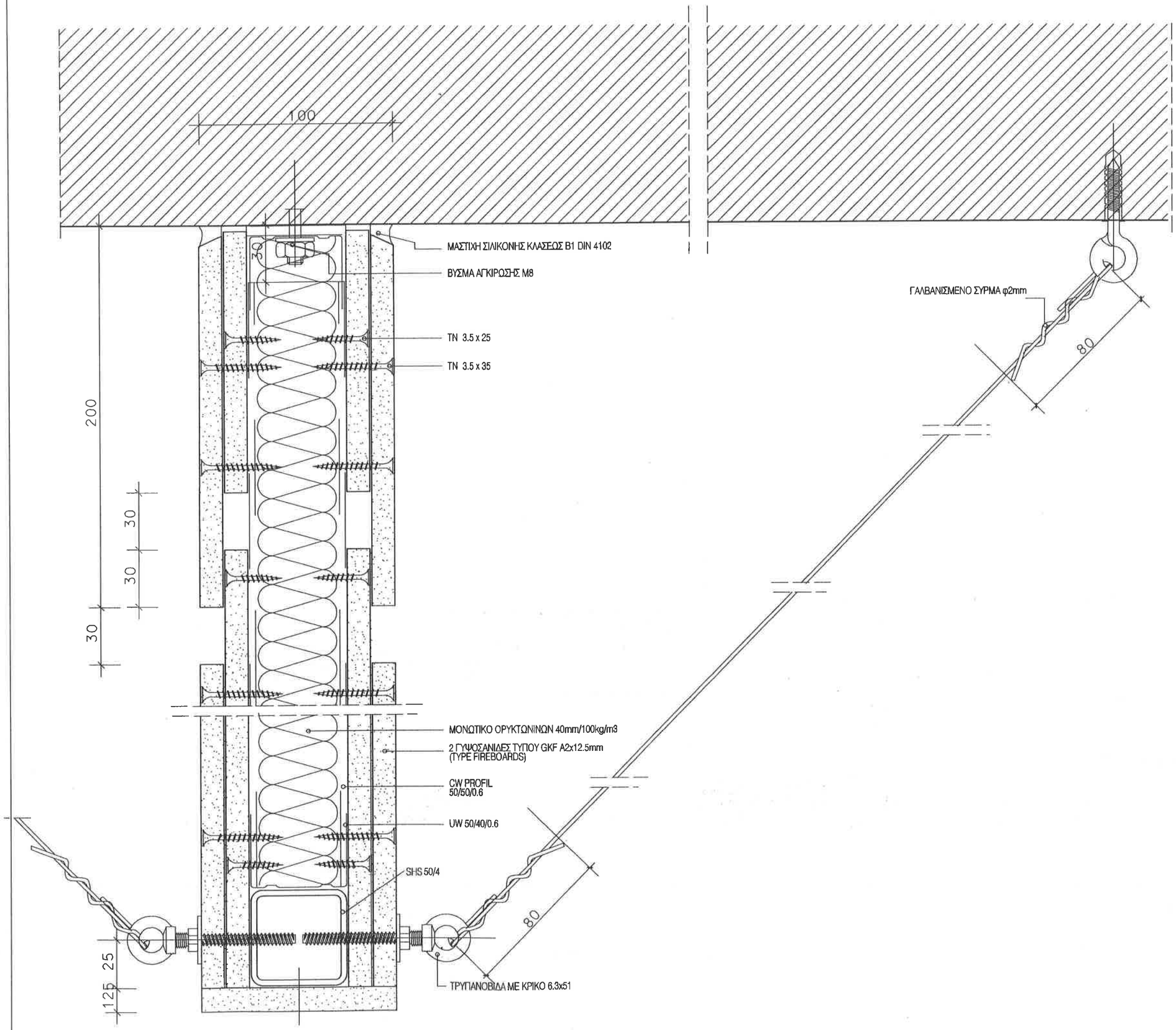

ΛΕΠΤΟΜΕΡΕΙΑ 03

ΣΗΜΕΙΩΣΗ :

1. ΟΛΕΣ ΟΙ ΔΙΑΣΤΑΣΕΙΣ ΕΙΝΑΙ ΣΕ χλστ.
2. ΤΑ ΜΕΤΑΛΛΙΚΑ ΣΤΟΙΧΕΙΑ ΓΑΛΒΑΝΙΣΜΕΝΑ ΕΝ ΘΕΡΜΩ.
3. Η ΚΑΤΑΣΚΕΥΗ ΤΩΝ ΕΛΑΦΡΩΝ ΤΟΙΧΩΝ ΣΥΜΦΩΝΑ ΜΕ ΤΟ DIN 4103
4. Η ΚΑΤΑΣΚΕΥΗ ΤΩΝ ΓΥΨΟΠΕΤΑΣΜΑΤΩΝ ΣΥΜΦΩΝΑ ΜΕ ΤΑ DIN 18180, 18181, 18182, 18183.
5. ΤΟ ΜΟΝΩΤΙΚΟ ΥΛΙΚΟ ΟΡΥΚΤΩΝ ΙΝΩΝ ΣΥΜΦΩΝΑ ΜΕ ΤΟ DIN 18165 ΜΕΡΟΣ 1. ΠΟΙΟΤΗΤΑ S, ΣΗΜΕΙΟ ΤΗΞΗΣ >1000° C ΚΑΤΗΓΟΡΙΑ ΥΛΙΚΟΥ A ΚΑΤΑ DIN 4102.
6. Η ΠΙΣΤΟΠΟΙΗΣΗ ΤΩΝ ΤΟΙΧΩΝ ΠΑ ΠΥΡΑΣΦΑΛΕΙΑ ΚΑΤΑ DIN 4102 ΚΑΙ ΑΡΙΘΜΟ ΠΙΣΤΟΠΟΙΗΤΙΚΟΥ.
7. Η ΠΙΣΤΟΠΟΙΗΣΗ ΤΩΝ ΤΟΙΧΩΝ ΠΑ ΗΧΟΜΟΝΩΣΗ ΚΑΤΑ DIN 4109 ΚΑΙ ΑΡΙΘΜΟ ΠΙΣΤΟΠΟΙΗΤΙΚΟΥ.
8. ΔΙΑΓΩΝΙΕΣ ΣΥΝΔΕΣΕΙΣ ΑΝΤΙΑΝΕΜΙΩΝ ΚΑΘΕ 2.40m ΣΕ ΥΨΟΣ 10cm ΑΝΩ ΤΟΥ ΕΠΙΠΕΔΟΥ ΤΗΣ ΨΕΥΔΟΡΟΦΗΣ
9. ΣΤΗΝ ΠΕΡΙΠΤΩΣΗ ΠΟΥ Ο ΕΝΑΣ ΧΩΡΟΣ ΔΕΝ ΕΧΕΙ ΨΕΥΔΟΡΟΦΗ ΤΑ ΔΙΑΓΩΝΙΑ ΘΑ ΥΛΟΠΟΙΗΘΟΥΝ ΣΤΗ ΜΙΑ ΠΛΕΥΡΑ ΜΕ UW50/40/06

ΕΡΓΟΔΟΤΗΣ :
ΔΗΜΟΚΡΙΤΕΙΟ ΠΑΝΕΠΙΣΤΗΜΙΟ ΘΡΑΚΗΣ

ΕΡΓΟ :
ΚΤΙΡΙΑΚΕΣ ΕΓΚΑΤΑΣΤΑΣΕΙΣ ΤΜΗΜΑΤΩΝ ΕΘΝΟΛΟΓΙΑΣ - ΙΣΤΟΡΙΑΣ ΚΑΙ ΦΙΛΟΛΟΓΙΑΣ

ΜΕΛΕΤΗΤΕΣ :
ΓΡΑΦΕΙΟ ΔΟΞΙΑΔΗ
ΣΥΜΒΟΥΛΟΙ ΓΙΑ ΑΝΑΠΤΥΞΗ ΚΑΙ ΟΙΚΙΣΤΙΚΗ Α.Ε.
Α. Δικαιοσύνης 467, Αγ. Παρασκευή, 153 43, Αθήνα / Τηλ. (01) 6048700 Fax: (01) 6038077
e-mail: doxiadis@doxiadis.com

LDK ΛΔΚ - ΣΥΜΒΟΥΛΟΙ ΤΕΧΝΙΚΩΝ ΚΑΙ ΑΝΑΠΤΥΞΙΑΚΩΝ ΕΡΓΩΝ
ΛΔΚ
Πραξιτέλους Θηβαΐδος 21, | 6310 Χαλκιδική Τηλ. (01) 6100200 Fax (01) 6100200
e-mail: mail@ldk.gr

ΣΤΑΔΙΟ ΜΕΛΕΤΗΣ : ΚΑΤΑΣΚΕΥΑΣΤΙΚΕΣ ΛΕΠΤΟΜΕΡΕΙΕΣ

ΤΙΤΛΟΣ :
ΛΕΠΤΟΜΕΡΕΙΕΣ
ΑΝΗΡΤΗΜΕΝΩΝ ΓΥΨΟΠΕΤΑΣΜΑΤΩΝ
F-90 ΓΙΑ ΣΥΝΔΕΣΗ ΥΑΛΟΠΕΤΑΣΜΑΤΩΝ

κωδικός σχεδίου	Ε Λ Λ 3 4 6 5		μορφή	Α3	ΚΛΙΜΑΚΑ 1:2
ΜΕΛΕΤΗ :	ΣΧΕΔΙΑΣΕ Σ. ΜΟΥΖΟΛΑΚΗΣ	ΗΜΕΡΟΜΗΝΙΑ 05.07.99	ΥΠΟΓΡΑΦΗ		ΑΡΙΘΜΟΣ ΣΧΕΔΙΟΥ
ΣΧΕΔΙΑΣΗ :	ΕΛΕΓΞΕ Θ. ΤΖΑΝΕΤΟΥ	ΗΜΕΡΟΜΗΝΙΑ 05.07.99	ΥΠΟΓΡΑΦΗ		κατηγορία W A 0 2 2 2 / ταξινόμηση 0 0 / αναθεώρηση
ΕΓΚΡΙΣΗ :	ΕΓΚΡΙΝΕ Α. ΔΡΑΣΙΝΟΥ	ΗΜΕΡΟΜΗΝΙΑ 05.07.99	ΥΠΟΓΡΑΦΗ		

ΕΠΙΚΡΙΣΗ

Υπογραφή

ΣΦΡΑΓΙΔΑ ΜΕΛΕΤΗΤΗ

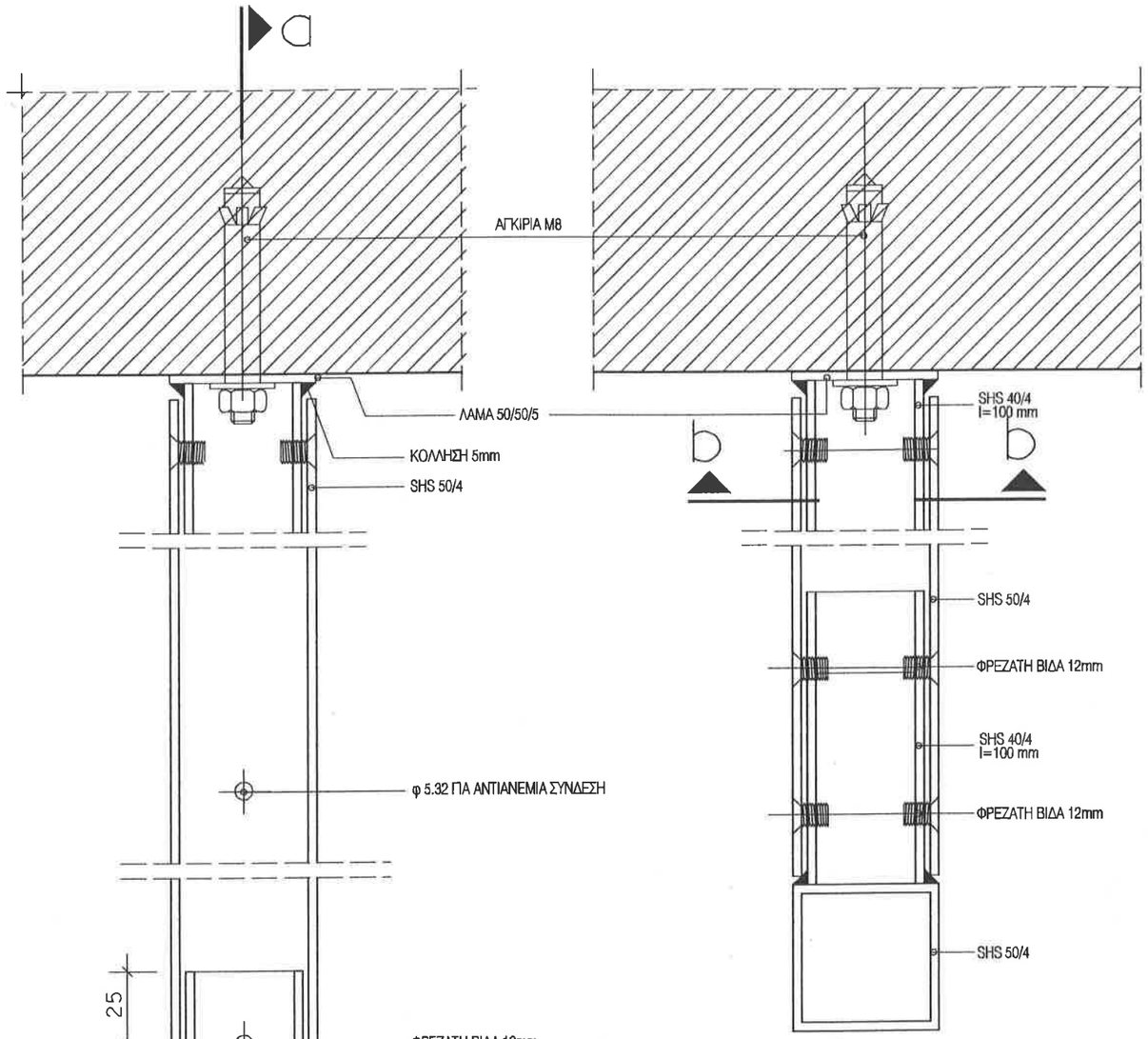

ΤΟΜΗ a-a

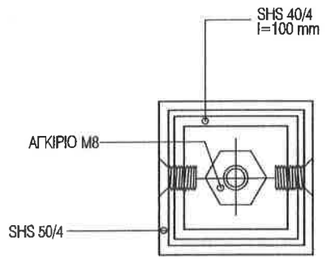

ΤΟΜΗ b-b

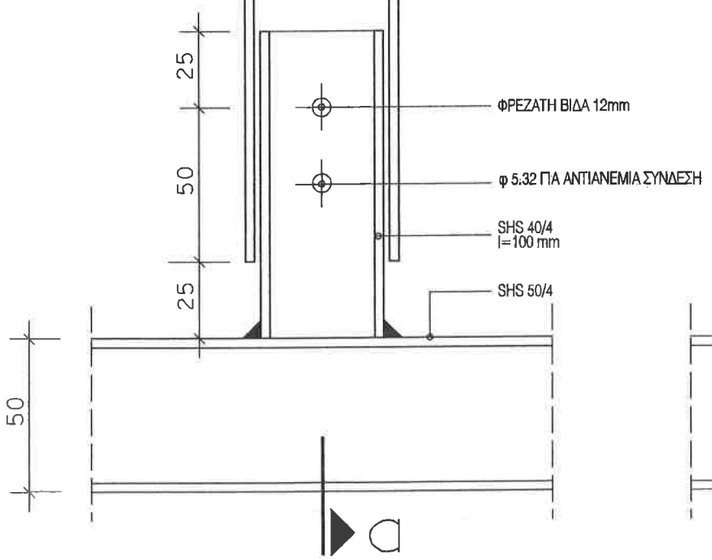

ΛΕΠΤΟΜΕΡΕΙΑ 04

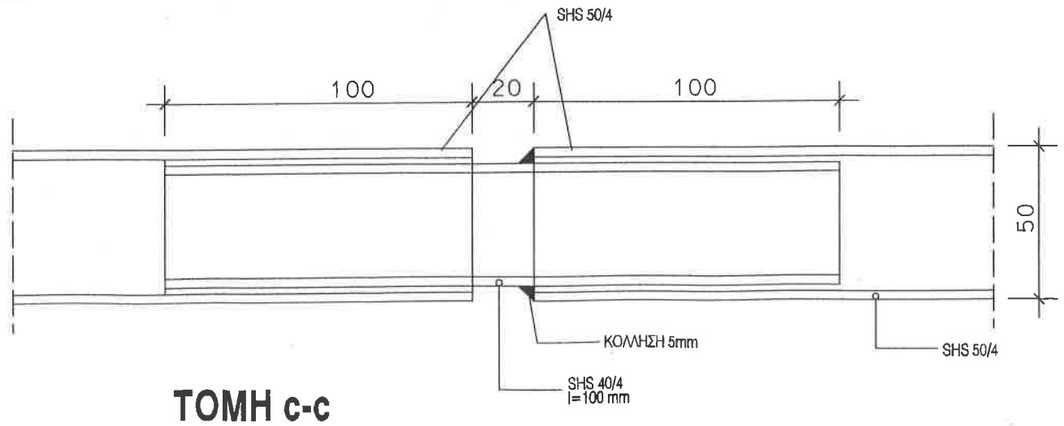

ΤΟΜΗ c-c

ΣΗΜΕΙΩΣΗ :

1. ΟΛΕΣ ΟΙ ΔΙΑΣΤΑΣΕΙΣ ΕΙΝΑΙ ΣΕ χλστ.
2. ΤΑ ΜΕΤΑΛΛΙΚΑ ΣΤΟΙΧΕΙΑ ΓΑΛΒΑΝΙΣΜΕΝΑ ΕΝ ΘΕΡΜΩ.
3. Η ΚΑΤΑΣΚΕΥΗ ΤΩΝ ΕΛΑΦΡΩΝ ΤΟΙΧΩΝ ΣΥΜΦΩΝΑ ΜΕ ΤΟ DIN 4103
4. Η ΚΑΤΑΣΚΕΥΗ ΤΩΝ ΓΥΨΟΠΕΤΑΣΜΑΤΩΝ ΣΥΜΦΩΝΑ ΜΕ ΤΑ DIN 18180, 18181, 18182, 18183.
5. ΤΟ ΜΟΝΩΤΙΚΟ ΥΛΙΚΟ ΟΡΥΚΤΩΝ ΙΝΩΝ ΣΥΜΦΩΝΑ ΜΕ ΤΟ DIN 18165 ΜΕΡΟΣ 1. ΠΟΙΟΤΗΤΑ S, ΣΗΜΕΙΟ ΤΗΞΗΣ >1000° C ΚΑΤΗΓΟΡΙΑ ΥΛΙΚΟΥ A ΚΑΤΑ DIN 4102.
6. Η ΠΙΣΤΟΠΟΙΗΣΗ ΤΩΝ ΤΟΙΧΩΝ ΓΙΑ ΠΥΡΑΣΦΑΛΕΙΑ ΚΑΤΑ DIN 4102 ΚΑΙ ΑΡΙΘΜΟ ΠΙΣΤΟΠΟΙΗΤΙΚΟΥ.
7. Η ΠΙΣΤΟΠΟΙΗΣΗ ΤΩΝ ΤΟΙΧΩΝ ΓΙΑ ΗΧΟΜΟΝΩΣΗ ΚΑΤΑ DIN 4109 ΚΑΙ ΑΡΙΘΜΟ ΠΙΣΤΟΠΟΙΗΤΙΚΟΥ.
8. ΔΙΑΓΩΝΙΕΣ ΣΥΝΔΕΣΕΙΣ ΑΝΤΙΑΝΕΜΙΩΝ ΚΑΘΕ 2.40m ΣΕ ΥΨΟΣ 10cm ΑΝΩ ΤΟΥ ΕΠΙΠΕΔΟΥ ΤΗΣ ΨΕΥΔΟΡΟΦΗΣ
9. ΣΤΗΝ ΠΕΡΙΠΤΩΣΗ ΠΟΥ Ο ΕΝΑΣ ΧΩΡΟΣ ΔΕΝ ΕΧΕΙ ΨΕΥΔΟΡΟΦΗ ΤΑ ΔΙΑΓΩΝΙΑ ΘΑ ΥΛΟΠΟΙΗΘΟΥΝ ΣΤΗ ΜΙΑ ΠΛΕΥΡΑ ΜΕ UW50/40/06

ΕΡΓΟΔΟΤΗΣ:
ΔΗΜΟΚΡΙΤΕΙΟ ΠΑΝΕΠΙΣΤΗΜΙΟ ΘΡΑΚΗΣ

ΕΡΓΟ:
ΚΤΙΡΙΑΚΕΣ ΕΓΚΑΤΑΣΤΑΣΕΙΣ ΤΜΗΜΑΤΩΝ ΕΘΝΟΛΟΓΙΑΣ - ΙΣΤΟΡΙΑΣ ΚΑΙ ΦΙΛΟΛΟΓΙΑΣ

ΜΕΛΕΤΗΤΕΣ:
ΓΡΑΦΕΙΟ ΔΟΞΙΑΔΗ
ΣΥΜΒΟΥΛΟΙ ΓΙΑ ΑΝΑΠΤΥΞΗ ΚΑΙ ΟΙΚΙΣΤΙΚΗ Α.Ε.
Α. Μακρυγιάννη 46Γ, Αγ. Παρασκευή, 153 43, ΑΘΗΝΑ / Τηλ. (01) 6098400 FAX (01) 6098403
e-mail: doxiadis@doxiadis.com

LDK ΛΔΚ - ΣΥΜΒΟΥΛΟΙ ΤΕΧΝΙΚΩΝ ΚΑΙ ΑΝΑΠΤΥΞΙΑΚΩΝ ΕΡΓΩΝ
ΛΔΚ
ΠΑΡΟΔΟΣ ΦΙΛΗΔΑΣΟΥ 21, Ιλίου, ΧΑΛΑΝΔΡΙ Τηλ. (01) 9100120 FAX (01) 9100120
e-mail: main@ldk.gr

ΣΤΑΔΙΟ ΜΕΛΕΤΗΣ : ΚΑΤΑΣΚΕΥΑΣΤΙΚΕΣ ΛΕΠΤΟΜΕΡΕΙΕΣ

ΤΙΤΛΟΣ:

ΛΕΠΤΟΜΕΡΕΙΕΣ ΑΝΗΡΤΗΜΕΝΩΝ ΓΥΨΟΠΕΤΑΣΜΑΤΩΝ F-90

ΣΥΝΔΕΣΗΣ ΜΕΤΑΛΛΙΚΟΥ ΣΚΕΛΕΤΟΥ

αριθμός σχεδίου	Ε Λ Λ 3 4 6 5			χαρτί A3	ΚΛΙΜΑΚΑ 1:2
ΜΕΛΕΤΗ:	Σ. ΜΟΥΖΑΚΗΣ	05.07.99			ΑΡΙΘΜΟΣ ΣΧΕΔΙΟΥ
ΣΧΕΔΙΑΣΗ:	Ο. ΤΖΑΜΕΤΟΥ	05.07.99			W A 0 2 2 3 0 0
ΕΛΕΓΧΟΣ:	Λ. ΔΡΑΖΝΟΥ	05.07.99			

ΕΓΥΡΩΣΗ

Υπογραφή

ΣΦΡΑΓΙΔΑ ΜΕΛΕΤΗΤΗ

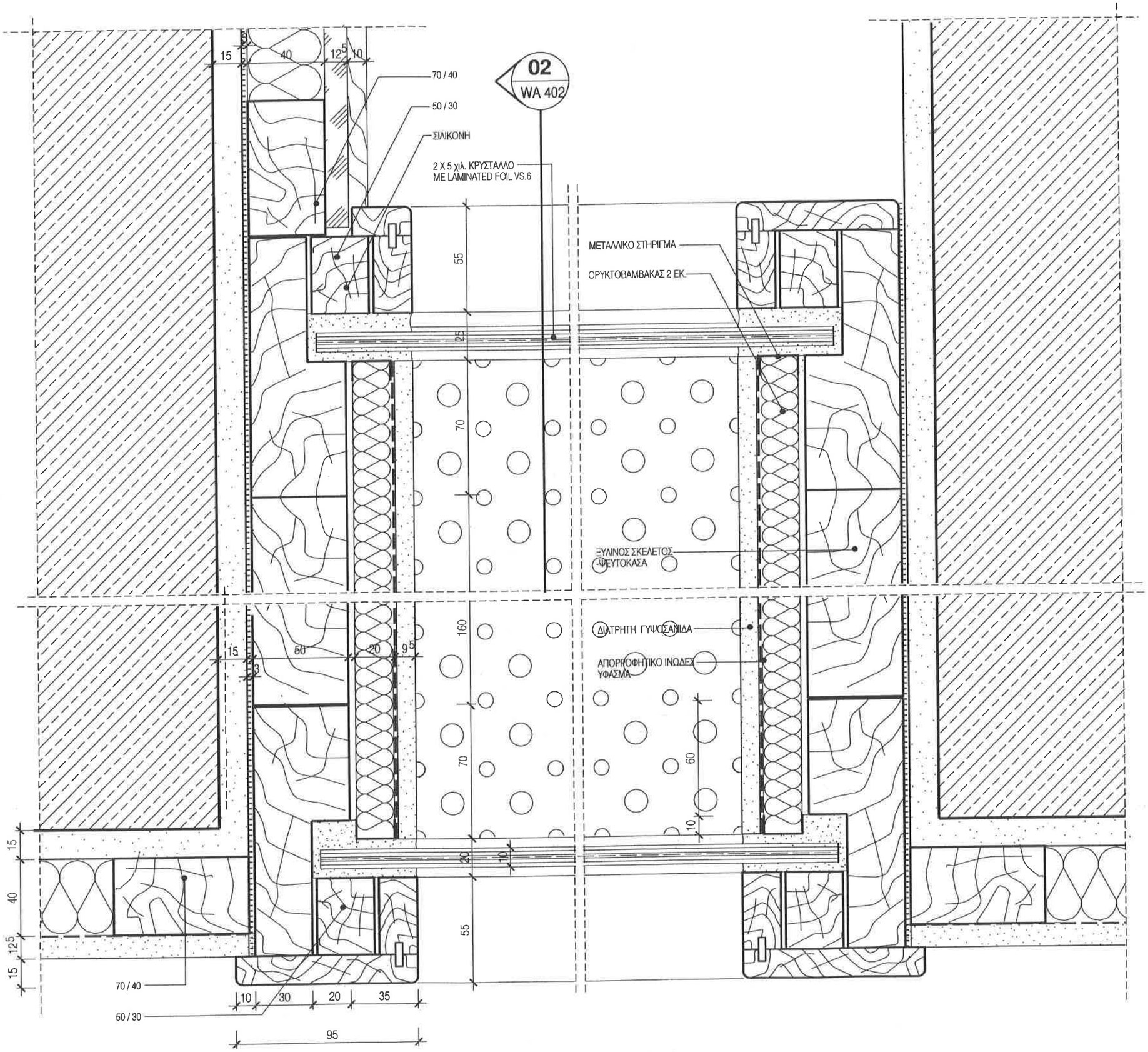

ΛΕΠΤΟΜΕΡΕΙΑ 01 (ΚΑΤΟΨΗ)

ΣΗΜΕΙΩΣΗ :

1. ΟΛΕΣ ΟΙ ΔΙΑΣΤΑΣΕΙΣ ΕΙΝΑΙ ΣΕ χλστ.

ΕΡΓΟΔΟΤΗΣ :

ΔΗΜΟΚΡΙΤΕΙΟ ΠΑΝΕΠΙΣΤΗΜΙΟ ΘΡΑΚΗΣ

ΕΡΓΟ:

ΚΤΙΡΙΑΚΕΣ ΕΓΚΑΤΑΣΤΑΣΕΙΣ ΤΜΗΜΑΤΩΝ
ΕΘΝΟΛΟΓΙΑΣ - ΙΣΤΟΡΙΑΣ ΚΑΙ ΦΙΛΟΛΟΓΙΑΣ

ΜΕΛΕΤΗΤΕΣ:

ΓΡΑΦΕΙΟ ΔΟΞΙΑΔΗ
ΣΥΜΒΟΥΛΟΙ ΓΙΑ ΑΝΑΠΤΥΞΗ ΚΑΙ ΟΙΚΙΣΤΙΚΗ Α.Ε.
Α. Μεταξά 487, Αγ. Παρασκευή, 153 43, ΑΘΗΝΑ/Τηλ. (01) 6208700 FAX (01) 6208707
e-mail: doxiadis@doxiadis.com

LDK ΛΔΚ - ΣΥΜΒΟΥΛΟΙ ΤΕΧΝΙΚΩΝ ΚΑΙ ΑΝΑΠΤΥΞΙΑΚΩΝ ΕΡΓΩΝ
ΛΔΚ
ΣΤ. ΤΡΑΜΠΕΡΜΟΥΛΟΥ 7, 115 61, ΑΘΗΝΑ/Τηλ. (01) 6829800 FAX (01) 6817881

ΣΤΑΔΙΟ ΜΕΛΕΤΗΣ : ΚΑΤΑΣΚΕΥΑΣΤΙΚΕΣ ΛΕΠΤΟΜΕΡΕΙΕΣ

ΤΙΤΛΟΣ :

ΑΜΦΙΘΕΑΤΡΟ 400 ΑΤΟΜΩΝ

ΛΕΠΤΟΜΕΡΕΙΑ ΗΧΟΜΟΝΩΤΙΚΟΥ ΠΑΡΑΘΥΡΟΥ
ΤΕΧΝΙΚΩΝ ΧΩΡΩΝ
ΚΑΤΟΨΗ

κωδικός φακέλου	Ε Λ Λ 3 4 6 5		μορφής	Α3	ΚΛΙΜΑΚΑ 1 : 2
ΜΕΛΕΤΗ :	ονομ. Γ.ΙΕΡΟΥΛΕΣΚΟΥ	ημερομηνία 11.04.00	υπογραφή		ΑΡΙΘΜΟΣ ΣΧΕΔΙΟΥ
ΣΧΕΔΙΑΣΗ :	ονομ. Ο. ΤΖΑΝΕΤΟΥ	ημερομηνία 11.04.00	υπογραφή		κατηγορία WA · ομάδες σχεδίων 0 4 0 1 · υποομάδα 0 0
ΕΛΕΓΧΟΣ :	ονομ. Α. ΔΡΑΖΙΝΟΥ	ημερομηνία 11.04.00	υπογραφή		

ΕΓΚΡΙΣΗ

Υπογραφή

ΣΦΡΑΓΙΔΑ ΜΕΛΕΤΗΤΗ

COPYRIGHT OF DOXIADIS ASSOCIATES S.A.

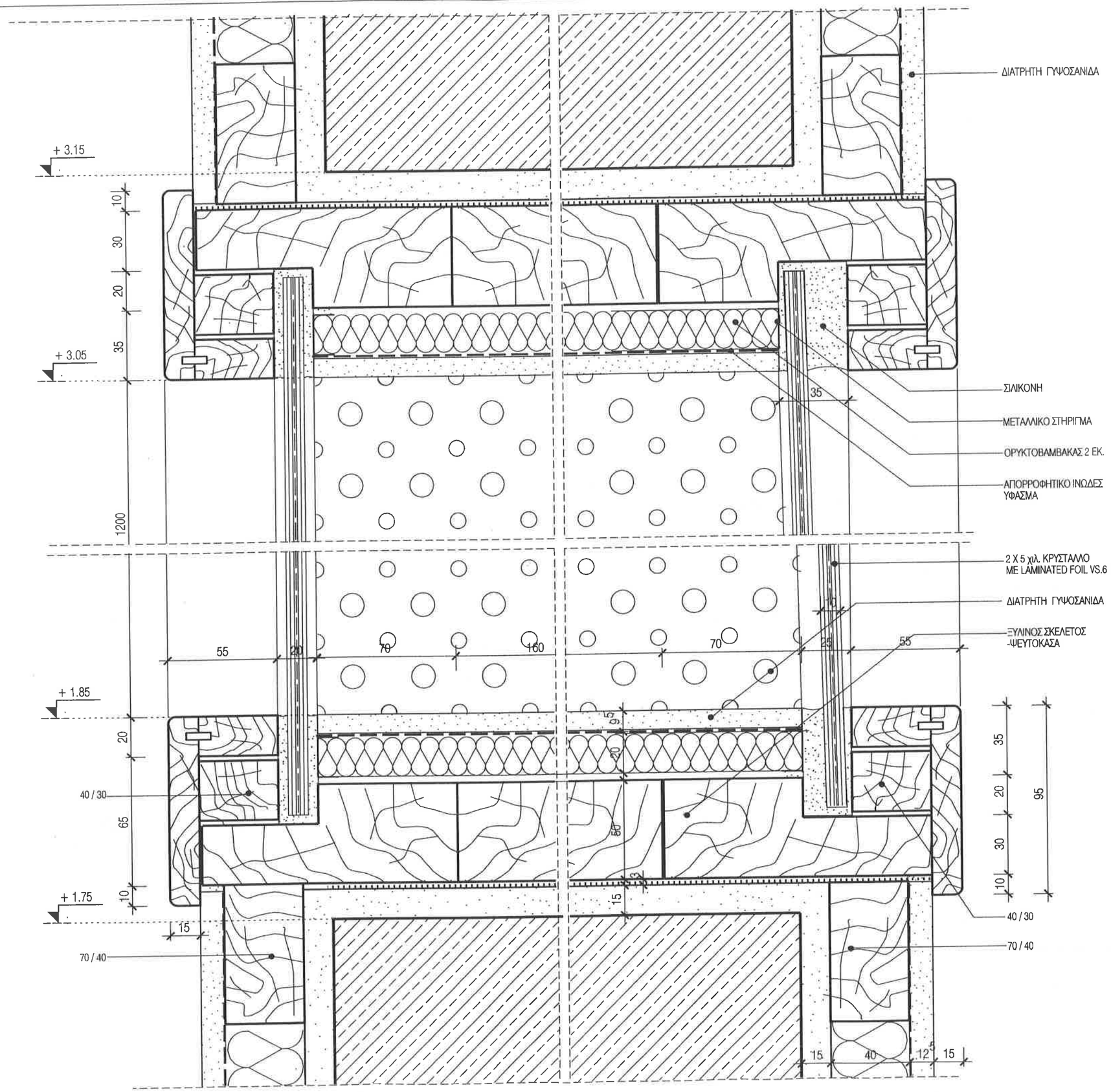

ΛΕΠΤΟΜΕΡΕΙΑ 02 (ΚΑΤΑΚΟΡΥΦΗ ΤΟΜΗ)

ΣΗΜΕΙΩΣΗ :

1. ΟΛΕΣ ΟΙ ΔΙΑΣΤΑΣΕΙΣ ΕΙΝΑΙ ΣΕ χλστ.

ΕΡΓΟΔΟΤΗΣ:

ΔΗΜΟΚΡΙΤΕΙΟ ΠΑΝΕΠΙΣΤΗΜΙΟ ΘΡΑΚΗΣ

ΕΡΓΟ:

ΚΤΙΡΙΑΚΕΣ ΕΓΚΑΤΑΣΤΑΣΕΙΣ ΤΜΗΜΑΤΩΝ ΕΘΝΟΛΟΓΙΑΣ - ΙΣΤΟΡΙΑΣ ΚΑΙ ΦΙΛΟΛΟΓΙΑΣ

ΜΕΛΕΤΗΤΕΣ:

ΓΡΑΦΕΙΟ ΔΟΞΙΑΔΗ
ΣΥΜΒΟΥΛΟΙ ΓΙΑ ΑΝΑΠΤΥΞΗ ΚΑΙ ΟΙΚΙΣΤΙΚΗ Α.Ε.
Δ. Μακεδόνας 48Γ, Αγ. Παρασκευή, (ΠΟ 45), ΑΘΗΝΑ / Τηλ. (01) 6508200 FAX (01) 6508797
e-mail: doxiadis@doxiadis.com

LDK ΛΔΚ - ΣΥΜΒΟΥΛΟΙ ΤΕΧΝΙΚΩΝ ΚΑΙ ΑΝΑΠΤΥΞΙΑΚΩΝ ΕΡΓΩΝ
ΛΔΚ
ΣΤΣ. ΤΡΑΝΤΑΜΑΡΑΔΟΥ 7, 113 61, ΑΘΗΝΑ/Τηλ. (01) 8828860 FAX (01) 8817681

ΣΤΑΔΙΟ ΜΕΛΕΤΗΣ : ΚΑΤΑΣΚΕΥΑΣΤΙΚΕΣ ΛΕΠΤΟΜΕΡΕΙΕΣ

ΤΙΤΛΟΣ :

ΑΜΦΙΘΕΑΤΡΟ 400 ΑΤΟΜΩΝ

ΛΕΠΤΟΜΕΡΕΙΑ ΗΧΟΜΟΝΩΤΙΚΟΥ ΠΑΡΑΘΥΡΟΥ
ΤΕΧΝΙΚΩΝ ΧΩΡΩΝ
ΤΟΜΗ

κωδικός φακέλου	Ε Λ Λ 3 4 6 5	μορφές	Α3	ΚΛΙΜΑΚΑ	1 : 2
ΜΕΛΕΤΗ :	Γ.ΙΕΡΟΥΛΕΣΚΟΥ	11.04.00		ΑΡΙΘΜΟΣ ΣΧΕΔΙΟΥ	
ΣΧΕΔΙΑΣΗ :	Θ. ΤΖΑΝΕΤΟΥ	11.04.00		WA 0 4 0 2	0 0
ΕΛΕΓΧΟΣ :	Α. ΔΡΑΖΙΝΟΥ	11.04.00			

ΕΓΚΡΙΣΗ

Υπογραφή

ΣΦΡΑΓΙΔΑ ΜΕΛΕΤΗΤΗ

COPYRIGHT OF DOXIADIS ASSOCIATES S.

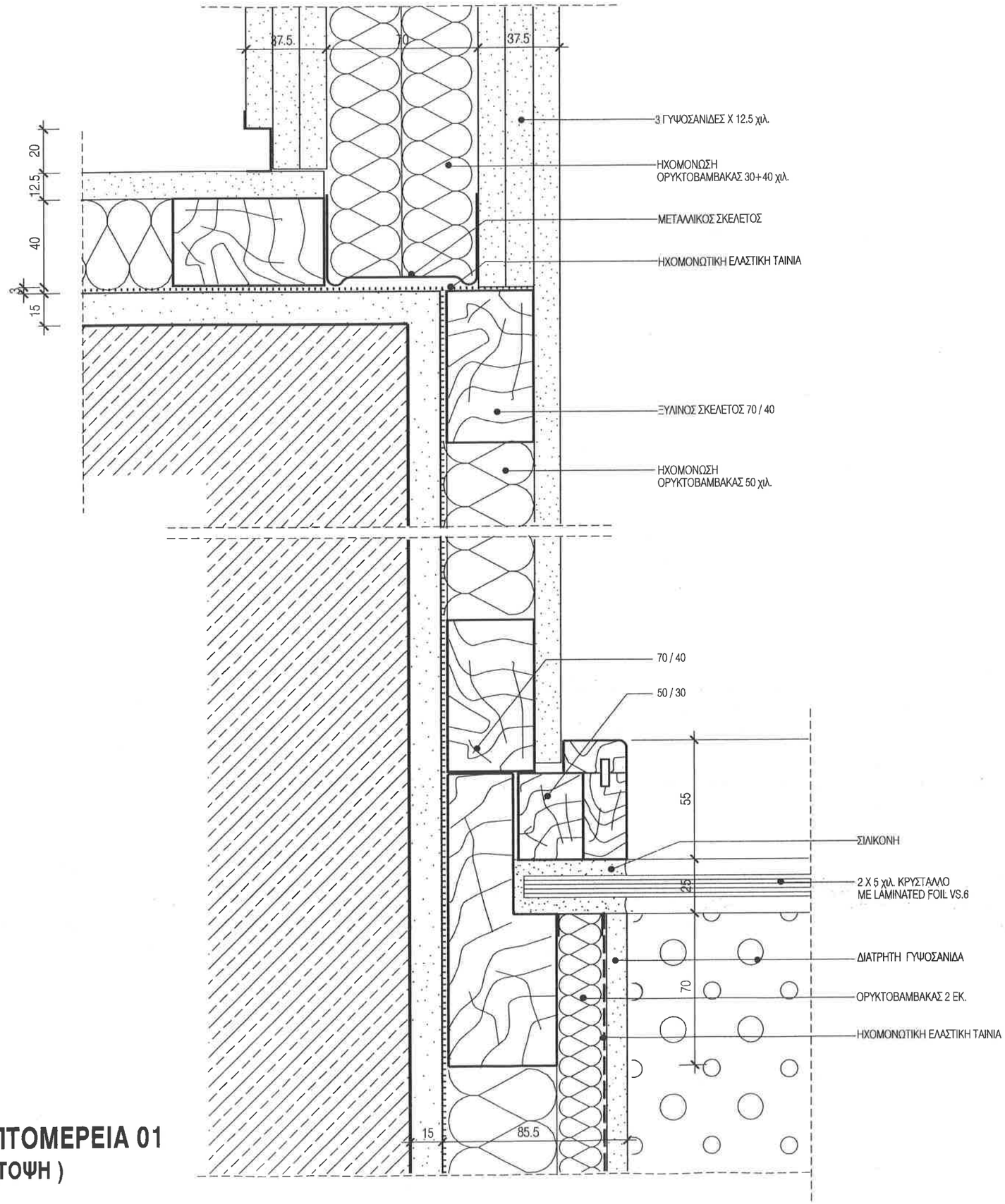

ΛΕΠΤΟΜΕΡΕΙΑ 01
(ΚΑΤΟΨΗ)

ΣΗΜΕΙΩΣΗ :

1. ΟΛΕΣ ΟΙ ΔΙΑΣΤΑΣΕΙΣ ΕΙΝΑΙ ΣΕ χλστ.

ΕΡΓΟΔΟΤΗΣ:
ΔΗΜΟΚΡΙΤΕΙΟ ΠΑΝΕΠΙΣΤΗΜΙΟ ΘΡΑΚΗΣ

ΕΡΓΟ:
ΚΤΙΡΙΑΚΕΣ ΕΓΚΑΤΑΣΤΑΣΕΙΣ ΤΜΗΜΑΤΩΝ
ΕΘΝΟΛΟΓΙΑΣ - ΙΣΤΟΡΙΑΣ ΚΑΙ ΦΙΛΟΛΟΓΙΑΣ

ΜΕΛΕΤΗΤΕΣ:
ΓΡΑΦΕΙΟ ΔΟΞΙΑΔΗ
ΣΥΜΒΟΥΛΟΙ ΓΙΑ ΑΝΑΠΤΥΞΗ ΚΑΙ ΟΙΚΙΣΤΙΚΗ Α.Ε.
Λ. Μεσογείων 497, Αγ. Παρασκευή, 153 43, ΑΘΗΝΑ / Τηλ. (01) 6098700 FAX (01) 6098797
e-mail: doxiadis@doxiadis.com

LDK ΛΔΚ - ΣΥΜΒΟΥΛΟΙ ΤΕΧΝΙΚΩΝ ΚΑΙ ΑΝΑΠΤΥΞΙΑΚΩΝ ΕΡΓΩΝ
ΛΔΚ
ΣΤΣ. ΤΡΙΑΝΤΑΦΥΛΛΟΥ 7, 113 61, ΑΘΗΝΑ Τηλ. (01) 8650850 FAX (01) 8651797

ΣΤΑΔΙΟ ΜΕΛΕΤΗΣ : ΚΑΤΑΣΚΕΥΑΣΤΙΚΕΣ ΛΕΠΤΟΜΕΡΕΙΕΣ

ΤΙΤΛΟΣ:
ΑΜΦΙΘΕΑΤΡΟ 400 ΑΤΟΜΩΝ

ΛΕΠΤΟΜΕΡΕΙΑ ΕΠΕΝΔΥΣΗΣ ΤΟΙΧΟΥ
ΣΤΟΥΣ ΤΕΧΝΙΚΟΥΣ ΧΩΡΟΥΣ
ΚΑΤΟΨΗ

κωδικός αρχείου	ΕΛΛ3465		μορφές	Α3	ΚΛΙΜΑΚΑ 1:2
ΜΕΛΕΤΗ :	υπογρ. Τ.ΙΕΡΟΥΛΕΣΚΟΥ	ημερομηνία 11.04.00	υπογραφή		ΑΡΙΘΜΟΣ ΣΧΕΔΙΟΥ
ΣΧΕΔΙΑΣΗ :	υπογρ. Ο. ΤΖΑΝΕΤΟΥ	ημερομηνία 11.04.00	υπογραφή		κωδικός WA 0403 / αριθμός σχεδίου 00
ΕΛΕΓΧΟΣ :	υπογρ. Α. ΔΡΑΖΙΝΟΥ	ημερομηνία 11.04.00	υπογραφή		

ΕΓΚΡΙΣΗ

Υπογραφή

ΣΦΡΑΓΙΔΑ ΜΕΛΕΤΗΤΗ

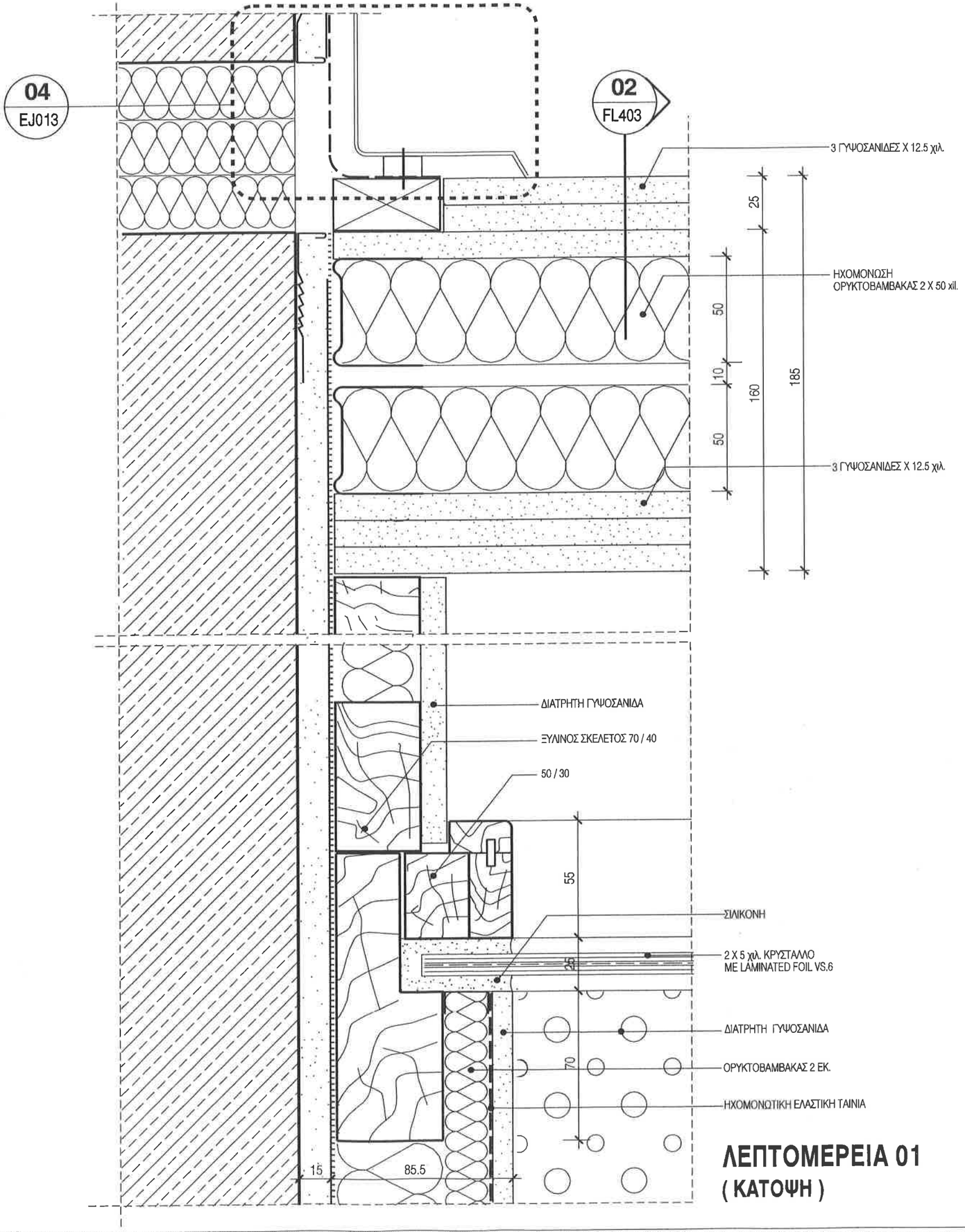

ΛΕΠΤΟΜΕΡΕΙΑ 01
(ΚΑΤΟΨΗ)

ΣΗΜΕΙΩΣΗ :

1. ΟΛΕΣ ΟΙ ΔΙΑΣΤΑΣΕΙΣ ΕΙΝΑΙ ΣΕ χλστ.

ΕΡΓΟΔΟΤΗΣ:
ΔΗΜΟΚΡΙΤΕΙΟ ΠΑΝΕΠΙΣΤΗΜΙΟ ΘΡΑΚΗΣ

ΕΡΓΟ:
ΚΤΙΡΙΑΚΕΣ ΕΓΚΑΤΑΣΤΑΣΕΙΣ ΤΜΗΜΑΤΩΝ
ΕΘΝΟΛΟΓΙΑΣ - ΙΣΤΟΡΙΑΣ ΚΑΙ ΦΙΛΟΛΟΓΙΑΣ

ΜΕΛΕΤΗΤΕΣ:
ΓΡΑΦΕΙΟ ΔΟΞΙΑΔΗ
ΣΥΜΒΟΥΛΟΙ ΓΙΑ ΑΝΑΠΤΥΞΗ ΚΑΙ ΟΙΚΙΣΤΙΚΗ Α.Ε.
Α. Μακεδόνων 467, Αγ. Παρασκευή, 153 43, ΑΘΗΝΑ / Τηλ. (01) 6508020-FAX (01) 6508297
e-mail: doxiadis@doxiadis.com

LDK ΛΔΚ - ΣΥΜΒΟΥΛΟΙ ΤΕΧΝΙΚΩΝ ΚΑΙ ΑΝΑΠΤΥΞΙΑΚΩΝ ΕΡΓΩΝ
ΛΔΚ Ξ.Ι. ΕΥΑΓΓΕΛΙΝΟΥ 7, 153-41, ΑΘΗΝΑ/ΤΗΛ. (01) 6025650 FAX (01) 601 7591

ΣΤΑΔΙΟ ΜΕΛΕΤΗΣ : ΚΑΤΑΣΚΕΥΑΣΤΙΚΕΣ ΛΕΠΤΟΜΕΡΕΙΕΣ

ΤΙΤΛΟΣ:
ΑΜΦΙΘΕΑΤΡΟ 400 ΑΤΟΜΩΝ

ΛΕΠΤΟΜΕΡΕΙΑ ΔΑΠΕΔΟΥ ΚΑΙ ΤΟΙΧΟΥ
ΣΤΟ ΧΩΡΟΥ ΜΕΤΑΦΡΑΣΤΩΝ
ΚΑΤΟΨΗ

κωδικός εργου	Ε Λ Λ 3 4 6 5	μορφοτυπο	A3	ΚΛΙΜΑΚΑ	1:2
ΜΕΛΕΤΗ:	Τ.ΙΕΡΟΥΛΕΣΚΟΥ	11.04.00		ΑΡΙΘΜΟΣ ΣΧΕΔΙΟΥ	
ΣΧΕΔΙΑΣΗ:	Ο. ΤΖΑΝΕΤΟΥ	11.04.00		WA 0 4 0 4	0 0
ΕΛΕΓΧΟΣ:	Α. ΔΡΑΖΙΝΟΥ	11.04.00			

ΕΓΚΡΙΣΗ

Υπογραφή

ΣΦΡΑΓΙΔΑ ΜΕΛΕΤΗΤΗ

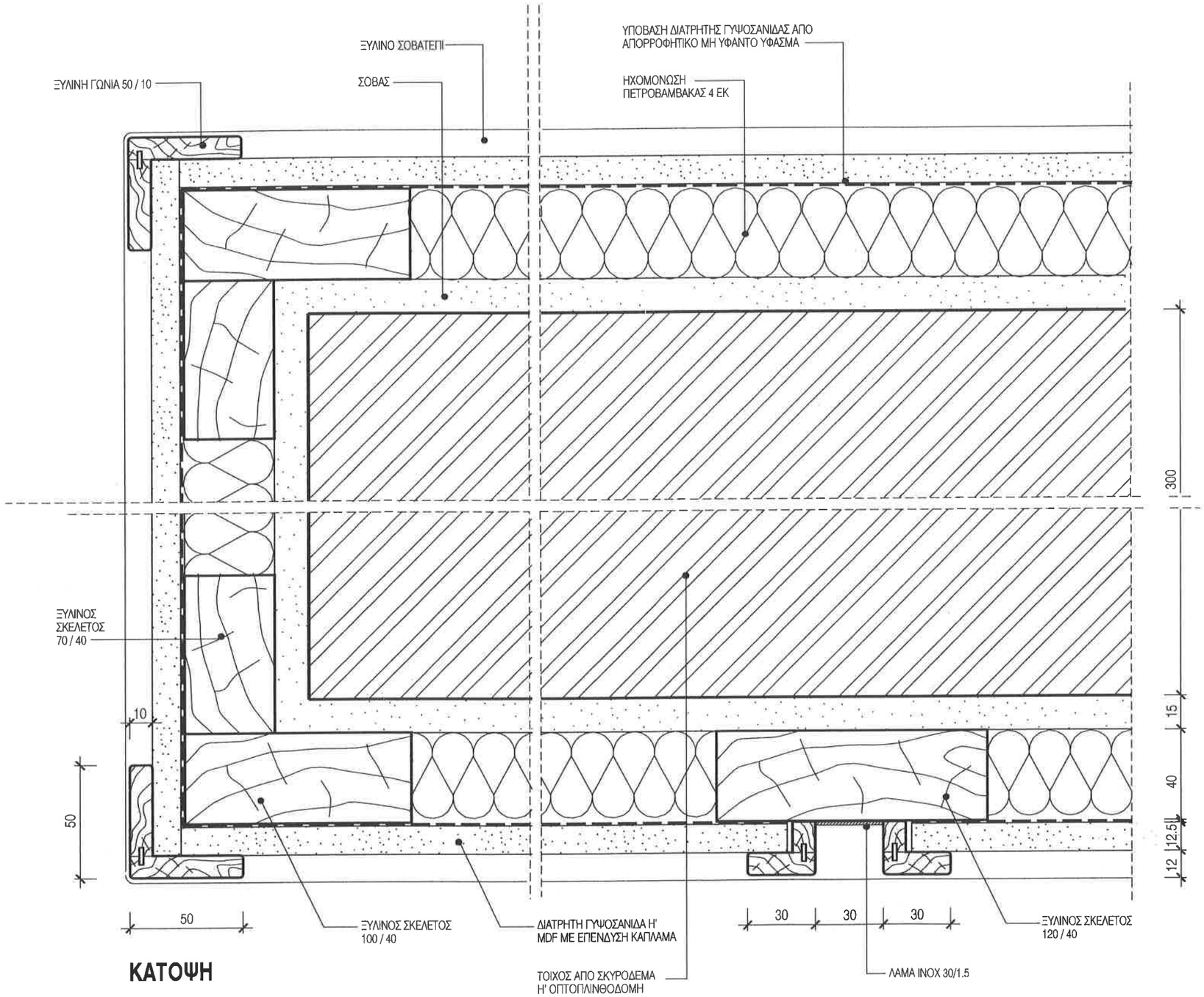

ΚΑΤΟΨΗ

ΣΗΜΕΙΩΣΗ :

1. ΟΛΕΣ ΟΙ ΔΙΑΣΤΑΣΕΙΣ ΕΙΝΑΙ ΣΕ χλστ.

ΕΡΓΟΔΟΤΗΣ:

ΔΗΜΟΚΡΙΤΕΙΟ ΠΑΝΕΠΙΣΤΗΜΙΟ ΘΡΑΚΗΣ

ΕΡΓΟ:

ΚΤΙΡΙΑΚΕΣ ΕΓΚΑΤΑΣΤΑΣΕΙΣ ΤΜΗΜΑΤΩΝ ΕΘΝΟΛΟΓΙΑΣ - ΙΣΤΟΡΙΑΣ ΚΑΙ ΦΙΛΟΛΟΓΙΑΣ

ΜΕΛΕΤΗΤΕΣ:

ΓΡΑΦΕΙΟ ΔΟΞΙΑΔΗ
ΣΥΜΒΟΥΛΟΙ ΓΙΑ ΑΝΑΠΤΥΞΗ ΚΑΙ ΟΙΚΙΣΤΙΚΗ Α.Ε.
Α. Μακεδονίας 457, Αγ. Παρασκευή, 153 43, ΑΘΗΝΑ / Τηλ. (01) 6095700 FAX (01) 6008767
e-mail: doxiadis@doxiadis.com

LDK ΛΔΚ - ΣΥΜΒΟΥΛΟΙ ΤΕΧΝΙΚΩΝ ΚΑΙ ΑΝΑΠΤΥΞΙΑΚΩΝ ΕΡΓΩΝ
ΛΔΚ
101, Συγγρού & Κολοκοτρώνη 2, 115 61, ΑΘΗΝΑ/Τηλ. (01) 6929600 FAX (01) 6917.2001

ΣΤΑΔΙΟ ΜΕΛΕΤΗΣ : ΚΑΤΑΣΚΕΥΑΣΤΙΚΕΣ ΛΕΠΤΟΜΕΡΕΙΕΣ

ΤΙΤΛΟΣ:

ΑΜΦΙΘΕΑΤΡΟ

ΛΕΠΤΟΜΕΡΕΙΑ ΑΚΟΥΣΤΙΚΗΣ ΕΠΕΝΔΥΣΗΣ ΤΟΙΧΟΥ ΚΑΤΟΨΗ

κωδικός αρχείου	Ε Λ Λ 3 4 6 5			μεγέθος A3	ΚΛΙΜΑΚΑ 1:2
ΜΕΛΕΤΗ:	υπογρ. Τ.ΙΕΡΟΥΛΕΣΚΟΥ	ημερομηνία 11.04.00	υπογραφή		ΑΡΙΘΜΟΣ ΣΧΕΔΙΟΥ
ΣΧΕΔΙΑΣΗ:	υπογρ. Ο. ΤΖΑΝΕΤΟΥ	ημερομηνία 11.04.00	υπογραφή		
ΕΛΕΓΧΟΣ:	υπογρ. Λ. ΔΡΑΖΙΝΟΥ	ημερομηνία 11.04.00	υπογραφή		WA 0 4 0 6 — 0 0

ΕΠΧΡΩΣΗ

Υπογραφή

ΣΦΡΑΓΙΔΑ ΜΕΛΕΤΗΤΗ

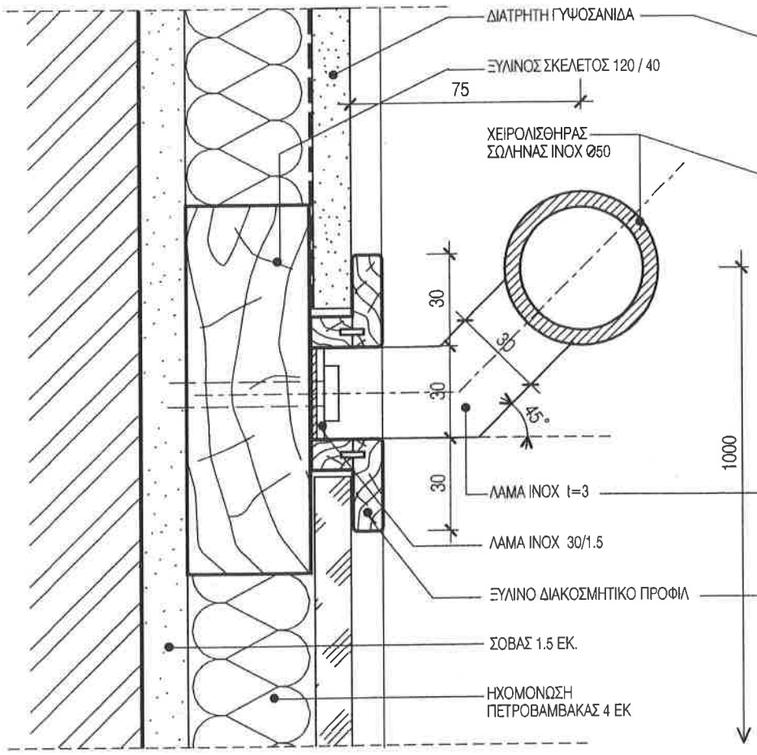

ΤΟΜΗ Α-Α

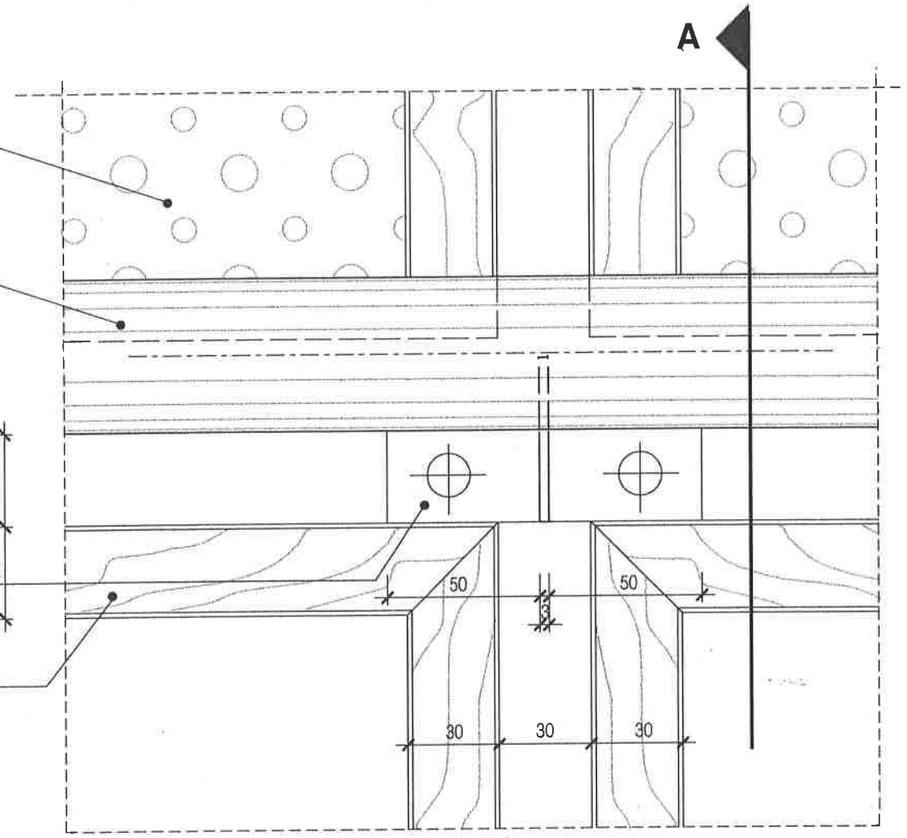

ΟΨΗ

ΣΗΜΕΙΩΣΗ :

1. ΟΛΕΣ ΟΙ ΔΙΑΣΤΑΣΕΙΣ ΕΙΝΑΙ ΣΕ χλστ.

ΕΡΓΟΔΟΤΗΣ:

ΔΗΜΟΚΡΙΤΕΙΟ ΠΑΝΕΠΙΣΤΗΜΙΟ ΘΡΑΚΗΣ

ΕΡΓΟ:

ΚΤΙΡΙΑΚΕΣ ΕΓΚΑΤΑΣΤΑΣΕΙΣ ΤΜΗΜΑΤΩΝ ΕΘΝΟΛΟΓΙΑΣ - ΙΣΤΟΡΙΑΣ ΚΑΙ ΦΙΛΟΛΟΓΙΑΣ

ΜΕΛΕΤΗΤΕΣ:

ΓΡΑΦΕΙΟ ΔΟΞΙΑΔΗ
ΣΥΜΒΟΥΛΟΙ ΓΙΑ ΑΝΑΠΤΥΞΗ ΚΑΙ ΟΙΚΙΣΤΙΚΗ Α.Ε.
Α. Μακεδόνων 46Γ, Αγ. Παρασκευή, 153 43, ΑΘΗΝΑ / Τηλ. (01) 6008700 FAX (01) 6008707
e-mail: doxiadis@doxiadis.com

LDK ΛΔΚ - ΣΥΜΒΟΥΛΟΙ ΤΕΧΝΙΚΩΝ ΚΑΙ ΑΝΑΠΤΥΞΙΑΚΩΝ ΕΡΓΩΝ
ΛΔΚ
Σ.Σ. ΤΡΑΝΣΑΤΛΑΝΤΙΚΟΥ 7, 115 18, ΑΘΗΝΑ/Τηλ. (01) 6928400 FAX (01) 6937881

ΣΤΑΔΙΟ ΜΕΛΕΤΗΣ : ΚΑΤΑΣΚΕΥΑΣΤΙΚΕΣ ΛΕΠΤΟΜΕΡΕΙΕΣ

ΤΙΤΛΟΣ:

ΑΜΦΙΘΕΑΤΡΟ

ΛΕΠΤΟΜΕΡΕΙΑ ΑΚΟΥΣΤΙΚΗΣ ΕΠΕΝΔΥΣΗΣ ΤΟΙΧΟΥ
ΟΨΗ - ΤΟΜΗ

κωδικός σχεδίου	Ε,Λ,Λ,3,4,6,5,		μεγέθος	A3	ΚΛΙΜΑΚΑ 1:2
ΜΕΛΕΤΗ:	υπογρ. Γ.ΙΕΡΟΥΛΕΣΚΟΥ	ημερομηνία 11.04.00	υπογραφή		ΑΡΙΘΜΟΣ ΣΧΕΔΙΟΥ
ΣΧΕΔΙΑΣΗ:	υπογρ. Ο. ΤΖΑΝΕΤΟΥ	ημερομηνία 11.04.00	υπογραφή		κατηγορία WA · σειριακός αριθμός 0407 · αναθεώρηση 00
ΕΛΕΓΧΟΣ:	υπογρ. Α. ΔΡΑΖΙΝΟΥ	ημερομηνία 11.04.00	υπογραφή		

ΕΓΚΡΙΣΗ

Υπογραφή

ΣΦΡΑΓΙΔΑ ΜΕΛΕΤΗΤΗ

COPYRIGHT OF DOXIADIS ASSOCIATES S.A.

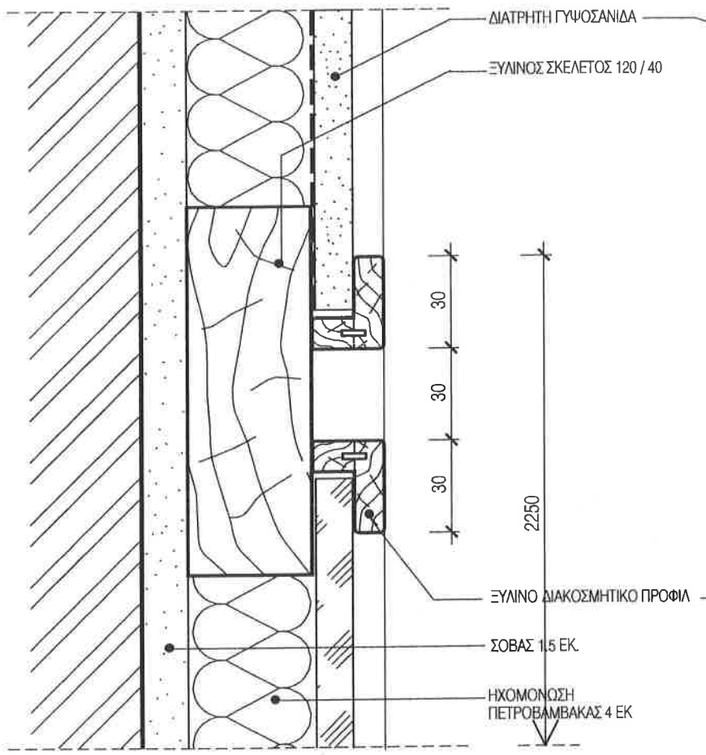

ΤΟΜΗ Α-Α

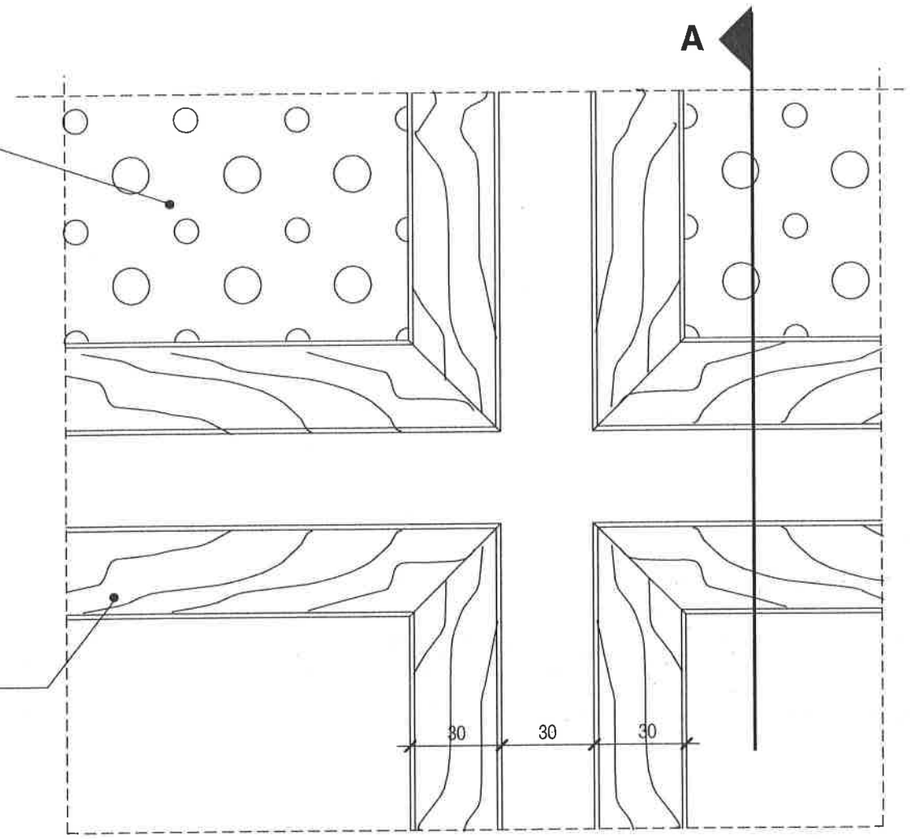

ΟΨΗ

ΣΗΜΕΙΩΣΗ :

1. ΟΛΕΣ ΟΙ ΔΙΑΣΤΑΣΕΙΣ ΕΙΝΑΙ ΣΕ χλστ.

ΕΡΓΟΔΟΤΗΣ :

ΔΗΜΟΚΡΙΤΕΙΟ ΠΑΝΕΠΙΣΤΗΜΙΟ ΘΡΑΚΗΣ

ΕΡΓΟ :

ΚΤΙΡΙΑΚΕΣ ΕΓΚΑΤΑΣΤΑΣΕΙΣ ΤΜΗΜΑΤΩΝ ΕΘΝΟΛΟΓΙΑΣ - ΙΣΤΟΡΙΑΣ ΚΑΙ ΦΙΛΟΛΟΓΙΑΣ

ΜΕΛΕΤΗΤΕΣ :

ΓΡΑΦΕΙΟ ΔΟΞΙΑΔΗ
ΣΥΜΒΟΥΛΟΙ ΓΙΑ ΑΝΑΠΤΥΞΗ ΚΑΙ ΟΙΚΙΣΤΙΚΗ Α.Ε.
Δ. Μακεδόνων 407, Λεω. Πατριάρχου Δ. 152-43, ΧΑΛΑΝΔΡΙ / Τηλ. (01) 6848700 FAX (01) 6828997
e - mail: doxiadis@doxiadis.com

LDK ΛΔΚ - ΣΥΜΒΟΥΛΟΙ ΤΕΧΝΙΚΩΝ ΚΑΙ ΑΝΑΠΤΥΞΙΑΚΩΝ ΕΡΓΩΝ
ΛΔΚ
ΣΠ. ΤΡΑΚΑΤΣΑΝΗ-ΛΑΣΚΑΡΗ 7, 113-61, ΑΘΗΝΑ/Τηλ. (01) 8628000 FAX (01) 8811981

ΣΤΑΔΙΟ ΜΕΛΕΤΗΣ : ΚΑΤΑΣΚΕΥΑΣΤΙΚΕΣ ΛΕΠΤΟΜΕΡΕΙΕΣ

ΤΙΤΛΟΣ :

ΑΜΦΙΘΕΑΤΡΟ 400 ΑΤΟΜΩΝ

ΛΕΠΤΟΜΕΡΕΙΑ ΑΚΟΥΣΤΙΚΗΣ ΕΠΕΝΔΥΣΗΣ ΤΟΙΧΟΥ
ΟΨΗ - ΤΟΜΗ

κωδικός φακέλου	Ε Λ Λ 3 4 6 5		μορφές	Α3	ΚΛΙΜΑΚΑ 1 : 2
ΜΕΛΕΤΗ :	ονομ. Τ.ΙΕΡΟΥΑΕΣΚΟΥ	ημερομηνία 11.04.00	υπογραφή		ΑΡΙΘΜΟΣ ΣΧΕΔΙΟΥ
ΣΧΕΔΙΑΣΗ :	ονομ. Ο. ΤΖΑΝΕΤΟΥ	ημερομηνία 11.04.00	υπογραφή		κατηγορία: WA · σχεδίο/τεύχος: 0 4 0 8 · αναθεώρηση: 0 0
ΕΛΕΓΧΟΣ :	ονομ. Α. ΔΡΑΖΙΝΟΥ	ημερομηνία 11.04.00	υπογραφή		

ΕΓΚΡΙΣΗ

Υπογραφή

ΣΦΡΑΓΙΔΑ ΜΕΛΕΤΗΤΗ

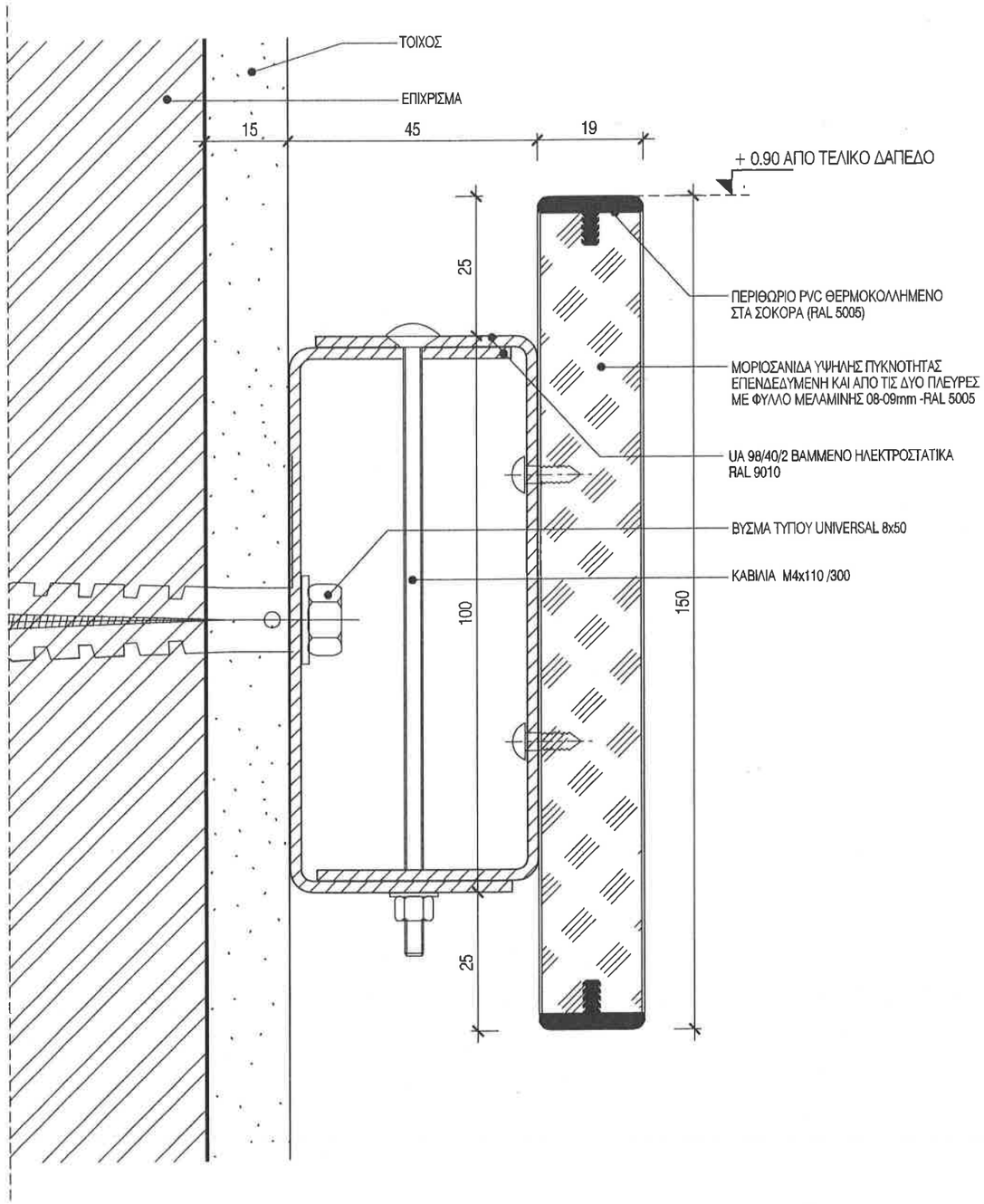

ΛΕΠΤΟΜΕΡΕΙΑ 01

ΣΗΜΕΙΩΣΗ :

1. ΟΛΕΣ ΟΙ ΔΙΑΣΤΑΣΕΙΣ ΕΙΝΑΙ ΣΕ χλστ.
2. ΤΑ ΜΕΤΑΛΛΙΚΑ ΣΤΟΙΧΕΙΑ ΓΑΛΒΑΝΙΣΜΕΝΑ ΕΝ ΘΕΡΜΩ.

ΕΡΓΟΔΟΤΗΣ: **ΔΗΜΟΚΡΙΤΕΙΟ ΠΑΝΕΠΙΣΤΗΜΙΟ ΘΡΑΚΗΣ**

ΕΡΓΟ: ΚΤΙΡΙΑΚΕΣ ΕΓΚΑΤΑΣΤΑΣΕΙΣ ΤΜΗΜΑΤΩΝ ΕΘΝΟΛΟΓΙΑΣ - ΙΣΤΟΡΙΑΣ ΚΑΙ ΦΙΛΟΛΟΓΙΑΣ

ΜΕΛΕΤΗΤΕΣ:
ΓΡΑΦΕΙΟ ΔΟΞΙΑΔΗ
ΣΥΜΒΟΥΛΟΙ ΓΙΑ ΑΝΑΠΤΥΞΗ ΚΑΙ ΟΙΚΙΣΤΙΚΗ Α.Ε.
Λ. Μεσογείων 497, Αγ. Παρασκευή, 153 43, ΑΘΗΝΑ / Τηλ. (01) 6098700 FAX (01) 6098797
e-mail: doxiadis@doxiadis.com
LDK ΛΔΚ - ΣΥΜΒΟΥΛΟΙ ΤΕΧΝΙΚΩΝ ΚΑΙ ΑΝΑΠΤΥΞΙΑΚΩΝ ΕΡΓΩΝ
ΛΔΚ 371, ΤΡΑΚΛΑΝΑ ΦΙΛΑΔΕΛΦΕΙΑΣ 7, 153 01, ΑΘΗΝΑ/Τηλ. (01) 6659840 FAX (01) 6617685

ΣΤΑΔΙΟ ΜΕΛΕΤΗΣ : ΚΑΤΑΣΚΕΥΑΣΤΙΚΕΣ ΛΕΠΤΟΜΕΡΕΙΕΣ

ΤΙΤΛΟΣ:

ΛΕΠΤΟΜΕΡΕΙΑ ΠΡΟΣΤΑΤΕΥΤΙΚΟΥ ΤΟΙΧΩΝ ΣΤΟΥΣ ΔΙΑΔΡΟΜΟΥΣ ΑΙΘΟΥΣΩΝ

ΚΩΔΙΚΟΣ ΦΑΚΕΛΟΥ	Ε Λ Λ 3 4 6 5			μεγέθος A3	ΚΛΙΜΑΚΑ 1 : 1
ΜΕΛΕΤΗ :	ονομ. Σ. ΜΟΥΖΑΚΗΣ	ημερομηνία 11.04.00	υπογραφή		ΑΡΙΘΜΟΣ ΣΧΕΔΙΟΥ
ΣΧΕΔΙΑΣΗ :	ονομ. Ο. ΤΖΑΝΕΤΟΥ	ημερομηνία 11.04.00	υπογραφή		κατηγορία WA / τρέχοντας αριθμός 0 8 0 1 / αναθεώρηση 0 0
ΕΛΕΓΧΟΣ :	ονομ. Λ. ΔΡΑΣΙΝΟΥ	ημερομηνία 11.04.00	υπογραφή		

ΕΓΚΡΙΣΗ

Υπογραφή

ΣΦΡΑΓΙΔΑ ΜΕΛΕΤΗΤΗ

COPYRIGHT OF DOXIADIS ASSOCIATES S.A.

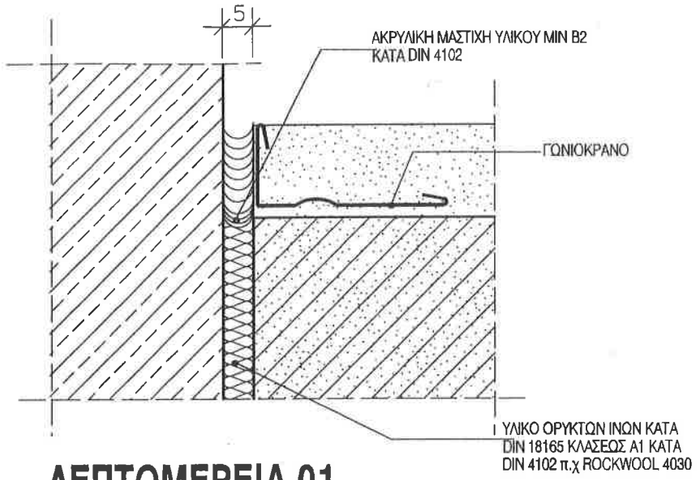

ΛΕΠΤΟΜΕΡΕΙΑ 01

ΚΛΙΜΑΚΑ 1:1

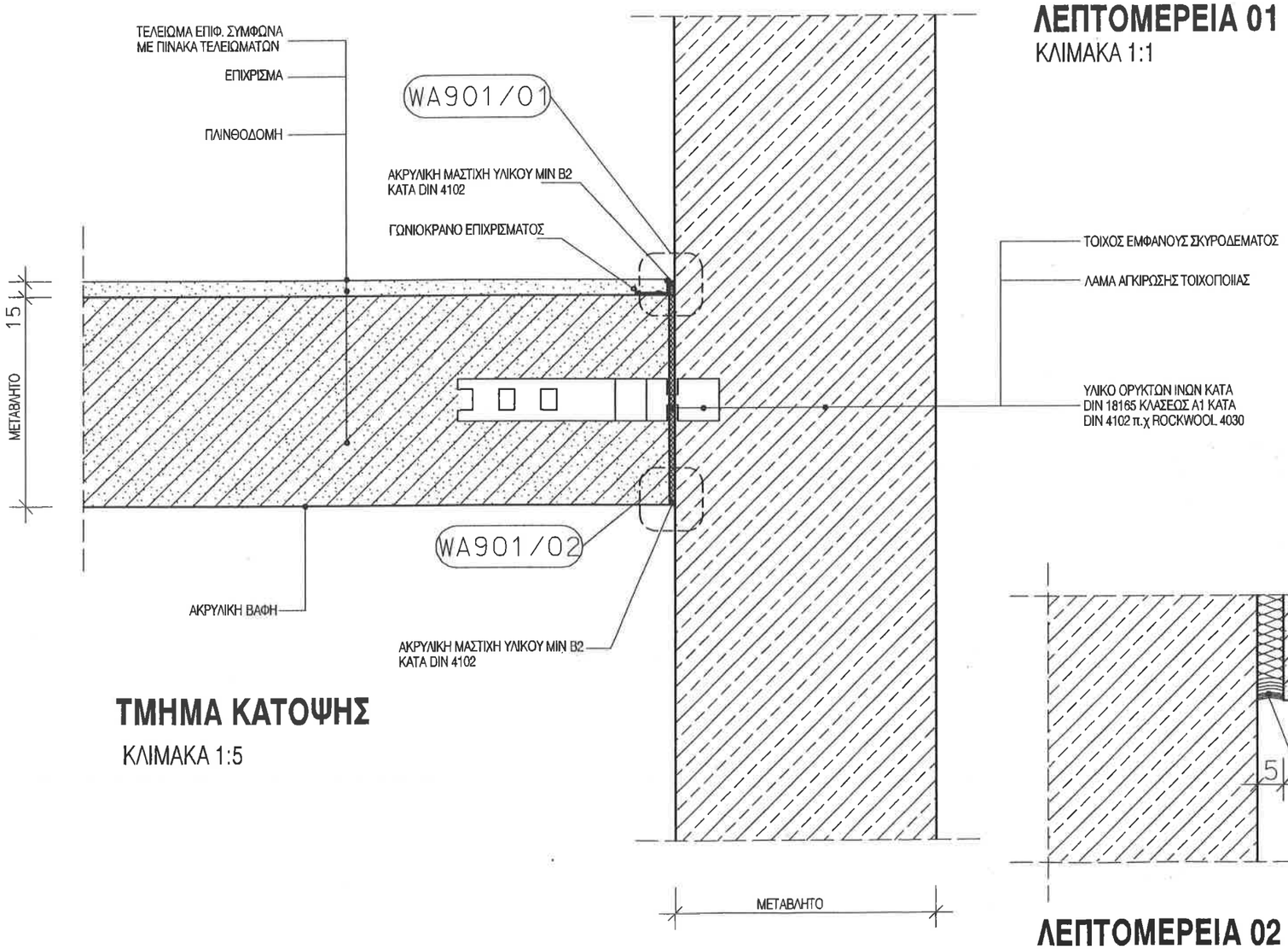

ΤΜΗΜΑ ΚΑΤΟΨΗΣ

ΚΛΙΜΑΚΑ 1:5

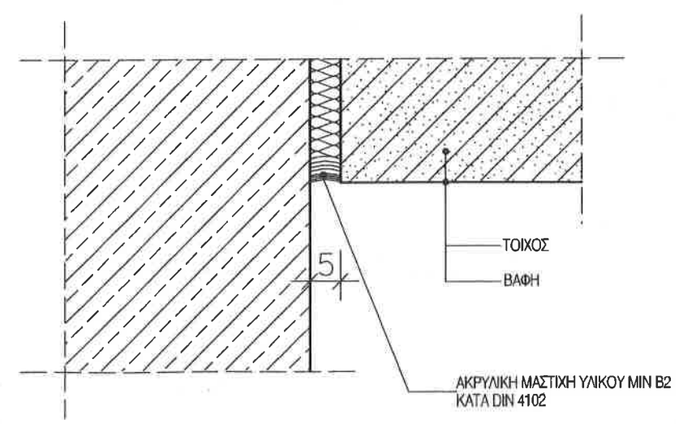

ΛΕΠΤΟΜΕΡΕΙΑ 02

ΚΛΙΜΑΚΑ 1:1

ΣΗΜΕΙΩΣΗ :

1. ΟΛΕΣ ΟΙ ΔΙΑΣΤΑΣΕΙΣ ΕΙΝΑΙ ΣΕ χλστ.
2. ΓΙΑ ΤΗΝ ΕΦΑΡΜΟΓΗ ΕΠΙΧΡΙΣΜΑΤΩΝ ΙΣΧΥΟΥΝ ΤΑ DIN 18201,18202,18203
3. ΓΙΑ ΤΗΝ ΑΝΑΜΙΞΗ ΚΟΝΙΑΜΑΤΟΣ ΕΠΙΧΡΙΣΜΑΤΟΣ ΙΣΧΥΕΙ ΤΟ DIN 18550
4. ΥΛΙΚΟ ΒΙΟΜΗΧΑΝΙΚΟΥ ΕΠΙΧΡΙΣΜΑΤΟΣ ΣΥΜΦΩΝΑ ΜΕ ΤΟ DIN 1168:
   ΣΚΛΗΡΟΤΗΤΑ 10N/mm2
   ΑΝΤΟΧΗ ΣΕ ΘΛΙΨΗ >/ 2.5 N/mm2
   ΑΝΤΟΧΗ ΣΕ ΚΑΜΨΗ >/ 2.5 N/mm2
   ΘΕΡΜ. ΑΓΩΓΙΜΟΤΗΤΑ> 0.25w/mk

ΕΡΓΟΔΟΤΗΣ: **ΔΗΜΟΚΡΙΤΕΙΟ ΠΑΝΕΠΙΣΤΗΜΙΟ ΘΡΑΚΗΣ**

ΕΡΓΟ: ΚΤΙΡΙΑΚΕΣ ΕΓΚΑΤΑΣΤΑΣΕΙΣ ΤΜΗΜΑΤΩΝ ΕΘΝΟΛΟΓΙΑΣ - ΙΣΤΟΡΙΑΣ ΚΑΙ ΦΙΛΟΛΟΓΙΑΣ

ΜΕΛΕΤΗΤΕΣ:

ΓΡΑΦΕΙΟ ΔΟΞΙΑΔΗ
ΣΥΜΒΟΥΛΟΙ ΓΙΑ ΑΝΑΠΤΥΞΗ ΚΑΙ ΟΙΚΙΣΤΙΚΗ Α.Ε.
Δ. Μπακογιάννη 487, Λ.Τ. Πετρούπολη, 163 45, ΑΘΗΝΑ/Τηλ. (01) 9338700 Fax (01) 9338707
e-mail: doxiadis@doxiadis.com

LDK ΛΔΚ - ΣΥΜΒΟΥΛΟΙ ΤΕΧΝΙΚΩΝ ΚΑΙ ΑΝΑΠΤΥΞΙΑΚΩΝ ΕΡΓΩΝ
ΠΥΡΟΖΟΣ 69 ΗΛΙΟΥΠΟΛΗ 21, 142 32, ΑΘΗΝΑ/Τηλ. (01) 9798700 Fax (01) 9798709
e-mail: mail@ldk.gr

ΣΤΑΔΙΟ ΜΕΛΕΤΗΣ: ΚΑΤΑΣΚΕΥΑΣΤΙΚΕΣ ΛΕΠΤΟΜΕΡΕΙΕΣ

ΤΙΤΛΟΣ:

ΕΠΙΧΡΙΣΜΑΤΑ
ΣΥΝΔΕΣΗ Τ ΤΟΙΧΟΠΟΙΙΑΣ ΜΕ ΣΚΥΡΟΔΕΜΑ

ΑΝΑΘΕΩΡΗΣΗ	Ε Λ 3 4 6 5		ΜΕΓΕΘΟΣ	A3	ΚΛΙΜΑΚΑ 1:5
ΜΕΛΕΤΗ:	Σ. ΜΟΥΖΑΚΗΣ	05.07.99			ΑΡΙΘΜΟΣ ΣΧΕΔΙΟΥ
ΣΧΕΔΙΑΣΗ:	Ο. ΤΖΑΝΕΤΟΥ	05.07.99			WA0901 00
ΕΛΕΓΧΟΣ:	Α. ΑΡΑΖΙΝΟΥ	05.07.99			

ΕΠΙΡΡΗΣΗ

Υπογραφή

ΣΦΡΑΓΙΔΑ ΜΕΛΕΤΗΤΗ

COPYRIGHT OF DOXIADIS ASSOCIATES S.A.

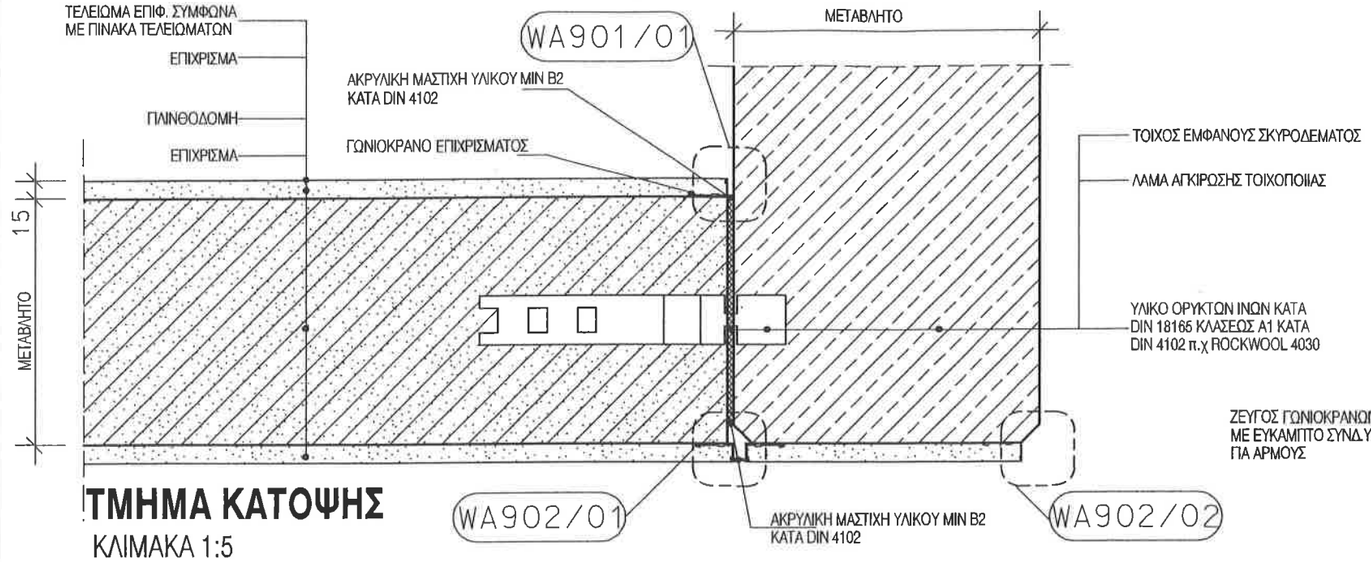

ΤΜΗΜΑ ΚΑΤΟΨΗΣ
ΚΛΙΜΑΚΑ 1:5

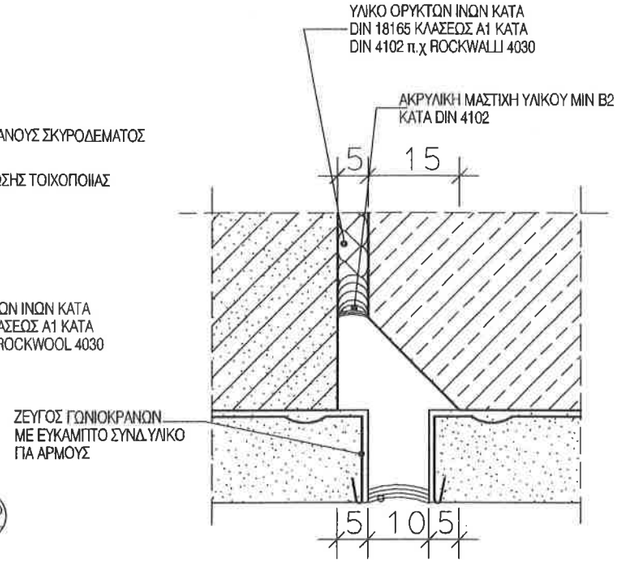

ΛΕΠΤΟΜΕΡΕΙΑ 01
ΚΛΙΜΑΚΑ 1:1

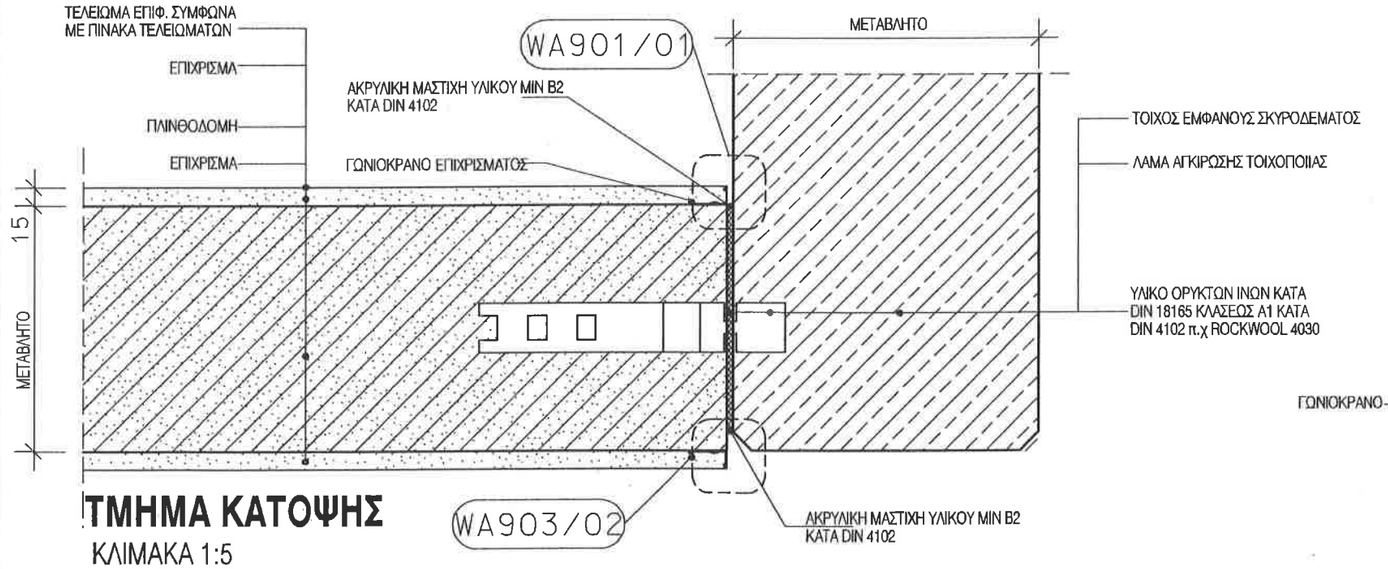

ΤΜΗΜΑ ΚΑΤΟΨΗΣ
ΚΛΙΜΑΚΑ 1:5

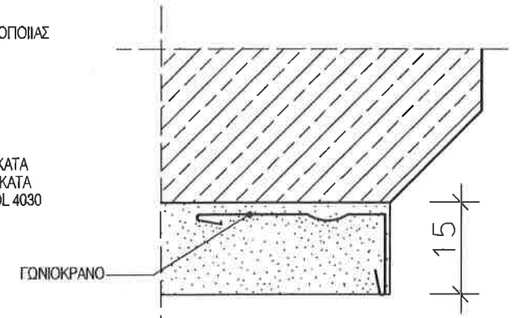

ΛΕΠΤΟΜΕΡΕΙΑ 02
ΚΛΙΜΑΚΑ 1:1

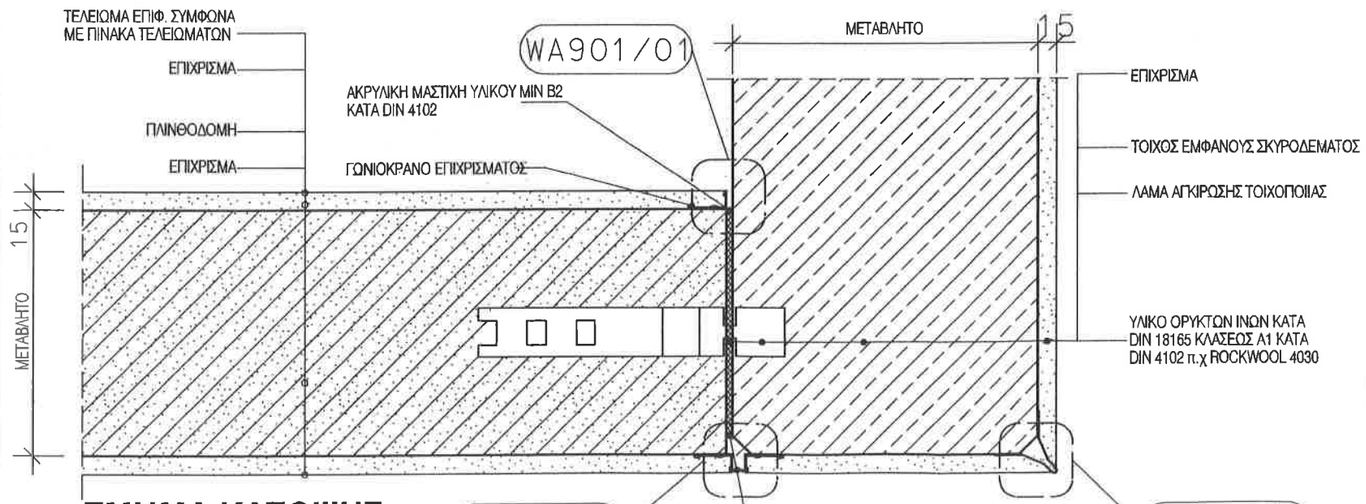

ΤΜΗΜΑ ΚΑΤΟΨΗΣ
ΚΛΙΜΑΚΑ 1:5

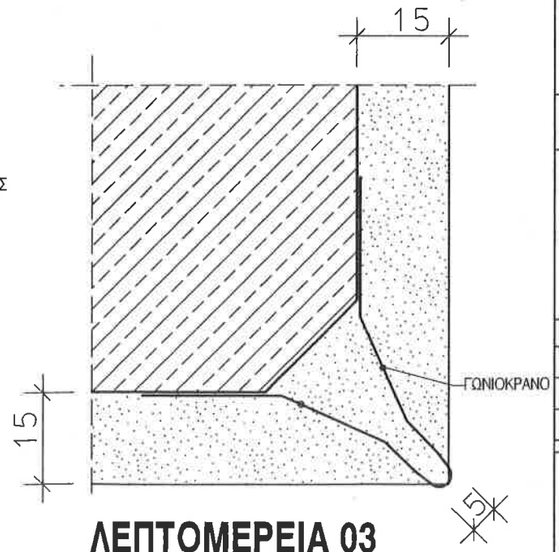

ΛΕΠΤΟΜΕΡΕΙΑ 03
ΚΛΙΜΑΚΑ 1:1

ΣΗΜΕΙΩΣΗ :

1. ΟΛΕΣ ΟΙ ΔΙΑΣΤΑΣΕΙΣ ΕΙΝΑΙ ΣΕ χλστ.
2. ΓΙΑ ΤΗΝ ΕΦΑΡΜΟΓΗ ΕΠΙΧΡΙΣΜΑΤΩΝ ΙΣΧΥΟΥΝ ΤΑ DIN 18201,18202,18203
3. ΓΙΑ ΤΗΝ ΑΝΑΜΙΞΗ ΚΟΝΙΑΜΑΤΟΣ ΕΠΙΧΡΙΣΜΑΤΟΣ ΙΣΧΥΕΙ ΤΟ DIN 18550
4. ΥΛΙΚΟ ΒΙΟΜΗΧΑΝΙΚΟΥ ΕΠΙΧΡΙΣΜΑΤΟΣ ΣΥΜΦΩΝΑ ΜΕ ΤΟ DIN 1168:
   ΣΚΛΗΡΟΤΗΤΑ 10N/mm2
   ΑΝΤΟΧΗ ΣΕ ΘΛΙΨΗ >/ 2.5 N/mm2
   ΑΝΤΟΧΗ ΣΕ ΚΑΜΨΗ >/ 2.5 N/mm2
   ΘΕΡΜ. ΑΓΩΓΙΜΟΤΗΤΑ> 0.25w/mk

ΕΡΓΟΔΟΤΗΣ:
ΔΗΜΟΚΡΙΤΕΙΟ ΠΑΝΕΠΙΣΤΗΜΙΟ ΘΡΑΚΗΣ

ΕΡΓΟ:
ΚΤΙΡΙΑΚΕΣ ΕΓΚΑΤΑΣΤΑΣΕΙΣ ΤΜΗΜΑΤΩΝ ΕΘΝΟΛΟΓΙΑΣ - ΙΣΤΟΡΙΑΣ ΚΑΙ ΦΙΛΟΛΟΓΙΑΣ

ΜΕΛΕΤΗΤΕΣ:
ΓΡΑΦΕΙΟ ΔΟΞΙΑΔΗ
ΣΥΝΒΟΥΛΟΙ ΓΙΑ ΑΝΑΠΤΥΞΗ ΚΑΙ ΟΙΚΙΣΤΙΚΗ Α.Ε.
Δ.Μακεδόνων 49Γ , Ν. Ποσειδωνιά, 152 43, ΑΘΗΝΑ / Τηλ. (01) 6703700 FAX (01) 6708700
e-mail: doxiadis@doxiadis.com

LDK ΛΔΚ - ΣΥΜΒΟΥΛΟΙ ΤΕΧΝΙΚΩΝ ΚΑΙ ΑΝΑΠΤΥΞΙΑΚΩΝ ΕΡΓΩΝ
ΠΑΡΟΔΟΣ ΦΙΛΕΛΛΗΝΩΝ 25, 14673, ΚΗΦΙΣΙΑ / Τηλ. (01) 8180620 FAX (01) 8180700
e-mail: main@ldk.gr

ΣΤΑΔΙΟ ΜΕΛΕΤΗΣ: ΚΑΤΑΣΚΕΥΑΣΤΙΚΕΣ ΛΕΠΤΟΜΕΡΕΙΕΣ

ΤΙΤΛΟΣ:
ΕΠΙΧΡΙΣΜΑΤΑ
ΣΥΝΔΕΣΗ L ΤΟΙΧΟΠΟΙΙΑΣ ΜΕ ΣΚΥΡΟΔΕΜΑ

κωδικός φακέλου: ΕΛΛ3465			μεγέθος: A3	ΚΛΙΜΑΚΑ	1:5
ΜΕΛΕΤΗ:	ονομ/νο: Σ.ΜΟΙΖΑΗΣ	ημερομηνία: 05.07.99		ΑΡΙΘΜΟΣ ΣΧΕΔΙΟΥ	
ΣΧΕΔΙΑΣΗ:	ονομ/νο: Ο.ΤΣΙΜΕΤΟΥ	ημερομηνία: 05.07.99		WA0902	00
ΕΛΕΓΧΟΣ:	ονομ/νο: Α.ΑΡΚΙΝΟΥ	ημερομηνία: 05.07.99			

ΕΓΚΡΙΣΗ

Υπογραφή

ΣΦΡΑΓΙΔΑ ΜΕΛΕΤΗΤΗ

COPYRIGHT OF DOXIADIS ASSOCIATES S.A.

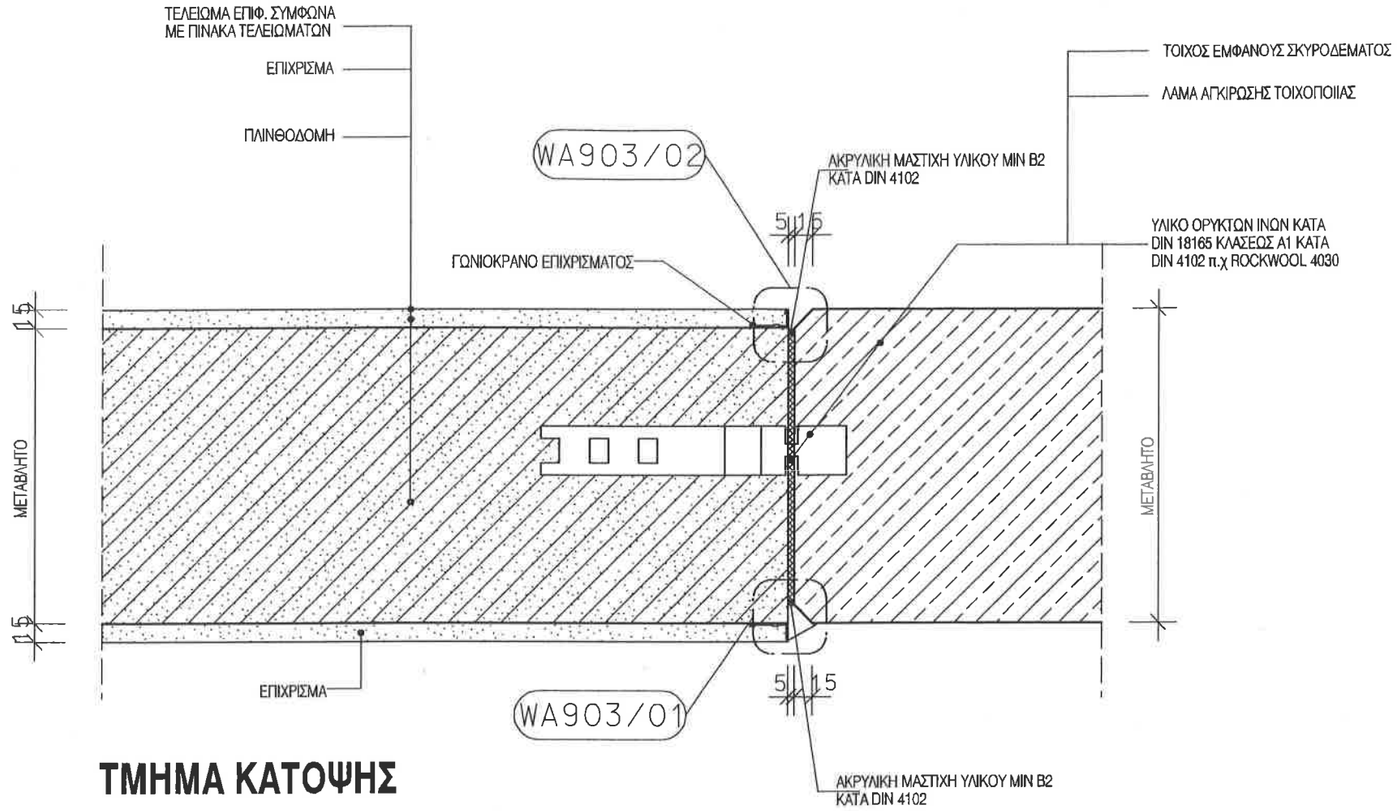

ΤΜΗΜΑ ΚΑΤΟΨΗΣ

ΚΛΙΜΑΚΑ 1:5

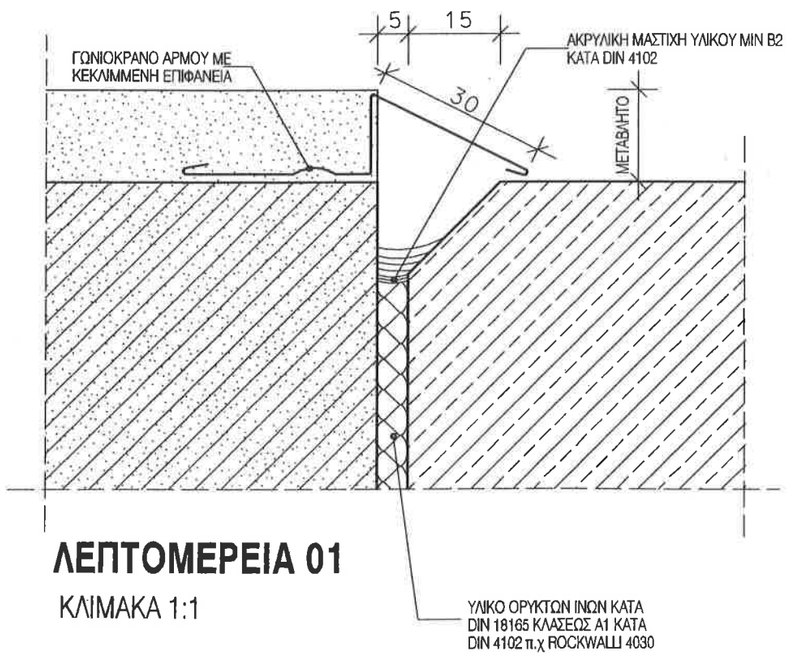

ΛΕΠΤΟΜΕΡΕΙΑ 01

ΚΛΙΜΑΚΑ 1:1

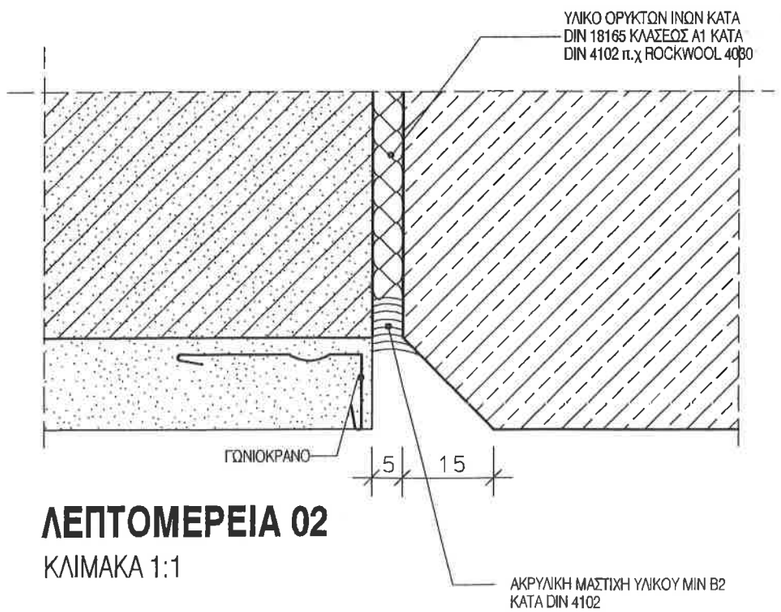

ΛΕΠΤΟΜΕΡΕΙΑ 02

ΚΛΙΜΑΚΑ 1:1

ΣΗΜΕΙΩΣΗ :

1. ΟΛΕΣ ΟΙ ΔΙΑΣΤΑΣΕΙΣ ΕΙΝΑΙ ΣΕ χλστ.
2. ΓΙΑ ΤΗΝ ΕΦΑΡΜΟΓΗ ΕΠΙΧΡΙΣΜΑΤΩΝ ΙΣΧΥΟΥΝ ΤΑ DIN 18201,18202,18203
3. ΓΙΑ ΤΗΝ ΑΝΑΜΙΞΗ ΚΟΝΙΑΜΑΤΟΣ ΕΠΙΧΡΙΣΜΑΤΟΣ ΙΣΧΥΕΙ ΤΟ DIN 18550
4. ΥΛΙΚΟ ΒΙΟΜΗΧΑΝΙΚΟΥ ΕΠΙΧΡΙΣΜΑΤΟΣ ΣΥΜΦΩΝΑ ΜΕ ΤΟ DIN 1168:
   ΣΚΛΗΡΟΤΗΤΑ 10N/mm2
   ΑΝΤΟΧΗ ΣΕ ΘΛΙΨΗ >/ 2.5 N/mm2
   ΑΝΤΟΧΗ ΣΕ ΚΑΜΨΗ >/ 2.5 N/mm2
   ΘΕΡΜ. ΑΓΩΓΙΜΟΤΗΤΑ> 0.25w/mk

ΕΡΓΟΔΟΤΗΣ:
ΔΗΜΟΚΡΙΤΕΙΟ ΠΑΝΕΠΙΣΤΗΜΙΟ ΘΡΑΚΗΣ

ΕΡΓΟ:
ΚΤΙΡΙΑΚΕΣ ΕΓΚΑΤΑΣΤΑΣΕΙΣ ΤΜΗΜΑΤΩΝ ΕΘΝΟΛΟΓΙΑΣ - ΙΣΤΟΡΙΑΣ ΚΑΙ ΦΙΛΟΛΟΓΙΑΣ

ΜΕΛΕΤΗΤΕΣ:
ΓΡΑΦΕΙΟ ΔΟΞΙΑΔΗ
ΣΥΜΒΟΥΛΟΙ ΓΙΑ ΑΝΑΠΤΥΞΗ ΚΑΙ ΟΙΚΙΣΤΙΚΗ Α.Ε.
Δ.Καλλιγά&Νιόβη 407, Αγ. Παρασκευή, 153 43, ΑΘΗΝΑ/Ελλ. (01) 6506700 FAX (01) 6506707
e-mail: doxiadis@doxiadis.com

LDK ΛΔΚ - ΣΥΜΒΟΥΛΟΙ ΤΕΧΝΙΚΩΝ ΚΑΙ ΑΝΑΠΤΥΞΙΑΚΩΝ ΕΡΓΩΝ
ΠΑΡΟΔΟΣ ΕΜΠΑΔΟΚΛΕΟΥς 21, 145 71, ΚΗΦΙΣΙΑ/Ελλ. (01) 8180700 FAX (01) 8180720
e-mail: main@ldk.gr

ΣΤΑΔΙΟ ΜΕΛΕΤΗΣ: ΚΑΤΑΣΚΕΥΑΣΤΙΚΕΣ ΛΕΠΤΟΜΕΡΕΙΕΣ

ΤΙΤΛΟΣ:
ΕΠΙΧΡΙΣΜΑΤΑ
ΣΥΝΔΕΣΗ ΤΟΙΧΟΠΟΙΙΑΣ ΜΕ ΣΚΥΡΟΔΕΜΑ

ΑΡΙΘΜΟΣ ΣΧΕΔΙΟΥ	Ε Λ Λ 3 4 6 5		ΦΥΛΛΟ A3	ΚΛΙΜΑΚΑ	1:5
ΜΕΛΕΤΗ:	Σ.ΜΟΥΖΑΚΗΣ	05.07.99		ΑΡΙΘΜΟΣ ΣΧΕΔΙΟΥ	
ΣΧΕΔΙΑΣΗ:	Ο.ΤΖΑΝΕΤΟΥ	05.07.99		W A 0 9 0 3	0 0
ΕΛΕΓΧΟΣ:	Λ.ΦΡΑΖΙΝΟΥ	05.07.99			

ΕΠΙΚΡΙΣΗ

Υπογραφή

ΣΦΡΑΓΙΔΑ ΜΕΛΕΤΗΤΗ

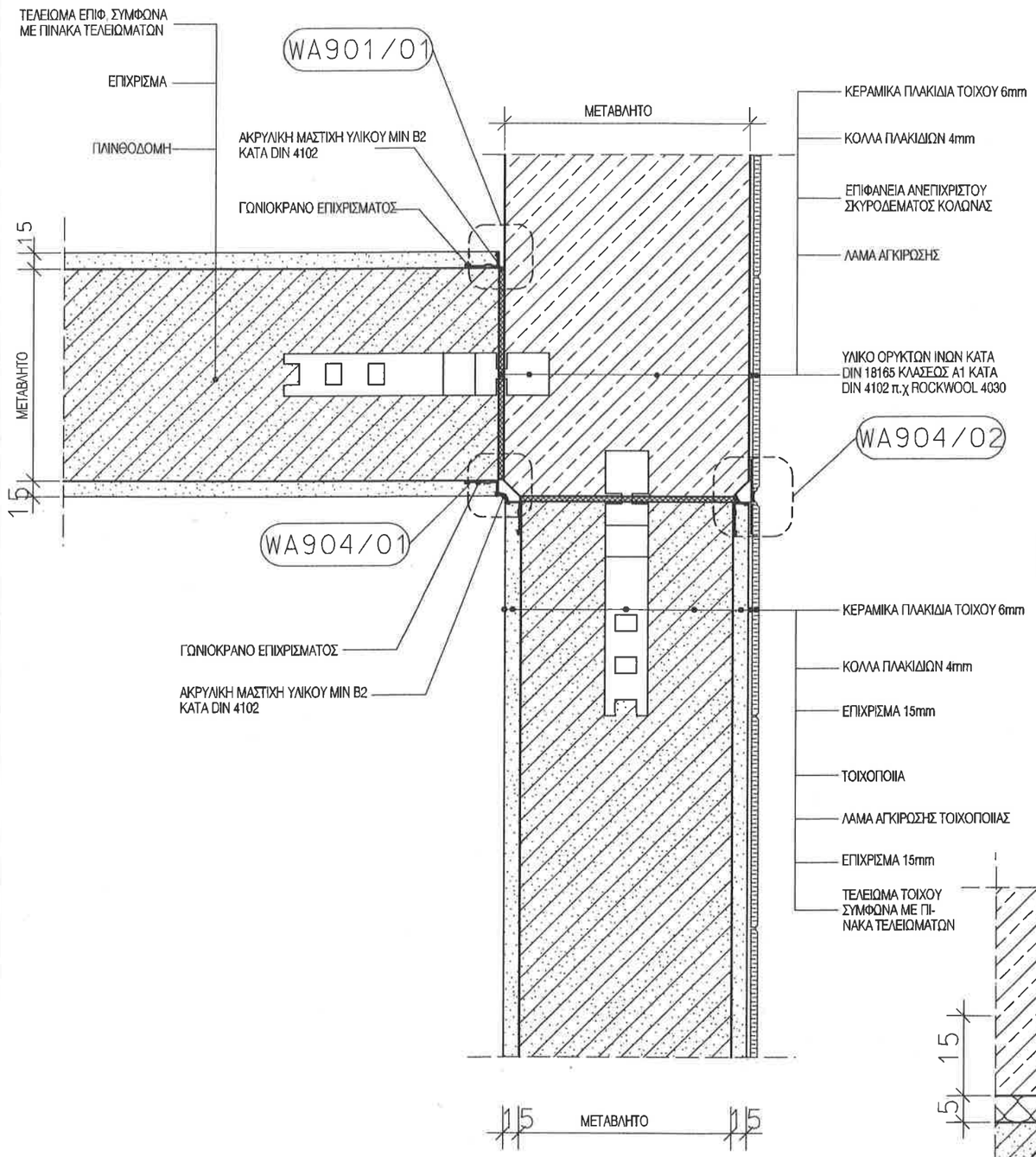

ΤΜΗΜΑ ΚΑΤΟΨΗΣ

ΚΛΙΜΑΚΑ 1:5

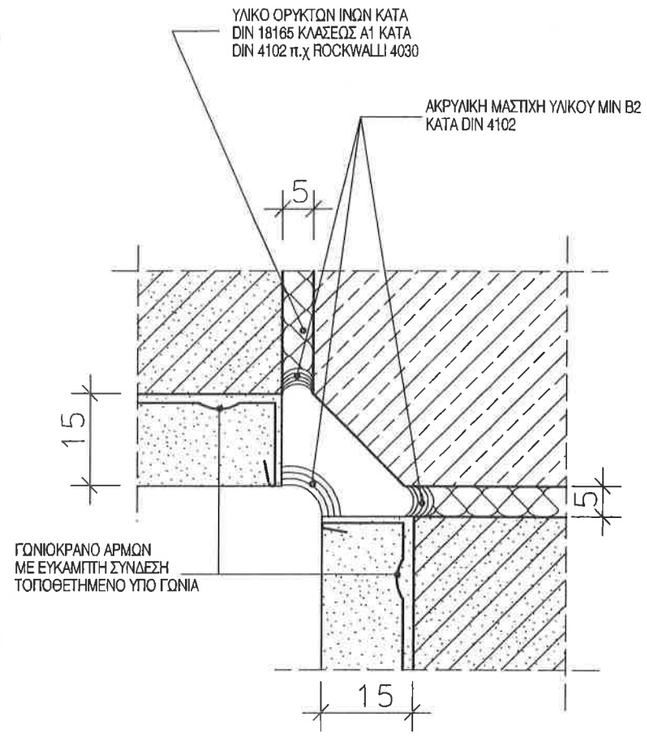

ΛΕΠΤΟΜΕΡΕΙΑ 01

ΚΛΙΜΑΚΑ 1:1

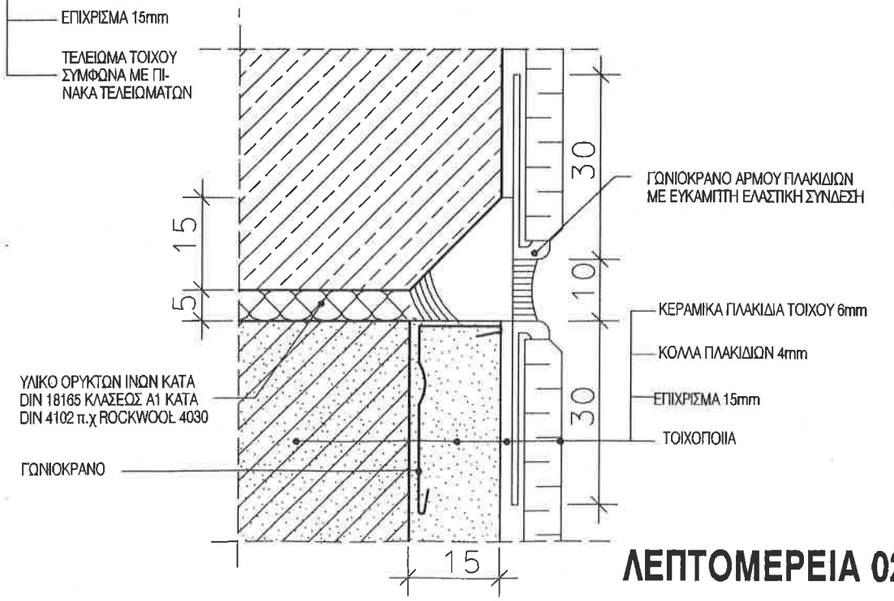

ΛΕΠΤΟΜΕΡΕΙΑ 02

ΚΛΙΜΑΚΑ 1:1

ΣΗΜΕΙΩΣΗ :

1. ΟΛΕΣ ΟΙ ΔΙΑΣΤΑΣΕΙΣ ΕΙΝΑΙ ΣΕ χλστ.
2. ΓΙΑ ΤΗΝ ΕΦΑΡΜΟΓΗ ΕΠΙΧΡΙΣΜΑΤΩΝ ΙΣΧΥΟΥΝ ΤΑ DIN 18201,18202,18203
3. ΓΙΑ ΤΗΝ ΑΝΑΜΙΞΗ ΚΟΝΙΑΜΑΤΟΣ ΕΠΙΧΡΙΣΜΑΤΟΣ ΙΣΧΥΕΙ ΤΟ DIN 18550
4. ΥΛΙΚΟ ΒΙΟΜΗΧΑΝΙΚΟΥ ΕΠΙΧΡΙΣΜΑΤΟΣ ΣΥΜΦΩΝΑ ΜΕ ΤΟ DIN 1168:
   ΣΚΛΗΡΟΤΗΤΑ 10N/mm2
   ΑΝΤΟΧΗ ΣΕ ΘΛΙΨΗ >/ 2.5 N/mm2
   ΑΝΤΟΧΗ ΣΕ ΚΑΜΨΗ >/ 2.5 N/mm2
   ΘΕΡΜ. ΑΓΩΓΙΜΟΤΗΤΑ> 0.25w/mk

ΕΠΤΑΙΟΤΗΣ:
ΔΗΜΟΚΡΙΤΕΙΟ ΠΑΝΕΠΙΣΤΗΜΙΟ ΘΡΑΚΗΣ

ΕΡΓΟ:
ΚΤΙΡΙΑΚΕΣ ΕΓΚΑΤΑΣΤΑΣΕΙΣ ΤΜΗΜΑΤΩΝ ΕΘΝΟΛΟΓΙΑΣ - ΙΣΤΟΡΙΑΣ ΚΑΙ ΦΙΛΟΛΟΓΙΑΣ

ΜΕΛΕΤΗΤΕΣ:
ΓΡΑΦΕΙΟ ΔΟΞΙΑΔΗ
ΣΥΜΒΟΥΛΟΙ ΓΙΑ ΑΝΑΠΤΥΞΗ ΚΑΙ ΟΙΚΙΣΤΙΚΗ Α.Ε.
Α. Μεταξά&Ν 457, Αγ. Παρασκευή, 153 43, ΑΘΗΝΑ / Τηλ. (01) 6098000 FAX (01) 6098020
e-mail: doxiadis@doxiadis.com

LDK ΛΔΚ · ΣΥΜΒΟΥΛΟΙ ΤΕΧΝΙΚΩΝ ΚΑΙ ΑΝΑΠΤΥΞΙΑΚΩΝ ΕΡΓΩΝ
ΠΑΡΟΔΟΣ ΕΘΝΙΚΑΔΟΣ 21, 14573, ΑΝΟΙΞΗ / Τηλ. (01) 8180600 FAX (01) 8180700
e-mail: main@ldk.gr

ΣΤΑΔΙΟ ΜΕΛΕΤΗΣ: ΚΑΤΑΣΚΕΥΑΣΤΙΚΕΣ ΛΕΠΤΟΜΕΡΕΙΕΣ

ΤΙΤΛΟΣ:
ΕΠΙΧΡΙΣΜΑΤΑ
ΤΟΙΧΟΣ ΜΕ ΚΟΛΩΝΑ ΩΠΛ. ΣΚΥΡΟΔΕΜΑΤΟΣ

κωδικός φάκελου	Ε Λ Λ 3 4 6 5	μορφή	A3	ΚΛΙΜΑΚΑ	1:5
ΜΕΛΕΤΗ:	Σ.ΜΟΥΖΑΚΗΣ	05.07.99		ΑΡΙΘΜΟΣ ΣΧΕΔΙΟΥ	
ΣΧΕΔΙΑΣΗ:	Ο.ΤΑΛΙΕΠΟΥ	05.07.99		WA0904	00
ΕΛΕΓΧΟΣ:	Α.ΔΡΑΣΙΝΟΥ	05.07.99			

ΕΓΚΡΙΣΗ

Υπογραφή

ΣΦΡΑΓΙΔΑ ΜΕΛΕΤΗΤΗ

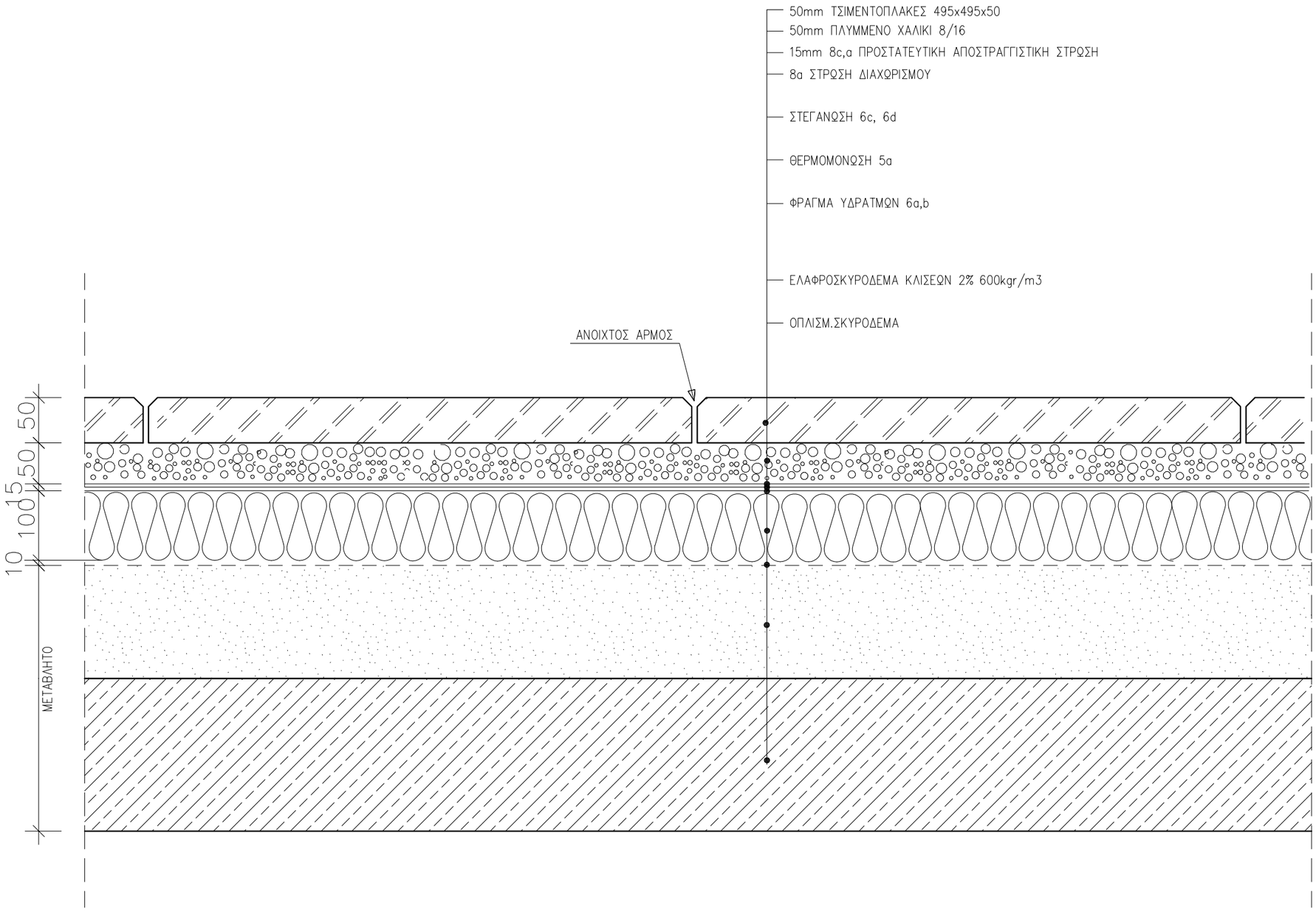

ΣΗΜΕΙΩΣΗ :

1. ΟΛΕΣ ΟΙ ΔΙΑΣΤΑΣΕΙΣ ΕΙΝΑΙ ΣΕ χλστ.

2. ΤΑ ΜΕΤΑΛΛΙΚΑ ΣΤΟΙΧΕΙΑ ΓΑΛΒΑΝΙΣΜΕΝΑ ΕΝ ΘΕΡΜΩ.

3. ΕΞΑΡΤΗΜΑΤΑ ΣΤΗΡΙΞΗΣ ΚΟΧΛΙΕΣ–ΒΥΣΜΑΤΑ ΕΙΝΑΙ ΟΛΑ ΑΝΟΞΕΙΔΩΤΑ ΠΟΙΟΤΗΤΑΣ Α4 ΜΕ ΔΙΑΧΩΡΙΣΤΙΚΟ ΥΛΙΚΟ ΣΕ ΣΗΜΕΙΑ ΕΠΑΦΗΣ ΜΕ ΑΛΛΟ ΜΕΤΑΛΛΟ

4. ΠΑΧΗ ΥΛΙΚΩΝ ΘΕΡΜΟΜΟΝΩΣΗΣ ΔΩΜΑΤΩΝ ΣΥΜΦΩΝΑ ΜΕ ΤΗΝ ΜΕΛΕΤΗ ΘΕΡΜΟΜΟΝΩΤΙΚΗΣ ΕΠΑΡΚΕΙΑΣ ΚΑΙ ΤΟΝ ΚΕΝΑΚ

5 . ΥΛΙΚΑ ΘΕΡΜΟΜΟΝΩΣΗΣ ΔΩΜΑΤΩΝ
α.ΣΚΛΗΡΕΣ ΠΛΑΚΕΣ ΠΕΤΡΟΒΑΜΒΑΚΑ 150–200kg/m3 ΠΑΧΟΥΣ100mm ΚΛΑΣΕΩΣ Α1 ΚΑΤΑ DIN 4102 ΕΝΔΕΙΚΤΙΚΟΥ ΤΥΠΟΥ ROCKWOOL DACHROCK
β. ΣΚΛΗΡΕΣ ΠΛΑΚΕΣ ΔΙΟΓΚΩΜΕΝΟΥ ΓΙΑΛΙΟΥ ΠΛΗΡΩΣ ΕΜΒΑΠΤΙΣΜΕΝΕΣ ΣΕ ΘΕΡΜΗ ΑΣΦΑΛΤΟ DIN 18174 ΚΛΑΣΕΩΣ Α1 ΚΑΤΑ DIN 4102 ΠΟΙΟΤΗΤΟΣ–W ΓΙΑ ΠΕΡΙΟΧΕΣ ΥΔΡΟΡΡΟΩΝ ΣΤΡΑΓΓΙΣΤΙΚΩΝ ΚΑΝΑΛΙΩΝ ΟΜΒΡΙΩΝ 40mm min –WDS Η WDH ΓΙΑ ΠΕΡΙΟΧΕΣ ΤΟΠΟΘΕΤ. ΦΕΡΟΥΣΑΣ ΠΛΑΚΑΣ ΦΟΡΤΙΩΝ ΓΙΑ Η/Μ ΕΓΚΑΤΑΣΤΑΣΕΙΣ. 120mm min

6. ΑΣΦΑΛΤΙΚΑ ΥΛΙΚΑ ΥΓΡΟΜΟΝΩΣΗΣ ΔΩΜΑΤΩΝ
α.ΑΣΦΑΛΤΙΚΗ ΠΡΟΕΠΑΛΕΙΨΗ 3–4 ΣΤΡΩΣΕΙΣ
β.ΦΡΑΓΜΑ ΥΔΡΑΤΜΩΝ ΑΣΦΑΛΤΟΠΑΝΟ 5 mm ΑΠΟ ΠΟΛΥΜΕΡΙΣΜΕΝΗ ΑΣΦΑΛΤΟ ΚΑΙ ΥΑΛΟΥΦΑΣΜΑ ΚΑΤΑ DIN52133 PYE G200 S5
γ.ΚΥΡΙΑ ΥΓΡΟΜΟΝΩΣΗ ΣΕ ΕΠΙΠΕΔΕΣ ΕΠΙΦΑΝΕΙΕΣ ΑΣΦΑΛΤΟΠΙΛΛΗΜΑ 10 mm ΑΠΟ ΠΟΛΥΜΕΡΙΣΜΕΝΗ ΑΣΦΑΛΤΟ ΚΑΙ ΥΑΛΟΠΙΛΛΗΜΑ DIN 52132 PYE G200DD
δ.ΤΕΛΙΚΗ ΕΠΙΣΤΡΩΣΗ ΚΑΙ ΕΠΕΞΕΡΓΑΣΙΑ ΕΝΩΣΕΩΝ ΜΕ ΚΑΤΑΚΟΡΥΦΕΣ ΕΠΙΦΑΝΕΙΕΣ ΑΣΦΑΛΤΟΠ. ΑΠΟ ΠΟΛΥΜΕΡΙΣΜΕΝΗ ΑΣΦΑΛΤΟ ΚΑΙ ΥΑΛΟΥΦΑΣΜΑ DIN 52133 PYE G200 S5

7. ΠΛΑΣΤΙΚΑ ΥΛΙΚΑ ΥΓΡΟΜΟΝΩΣΗΣ ΔΩΜΑΤΩΝ
α.ΜΕΜΒΡΑΝΗ ΑΠΟ ΠΟΛΙΒΙΝΥΛΟΧΛΩΡΙΔΙΟ ΣΥΜΒΑΤΗ ΜΕ ΑΣΦΑΛΤΙΚΑ ΥΛΙΚΑ DIN 16937 PVC–P 1.5 mm ΜΕ ΣΤΗΡΙΞΕΙΣ ΥΠΟΛΟΓΙΣΜΕΝΕΣ ΚΑΤΑ DIN 1055 ΜΕΡΟΣ4
β.ΜΕΜΒΡΑΝΗ PVC–P DIN 16937 ΑΝΘΕΚΤΙΚΗ ΣΕ ΑΚΤΙΝΟΒΟΛΙΑ UV ΛΕΥΚΗ RAL 9010
γ.ΕΛΑΣΜΑΤΑ ΑΠΟ ΓΑΛΒΑΝΙΣΜΕΝΗ ΚΑΙ ΒΑΜΜΕΝΗ ΜΕ ΠΟΛΥΕΣΤΕΡΙΚΗ ΒΑΦΗ ΦΟΥΡΝΟΥ ΠΑΧΟΥΣ 0,8m. ΣΤΗΝ ΕΜΦΑΝΗ ΠΛΕΥΡΑ ΛΑΜΑΡΙΝΑ 0.6mm ΕΠΕΝΔΕΔΥΜΕΝΗ ΜΕ PVC–P DIN 16937 ΓΙΑ ΟΛΕΣ ΤΙΣ ΓΩΝΙΕΣ, ΑΠΟΛΗΞΕΙΣ ΔΩΜΑΤΩΝ ΚΑΙ ΚΟΡΝΙΖΩΜΑΤΑ ΚΑΘΩΣ ΚΑΙ ΔΙΣΚΟΥΣ ΣΥΝΔΕΣΗ ΜΕ ΥΠΟΣΤΡΩΜΑ

8. ΠΡΟΣΤΑΤΕΥΤΙΚΑ ΔΙΑΧΩΡΙΣΤΙΚΑ ΣΤΡΩΜΑΤΑ
α.ΜΗ ΥΦΑΝΤΑ ΠΟΛΥΕΣΤΕΡΙΚΑ ΥΦΑΣΜΑΤΑ 200gr/m2 ΩΣ ΔΙΑΧΩΡΙΣΤΙΚΗ ΠΡΟΣΤΑΤΕΥΤΙΚΗ ΣΤΡΩΣΗ ΑΝΩ ΥΓΡΟΜΟΝΩΣΗΣ
β.ΜΗ ΥΦΑΝΤΑ ΠΟΛΥΕΣΤΕΡΙΚΑ ΥΦΑΣΜΑΤΑ ΩΣ ΑΝΩ, ΠΑΝΤΟΤΕ ΑΝΩ ΚΑΙ ΚΑΤΩ ΑΠΟ ΠΛΑΣΤΙΚΗ ΜΕΜΒΡΑΝΗ ΕΦ ΟΣΟΝ ΕΙΝΑΙ ΑΝΕΛΑΣΤΙΚΟ ΥΛΙΚΟ πχ. ΣΚΥΡΟΔΕΜ. Η ΑΦΡΟ ΜΠΕΤΟΝ ΚΛΙΣΕΩΝ
γ.ΑΠΟΣΤΡΑΓΓΙΣΤΙΚΗ ΠΡΟΣΤΑΤΕΥΤΙΚΗ ΣΤΡΩΣΗ ΑΠΟ ΣΚΛΗΡΟ ΠΟΛΥΑΙΘΥΛΕΝΙΟ ΜΟΡΦΗΣ ΕΠΙΚΟΙΝΩΝΟΥΣΗΣ ΚΥΨΕΛΗΣ 12–15mm ΜΕ ΜΗ ΥΦΑΝΤΟ ΠΟΛΥΕΣΤΕΡΙΚΟ ΥΦΑΣΜΑ ΣΤΗΝ ΚΑΤΩ ΠΛΕΥΡΑ

9. ΓΙΑ ΤΗΝ ΓΕΩΜΕΤΡΙΑ ΚΑΙ ΘΕΣΗ ΤΩΝ ΣΤΟΙΧΕΙΩΝ ΤΩΝ ΑΡΧ.ΛΕΠΤΟΜΕΡΕΙΩΝ ΒΛΕΠΕ ΑΡΧΙΤΕΚΤΟΝΙΚΑ ΣΧΕΔΙΑ

10. ΑΦΡΟΜΠΕΤΟΝ ΡΥΣΕΩΝ 600kg/m3

11. ΧΑΛΙΚΙ ΠΛΥΜΕΝΟ DIN 4226
α. 8/16 ΚΑΤΩ ΑΠΟ ΤΑΡΑΤΣΟΠΛΑΚΕΣ
β. 16/32 ΕΚΤΕΘΕΙΜΕΝΟ
γ. 32/64 ΣΕ ΣΤΡΑΓΓΙΣΤΗΡΙΑ

ΕΡΓΟΔΟΤΗΣ :

ΔΗΜΟΚΡΙΤΕΙΟ ΠΑΝΕΠΙΣΤΗΜΙΟ ΘΡΑΚΗΣ

ΕΡΓΟ :

ΚΤΙΡΙΑΚΕΣ ΕΓΚΑΤΑΣΤΑΣΕΙΣ ΤΜΗΜΑΤΩΝ ΕΘΝΟΛΟΓΙΑΣ – ΙΣΤΟΡΙΑΣ ΚΑΙ ΦΙΛΟΛΟΓΙΑΣ

ΜΕΛΕΤΗΤΕΣ :

ΓΡΑΦΕΙΟ ΔΟΞΙΑΔΗ
ΣΥΜΒΟΥΛΟΙ ΓΙΑ ΑΝΑΠΤΥΞΗ ΚΑΙ ΟΙΚΙΣΤΙΚΗ Α.Ε.
Λ. Μεσογείων 487, Αγ. Παρασκευή, 153 43, ΑΘΗΝΑ / Τηλ. (01) 6068700 FAX (01) 6068797
e-mail: doxiadis@doxiadis.com

LDK ΛΔΚ – ΣΥΜΒΟΥΛΟΙ ΤΕΧΝΙΚΩΝ ΚΑΙ ΑΝΑΠΤΥΞΙΑΚΩΝ ΕΡΓΩΝ
ΛΔΚ
ΠΑΡΟΔΟΣ ΘΗΒΑΙΔΟΣ 21, 14510, ΚΗΦΙΣΙΑ/ Τηλ. (01) 8196700 FAX (01) 8196709
e-mail: mail@ldk.gr

ΕΠΙΚΑΙΡΟΠΟΙΗΣΗ ΜΕΛΕΤΗΣ:

Χ. ΜΑΡΑΒΕΑΣ & ΣΥΝΕΡΓΑΤΕΣ Ι.Κ.Ε.
ΣΥΜΒΟΥΛΟΙ ΜΗΧΑΝΙΚΟΙ & ΑΡΧΙΤΕΚΤΟΝΕΣ
ΜΕΤΣΟΒΟΥ 11, ΑΘΗΝΑ 106 82
ΤΗΛ.: 210 82 23 402, 210 88 42 905, FAX: 210 88 22 685
www.maraveas.gr, e-mail: info@maraveas.gr

ΤΕΧΝΙΚΗ ΕΤΑΙΡΕΙΑ ΗΛΕΚΤΡΟΛΟΓΩΝ ΜΗΧ/ΚΩΝ
Δ.Τ. ΤΕΗΜ Ε.Π.Ε.
ΣΤΟΥΡΝΑΡΑ 51, ΑΘΗΝΑ 10432 – 2105232493

ΣΤΑΔΙΟ ΜΕΛΕΤΗΣ : ΚΑΤΑΣΚΕΥΑΣΤΙΚΕΣ ΛΕΠΤΟΜΕΡΕΙΕΣ

ΤΙΤΛΟΣ :

ΓΕΝΙΚΗ ΛΕΠΤΟΜΕΡΕΙΑ

ΔΙΑΔΡΟΜΟΙ ΠΡΟΣΠΕΛΑΣΗΣ ΠΡΟΣΒΑΣΗΣ ΕΓΚΑΤΑΣΤΑΣΕΩΝ ΣΤΟ ΔΩΜΑ

κωδικός αρχείου	ΕΛΛ3465		μέγεθος	Α3	ΚΛΙΜΑΚΑ 1 : 5
ΜΕΛΕΤΗ :	ονομα	ημερομηνια 19.05.17	υπογραφη		ΑΡΙΘΜΟΣ ΣΧΕΔΙΟΥ
ΣΧΕΔΙΑΣΗ :	ονομα	ημερομηνια 19.05.17	υπογραφη		κατηγορία: R, αριθμός σχεδίου: 0,0,0 1, αναθεώρηση: 0,0
ΕΛΕΓΧΟΣ :	ονομα	ημερομηνια 19.05.17	υπογραφη		

ΕΓΚΡΙΣΗ

Υπογραφη

ΣΦΡΑΓΙΔΑ ΜΕΛΕΤΗΤΗ ΕΠΙΚΑΙΡΟΠΟΙΗΣΗΣ ΜΕΛΕΤΗΣ

COPYRIGHT OF DOXIADIS ASSOCIATES S.A.

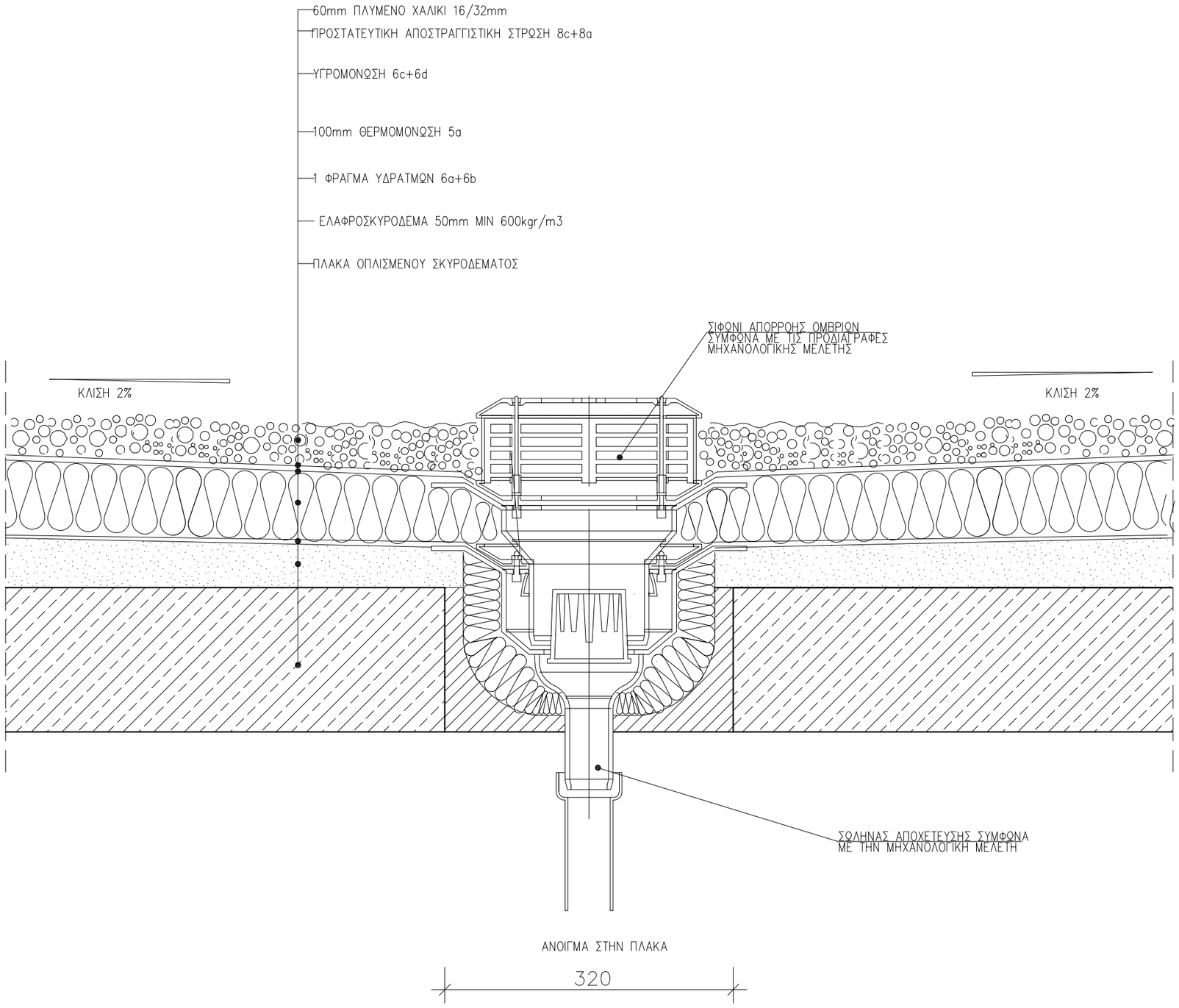

ΣΗΜΕΙΩΣΗ :

1. ΟΛΕΣ ΟΙ ΔΙΑΣΤΑΣΕΙΣ ΕΙΝΑΙ ΣΕ χλστ.

2. ΤΑ ΜΕΤΑΛΛΙΚΑ ΣΤΟΙΧΕΙΑ ΓΑΛΒΑΝΙΣΜΕΝΑ ΕΝ ΘΕΡΜΩ.

3. ΕΞΑΡΤΗΜΑΤΑ ΣΤΗΡΙΞΗΣ ΚΟΧΛΙΕΣ–ΒΥΣΜΑΤΑ ΕΙΝΑΙ ΟΛΑ ΑΝΟΞΕΙΔΩΤΑ ΠΟΙΟΤΗΤΑΣ Α4 ΜΕ ΔΙΑΧΩΡΙΣΤΙΚΟ ΥΛΙΚΟ ΣΕ ΣΗΜΕΙΑ ΕΠΑΦΗΣ ΜΕ ΑΛΛΟ ΜΕΤΑΛΛΟ

4. ΠΑΧΗ ΥΛΙΚΩΝ ΘΕΡΜΟΜΟΝΩΣΗΣ ΔΩΜΑΤΩΝ ΣΥΜΦΩΝΑ ΜΕ ΤΗΝ ΜΕΛΕΤΗ ΘΕΡΜΟΜΟΝΩΤΙΚΗΣ ΕΠΑΡΚΕΙΑΣ ΚΑΙ ΤΟΝ ΚΕΝΑΚ

5 . ΥΛΙΚΑ ΘΕΡΜΟΜΟΝΩΣΗΣ ΔΩΜΑΤΩΝ
α.ΣΚΛΗΡΕΣ ΠΛΑΚΕΣ ΠΕΤΡΟΒΑΜΒΑΚΑ 150–200kg/m3 ΠΑΧΟΥΣ100mm ΚΛΑΣΕΩΣ Α1 ΚΑΤΑ DIN 4102 ΕΝΔΕΙΚΤΙΚΟΥ ΤΥΠΟΥ ROCKWOOL DACHROCK
β. ΣΚΛΗΡΕΣ ΠΛΑΚΕΣ ΔΙΟΓΚΩΜΕΝΟΥ ΓΙΑΛΙΟΥ ΠΛΗΡΩΣ ΕΜΒΑΠΤΙΣΜΕΝΕΣ ΣΕ ΘΕΡΜΗ ΑΣΦΑΛΤΟ DIN 18174 ΚΛΑΣΕΩΣ Α1 ΚΑΤΑ DIN 4102 ΠΟΙΟΤΗΤΟΣ–W ΓΙΑ ΠΕΡΙΟΧΕΣ ΥΔΡΟΡΡΟΩΝ ΣΤΡΑΓΓΙΣΤΙΚΩΝ ΚΑΝΑΛΙΩΝ ΟΜΒΡΙΩΝ 40mm min –WDS H WDH ΓΙΑ ΠΕΡΙΟΧΕΣ ΤΟΠΟΘΕΤ. ΦΕΡΟΥΣΑΣ ΠΛΑΚΑΣ ΦΟΡΤΙΩΝ ΓΙΑ Η/Μ ΕΓΚΑΤΑΣΤΑΣΕΙΣ. 120mm min

6. ΑΣΦΑΛΤΙΚΑ ΥΛΙΚΑ ΥΓΡΟΜΟΝΩΣΗΣ ΔΩΜΑΤΩΝ
α.ΑΣΦΑΛΤΙΚΗ ΠΡΟΕΠΑΛΕΙΨΗ 3–4 ΣΤΡΩΣΕΙΣ
β.ΦΡΑΓΜΑ ΥΔΡΑΤΜΩΝ ΑΣΦΑΛΤΟΠΑΝΟ 5 mm ΑΠΟ ΠΟΛΥΜΕΡΙΣΜΕΝΗ ΑΣΦΑΛΤΟ ΚΑΙ ΥΑΛΟΥΦΑΣΜΑ ΚΑΤΑ DIN52133 ΡΥΕ G200 S5
γ.ΚΥΡΙΑ ΥΓΡΟΜΟΝΩΣΗ ΣΕ ΕΠΙΠΕΔΕΣ ΕΠΙΦΑΝΕΙΕΣ ΑΣΦΑΛΤΟΠΙΛΛΗΜΑ 10 mm ΑΠΟ ΠΟΛΥΜΕΡΙΣΜΕΝΗ ΑΣΦΑΛΤΟ ΚΑΙ ΥΑΛΟΠΙΛΛΗΜΑ DIN 52132 ΡΥΕ G200DD
δ.ΤΕΛΙΚΗ ΕΠΙΣΤΡΩΣΗ ΚΑΙ ΕΠΕΞΕΡΓΑΣΙΑ ΕΝΩΣΕΩΝ ΜΕ ΚΑΤΑΚΟΡΥΦΕΣ ΕΠΙΦΑΝΕΙΕΣ ΑΣΦΑΛΤΟΠ. ΑΠΟ ΠΟΛΥΜΕΡΙΣΜΕΝΗ ΑΣΦΑΛΤΟ ΚΑΙ ΥΑΛΟΥΦΑΣΜΑ DIN 52133 ΡΥΕ G200 S5

7. ΠΛΑΣΤΙΚΑ ΥΛΙΚΑ ΥΓΡΟΜΟΝΩΣΗΣ ΔΩΜΑΤΩΝ
α.ΜΕΜΒΡΑΝΗ ΑΠΟ ΠΟΛΙΒΙΝΥΛΟΧΛΩΡΙΔΙΟ ΣΥΜΒΑΤΗ ΜΕ ΑΣΦΑΛΤΙΚΑ ΥΛΙΚΑ DIN 16937 PVC–P 1.5 mm ΜΕ ΣΤΗΡΙΞΕΙΣ ΥΠΟΛΟΓΙΣΜΕΝΕΣ ΚΑΤΑ DIN 1055 ΜΕΡΟΣ4
β.ΜΕΜΒΡΑΝΗ PVC–P DIN 16937 ΑΝΘΕΚΤΙΚΗ ΣΕ ΑΚΤΙΝΟΒΟΛΙΑ UV ΛΕΥΚΗ RAL 9010
γ.ΕΛΑΣΜΑΤΑ ΑΠΟ ΓΑΛΒΑΝΙΣΜΕΝΗ ΚΑΙ ΒΑΜΜΕΝΗ ΜΕ ΠΟΛΥΕΣΤΕΡΙΚΗ ΒΑΦΗ ΦΟΥΡΝΟΥ ΠΑΧΟΥΣ 0,8m. ΣΤΗΝ ΕΜΦΑΝΗ ΠΛΕΥΡΑ ΛΑΜΑΡΙΝΑ 0.6mm ΕΠΕΝΔΕΔΥΜΕΝΗ ΜΕ PVC–P DIN 16937 ΓΙΑ ΟΛΕΣ ΤΙΣ ΓΩΝΙΕΣ, ΑΠΟΛΗΞΕΙΣ ΔΩΜΑΤΩΝ ΚΑΙ ΚΟΡΝΙΖΩΜΑΤΑ ΚΑΘΩΣ ΚΑΙ ΔΙΣΚΟΥΣ ΣΥΝΔΕΣΗ ΜΕ ΥΠΟΣΤΡΩΜΑ

8. ΠΡΟΣΤΑΤΕΥΤΙΚΑ ΔΙΑΧΩΡΙΣΤΙΚΑ ΣΤΡΩΜΑΤΑ
α.ΜΗ ΥΦΑΝΤΑ ΠΟΛΥΕΣΤΕΡΙΚΑ ΥΦΑΣΜΑΤΑ 200gr/m2 ΩΣ ΔΙΑΧΩΡΙΣΤΙΚΗ ΠΡΟΣΤΑΤΕΥΤΙΚΗ ΣΤΡΩΣΗ ΑΝΩ ΥΓΡΟΜΟΝΩΣΗΣ
β.ΜΗ ΥΦΑΝΤΑ ΠΟΛΥΕΣΤΕΡΙΚΑ ΥΦΑΣΜΑΤΑ ΩΣ ΑΝΩ, ΠΑΝΤΟΤΕ ΑΝΩ ΚΑΙ ΚΑΤΩ ΑΠΟ ΠΛΑΣΤΙΚΗ ΜΕΜΒΡΑΝΗ ΕΦ ΟΣΟΝ ΕΙΝΑΙ ΑΝΕΛΑΣΤΙΚΟ ΥΛΙΚΟ πχ. ΣΚΥΡΟΔΕΜ. Η ΑΦΡΟ ΜΠΕΤΟΝ ΚΛΙΣΕΩΝ
γ.ΑΠΟΣΤΡΑΓΓΙΣΤΙΚΗ ΠΡΟΣΤΑΤΕΥΤΙΚΗ ΣΤΡΩΣΗ ΑΠΟ ΣΚΛΗΡΟ ΠΟΛΥΑΙΘΥΛΕΝΙΟ ΜΟΡΦΗΣ ΕΠΙΚΟΙΝΩΝΟΥΣΗΣ ΚΥΨΕΛΗΣ 12–15mm ΜΕ ΜΗ ΥΦΑΝΤΟ ΠΟΛΥΕΣΤΕΡΙΚΟ ΥΦΑΣΜΑ ΣΤΗΝ ΚΑΤΩ ΠΛΕΥΡΑ

9. ΓΙΑ ΤΗΝ ΓΕΩΜΕΤΡΙΑ ΚΑΙ ΘΕΣΗ ΤΩΝ ΣΤΟΙΧΕΙΩΝ ΤΩΝ ΑΡΧ.ΛΕΠΤΟΜΕΡΕΙΩΝ ΒΛΕΠΕ ΑΡΧΙΤΕΚΤΟΝΙΚΑ ΣΧΕΔΙΑ

10. ΑΦΡΟΜΠΕΤΟΝ ΡΥΣΕΩΝ 600kg/m3

11. ΧΑΛΙΚΙ ΠΛΥΜΕΝΟ DIN 4226
α. 8/16 ΚΑΤΩ ΑΠΟ ΤΑΡΑΤΣΟΠΛΑΚΕΣ
β. 16/32 ΕΚΤΕΘΕΙΜΕΝΟ
γ. 32/64 ΣΕ ΣΤΡΑΓΓΙΣΤΗΡΙΑ

ΕΡΓΟΔΟΤΗΣ :

ΔΗΜΟΚΡΙΤΕΙΟ ΠΑΝΕΠΙΣΤΗΜΙΟ ΘΡΑΚΗΣ

ΕΡΓΟ :

ΚΤΙΡΙΑΚΕΣ ΕΓΚΑΤΑΣΤΑΣΕΙΣ ΤΜΗΜΑΤΩΝ ΕΘΝΟΛΟΓΙΑΣ – ΙΣΤΟΡΙΑΣ ΚΑΙ ΦΙΛΟΛΟΓΙΑΣ

ΜΕΛΕΤΗΤΕΣ :

ΓΡΑΦΕΙΟ ΔΟΞΙΑΔΗ
ΣΥΜΒΟΥΛΟΙ ΓΙΑ ΑΝΑΠΤΥΞΗ ΚΑΙ ΟΙΚΙΣΤΙΚΗ Α.Ε.
Λ. Μεσογείων 487, Αγ. Παρασκευή, 153 43, ΑΘΗΝΑ / Τηλ. (01) 6068700 FAX (01) 6068797
e-mail: doxiadis@doxiadis.com

LDK ΛΔΚ – ΣΥΜΒΟΥΛΟΙ ΤΕΧΝΙΚΩΝ ΚΑΙ ΑΝΑΠΤΥΞΙΑΚΩΝ ΕΡΓΩΝ
ΛΔΚ
ΠΑΡΟΔΟΣ ΘΗΒΑΙΔΟΣ 21, 14510, ΚΗΦΙΣΙΑ/ Τηλ. (01) 8196700 FAX (01) 8196709
e-mail: main@ldk.gr

ΕΠΙΚΑΙΡΟΠΟΙΗΣΗ ΜΕΛΕΤΗΣ:

Χ. ΜΑΡΑΒΕΑΣ & ΣΥΝΕΡΓΑΤΕΣ Ι.Κ.Ε.
ΣΥΜΒΟΥΛΟΙ ΜΗΧΑΝΙΚΟΙ & ΑΡΧΙΤΕΚΤΟΝΕΣ
ΜΕΤΣΟΒΟΥ 11, ΑΘΗΝΑ 106 82
ΤΗΛ.: 210 82 23 402, 210 88 42 905, FAX: 210 88 22 685
www.maraveas.gr, e-mail: info@maraveas.gr

ΤΕΧΝΙΚΗ ΕΤΑΙΡΕΙΑ ΗΛΕΚΤΡΟΛΟΓΩΝ ΜΗΧ/ΚΩΝ
Δ.Τ. ΤΕΗΜ Ε.Π.Ε.
ΣΤΟΥΡΝΑΡΑ 51, ΑΘΗΝΑ 10432 – 2105232493

ΣΤΑΔΙΟ ΜΕΛΕΤΗΣ : ΚΑΤΑΣΚΕΥΑΣΤΙΚΕΣ ΛΕΠΤΟΜΕΡΕΙΕΣ

ΤΙΤΛΟΣ :

ΓΕΝΙΚΗ ΛΕΠΤΟΜΕΡΕΙΑ

ΣΙΦΩΝΙ ΑΠΟΡΡΟΗΣ ΟΜΒΡΙΩΝ ΣΕ ΔΩΜΑ

κωδικός αρχείου	Ε,Λ,Λ,3,4,6,5		μέγεθος Α3	ΚΛΙΜΑΚΑ	1 : 5
ΜΕΛΕΤΗ :	ονομ	ημερομηνία 19.05.17	υπογραφή	ΑΡΙΘΜΟΣ ΣΧΕΔΙΟΥ	
ΣΧΕΔΙΑΣΗ :	ονομ	ημερομηνία 19.05.17	υπογραφή	αναθεώρηση R,0	αριθμός σχεδίου 0,0,0,2 / αναθεώρηση 0,0
ΕΛΕΓΧΟΣ :	ονομ	ημερομηνία 19.05.17	υπογραφή		

ΕΓΚΡΙΣΗ

Υπογραφη

ΣΦΡΑΓΙΔΑ ΜΕΛΕΤΗΤΗ ΕΠΙΚΑΙΡΟΠΟΙΗΣΗΣ ΜΕΛΕΤΗΣ

COPYRIGHT OF DOXIADIS ASSOCIATES S.A.

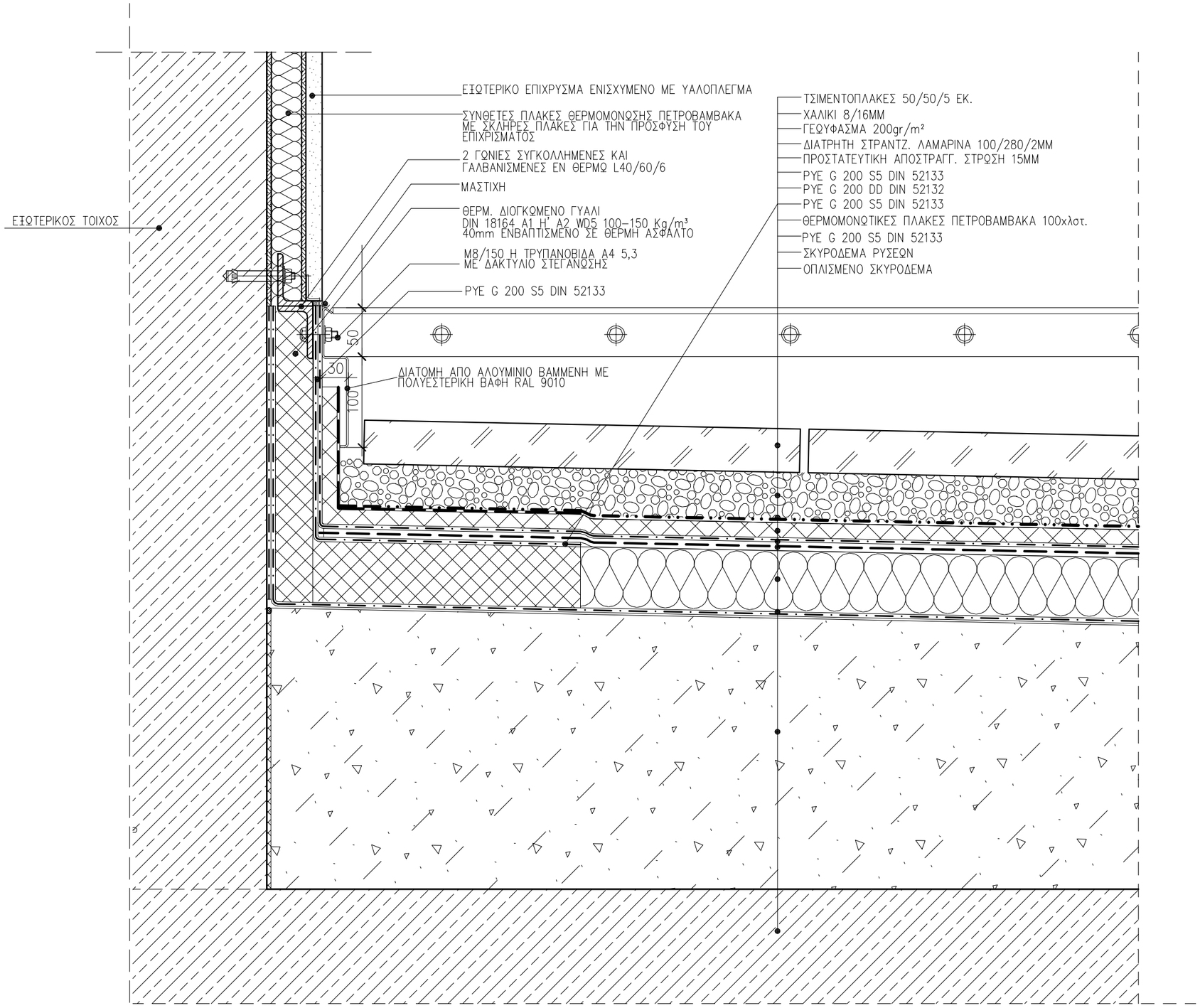

ΛΕΠΤΟΜΕΡΕΙΑ 01

ΣΗΜΕΙΩΣΗ :

1. ΟΛΕΣ ΟΙ ΔΙΑΣΤΑΣΕΙΣ ΕΙΝΑΙ ΣΕ χλστ.
2. ΤΑ ΜΕΤΑΛΛΙΚΑ ΣΤΟΙΧΕΙΑ ΓΑΛΒΑΝΙΣΜΕΝΑ ΕΝ ΘΕΡΜΩ.
3. ΕΞΑΡΤΗΜΑΤΑ ΣΤΗΡΙΞΗΣ ΚΟΧΛΙΕΣ-ΒΥΣΜΑΤΑ ΕΙΝΑΙ ΟΛΑ ΑΝΟΞΕΙΔΩΤΑ ΠΟΙΟΤΗΤΑΣ Α4 ΜΕ ΔΙΑΧΩΡΙΣΤΙΚΟ ΥΛΙΚΟ ΣΕ ΣΗΜΕΙΑ ΕΠΑΦΗΣ ΜΕ ΑΛΛΟ ΜΕΤΑΛΛΟ
4. ΠΑΧΗ ΥΛΙΚΩΝ ΘΕΡΜΟΜΟΝΩΣΗΣ ΔΩΜΑΤΩΝ ΣΥΜΦΩΝΑ ΜΕ ΤΗΝ ΜΕΛΕΤΗ ΘΕΡΜΟΜΟΝΩΤΙΚΗΣ ΕΠΑΡΚΕΙΑΣ ΚΑΙ ΤΟΝ ΚΕΝΑΚ
5 . ΥΛΙΚΑ ΘΕΡΜΟΜΟΝΩΣΗΣ ΔΩΜΑΤΩΝ
α.ΣΚΛΗΡΕΣ ΠΛΑΚΕΣ ΠΕΤΡΟΒΑΜΒΑΚΑ 150-200kg/m3 ΠΑΧΟΥΣ100mm ΚΛΑΣΕΩΣ Α1 ΚΑΤΑ DIN 4102 ΕΝΔΕΙΚΤΙΚΟΥ ΤΥΠΟΥ ROCKWOOL DACHROCK
β. ΣΚΛΗΡΕΣ ΠΛΑΚΕΣ ΔΙΟΓΚΩΜΕΝΟΥ ΓΙΑΛΙΟΥ ΠΛΗΡΩΣ ΕΜΒΑΠΤΙΣΜΕΝΕΣ ΣΕ ΘΕΡΜΗ ΑΣΦΑΛΤΟ DIN 18174 ΚΛΑΣΕΩΣ Α1 ΚΑΤΑ DIN 4102 ΠΟΙΟΤΗΤΟΣ-W ΓΙΑ ΠΕΡΙΟΧΕΣ ΥΔΡΟΡΡΟΩΝ ΣΤΡΑΓΓΙΣΤΙΚΩΝ ΚΑΝΑΛΙΩΝ ΟΜΒΡΙΩΝ 40mm min -WDS Η WDH ΓΙΑ ΠΕΡΙΟΧΕΣ ΤΟΠΟΘΕΤ. ΦΕΡΟΥΣΑΣ ΠΛΑΚΑΣ ΦΟΡΤΙΩΝ ΓΙΑ Η/Μ ΕΓΚΑΤΑΣΤΑΣΕΙΣ. 120mm min
6. ΑΣΦΑΛΤΙΚΑ ΥΛΙΚΑ ΥΓΡΟΜΟΝΩΣΗΣ ΔΩΜΑΤΩΝ
α.ΑΣΦΑΛΤΙΚΗ ΠΡΟΕΠΑΛΕΙΨΗ 3-4 ΣΤΡΩΣΕΙΣ
β.ΦΡΑΓΜΑ ΥΔΡΑΤΜΩΝ ΑΣΦΑΛΤΟΠΑΝΟ 5 mm ΑΠΟ ΠΟΛΥΜΕΡΙΣΜΕΝΗ ΑΣΦΑΛΤΟ ΚΑΙ ΥΑΛΟΥΦΑΣΜΑ ΚΑΤΑ DIN52133 PYE G200 S5
γ.ΚΥΡΙΑ ΥΓΡΟΜΟΝΩΣΗ ΣΕ ΕΠΙΠΕΔΕΣ ΕΠΙΦΑΝΕΙΕΣ ΑΣΦΑΛΤΟΠΙΛΛΗΜΑ 10 mm ΑΠΟ ΠΟΛΥΜΕΡΙΣΜΕΝΗ ΑΣΦΑΛΤΟ ΚΑΙ ΥΑΛΟΠΙΛΛΗΜΑ DIN 52132 PYE G200DD
δ.ΤΕΛΙΚΗ ΕΠΙΣΤΡΩΣΗ ΚΑΙ ΕΠΕΞΕΡΓΑΣΙΑ ΕΝΩΣΕΩΝ ΜΕ ΚΑΤΑΚΟΡΥΦΕΣ ΕΠΙΦΑΝΕΙΕΣ ΑΣΦΑΛΤΟΠ. ΑΠΟ ΠΟΛΥΜΕΡΙΣΜΕΝΗ ΑΣΦΑΛΤΟ ΚΑΙ ΥΑΛΟΥΦΑΣΜΑ DIN 52133 PYE G200 S5
7. ΠΛΑΣΤΙΚΑ ΥΛΙΚΑ ΥΓΡΟΜΟΝΩΣΗΣ ΔΩΜΑΤΩΝ
α.ΜΕΜΒΡΑΝΗ ΑΠΟ ΠΟΛΙΒΙΝΥΛΟΧΛΩΡΙΔΙΟ ΣΥΜΒΑΤΗ ΜΕ ΑΣΦΑΛΤΙΚΑ ΥΛΙΚΑ DIN 16937 PVC-P 1.5 mm ΜΕ ΣΤΗΡΙΞΕΙΣ ΥΠΟΛΟΓΙΣΜΕΝΕΣ ΚΑΤΑ DIN 1055 ΜΕΡΟΣ4
β.ΜΕΜΒΡΑΝΗ PVC-P DIN 16937 ΑΝΘΕΚΤΙΚΗ ΣΕ ΑΚΤΙΝΟΒΟΛΙΑ UV ΛΕΥΚΗ RAL 9010
γ.ΕΛΑΣΜΑΤΑ ΑΠΟ ΓΑΛΒΑΝΙΣΜΕΝΗ ΚΑΙ ΒΑΜΜΕΝΗ ΜΕ ΠΟΛΥΕΣΤΕΡΙΚΗ ΒΑΦΗ ΦΟΥΡΝΟΥ ΠΑΧΟΥΣ 0,8m. ΣΤΗΝ ΕΜΦΑΝΗ ΠΛΕΥΡΑ ΛΑΜΑΡΙΝΑ 0.6mm ΕΠΕΝΔΕΔΥΜΕΝΗ ΜΕ PVC-P DIN 16937 ΓΙΑ ΟΛΕΣ ΤΙΣ ΓΩΝΙΕΣ, ΑΠΟΛΗΞΕΙΣ ΔΩΜΑΤΩΝ ΚΑΙ ΚΟΡΝΙΖΟΜΑΤΑ ΚΑΘΩΣ ΚΑΙ ΔΙΣΚΟΥΣ ΣΥΝΔΕΣΗ ΜΕ ΥΠΟΣΤΡΩΜΑ
8. ΠΡΟΣΤΑΤΕΥΤΙΚΑ ΔΙΑΧΩΡΙΣΤΙΚΑ ΣΤΡΩΜΑΤΑ
α.ΜΗ ΥΦΑΝΤΑ ΠΟΛΥΕΣΤΕΡΙΚΑ ΥΦΑΣΜΑΤΑ 200gr/m2 ΩΣ ΔΙΑΧΩΡΙΣΤΙΚΗ ΠΡΟΣΤΑΤΕΥΤΙΚΗ ΣΤΡΩΣΗ ΑΝΩ ΥΓΡΟΜΟΝΩΣΗΣ
β.ΜΗ ΥΦΑΝΤΑ ΠΟΛΥΕΣΤΕΡΙΚΑ ΥΦΑΣΜΑΤΑ ΩΣ ΑΝΩ, ΠΑΝΤΟΤΕ ΑΝΩ ΚΑΙ ΚΑΤΩ ΑΠΟ ΠΛΑΣΤΙΚΗ ΜΕΜΒΡΑΝΗ ΕΦ ΟΣΟΝ ΕΙΝΑΙ ΑΝΕΛΑΣΤΙΚΟ ΥΛΙΚΟ πχ. ΣΚΥΡΟΔΕΜ. Η ΑΦΡΟ ΜΠΕΤΟΝ ΚΛΙΣΕΩΝ
γ.ΑΠΟΣΤΡΑΓΓΙΣΤΙΚΗ ΠΡΟΣΤΑΤΕΥΤΙΚΗ ΣΤΡΩΣΗ ΑΠΟ ΣΚΛΗΡΟ ΠΟΛΥΑΙΘΥΛΕΝΙΟ ΜΟΡΦΗΣ ΕΠΙΚΟΙΝΩΝΟΥΣΗΣ ΚΥΨΕΛΗΣ 12-15mm ΜΕ ΜΗ ΥΦΑΝΤΟ ΠΟΛΥΕΣΤΕΡΙΚΟ ΥΦΑΣΜΑ ΣΤΗΝ ΚΑΤΩ ΠΛΕΥΡΑ
9. ΓΙΑ ΤΗΝ ΓΕΩΜΕΤΡΙΑ ΚΑΙ ΘΕΣΗ ΤΩΝ ΣΤΟΙΧΕΙΩΝ ΤΩΝ ΑΡΧ.ΛΕΠΤΟΜΕΡΕΙΩΝ ΒΛΕΠΕ ΑΡΧΙΤΕΚΤΟΝΙΚΑ ΣΧΕΔΙΑ
10. ΑΦΡΟΜΠΕΤΟΝ ΡΥΣΕΩΝ 600kg/m3
11. ΧΑΛΙΚΙ ΠΛΥΜΕΝΟ DIN 4226
α. 8/16 ΚΑΤΩ ΑΠΟ ΤΑΡΑΤΣΟΠΛΑΚΕΣ
β. 16/32 ΕΚΤΕΘΕΙΜΕΝΟ
γ. 32/64 ΣΕ ΣΤΡΑΓΓΙΣΤΗΡΙΑ

ΕΡΓΟΔΟΤΗΣ :

ΔΗΜΟΚΡΙΤΕΙΟ ΠΑΝΕΠΙΣΤΗΜΙΟ ΘΡΑΚΗΣ

ΕΡΓΟ :

ΚΤΙΡΙΑΚΕΣ ΕΓΚΑΤΑΣΤΑΣΕΙΣ ΤΜΗΜΑΤΩΝ ΕΘΝΟΛΟΓΙΑΣ - ΙΣΤΟΡΙΑΣ ΚΑΙ ΦΙΛΟΛΟΓΙΑΣ

ΜΕΛΕΤΗΤΕΣ :

ΓΡΑΦΕΙΟ ΔΟΞΙΑΔΗ
ΣΥΜΒΟΥΛΟΙ ΓΙΑ ΑΝΑΠΤΥΞΗ ΚΑΙ ΟΙΚΙΣΤΙΚΗ Α.Ε.
Λ. Μεσογείων 487, Αγ. Παρασκευή, 153 43, ΑΘΗΝΑ / Τηλ. (01) 6068700 FAX (01) 6068797
e-mail: doxiadis@doxiadis.com

LDK ΛΔΚ - ΣΥΜΒΟΥΛΟΙ ΤΕΧΝΙΚΩΝ ΚΑΙ ΑΝΑΠΤΥΞΙΑΚΩΝ ΕΡΓΩΝ
ΛΔΚ
ΠΑΡΟΔΟΣ ΘΗΒΑΙΔΟΣ 71, 14510, ΚΗΦΙΣΙΑ/ Τηλ. (01) 8196700 FAX (01) 8196709
e-mail: mail@ldk.gr

ΕΠΙΚΑΙΡΟΠΟΙΗΣΗ ΜΕΛΕΤΗΣ:

Χ. ΜΑΡΑΒΕΑΣ & ΣΥΝΕΡΓΑΤΕΣ Ι.Κ.Ε.
ΣΥΜΒΟΥΛΟΙ ΜΗΧΑΝΙΚΟΙ & ΑΡΧΙΤΕΚΤΟΝΕΣ
ΜΕΤΣΟΒΟΥ 11, ΑΘΗΝΑ 106 82
ΤΗΛ.: 210 82 23 402, 210 88 42 905, FAX: 210 88 22 685
www.maraveas.gr, e-mail: info@maraveas.gr

ΤΕΧΝΙΚΗ ΕΤΑΙΡΕΙΑ ΗΛΕΚΤΡΟΛΟΓΩΝ ΜΗΧ/ΚΩΝ
Δ.Τ. ΤΕΗΜ Ε.Π.Ε.
ΣΤΟΥΡΝΑΡΑ 51, ΑΘΗΝΑ 10432 - 2105232493

ΣΤΑΔΙΟ ΜΕΛΕΤΗΣ : ΚΑΤΑΣΚΕΥΑΣΤΙΚΕΣ ΛΕΠΤΟΜΕΡΕΙΕΣ

ΤΙΤΛΟΣ :

ΤΟΜΗ ΕΞΩΤΕΡΙΚΟΥ ΤΟΙΧΟΥ ΜΕ ΕΠΙΧΡΙΣΜΑ ΣΕ ΔΩΜΑ

κωδικός αρχείου	ΕΛΛ3465		μέγεθος	A3	ΚΛΙΜΑΚΑ 1 : 5
ΜΕΛΕΤΗ :	ονομ.	ημερομηνία 19.05.17	υπογραφή		ΑΡΙΘΜΟΣ ΣΧΕΔΙΟΥ
ΣΧΕΔΙΑΣΗ :	ονομ.	ημερομηνία 19.05.17	υπογραφή		αναθεώρηση R0 / αριθμός σχεδίου 0003 / συνθέτων 00
ΕΛΕΓΧΟΣ :	ονομ.	ημερομηνία 19.05.17	υπογραφή		

ΕΓΚΡΙΣΗ

Υπογραφή:

ΣΦΡΑΓΙΔΑ ΜΕΛΕΤΗΤΗ ΕΠΙΚΑΙΡΟΠΟΙΗΣΗΣ ΜΕΛΕΤΗΣ

COPYRIGHT OF DOXIADIS ASSOCIATES S.A.

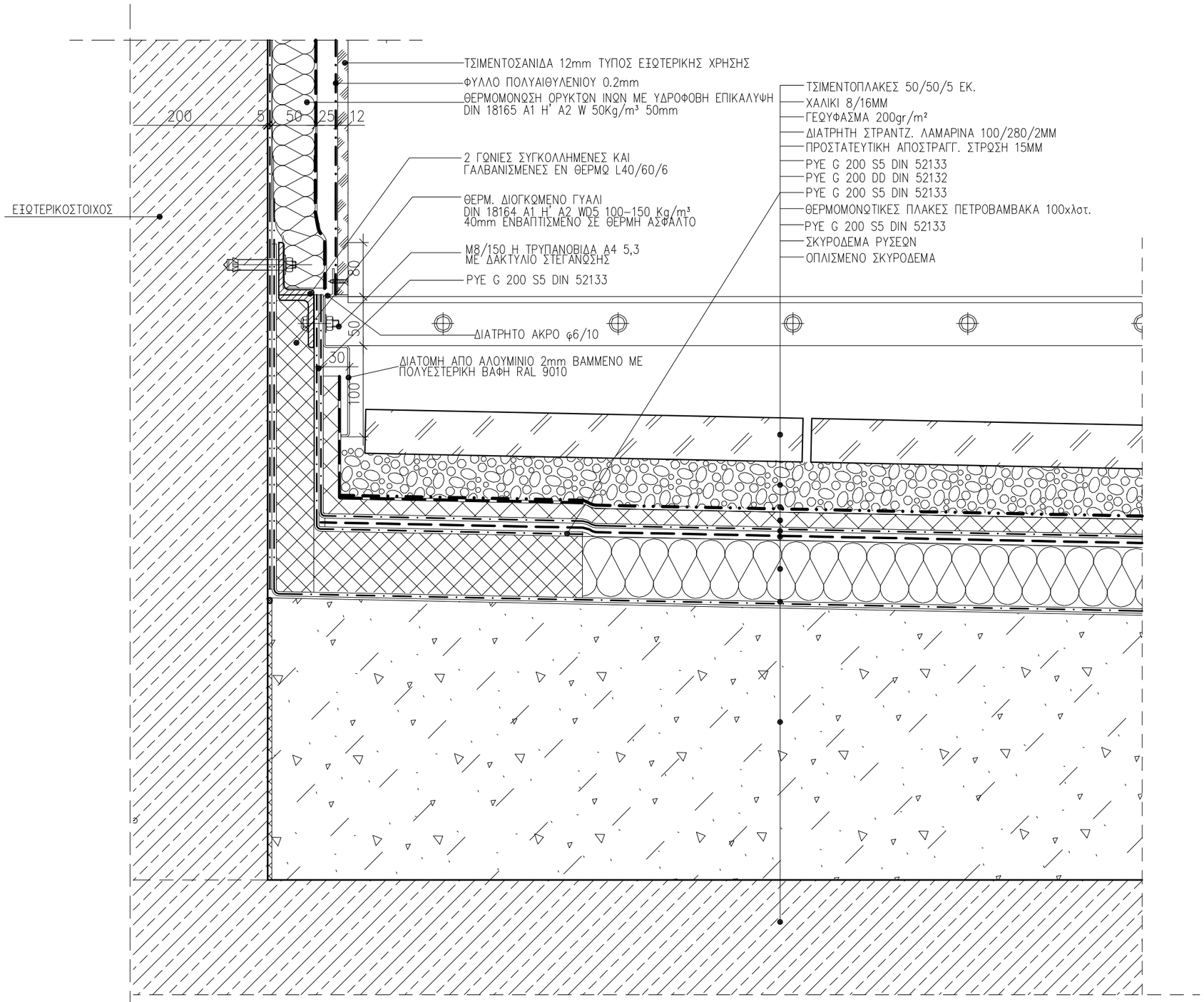

ΛΕΠΤΟΜΕΡΕΙΑ 01

ΣΗΜΕΙΩΣΗ :

1. ΟΛΕΣ ΟΙ ΔΙΑΣΤΑΣΕΙΣ ΕΙΝΑΙ ΣΕ χλστ.
2. ΤΑ ΜΕΤΑΛΛΙΚΑ ΣΤΟΙΧΕΙΑ ΓΑΛΒΑΝΙΣΜΕΝΑ ΕΝ ΘΕΡΜΩ.
3. ΕΞΑΡΤΗΜΑΤΑ ΣΤΗΡΙΞΗΣ ΚΟΧΛΙΕΣ-ΒΥΣΜΑΤΑ ΕΙΝΑΙ ΟΛΑ ΑΝΟΞΕΙΔΩΤΑ ΠΟΙΟΤΗΤΑΣ Α4 ΜΕ ΔΙΑΧΩΡΙΣΤΙΚΟ ΥΛΙΚΟ ΣΕ ΣΗΜΕΙΑ ΕΠΑΦΗΣ ΜΕ ΑΛΛΟ ΜΕΤΑΛΛΟ
4. ΠΑΧΗ ΥΛΙΚΩΝ ΘΕΡΜΟΜΟΝΩΣΗΣ ΔΩΜΑΤΩΝ ΣΥΜΦΩΝΑ ΜΕ ΤΗΝ ΜΕΛΕΤΗ ΘΕΡΜΟΜΟΝΩΤΙΚΗΣ ΕΠΑΡΚΕΙΑΣ ΚΑΙ ΤΟΝ ΚΕΝΑΚ
5 . ΥΛΙΚΑ ΘΕΡΜΟΜΟΝΩΣΗΣ ΔΩΜΑΤΩΝ
α.ΣΚΛΗΡΕΣ ΠΛΑΚΕΣ ΠΕΤΡΟΒΑΜΒΑΚΑ 150-200kg/m3 ΠΑΧΟΥΣ100mm ΚΛΑΣΕΩΣ Α1 ΚΑΤΑ DIN 4102 ΕΝΔΕΙΚΤΙΚΟΥ ΤΥΠΟΥ ROCKWOOL DACHROCK
β. ΣΚΛΗΡΕΣ ΠΛΑΚΕΣ ΔΙΟΓΚΩΜΕΝΟΥ ΓΙΑΛΙΟΥ ΠΛΗΡΩΣ ΕΜΒΑΠΤΙΣΜΕΝΕΣ ΣΕ ΘΕΡΜΗ ΑΣΦΑΛΤΟ DIN 18174 ΚΛΑΣΕΩΣ Α1 ΚΑΤΑ DIN 4102 ΠΟΙΟΤΗΤΟΣ-W ΓΙΑ ΠΕΡΙΟΧΕΣ ΥΔΡΟΡΡΟΩΝ ΣΤΡΑΓΓΙΣΤΙΚΩΝ ΚΑΝΑΛΙΩΝ ΟΜΒΡΙΩΝ 40mm min -WDS Η WDH ΓΙΑ ΠΕΡΙΟΧΕΣ ΤΟΠΟΘΕΤ. ΦΕΡΟΥΣΑΣ ΠΛΑΚΑΣ ΦΟΡΤΙΩΝ ΓΙΑ Η/Μ ΕΓΚΑΤΑΣΤΑΣΕΙΣ. 120mm min
6. ΑΣΦΑΛΤΙΚΑ ΥΛΙΚΑ ΥΓΡΟΜΟΝΩΣΗΣ ΔΩΜΑΤΩΝ
α.ΑΣΦΑΛΤΙΚΗ ΠΡΟΕΠΑΛΕΙΨΗ 3-4 ΣΤΡΩΣΕΙΣ
β.ΦΡΑΓΜΑ ΥΔΡΑΤΜΩΝ ΑΣΦΑΛΤΟΠΑΝΟ 5 mm ΑΠΟ ΠΟΛΥΜΕΡΙΣΜΕΝΗ ΑΣΦΑΛΤΟ ΚΑΙ ΥΑΛΟΥΦΑΣΜΑ ΚΑΤΑ DIN52133 PYE G200 S5
γ.ΚΥΡΙΑ ΥΓΡΟΜΟΝΩΣΗ ΣΕ ΕΠΙΠΕΔΕΣ ΕΠΙΦΑΝΕΙΕΣ ΑΣΦΑΛΤΟΠΙΛΛΗΜΑ 10 mm ΑΠΟ ΠΟΛΥΜΕΡΙΣΜΕΝΗ ΑΣΦΑΛΤΟ ΚΑΙ ΥΑΛΟΠΙΛΛΗΜΑ DIN 52132 PYE G200DD
δ.ΤΕΛΙΚΗ ΕΠΙΣΤΡΩΣΗ ΚΑΙ ΕΠΕΞΕΡΓΑΣΙΑ ΕΝΩΣΕΩΝ ΜΕ ΚΑΤΑΚΟΡΥΦΕΣ ΕΠΙΦΑΝΕΙΕΣ ΑΣΦΑΛΤΟΠ. ΑΠΟ ΠΟΛΥΜΕΡΙΣΜΕΝΗ ΑΣΦΑΛΤΟ ΚΑΙ ΥΑΛΟΥΦΑΣΜΑ DIN 52133 PYE G200 S5
7. ΠΛΑΣΤΙΚΑ ΥΛΙΚΑ ΥΓΡΟΜΟΝΩΣΗΣ ΔΩΜΑΤΩΝ
α.ΜΕΜΒΡΑΝΗ ΑΠΟ ΠΟΛΙΒΙΝΥΛΟΧΛΩΡΙΔΙΟ ΣΥΜΒΑΤΗ ΜΕ ΑΣΦΑΛΤΙΚΑ ΥΛΙΚΑ DIN 16937 PVC-P 1.5 mm ΜΕ ΣΤΗΡΙΞΕΙΣ ΥΠΟΛΟΓΙΣΜΕΝΕΣ ΚΑΤΑ DIN 1055 ΜΕΡΟΣ4
β.ΜΕΜΒΡΑΝΗ PVC-P DIN 16937 ΑΝΘΕΚΤΙΚΗ ΣΕ ΑΚΤΙΝΟΒΟΛΙΑ UV ΛΕΥΚΗ RAL 9010
γ.ΕΛΑΣΜΑΤΑ ΑΠΟ ΓΑΛΒΑΝΙΣΜΕΝΗ ΚΑΙ ΒΑΜΜΕΝΗ ΜΕ ΠΟΛΥΕΣΤΕΡΙΚΗ ΒΑΦΗ ΦΟΥΡΝΟΥ ΠΑΧΟΥΣ 0,8m. ΣΤΗΝ ΕΜΦΑΝΗ ΠΛΕΥΡΑ ΛΑΜΑΡΙΝΑ 0.6mm ΕΠΕΝΔΕΔΥΜΕΝΗ ΜΕ PVC-P DIN 16937 ΓΙΑ ΟΛΕΣ ΤΙΣ ΓΩΝΙΕΣ, ΑΠΟΛΗΞΕΙΣ ΔΩΜΑΤΩΝ ΚΑΙ ΚΟΡΝΙΖΟΜΑΤΑ ΚΑΘΩΣ ΚΑΙ ΔΙΣΚΟΥΣ ΣΥΝΔΕΣΗ ΜΕ ΥΠΟΣΤΡΩΜΑ
8. ΠΡΟΣΤΑΤΕΥΤΙΚΑ ΔΙΑΧΩΡΙΣΤΙΚΑ ΣΤΡΩΜΑΤΑ
α.ΜΗ ΥΦΑΝΤΑ ΠΟΛΥΕΣΤΕΡΙΚΑ ΥΦΑΣΜΑΤΑ 200gr/m2 ΩΣ ΔΙΑΧΩΡΙΣΤΙΚΗ ΠΡΟΣΤΑΤΕΥΤΙΚΗ ΣΤΡΩΣΗ ΑΝΩ ΥΓΡΟΜΟΝΩΣΗΣ
β.ΜΗ ΥΦΑΝΤΑ ΠΟΛΥΕΣΤΕΡΙΚΑ ΥΦΑΣΜΑΤΑ ΩΣ ΑΝΩ, ΠΑΝΤΟΤΕ ΑΝΩ ΚΑΙ ΚΑΤΩ ΑΠΟ ΠΛΑΣΤΙΚΗ ΜΕΜΒΡΑΝΗ ΕΦ ΟΣΟΝ ΕΙΝΑΙ ΑΝΕΛΑΣΤΙΚΟ ΥΛΙΚΟ πχ. ΣΚΥΡΟΔΕΜ. Η ΑΦΡΟ ΜΠΕΤΟΝ ΚΛΙΣΕΩΝ
γ.ΑΠΟΣΤΡΑΓΓΙΣΤΙΚΗ ΠΡΟΣΤΑΤΕΥΤΙΚΗ ΣΤΡΩΣΗ ΑΠΟ ΣΚΛΗΡΟ ΠΟΛΥΑΙΘΥΛΕΝΙΟ ΜΟΡΦΗΣ ΕΠΙΚΟΙΝΩΝΟΥΣΗΣ ΚΥΨΕΛΗΣ 12-15mm ΜΕ ΜΗ ΥΦΑΝΤΟ ΠΟΛΥΕΣΤΕΡΙΚΟ ΥΦΑΣΜΑ ΣΤΗΝ ΚΑΤΩ ΠΛΕΥΡΑ
9. ΓΙΑ ΤΗΝ ΓΕΩΜΕΤΡΙΑ ΚΑΙ ΘΕΣΗ ΤΩΝ ΣΤΟΙΧΕΙΩΝ ΤΩΝ ΑΡΧ.ΛΕΠΤΟΜΕΡΕΙΩΝ ΒΛΕΠΕ ΑΡΧΙΤΕΚΤΟΝΙΚΑ ΣΧΕΔΙΑ
10. ΑΦΡΟΜΠΕΤΟΝ ΡΥΣΕΩΝ 600kg/m3
11. ΧΑΛΙΚΙ ΠΛΥΜΕΝΟ DIN 4226
α. 8/16 ΚΑΤΩ ΑΠΟ ΤΑΡΑΤΣΟΠΛΑΚΕΣ
β. 16/32 ΕΚΤΕΘΕΙΜΕΝΟ
γ. 32/64 ΣΕ ΣΤΡΑΓΓΙΣΤΗΡΙΑ

ΕΡΓΟΔΟΤΗΣ :
ΔΗΜΟΚΡΙΤΕΙΟ ΠΑΝΕΠΙΣΤΗΜΙΟ ΘΡΑΚΗΣ

ΕΡΓΟ :
ΚΤΙΡΙΑΚΕΣ ΕΓΚΑΤΑΣΤΑΣΕΙΣ ΤΜΗΜΑΤΩΝ ΕΘΝΟΛΟΓΙΑΣ - ΙΣΤΟΡΙΑΣ ΚΑΙ ΦΙΛΟΛΟΓΙΑΣ

ΜΕΛΕΤΗΤΕΣ :
ΓΡΑΦΕΙΟ ΔΟΞΙΑΔΗ
ΣΥΜΒΟΥΛΟΙ ΓΙΑ ΑΝΑΠΤΥΞΗ ΚΑΙ ΟΙΚΙΣΤΙΚΗ Α.Ε.
Λ. Μεσογείων 487, Αγ. Παρασκευή, 153 43, ΑΘΗΝΑ / Τηλ. (01) 6068700 FAX (01) 6068797
e-mail: doxiadis@doxiadis.com

LDK ΛΔΚ - ΣΥΜΒΟΥΛΟΙ ΤΕΧΝΙΚΩΝ ΚΑΙ ΑΝΑΠΤΥΞΙΑΚΩΝ ΕΡΓΩΝ
ΛΔΚ
ΠΑΡΟΔΟΣ ΘΗΒΑΙΔΟΣ 71, 14510, ΚΗΦΙΣΙΑ/ Τηλ. (01) 8196700 FAX (01) 8196709
e-mail: mail@ldk.gr

ΕΠΙΚΑΙΡΟΠΟΙΗΣΗ ΜΕΛΕΤΗΣ:
Χ. ΜΑΡΑΒΕΑΣ & ΣΥΝΕΡΓΑΤΕΣ Ι.Κ.Ε.
ΣΥΜΒΟΥΛΟΙ ΜΗΧΑΝΙΚΟΙ & ΑΡΧΙΤΕΚΤΟΝΕΣ
ΜΕΤΣΟΒΟΥ 11, ΑΘΗΝΑ 106 82
ΤΗΛ.: 210 82 23 402, 210 88 42 905, FAX: 210 88 22 685
www.maraveas.gr, e-mail: info@maraveas.gr
ΤΕΧΝΙΚΗ ΕΤΑΙΡΕΙΑ ΗΛΕΚΤΡΟΛΟΓΩΝ ΜΗΧ/ΚΩΝ
Δ.Τ. ΤΕΗΜ Ε.Π.Ε.
ΣΤΟΥΡΝΑΡΑ 51, ΑΘΗΝΑ 10432 - 2105232493

ΣΤΑΔΙΟ ΜΕΛΕΤΗΣ : ΚΑΤΑΣΚΕΥΑΣΤΙΚΕΣ ΛΕΠΤΟΜΕΡΕΙΕΣ

ΤΙΤΛΟΣ :

ΤΟΜΗ ΕΞΩΤΕΡΙΚΟΥ ΤΟΙΧΟΥ
ΜΕ ΑΕΡΙΖΟΜΕΝΗ ΜΟΝΩΣΗ
ΚΑΙ ΕΠΕΝΔΥΣΗ ΜΕ ΔΩΜΑ

κωδικός αρχείου	ΕΛΛ3465		μέγεθος	A3	ΚΛΙΜΑΚΑ 1 : 5
ΜΕΛΕΤΗ :	ονομ.	ημερομηνία 19.05.17	υπογραφή		ΑΡΙΘΜΟΣ ΣΧΕΔΙΟΥ
ΣΧΕΔΙΑΣΗ :	ονομ.	ημερομηνία 19.05.17	υπογραφή		κατηγορία R0 / αριθμός σχεδίου 0004 / αναθεώρηση 00
ΕΛΕΓΧΟΣ :	ονομ.	ημερομηνία 19.05.17	υπογραφή		

ΕΓΚΡΙΣΗ

Υπογραφή:

ΣΦΡΑΓΙΔΑ ΜΕΛΕΤΗΤΗ ΕΠΙΚΑΙΡΟΠΟΙΗΣΗΣ ΜΕΛΕΤΗΣ

COPYRIGHT OF DOXIADIS ASSOCIATES S.A.

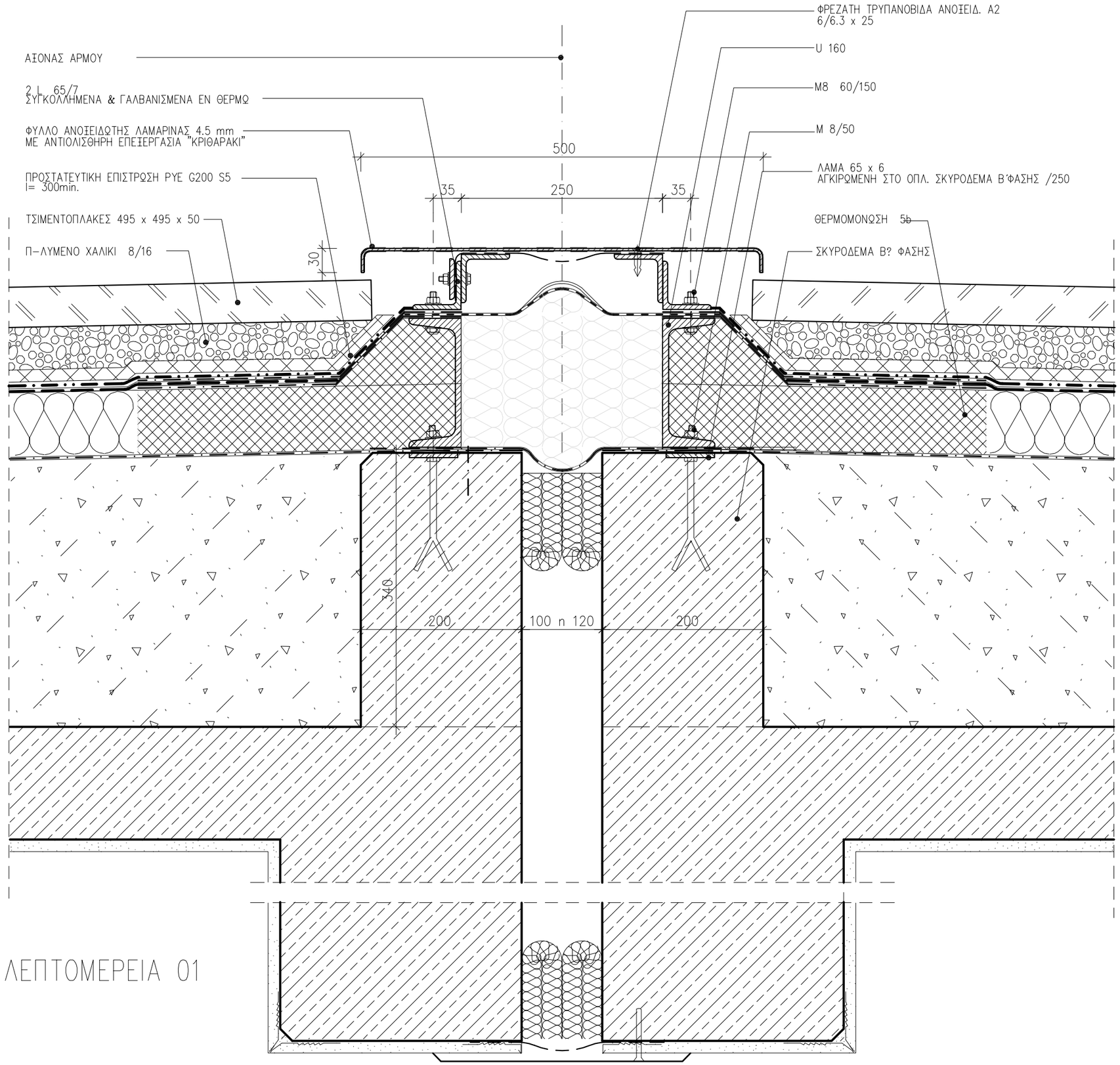

ΛΕΠΤΟΜΕΡΕΙΑ 01

ΣΗΜΕΙΩΣΗ :

1. ΟΛΕΣ ΟΙ ΔΙΑΣΤΑΣΕΙΣ ΕΙΝΑΙ ΣΕ χλστ.
2. ΤΑ ΜΕΤΑΛΛΙΚΑ ΣΤΟΙΧΕΙΑ ΓΑΛΒΑΝΙΣΜΕΝΑ ΕΝ ΘΕΡΜΩ.
3. ΕΞΑΡΤΗΜΑΤΑ ΣΤΗΡΙΞΗΣ ΚΟΧΛΙΕΣ-ΒΥΣΜΑΤΑ ΕΙΝΑΙ ΟΛΑ ΑΝΟΞΕΙΔΩΤΑ ΠΟΙΟΤΗΤΑΣ Α4 ΜΕ ΔΙΑΧΩΡΙΣΤΙΚΟ ΥΛΙΚΟ ΣΕ ΣΗΜΕΙΑ ΕΠΑΦΗΣ ΜΕ ΑΛΛΟ ΜΕΤΑΛΛΟ
4. ΠΑΧΗ ΥΛΙΚΩΝ ΘΕΡΜΟΜΟΝΩΣΗΣ ΔΩΜΑΤΩΝ ΣΥΜΦΩΝΑ ΜΕ ΤΗΝ ΜΕΛΕΤΗ ΘΕΡΜΟΜΟΝΩΤΙΚΗΣ ΕΠΑΡΚΕΙΑΣ ΚΑΙ ΤΟΝ ΚΕΝΑΚ
5 . ΥΛΙΚΑ ΘΕΡΜΟΜΟΝΩΣΗΣ ΔΩΜΑΤΩΝ
α.ΣΚΛΗΡΕΣ ΠΛΑΚΕΣ ΠΕΤΡΟΒΑΜΒΑΚΑ 150-200kg/m3 ΠΑΧΟΥΣ100mm ΚΛΑΣΕΩΣ Α1 ΚΑΤΑ DIN 4102 ΕΝΔΕΙΚΤΙΚΟΥ ΤΥΠΟΥ ROCKWOOL DACHROCK
β. ΣΚΛΗΡΕΣ ΠΛΑΚΕΣ ΔΙΟΓΚΩΜΕΝΟΥ ΓΙΑΛΙΟΥ ΠΛΗΡΩΣ ΕΜΒΑΠΤΙΣΜΕΝΕΣ ΣΕ ΘΕΡΜΗ ΑΣΦΑΛΤΟ DIN 18174 ΚΛΑΣΕΩΣ Α1 ΚΑΤΑ DIN 4102 ΠΟΙΟΤΗΤΟΣ-W ΓΙΑ ΠΕΡΙΟΧΕΣ ΥΔΡΟΡΡΟΩΝ ΣΤΡΑΓΓΙΣΤΙΚΩΝ ΚΑΝΑΛΙΩΝ ΟΜΒΡΙΩΝ 40mm min -WDS Η WDH ΓΙΑ ΠΕΡΙΟΧΕΣ ΤΟΠΟΘΕΤ. ΦΕΡΟΥΣΑΣ ΠΛΑΚΑΣ ΦΟΡΤΙΩΝ ΓΙΑ Η/Μ ΕΓΚΑΤΑΣΤΑΣΕΙΣ. 120mm min
6. ΑΣΦΑΛΤΙΚΑ ΥΛΙΚΑ ΥΓΡΟΜΟΝΩΣΗΣ ΔΩΜΑΤΩΝ
α.ΑΣΦΑΛΤΙΚΗ ΠΡΟΕΠΑΛΕΙΨΗ 3-4 ΣΤΡΩΣΕΙΣ
β.ΦΡΑΓΜΑ ΥΔΡΑΤΜΩΝ ΑΣΦΑΛΤΟΠΑΝΟ 5 mm ΑΠΟ ΠΟΛΥΜΕΡΙΣΜΕΝΗ ΑΣΦΑΛΤΟ ΚΑΙ ΥΑΛΟΥΦΑΣΜΑ ΚΑΤΑ DIN52133 ΡΥΕ G200 S5
γ.ΚΥΡΙΑ ΥΓΡΟΜΟΝΩΣΗ ΣΕ ΕΠΙΠΕΔΕΣ ΕΠΙΦΑΝΕΙΕΣ ΑΣΦΑΛΤΟΠΙΛΛΗΜΑ 10 mm ΑΠΟ ΠΟΛΥΜΕΡΙΣΜΕΝΗ ΑΣΦΑΛΤΟ ΚΑΙ ΥΑΛΟΠΙΛΛΗΜΑ DIN 52132 ΡΥΕ G200DD
δ.ΤΕΛΙΚΗ ΕΠΙΣΤΡΩΣΗ ΚΑΙ ΕΠΕΞΕΡΓΑΣΙΑ ΕΝΩΣΕΩΝ ΜΕ ΚΑΤΑΚΟΡΥΦΕΣ ΕΠΙΦΑΝΕΙΕΣ ΑΣΦΑΛΤΟΠ. ΑΠΟ ΠΟΛΥΜΕΡΙΣΜΕΝΗ ΑΣΦΑΛΤΟ ΚΑΙ ΥΑΛΟΥΦΑΣΜΑ DIN 52133 ΡΥΕ G200 S5
7. ΠΛΑΣΤΙΚΑ ΥΛΙΚΑ ΥΓΡΟΜΟΝΩΣΗΣ ΔΩΜΑΤΩΝ
α.ΜΕΜΒΡΑΝΗ ΑΠΟ ΠΟΛΙΒΙΝΥΛΟΧΛΩΡΙΔΙΟ ΣΥΜΒΑΤΗ ΜΕ ΑΣΦΑΛΤΙΚΑ ΥΛΙΚΑ DIN 16937 PVC-P 1.5 mm ΜΕ ΣΤΗΡΙΞΕΙΣ ΥΠΟΛΟΓΙΣΜΕΝΕΣ ΚΑΤΑ DIN 1055 ΜΕΡΟΣ4
β.ΜΕΜΒΡΑΝΗ PVC-P DIN 16937 ΑΝΘΕΚΤΙΚΗ ΣΕ ΑΚΤΙΝΟΒΟΛΙΑ UV ΛΕΥΚΗ RAL 9010
γ.ΕΛΑΣΜΑΤΑ ΑΠΟ ΓΑΛΒΑΝΙΣΜΕΝΗ ΚΑΙ ΒΑΜΜΕΝΗ ΜΕ ΠΟΛΥΕΣΤΕΡΙΚΗ ΒΑΦΗ ΦΟΥΡΝΟΥ ΠΑΧΟΥΣ 0,8m. ΣΤΗΝ ΕΜΦΑΝΗ ΠΛΕΥΡΑ ΛΑΜΑΡΙΝΑ 0.6mm ΕΠΕΝΔΕΔΥΜΕΝΗ ΜΕ PVC-P DIN 16937 ΓΙΑ ΟΛΕΣ ΤΙΣ ΓΩΝΙΕΣ, ΑΠΟΛΗΞΕΙΣ ΔΩΜΑΤΩΝ ΚΑΙ ΚΟΡΝΙΖΩΜΑΤΑ ΚΑΘΩΣ ΚΑΙ ΔΙΣΚΟΥΣ ΣΥΝΔΕΣΗ ΜΕ ΥΠΟΣΤΡΩΜΑ
8. ΠΡΟΣΤΑΤΕΥΤΙΚΑ ΔΙΑΧΩΡΙΣΤΙΚΑ ΣΤΡΩΜΑΤΑ
α.ΜΗ ΥΦΑΝΤΑ ΠΟΛΥΕΣΤΕΡΙΚΑ ΥΦΑΣΜΑΤΑ 200gr/m2 ΩΣ ΔΙΑΧΩΡΙΣΤΙΚΗ ΠΡΟΣΤΑΤΕΥΤΙΚΗ ΣΤΡΩΣΗ ΑΝΩ ΥΓΡΟΜΟΝΩΣΗΣ
β.ΜΗ ΥΦΑΝΤΑ ΠΟΛΥΕΣΤΕΡΙΚΑ ΥΦΑΣΜΑΤΑ ΩΣ ΑΝΩ, ΠΑΝΤΟΤΕ ΑΝΩ ΚΑΙ ΚΑΤΩ ΑΠΟ ΠΛΑΣΤΙΚΗ ΜΕΜΒΡΑΝΗ ΕΦ ΟΣΟΝ ΕΙΝΑΙ ΑΝΕΛΑΣΤΙΚΟ ΥΛΙΚΟ πχ. ΣΚΥΡΟΔΕΜ. Η ΑΦΡΟ ΜΠΕΤΟΝ ΚΛΙΣΕΩΝ
γ.ΑΠΟΣΤΡΑΓΓΙΣΤΙΚΗ ΠΡΟΣΤΑΤΕΥΤΙΚΗ ΣΤΡΩΣΗ ΑΠΟ ΣΚΛΗΡΟ ΠΟΛΥΑΙΘΥΛΕΝΙΟ ΜΟΡΦΗΣ ΕΠΙΚΟΙΝΩΝΟΥΣΗΣ ΚΥΨΕΛΗΣ 12-15mm ΜΕ ΜΗ ΥΦΑΝΤΟ ΠΟΛΥΕΣΤΕΡΙΚΟ ΥΦΑΣΜΑ ΣΤΗΝ ΚΑΤΩ ΠΛΕΥΡΑ
9. ΓΙΑ ΤΗΝ ΓΕΩΜΕΤΡΙΑ ΚΑΙ ΘΕΣΗ ΤΩΝ ΣΤΟΙΧΕΙΩΝ ΤΩΝ ΑΡΧ.ΛΕΠΤΟΜΕΡΕΙΩΝ ΒΛΕΠΕ ΑΡΧΙΤΕΚΤΟΝΙΚΑ ΣΧΕΔΙΑ
10. ΑΦΡΟΜΠΕΤΟΝ ΡΥΣΕΩΝ 600kg/m3
11. ΧΑΛΙΚΙ ΠΛΥΜΕΝΟ DIN 4226
α. 8/16 ΚΑΤΩ ΑΠΟ ΤΑΡΑΤΣΟΠΛΑΚΕΣ
β. 16/32 ΕΚΤΕΘΕΙΜΕΝΟ
γ. 32/64 ΣΕ ΣΤΡΑΓΓΙΣΤΗΡΙΑ

ΕΡΓΟΔΟΤΗΣ :
ΔΗΜΟΚΡΙΤΕΙΟ ΠΑΝΕΠΙΣΤΗΜΙΟ ΘΡΑΚΗΣ

ΕΡΓΟ :
ΚΤΙΡΙΑΚΕΣ ΕΓΚΑΤΑΣΤΑΣΕΙΣ ΤΜΗΜΑΤΩΝ ΕΘΝΟΛΟΓΙΑΣ – ΙΣΤΟΡΙΑΣ ΚΑΙ ΦΙΛΟΛΟΓΙΑΣ

ΜΕΛΕΤΗΤΕΣ :
ΓΡΑΦΕΙΟ ΔΟΞΙΑΔΗ
ΣΥΜΒΟΥΛΟΙ ΓΙΑ ΑΝΑΠΤΥΞΗ ΚΑΙ ΟΙΚΙΣΤΙΚΗ Α.Ε.
Λ. Μεσογείων 487, Αγ. Παρασκευή, 153 43, ΑΘΗΝΑ / Τηλ. (01) 6068700 FAX (01) 6068797
e-mail: doxiadis@doxiadis.com
LDK ΛΔΚ - ΣΥΜΒΟΥΛΟΙ ΤΕΧΝΙΚΩΝ ΚΑΙ ΑΝΑΠΤΥΞΙΑΚΩΝ ΕΡΓΩΝ
ΛΔΚ
ΠΑΡΟΔΟΣ ΘΗβαΙΔΟΣ 21, 14510, ΚΗΦΙΣΙΑ/ Τηλ. (01) 8196700 FAX (01) 8196709
e-mail: mail@ldk.gr

ΕΠΙΚΑΙΡΟΠΟΙΗΣΗ ΜΕΛΕΤΗΣ:
Χ. ΜΑΡΑΒΕΑΣ & ΣΥΝΕΡΓΑΤΕΣ Ι.Κ.Ε.
ΣΥΜΒΟΥΛΟΙ ΜΗΧΑΝΙΚΟΙ & ΑΡΧΙΤΕΚΤΟΝΕΣ
ΜΕΤΣΟΒΟΥ 11 ΑΘΗΝΑ 106 82
ΤΗΛ.:210 82 23 402,210 89 42 955,FAX: 210 88 22 685
www.maraveas.gr, e-mail:info@maraveas.gr
ΤΕΧΝΙΚΗ ΕΤΑΙΡΕΙΑ ΗΛΕΚΤΡΟΛΟΓΩΝ ΜΗΧ/ΚΩΝ
Δ.Τ. ΤΕΗΜ Ε.Π.Ε.
ΣΤΟΥΡΝΑΡΑ 51, ΑΘΗΝΑ 10432 – 2105232493

ΣΤΑΔΙΟ ΜΕΛΕΤΗΣ : ΚΑΤΑΣΚΕΥΑΣΤΙΚΕΣ ΛΕΠΤΟΜΕΡΕΙΕΣ

ΤΙΤΛΟΣ :
ΛΕΠΤΟΜΕΡΕΙΕΣ ΔΩΜΑΤΟΣ
ΑΡΜΟΣ ΔΙΑΣΤΟΛΗΣ ΣΕ ΚΟΡΦΙΑ ΔΩΜΑΤΟΣ

κωδικός αρχείου	ΕΛΛ3465		μέγεθος	Α3	ΚΛΙΜΑΚΑ 1 : 5
ΜΕΛΕΤΗ :	ονομ.	ημερομηνία 19.05.17	υπογραφή		ΑΡΙΘΜΟΣ ΣΧΕΔΙΟΥ
ΣΧΕΔΙΑΣΗ :	ονομ.	ημερομηνία 19.05.17	υπογραφή		αναθεώρηση R0 / αριθμός σχεδίου 0021 / σκελίδωση 00
ΕΛΕΓΧΟΣ :	ονομ.	ημερομηνία 19.05.17	υπογραφή		

ΕΓΚΡΙΣΗ

Υπογραφή

ΣΦΡΑΓΙΔΑ ΜΕΛΕΤΗΤΗ ΕΠΙΚΑΙΡΟΠΟΙΗΣΗΣ ΜΕΛΕΤΗΣ

COPYRIGHT OF DOXIADIS ASSOCIATES S.A.

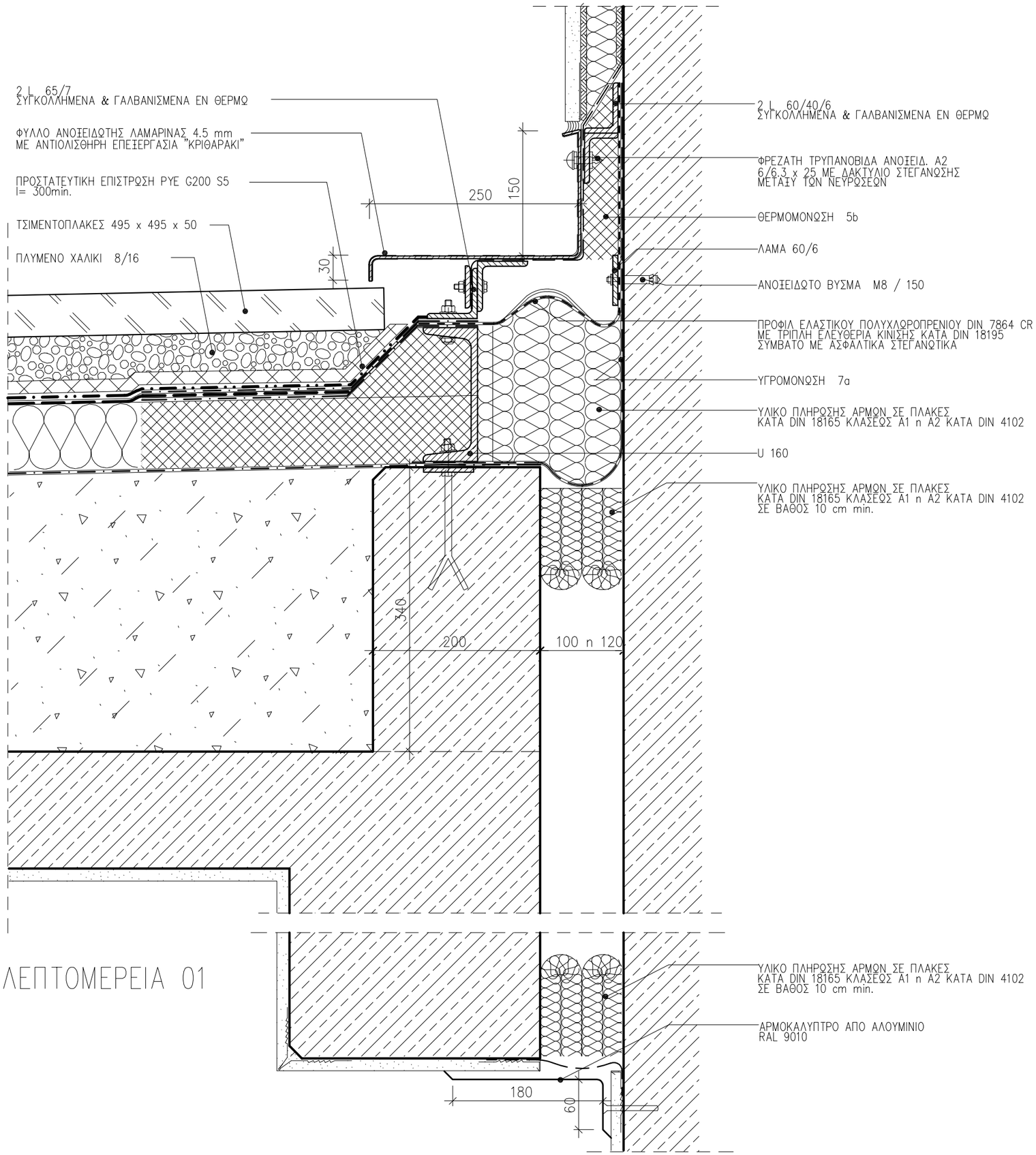

ΛΕΠΤΟΜΕΡΕΙΑ 01

ΣΗΜΕΙΩΣΗ :

1. ΟΛΕΣ ΟΙ ΔΙΑΣΤΑΣΕΙΣ ΕΙΝΑΙ ΣΕ χλστ.
2. ΤΑ ΜΕΤΑΛΛΙΚΑ ΣΤΟΙΧΕΙΑ ΓΑΛΒΑΝΙΣΜΕΝΑ ΕΝ ΘΕΡΜΩ.
3. ΕΞΑΡΤΗΜΑΤΑ ΣΤΗΡΙΞΗΣ ΚΟΧΛΙΕΣ–ΒΥΣΜΑΤΑ ΕΙΝΑΙ ΟΛΑ ΑΝΟΞΕΙΔΩΤΑ ΠΟΙΟΤΗΤΑΣ Α4 ΜΕ ΔΙΑΧΩΡΙΣΤΙΚΟ ΥΛΙΚΟ ΣΕ ΣΗΜΕΙΑ ΕΠΑΦΗΣ ΜΕ ΑΛΛΟ ΜΕΤΑΛΛΟ
4. ΠΑΧΗ ΥΛΙΚΩΝ ΘΕΡΜΟΜΟΝΩΣΗΣ ΔΩΜΑΤΩΝ ΣΥΜΦΩΝΑ ΜΕ ΤΗΝ ΜΕΛΕΤΗ ΘΕΡΜΟΜΟΝΩΤΙΚΗΣ ΕΠΑΡΚΕΙΑΣ ΚΑΙ ΤΟΝ ΚΕΝΑΚ
5 . ΥΛΙΚΑ ΘΕΡΜΟΜΟΝΩΣΗΣ ΔΩΜΑΤΩΝ
α.ΣΚΛΗΡΕΣ ΠΛΑΚΕΣ ΠΕΤΡΟΒΑΜΒΑΚΑ 150–200kg/m3 ΠΑΧΟΥΣ100mm ΚΛΑΣΕΩΣ Α1 ΚΑΤΑ DIN 4102 ΕΝΔΕΙΚΤΙΚΟΥ ΤΥΠΟΥ ROCKWOOL DACHROCK
β. ΣΚΛΗΡΕΣ ΠΛΑΚΕΣ ΔΙΟΓΚΩΜΕΝΟΥ ΓΙΑΛΙΟΥ ΠΛΗΡΩΣ ΕΜΒΑΠΤΙΣΜΕΝΕΣ ΣΕ ΘΕΡΜΗ ΑΣΦΑΛΤΟ DIN 18174 ΚΛΑΣΕΩΣ Α1 ΚΑΤΑ DIN 4102 ΠΟΙΟΤΗΤΟΣ–W ΓΙΑ ΠΕΡΙΟΧΕΣ ΥΔΡΟΡΡΟΩΝ ΣΤΡΑΓΓΙΣΤΙΚΩΝ ΚΑΝΑΛΙΩΝ ΟΜΒΡΙΩΝ 40mm min –WDS Η WDH ΓΙΑ ΠΕΡΙΟΧΕΣ ΤΟΠΟΘΕΤ. ΦΕΡΟΥΣΑΣ ΠΛΑΚΑΣ ΦΟΡΤΙΩΝ ΓΙΑ Η/Μ ΕΓΚΑΤΑΣΤΑΣΕΙΣ. 120mm min
6. ΑΣΦΑΛΤΙΚΑ ΥΛΙΚΑ ΥΓΡΟΜΟΝΩΣΗΣ ΔΩΜΑΤΩΝ
α.ΑΣΦΑΛΤΙΚΗ ΠΡΟΕΠΑΛΕΙΨΗ 3–4 ΣΤΡΩΣΕΙΣ
β.ΦΡΑΓΜΑ ΥΔΡΑΤΜΩΝ ΑΣΦΑΛΤΟΠΑΝΟ 5 mm ΑΠΟ ΠΟΛΥΜΕΡΙΣΜΕΝΗ ΑΣΦΑΛΤΟ ΚΑΙ ΥΑΛΟΥΦΑΣΜΑ ΚΑΤΑ DIN52133 PYE G200 S5
γ.ΚΥΡΙΑ ΥΓΡΟΜΟΝΩΣΗ ΣΕ ΕΠΙΠΕΔΕΣ ΕΠΙΦΑΝΕΙΕΣ ΑΣΦΑΛΤΟΠΙΛΛΗΜΑ 10 mm ΑΠΟ ΠΟΛΥΜΕΡΙΣΜΕΝΗ ΑΣΦΑΛΤΟ ΚΑΙ ΥΑΛΟΠΙΛΛΗΜΑ DIN 52132 PYE G200DD
δ.ΤΕΛΙΚΗ ΕΠΙΣΤΡΩΣΗ ΚΑΙ ΕΠΕΞΕΡΓΑΣΙΑ ΕΝΩΣΕΩΝ ΜΕ ΚΑΤΑΚΟΡΥΦΕΣ ΕΠΙΦΑΝΕΙΕΣ ΑΣΦΑΛΤΟΠ. ΑΠΟ ΠΟΛΥΜΕΡΙΣΜΕΝΗ ΑΣΦΑΛΤΟ ΚΑΙ ΥΑΛΟΥΦΑΣΜΑ DIN 52133 PYE G200 S5
7. ΠΛΑΣΤΙΚΑ ΥΛΙΚΑ ΥΓΡΟΜΟΝΩΣΗΣ ΔΩΜΑΤΩΝ
α.ΜΕΜΒΡΑΝΗ ΑΠΟ ΠΟΛΙΒΙΝΥΛΟΧΛΩΡΙΔΙΟ ΣΥΜΒΑΤΗ ΜΕ ΑΣΦΑΛΤΙΚΑ ΥΛΙΚΑ DIN 16937 PVC–P 1.5 mm ΜΕ ΣΤΗΡΙΞΕΙΣ ΥΠΟΛΟΓΙΣΜΕΝΕΣ ΚΑΤΑ DIN 1055 ΜΕΡΟΣ4
β.ΜΕΜΒΡΑΝΗ PVC–P DIN 16937 ΑΝΘΕΚΤΙΚΗ ΣΕ ΑΚΤΙΝΟΒΟΛΙΑ UV ΛΕΥΚΗ RAL 9010
γ.ΕΛΑΣΜΑΤΑ ΑΠΟ ΓΑΛΒΑΝΙΣΜΕΝΗ ΚΑΙ ΒΑΜΜΕΝΗ ΜΕ ΠΟΛΥΕΣΤΕΡΙΚΗ ΒΑΦΗ ΦΟΥΡΝΟΥ ΠΑΧΟΥΣ 0,8m. ΣΤΗΝ ΕΜΦΑΝΗ ΠΛΕΥΡΑ ΛΑΜΑΡΙΝΑ 0.6mm ΕΠΕΝΔΕΔΥΜΕΝΗ ΜΕ PVC–P DIN 16937 ΓΙΑ ΟΛΕΣ ΤΙΣ ΓΩΝΙΕΣ, ΑΠΟΛΗΞΕΙΣ ΔΩΜΑΤΩΝ ΚΑΙ ΚΟΡΝΙΖΩΜΑΤΑ ΚΑΘΩΣ ΚΑΙ ΔΙΣΚΟΥΣ ΣΥΝΔΕΣΗ ΜΕ ΥΠΟΣΤΡΩΜΑ
8. ΠΡΟΣΤΑΤΕΥΤΙΚΑ ΔΙΑΧΩΡΙΣΤΙΚΑ ΣΤΡΩΜΑΤΑ
α.ΜΗ ΥΦΑΝΤΑ ΠΟΛΥΕΣΤΕΡΙΚΑ ΥΦΑΣΜΑΤΑ 200gr/m2 ΩΣ ΔΙΑΧΩΡΙΣΤΙΚΗ ΠΡΟΣΤΑΤΕΥΤΙΚΗ ΣΤΡΩΣΗ ΑΝΩ ΥΓΡΟΜΟΝΩΣΗΣ
β.ΜΗ ΥΦΑΝΤΑ ΠΟΛΥΕΣΤΕΡΙΚΑ ΥΦΑΣΜΑΤΑ ΩΣ ΑΝΩ, ΠΑΝΤΟΤΕ ΑΝΩ ΚΑΙ ΚΑΤΩ ΑΠΟ ΠΛΑΣΤΙΚΗ ΜΕΜΒΡΑΝΗ ΕΦ ΟΣΟΝ ΕΙΝΑΙ ΑΝΕΛΑΣΤΙΚΟ ΥΛΙΚΟ πχ. ΣΚΥΡΟΔΕΜ. Η ΑΦΡΟ ΜΠΕΤΟΝ ΚΛΙΣΕΩΝ
γ.ΑΠΟΣΤΡΑΓΓΙΣΤΙΚΗ ΠΡΟΣΤΑΤΕΥΤΙΚΗ ΣΤΡΩΣΗ ΑΠΟ ΣΚΛΗΡΟ ΠΟΛΥΑΙΘΥΛΕΝΙΟ ΜΟΡΦΗΣ ΕΠΙΚΟΙΝΩΝΟΥΣΗΣ ΚΥΨΕΛΗΣ 12–15mm ΜΕ ΜΗ ΥΦΑΝΤΟ ΠΟΛΥΕΣΤΕΡΙΚΟ ΥΦΑΣΜΑ ΣΤΗΝ ΚΑΤΩ ΠΛΕΥΡΑ
9. ΓΙΑ ΤΗΝ ΓΕΩΜΕΤΡΙΑ ΚΑΙ ΘΕΣΗ ΤΩΝ ΣΤΟΙΧΕΙΩΝ ΤΩΝ ΑΡΧ.ΛΕΠΤΟΜΕΡΕΙΩΝ ΒΛΕΠΕ ΑΡΧΙΤΕΚΤΟΝΙΚΑ ΣΧΕΔΙΑ
10. ΑΦΡΟΜΠΕΤΟΝ ΡΥΣΕΩΝ 600kg/m3
11. ΧΑΛΙΚΙ ΠΛΥΜΕΝΟ DIN 4226
α. 8/16 ΚΑΤΩ ΑΠΟ ΤΑΡΑΤΣΟΠΛΑΚΕΣ
β. 16/32 ΕΚΤΕΘΕΙΜΕΝΟ
γ. 32/64 ΣΕ ΣΤΡΑΓΓΙΣΤΗΡΙΑ

ΕΡΓΟΔΟΤΗΣ :
ΔΗΜΟΚΡΙΤΕΙΟ ΠΑΝΕΠΙΣΤΗΜΙΟ ΘΡΑΚΗΣ

ΕΡΓΟ :
ΚΤΙΡΙΑΚΕΣ ΕΓΚΑΤΑΣΤΑΣΕΙΣ ΤΜΗΜΑΤΩΝ ΕΘΝΟΛΟΓΙΑΣ – ΙΣΤΟΡΙΑΣ ΚΑΙ ΦΙΛΟΛΟΓΙΑΣ

ΜΕΛΕΤΗΤΕΣ :
ΓΡΑΦΕΙΟ ΔΟΞΙΑΔΗ
ΣΥΜΒΟΥΛΟΙ ΓΙΑ ΑΝΑΠΤΥΞΗ ΚΑΙ ΟΙΚΙΣΤΙΚΗ Α.Ε.
Λ. Μεσογείων 457, Τ.Θ. Παρασκευή, 153 43, ΑΘΗΝΑ / Τηλ. (01) 6068700 FAX (01) 6068797
e-mail: doxiadis@doxiadis.com

LDK ΛΔΚ – ΣΥΜΒΟΥΛΟΙ ΤΕΧΝΙΚΩΝ ΚΑΙ ΑΝΑΠΤΥΞΙΑΚΩΝ ΕΡΓΩΝ
ΛΔΚ
ΠΑΡΟΔΟΣ ΘΗΒΑΙΔΟΣ 21, 14510, ΚΗΦΙΣΙΑ/ Τηλ. (01) 8196700 FAX (01) 8196709
e-mail: mail@ldk.gr

ΕΠΙΚΑΙΡΟΠΟΙΗΣΗ ΜΕΛΕΤΗΣ:
Χ. ΜΑΡΑΒΕΑΣ & ΣΥΝΕΡΓΑΤΕΣ Ι.Κ.Ε.
ΣΥΜΒΟΥΛΟΙ ΜΗΧΑΝΙΚΟΙ & ΑΡΧΙΤΕΚΤΟΝΕΣ
ΜΕΤΣΟΒΟΥ 11, ΑΘΗΝΑ 106 82
ΤΗΛ.: 210 8223402, 210 8842 905, FAX: 210 88 22 685
www.maraveas.gr, e-mail: info@maraveas.gr
ΤΕΧΝΙΚΗ ΕΤΑΙΡΕΙΑ ΗΛΕΚΤΡΟΛΟΓΩΝ ΜΗΧ/ΚΩΝ
Δ.Τ. ΤΕΗΜ Ε.Π.Ε.
ΣΤΟΥΡΝΑΡΑ 51, ΑΘΗΝΑ 10432 – 2105232493

ΣΤΑΔΙΟ ΜΕΛΕΤΗΣ : ΚΑΤΑΣΚΕΥΑΣΤΙΚΕΣ ΛΕΠΤΟΜΕΡΕΙΕΣ

ΤΙΤΛΟΣ :

ΛΕΠΤΟΜΕΡΕΙΕΣ ΔΩΜΑΤΟΣ

ΑΡΜΟΣ ΔΙΑΣΤΟΛΗΣ ΣΕ ΔΩΜΑ
(ΕΝΩΣΗ ΜΕ ΤΟΙΧΟ)

κωδικός αρχείου	ΕΛΛ3465		μέγεθος	Α3	ΚΛΙΜΑΚΑ 1 : 5
ΜΕΛΕΤΗ :	ονομ.	ημερομηνία 19.05.17	υπογραφή		ΑΡΙΘΜΟΣ ΣΧΕΔΙΟΥ
ΣΧΕΔΙΑΣΗ :	ονομ.	ημερομηνία 19.05.17	υπογραφή		αναθεώρηση R0 / αριθμός σκαλίου 0,0,2,2 / συνθέτων 0,0
ΕΛΕΓΧΟΣ :	ονομ.	ημερομηνία 19.05.17	υπογραφή		

ΕΓΚΡΙΣΗ

Υπογραφή

ΣΦΡΑΓΙΔΑ ΜΕΛΕΤΗΤΗ ΕΠΙΚΑΙΡΟΠΟΙΗΣΗΣ ΜΕΛΕΤΗΣ

COPYRIGHT OF DOXIADIS ASSOCIATES S.A.

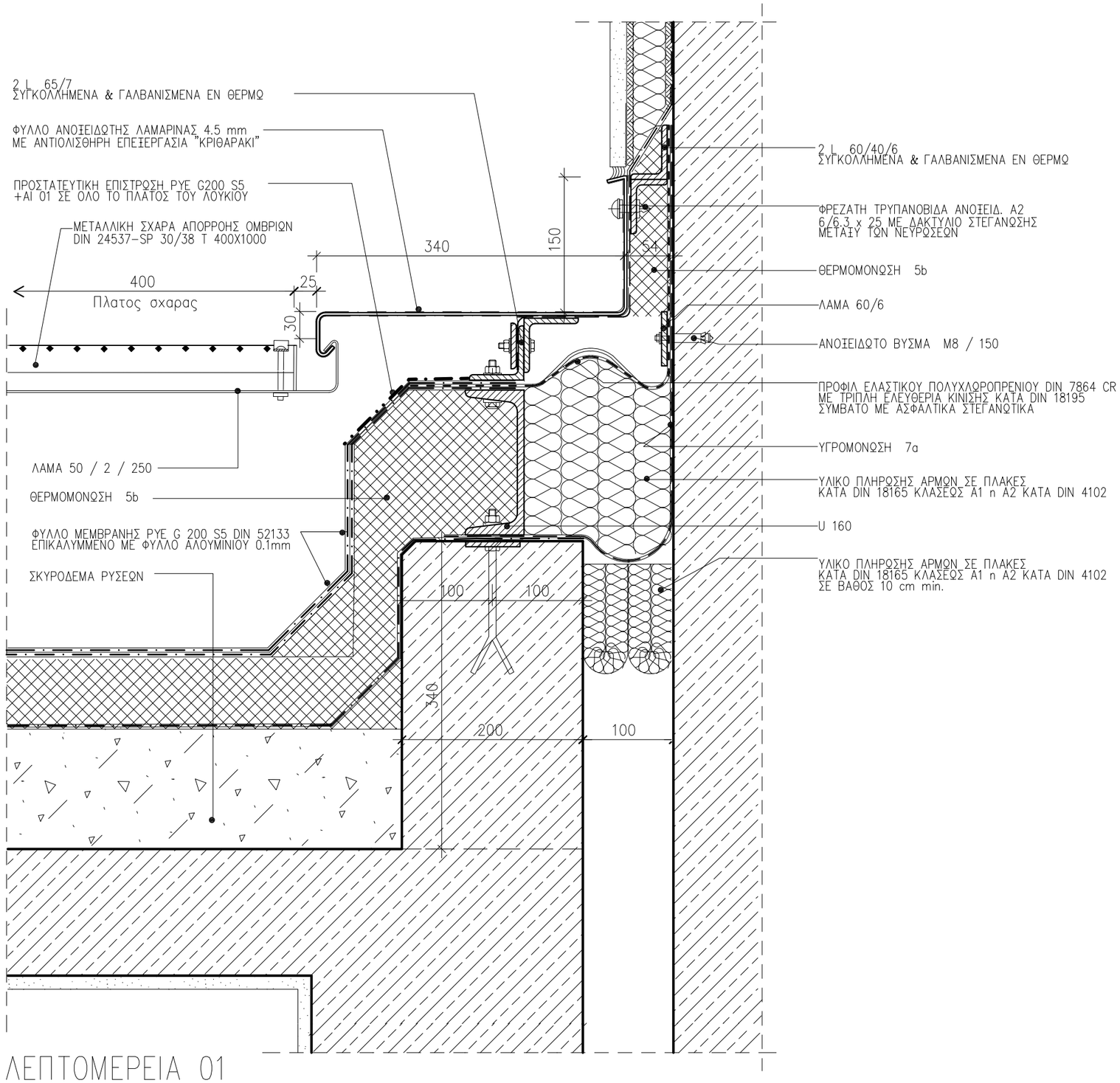

ΛΕΠΤΟΜΕΡΕΙΑ 01

ΣΗΜΕΙΩΣΗ :

1. ΟΛΕΣ ΟΙ ΔΙΑΣΤΑΣΕΙΣ ΕΙΝΑΙ ΣΕ χλστ.

2. ΤΑ ΜΕΤΑΛΛΙΚΑ ΣΤΟΙΧΕΙΑ ΓΑΛΒΑΝΙΣΜΕΝΑ ΕΝ ΘΕΡΜΩ.

3. ΕΞΑΡΤΗΜΑΤΑ ΣΤΗΡΙΞΗΣ ΚΟΧΛΙΕΣ-ΒΥΣΜΑΤΑ ΕΙΝΑΙ ΟΛΑ ΑΝΟΞΕΙΔΩΤΑ ΠΟΙΟΤΗΤΑΣ Α4 ΜΕ ΔΙΑΧΩΡΙΣΤΙΚΟ ΥΛΙΚΟ ΣΕ ΣΗΜΕΙΑ ΕΠΑΦΗΣ ΜΕ ΑΛΛΟ ΜΕΤΑΛΛΟ

4. ΠΑΧΗ ΥΛΙΚΩΝ ΘΕΡΜΟΜΟΝΩΣΗΣ ΔΩΜΑΤΩΝ ΣΥΜΦΩΝΑ ΜΕ ΤΗΝ ΜΕΛΕΤΗ ΘΕΡΜΟΜΟΝΩΤΙΚΗΣ ΕΠΑΡΚΕΙΑΣ ΚΑΙ ΤΟΝ ΚΕΝΑΚ

5 . ΥΛΙΚΑ ΘΕΡΜΟΜΟΝΩΣΗΣ ΔΩΜΑΤΩΝ
α.ΣΚΛΗΡΕΣ ΠΛΑΚΕΣ ΠΕΤΡΟΒΑΜΒΑΚΑ 150-200kg/m3 ΠΑΧΟΥΣ100mm ΚΛΑΣΕΩΣ Α1 ΚΑΤΑ DIN 4102 ΕΝΔΕΙΚΤΙΚΟΥ ΤΥΠΟΥ ROCKWOOL DACHROCK
β. ΣΚΛΗΡΕΣ ΠΛΑΚΕΣ ΔΙΟΓΚΩΜΕΝΟΥ ΓΙΑΛΙΟΥ ΠΛΗΡΩΣ ΕΜΒΑΠΤΙΣΜΕΝΕΣ ΣΕ ΘΕΡΜΗ ΑΣΦΑΛΤΟ DIN 18174 ΚΛΑΣΕΩΣ Α1 ΚΑΤΑ DIN 4102 ΠΟΙΟΤΗΤΟΣ-W ΓΙΑ ΠΕΡΙΟΧΕΣ ΥΔΡΟΡΡΟΩΝ ΣΤΡΑΓΓΙΣΤΙΚΩΝ ΚΑΝΑΛΙΩΝ ΟΜΒΡΙΩΝ 40mm min -WDS Η WDH ΓΙΑ ΠΕΡΙΟΧΕΣ ΤΟΠΟΘΕΤ. ΦΕΡΟΥΣΑΣ ΠΛΑΚΑΣ ΦΟΡΤΙΩΝ ΓΙΑ Η/Μ ΕΓΚΑΤΑΣΤΑΣΕΙΣ. 120mm min

6. ΑΣΦΑΛΤΙΚΑ ΥΛΙΚΑ ΥΓΡΟΜΟΝΩΣΗΣ ΔΩΜΑΤΩΝ
α.ΑΣΦΑΛΤΙΚΗ ΠΡΟΕΠΑΛΕΙΨΗ 3-4 ΣΤΡΩΣΕΙΣ
β.ΦΡΑΓΜΑ ΥΔΡΑΤΜΩΝ ΑΣΦΑΛΤΟΠΑΝΟ 5 mm ΑΠΟ ΠΟΛΥΜΕΡΙΣΜΕΝΗ ΑΣΦΑΛΤΟ ΚΑΙ ΥΑΛΟΥΦΑΣΜΑ ΚΑΤΑ DIN52133 PYE G200 S5
γ.ΚΥΡΙΑ ΥΓΡΟΜΟΝΩΣΗ ΣΕ ΕΠΙΠΕΔΕΣ ΕΠΙΦΑΝΕΙΕΣ ΑΣΦΑΛΤΟΠΙΛΛΗΜΑ 10 mm ΑΠΟ ΠΟΛΥΜΕΡΙΣΜΕΝΗ ΑΣΦΑΛΤΟ ΚΑΙ ΥΑΛΟΠΙΛΛΗΜΑ DIN 52132 PYE G200DD
δ.ΤΕΛΙΚΗ ΕΠΙΣΤΡΩΣΗ ΚΑΙ ΕΠΕΞΕΡΓΑΣΙΑ ΕΝΩΣΕΩΝ ΜΕ ΚΑΤΑΚΟΡΥΦΕΣ ΕΠΙΦΑΝΕΙΕΣ ΑΣΦΑΛΤΟΠ. ΑΠΟ ΠΟΛΥΜΕΡΙΣΜΕΝΗ ΑΣΦΑΛΤΟ ΚΑΙ ΥΑΛΟΥΦΑΣΜΑ DIN 52133 PYE G200 S5

7. ΠΛΑΣΤΙΚΑ ΥΛΙΚΑ ΥΓΡΟΜΟΝΩΣΗΣ ΔΩΜΑΤΩΝ
α.ΜΕΜΒΡΑΝΗ ΑΠΟ ΠΟΛΙΒΙΝΥΛΟΧΛΩΡΙΔΙΟ ΣΥΜΒΑΤΗ ΜΕ ΑΣΦΑΛΤΙΚΑ ΥΛΙΚΑ DIN 16937 PVC-P 1.5 mm ΜΕ ΣΤΗΡΙΞΕΙΣ ΥΠΟΛΟΓΙΣΜΕΝΕΣ ΚΑΤΑ DIN 1055 ΜΕΡΟΣ4
β.ΜΕΜΒΡΑΝΗ PVC-P DIN 16937 ΑΝΘΕΚΤΙΚΗ ΣΕ ΑΚΤΙΝΟΒΟΛΙΑ UV ΛΕΥΚΗ RAL 9010
γ.ΕΛΑΣΜΑΤΑ ΑΠΟ ΓΑΛΒΑΝΙΣΜΕΝΗ ΚΑΙ ΒΑΜΜΕΝΗ ΜΕ ΠΟΛΥΕΣΤΕΡΙΚΗ ΒΑΦΗ ΦΟΥΡΝΟΥ ΠΑΧΟΥΣ 0,8m. ΣΤΗΝ ΕΜΦΑΝΗ ΠΛΕΥΡΑ ΛΑΜΑΡΙΝΑ 0.6mm ΕΠΕΝΔΕΔΥΜΕΝΗ ΜΕ PVC-P DIN 16937 ΓΙΑ ΟΛΕΣ ΤΙΣ ΓΩΝΙΕΣ, ΑΠΟΛΗΞΕΙΣ ΔΩΜΑΤΩΝ ΚΑΙ ΚΟΡΝΙΖΩΜΑΤΑ ΚΑΘΩΣ ΚΑΙ ΔΙΣΚΟΥΣ ΣΥΝΔΕΣΗ ΜΕ ΥΠΟΣΤΡΩΜΑ

8. ΠΡΟΣΤΑΤΕΥΤΙΚΑ ΔΙΑΧΩΡΙΣΤΙΚΑ ΣΤΡΩΜΑΤΑ
α.ΜΗ ΥΦΑΝΤΑ ΠΟΛΥΕΣΤΕΡΙΚΑ ΥΦΑΣΜΑΤΑ 200gr/m2 ΩΣ ΔΙΑΧΩΡΙΣΤΙΚΗ ΠΡΟΣΤΑΤΕΥΤΙΚΗ ΣΤΡΩΣΗ ΑΝΩ ΥΓΡΟΜΟΝΩΣΗΣ
β.ΜΗ ΥΦΑΝΤΑ ΠΟΛΥΕΣΤΕΡΙΚΑ ΥΦΑΣΜΑΤΑ ΩΣ ΑΝΩ, ΠΑΝΤΟΤΕ ΑΝΩ ΚΑΙ ΚΑΤΩ ΑΠΟ ΠΛΑΣΤΙΚΗ ΜΕΜΒΡΑΝΗ ΕΦ ΟΣΟΝ ΕΙΝΑΙ ΑΝΕΛΑΣΤΙΚΟ ΥΛΙΚΟ πχ. ΣΚΥΡΟΔΕΜ. Η ΑΦΡΟ ΜΠΕΤΟΝ ΚΛΙΣΕΩΝ
γ.ΑΠΟΣΤΡΑΓΓΙΣΤΙΚΗ ΠΡΟΣΤΑΤΕΥΤΙΚΗ ΣΤΡΩΣΗ ΑΠΟ ΣΚΛΗΡΟ ΠΟΛΥΑΙΘΥΛΕΝΙΟ ΜΟΡΦΗΣ ΕΠΙΚΟΙΝΩΝΟΥΣΗΣ ΚΥΨΕΛΗΣ 12-15mm ΜΕ ΜΗ ΥΦΑΝΤΟ ΠΟΛΥΕΣΤΕΡΙΚΟ ΥΦΑΣΜΑ ΣΤΗΝ ΚΑΤΩ ΠΛΕΥΡΑ

9. ΓΙΑ ΤΗΝ ΓΕΩΜΕΤΡΙΑ ΚΑΙ ΘΕΣΗ ΤΩΝ ΣΤΟΙΧΕΙΩΝ ΤΩΝ ΑΡΧ.ΛΕΠΤΟΜΕΡΕΙΩΝ ΒΛΕΠΕ ΑΡΧΙΤΕΚΤΟΝΙΚΑ ΣΧΕΔΙΑ

10. ΑΦΡΟΜΠΕΤΟΝ ΡΥΣΕΩΝ 600kg/m3

11. ΧΑΛΙΚΙ ΠΛΥΜΕΝΟ DIN 4226
α. 8/16 ΚΑΤΩ ΑΠΟ ΤΑΡΑΤΣΟΠΛΑΚΕΣ
β. 16/32 ΕΚΤΕΘΕΙΜΕΝΟ
γ. 32/64 ΣΕ ΣΤΡΑΓΓΙΣΤΗΡΙΑ

ΕΡΓΟΔΟΤΗΣ :
ΔΗΜΟΚΡΙΤΕΙΟ ΠΑΝΕΠΙΣΤΗΜΙΟ ΘΡΑΚΗΣ

ΕΡΓΟ :
ΚΤΙΡΙΑΚΕΣ ΕΓΚΑΤΑΣΤΑΣΕΙΣ ΤΜΗΜΑΤΩΝ ΕΘΝΟΛΟΓΙΑΣ – ΙΣΤΟΡΙΑΣ ΚΑΙ ΦΙΛΟΛΟΓΙΑΣ

ΜΕΛΕΤΗΤΕΣ :
ΓΡΑΦΕΙΟ ΔΟΞΙΑΔΗ
ΣΥΜΒΟΥΛΟΙ ΓΙΑ ΑΝΑΠΤΥΞΗ ΚΑΙ ΟΙΚΙΣΤΙΚΗ Α.Ε.
Λ. Μεσογείων 487, Αγ. Παρασκευή, 153 43, ΑΘΗΝΑ / Τηλ. (01) 6068700 FAX (01) 6068797
e-mail: doxiadis@doxiadis.com

LDK ΛΔΚ - ΣΥΜΒΟΥΛΟΙ ΤΕΧΝΙΚΩΝ ΚΑΙ ΑΝΑΠΤΥΞΙΑΚΩΝ ΕΡΓΩΝ
ΛΔΚ
ΠΑΡΟΔΟΣ ΘΗΒΑΙΔΟΣ 21, 14510, ΚΗΦΙΣΙΑ/ Τηλ. (01) 8196700 FAX (01) 8196709
e-mail: main@ldk.gr

ΕΠΙΚΑΙΡΟΠΟΙΗΣΗ ΜΕΛΕΤΗΣ:
Χ. ΜΑΡΑΒΕΑΣ & ΣΥΝΕΡΓΑΤΕΣ Ι.Κ.Ε.
ΣΥΜΒΟΥΛΟΙ ΜΗΧΑΝΙΚΟΙ & ΑΡΧΙΤΕΚΤΟΝΕΣ
ΜΕΤΣΟΒΟΥ 11, ΑΘΗΝΑ 106 82
ΤΗΛ.:210 82 23 402, 210 88 42 905, FAX: 210 88 22 685
www.maraveas.gr, e-mail:info@maraveas.gr

ΤΕΧΝΙΚΗ ΕΤΑΙΡΕΙΑ ΗΛΕΚΤΡΟΛΟΓΩΝ ΜΗΧ/ΚΩΝ
Δ.Τ. ΤΕΗΜ Ε.Π.Ε.
ΣΤΟΥΡΝΑΡΑ 51, ΑΘΗΝΑ 10432 – 2105232493

ΣΤΑΔΙΟ ΜΕΛΕΤΗΣ : ΚΑΤΑΣΚΕΥΑΣΤΙΚΕΣ ΛΕΠΤΟΜΕΡΕΙΕΣ

ΤΙΤΛΟΣ :

ΛΕΠΤΟΜΕΡΕΙΕΣ ΔΩΜΑΤΟΣ

ΑΡΜΟΣ ΔΙΑΣΤΟΛΗΣ ΣΕ ΤΟΙΧΟ ΜΕ ΛΟΥΚΙ ΑΠΟΡΡΟΗΣ

κωδικός αρχείου	ΕΛΛ3465		μέγεθος	Α3	ΚΛΙΜΑΚΑ	1 : 5
ΜΕΛΕΤΗ :	ονομ.	ημερομηνία 19.05.17	υπογραφή		ΑΡΙΘΜΟΣ ΣΧΕΔΙΟΥ	
ΣΧΕΔΙΑΣΗ :	ονομ.	ημερομηνία 19.05.17	υπογραφή		κατηγορία R,0	αριθμός σχεδίου 0,0,2,3	αναθεώρηση 0,1
ΕΛΕΓΧΟΣ :	ονομ.	ημερομηνία 19.05.17	υπογραφή				

ΕΓΚΡΙΣΗ

Υπογραφη

ΣΦΡΑΓΙΔΑ ΜΕΛΕΤΗΤΗ ΕΠΙΚΑΙΡΟΠΟΙΗΣΗΣ ΜΕΛΕΤΗΣ

COPYRIGHT OF DOXIADIS ASSOCIATES S.A.

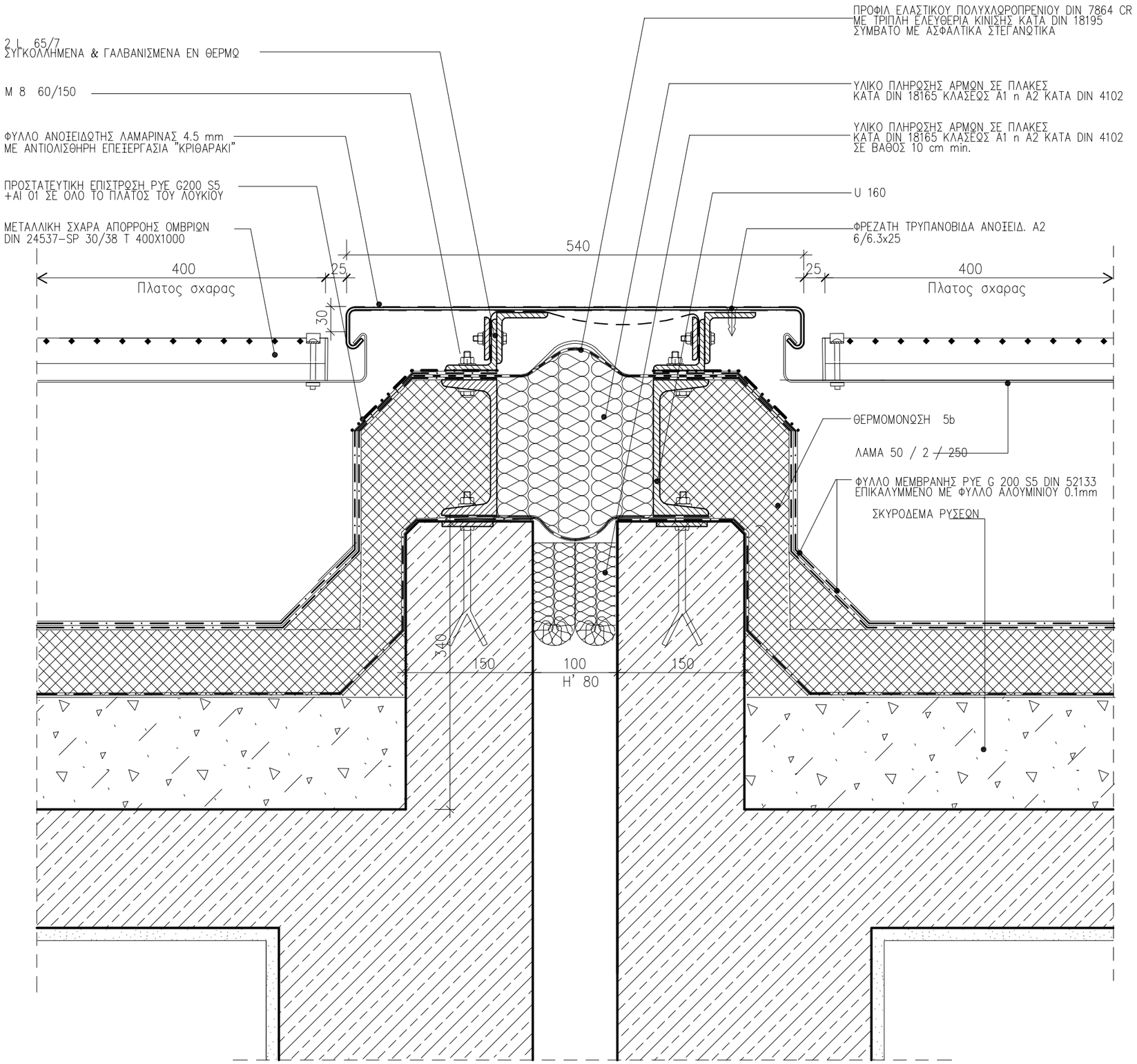

ΛΕΠΤΟΜΕΡΕΙΑ 01

ΣΗΜΕΙΩΣΗ :

1. ΟΛΕΣ ΟΙ ΔΙΑΣΤΑΣΕΙΣ ΕΙΝΑΙ ΣΕ χλστ.
2. ΤΑ ΜΕΤΑΛΛΙΚΑ ΣΤΟΙΧΕΙΑ ΓΑΛΒΑΝΙΣΜΕΝΑ ΕΝ ΘΕΡΜΩ.
3. ΕΞΑΡΤΗΜΑΤΑ ΣΤΗΡΙΞΗΣ ΚΟΧΛΙΕΣ-ΒΥΣΜΑΤΑ ΕΙΝΑΙ ΟΛΑ ΑΝΟΞΕΙΔΩΤΑ ΠΟΙΟΤΗΤΑΣ Α4 ΜΕ ΔΙΑΧΩΡΙΣΤΙΚΟ ΥΛΙΚΟ ΣΕ ΣΗΜΕΙΑ ΕΠΑΦΗΣ ΜΕ ΑΛΛΟ ΜΕΤΑΛΛΟ
4. ΠΑΧΗ ΥΛΙΚΩΝ ΘΕΡΜΟΜΟΝΩΣΗΣ ΔΩΜΑΤΩΝ ΣΥΜΦΩΝΑ ΜΕ ΤΗΝ ΜΕΛΕΤΗ ΘΕΡΜΟΜΟΝΩΤΙΚΗΣ ΕΠΑΡΚΕΙΑΣ ΚΑΙ ΤΟΝ ΚΕΝΑΚ
5 . ΥΛΙΚΑ ΘΕΡΜΟΜΟΝΩΣΗΣ ΔΩΜΑΤΩΝ
α.ΣΚΛΗΡΕΣ ΠΛΑΚΕΣ ΠΕΤΡΟΒΑΜΒΑΚΑ 150-200kg/m3 ΠΑΧΟΥΣ100mm ΚΛΑΣΕΩΣ A1 ΚΑΤΑ DIN 4102 ΕΝΔΕΙΚΤΙΚΟΥ ΤΥΠΟΥ ROCKWOOL DACHROCK
β. ΣΚΛΗΡΕΣ ΠΛΑΚΕΣ ΔΙΟΓΚΩΜΕΝΟΥ ΓΙΑΛΙΟΥ ΠΛΗΡΩΣ ΕΜΒΑΠΤΙΣΜΕΝΕΣ ΣΕ ΘΕΡΜΗ ΑΣΦΑΛΤΟ DIN 18174 ΚΛΑΣΕΩΣ A1 ΚΑΤΑ DIN 4102 ΠΟΙΟΤΗΤΟΣ-W ΓΙΑ ΠΕΡΙΟΧΕΣ ΥΔΡΟΡΡΟΩΝ ΣΤΡΑΓΓΙΣΤΙΚΩΝ ΚΑΝΑΛΙΩΝ ΟΜΒΡΙΩΝ 40mm min -WDS H WDH ΓΙΑ ΠΕΡΙΟΧΕΣ ΤΟΠΟΘΕΤ. ΦΕΡΟΥΣΑΣ ΠΛΑΚΑΣ ΦΟΡΤΙΩΝ ΓΙΑ Η/Μ ΕΓΚΑΤΑΣΤΑΣΕΙΣ. 120mm min
6. ΑΣΦΑΛΤΙΚΑ ΥΛΙΚΑ ΥΓΡΟΜΟΝΩΣΗΣ ΔΩΜΑΤΩΝ
α.ΑΣΦΑΛΤΙΚΗ ΠΡΟΕΠΑΛΕΙΨΗ 3-4 ΣΤΡΩΣΕΙΣ
β.ΦΡΑΓΜΑ ΥΔΡΑΤΜΩΝ ΑΣΦΑΛΤΟΠΑΝΟ 5 mm ΑΠΟ ΠΟΛΥΜΕΡΙΣΜΕΝΗ ΑΣΦΑΛΤΟ ΚΑΙ ΥΑΛΟΥΦΑΣΜΑ ΚΑΤΑ DIN52133 PYE G200 S5
γ.ΚΥΡΙΑ ΥΓΡΟΜΟΝΩΣΗ ΣΕ ΕΠΙΠΕΔΕΣ ΕΠΙΦΑΝΕΙΕΣ ΑΣΦΑΛΤΟΠΙΛΛΗΜΑ 10 mm ΑΠΟ ΠΟΛΥΜΕΡΙΣΜΕΝΗ ΑΣΦΑΛΤΟ ΚΑΙ ΥΑΛΟΠΙΛΛΗΜΑ DIN 52132 PYE G200DD
δ.ΤΕΛΙΚΗ ΕΠΙΣΤΡΩΣΗ ΚΑΙ ΕΠΕΞΕΡΓΑΣΙΑ ΕΝΩΣΕΩΝ ΜΕ ΚΑΤΑΚΟΡΥΦΕΣ ΕΠΙΦΑΝΕΙΕΣ ΑΣΦΑΛΤΟΠ. ΑΠΟ ΠΟΛΥΜΕΡΙΣΜΕΝΗ ΑΣΦΑΛΤΟ ΚΑΙ ΥΑΛΟΥΦΑΣΜΑ DIN 52133 PYE G200 S5
7. ΠΛΑΣΤΙΚΑ ΥΛΙΚΑ ΥΓΡΟΜΟΝΩΣΗΣ ΔΩΜΑΤΩΝ
α.ΜΕΜΒΡΑΝΗ ΑΠΟ ΠΟΛΙΒΙΝΥΛΟΧΛΩΡΙΔΙΟ ΣΥΜΒΑΤΗ ΜΕ ΑΣΦΑΛΤΙΚΑ ΥΛΙΚΑ DIN 16937 PVC-P 1.5 mm ΜΕ ΣΤΗΡΙΞΕΙΣ ΥΠΟΛΟΓΙΣΜΕΝΕΣ ΚΑΤΑ DIN 1055 ΜΕΡΟΣ4
β.ΜΕΜΒΡΑΝΗ PVC-P DIN 16937 ΑΝΘΕΚΤΙΚΗ ΣΕ ΑΚΤΙΝΟΒΟΛΙΑ UV ΛΕΥΚΗ RAL 9010
γ.ΕΛΑΣΜΑΤΑ ΑΠΟ ΓΑΛΒΑΝΙΣΜΕΝΗ ΚΑΙ ΒΑΜΜΕΝΗ ΜΕ ΠΟΛΥΕΣΤΕΡΙΚΗ ΒΑΦΗ ΦΟΥΡΝΟΥ ΠΑΧΟΥΣ 0,8m. ΣΤΗΝ ΕΜΦΑΝΗ ΠΛΕΥΡΑ ΛΑΜΑΡΙΝΑ 0.6mm ΕΠΕΝΔΕΔΥΜΕΝΗ ΜΕ PVC-P DIN 16937 ΓΙΑ ΟΛΕΣ ΤΙΣ ΓΩΝΙΕΣ, ΑΠΟΛΗΞΕΙΣ ΔΩΜΑΤΩΝ ΚΑΙ ΚΟΡΝΙΖΟΜΑΤΑ ΚΑΘΩΣ ΚΑΙ ΔΙΣΚΟΥΣ ΣΥΝΔΕΣΗ ΜΕ ΥΠΟΣΤΡΩΜΑ
8. ΠΡΟΣΤΑΤΕΥΤΙΚΑ ΔΙΑΧΩΡΙΣΤΙΚΑ ΣΤΡΩΜΑΤΑ
α.ΜΗ ΥΦΑΝΤΑ ΠΟΛΥΕΣΤΕΡΙΚΑ ΥΦΑΣΜΑΤΑ 200gr/m2 ΩΣ ΔΙΑΧΩΡΙΣΤΙΚΗ ΠΡΟΣΤΑΤΕΥΤΙΚΗ ΣΤΡΩΣΗ ΑΝΩ ΥΓΡΟΜΟΝΩΣΗΣ
β.ΜΗ ΥΦΑΝΤΑ ΠΟΛΥΕΣΤΕΡΙΚΑ ΥΦΑΣΜΑΤΑ ΩΣ ΑΝΩ, ΠΑΝΤΟΤΕ ΑΝΩ ΚΑΙ ΚΑΤΩ ΑΠΟ ΠΛΑΣΤΙΚΗ ΜΕΜΒΡΑΝΗ ΕΦ ΟΣΟΝ ΕΙΝΑΙ ΑΝΕΛΑΣΤΙΚΟ ΥΛΙΚΟ πχ. ΣΚΥΡΟΔΕΜ. Η ΑΦΡΟ ΜΠΕΤΟΝ ΚΛΙΣΕΩΝ
γ.ΑΠΟΣΤΡΑΓΓΙΣΤΙΚΗ ΠΡΟΣΤΑΤΕΥΤΙΚΗ ΣΤΡΩΣΗ ΑΠΟ ΣΚΛΗΡΟ ΠΟΛΥΑΙΘΥΛΕΝΙΟ ΜΟΡΦΗΣ ΕΠΙΚΟΙΝΩΝΟΥΣΗΣ ΚΥΨΕΛΗΣ 12-15mm ΜΕ ΜΗ ΥΦΑΝΤΟ ΠΟΛΥΕΣΤΕΡΙΚΟ ΥΦΑΣΜΑ ΣΤΗΝ ΚΑΤΩ ΠΛΕΥΡΑ
9. ΓΙΑ ΤΗΝ ΓΕΩΜΕΤΡΙΑ ΚΑΙ ΘΕΣΗ ΤΩΝ ΣΤΟΙΧΕΙΩΝ ΤΩΝ ΑΡΧ.ΛΕΠΤΟΜΕΡΕΙΩΝ ΒΛΕΠΕ ΑΡΧΙΤΕΚΤΟΝΙΚΑ ΣΧΕΔΙΑ
10. ΑΦΡΟΜΠΕΤΟΝ ΡΥΣΕΩΝ 600kg/m3
11. ΧΑΛΙΚΙ ΠΛΥΜΕΝΟ DIN 4226
α. 8/16 ΚΑΤΩ ΑΠΟ ΤΑΡΑΤΣΟΠΛΑΚΕΣ
β. 16/32 ΕΚΤΕΘΕΙΜΕΝΟ
γ. 32/64 ΣΕ ΣΤΡΑΓΓΙΣΤΗΡΙΑ

ΕΡΓΟΔΟΤΗΣ :

ΔΗΜΟΚΡΙΤΕΙΟ ΠΑΝΕΠΙΣΤΗΜΙΟ ΘΡΑΚΗΣ

ΕΡΓΟ :

ΚΤΙΡΙΑΚΕΣ ΕΓΚΑΤΑΣΤΑΣΕΙΣ ΤΜΗΜΑΤΩΝ ΕΘΝΟΛΟΓΙΑΣ – ΙΣΤΟΡΙΑΣ ΚΑΙ ΦΙΛΟΛΟΓΙΑΣ

ΜΕΛΕΤΗΤΕΣ :

ΓΡΑΦΕΙΟ ΔΟΞΙΑΔΗ
ΣΥΜΒΟΥΛΟΙ ΓΙΑ ΑΝΑΠΤΥΞΗ ΚΑΙ ΟΙΚΙΣΤΙΚΗ Α.Ε.
Λ. Μεσογείων 487, Αγ. Παρασκευή, 153 43, ΑΘΗΝΑ / Τηλ. (01) 6068700 FAX (01) 6068797
e-mail: doxiadis@doxiadis.com

LDK ΛΔΚ – ΣΥΜΒΟΥΛΟΙ ΤΕΧΝΙΚΩΝ ΚΑΙ ΑΝΑΠΤΥΞΙΑΚΩΝ ΕΡΓΩΝ
ΛΔΚ
ΠΑΡΟΔΟΣ ΘΗΒΑΙΔΟΣ 21, 14510, ΚΗΦΙΣΙΑ/ Τηλ. (01) 8196700 FAX (01) 8196709
e-mail: mail@ldk.gr

ΕΠΙΚΑΙΡΟΠΟΙΗΣΗ ΜΕΛΕΤΗΣ:

Χ. ΜΑΡΑΒΕΑΣ & ΣΥΝΕΡΓΑΤΕΣ Ι.Κ.Ε.
ΣΥΜΒΟΥΛΟΙ ΜΗΧΑΝΙΚΟΙ & ΑΡΧΙΤΕΚΤΟΝΕΣ
ΜΕΤΣΟΒΟΥ 11, ΑΘΗΝΑ 106 82
ΤΗΛ.: 210 82 23 402, 210 88 42 905, FAX: 210 88 22 685
www.maraveas.gr, e-mail: info@maraveas.gr

ΤΕΧΝΙΚΗ ΕΤΑΙΡΕΙΑ ΗΛΕΚΤΡΟΛΟΓΩΝ ΜΗΧ/ΚΩΝ
Δ.Τ. ΤΕΗΜ Ε.Π.Ε.
ΣΤΟΥΡΝΑΡΑ 51, ΑΘΗΝΑ 10432 – 2105232493

ΣΤΑΔΙΟ ΜΕΛΕΤΗΣ : ΚΑΤΑΣΚΕΥΑΣΤΙΚΕΣ ΛΕΠΤΟΜΕΡΕΙΕΣ

ΤΙΤΛΟΣ :

ΛΕΠΤΟΜΕΡΕΙΕΣ ΔΩΜΑΤΟΣ

ΑΡΜΟΣ ΔΙΑΣΤΟΛΗΣ ΜΕ ΕΚΑΤΕΡΩΘΕΝ ΛΟΥΚΙΑ ΑΠΟΡΡΟΗΣ ΟΜΒΡΙΩΝ

κωδικός αρχείου	ΕΛΛ3465	μέγεθος	A3	ΚΛΙΜΑΚΑ	1 : 5
ΜΕΛΕΤΗ :	ονομα	ημερομηνια 19.05.17	υπογραφη	ΑΡΙΘΜΟΣ ΣΧΕΔΙΟΥ	
ΣΧΕΔΙΑΣΗ :	ονομα	ημερομηνια 19.05.17	υπογραφη	κατηγορία R	αριθμός σχεδίου 00024	συνθήκη 01
ΕΛΕΓΧΟΣ :	ονομα	ημερομηνια 19.05.17	υπογραφη			

ΕΓΚΡΙΣΗ

Υπογραφη

ΣΦΡΑΓΙΔΑ ΜΕΛΕΤΗΤΗ ΕΠΙΚΑΙΡΟΠΟΙΗΣΗΣ ΜΕΛΕΤΗΣ

COPYRIGHT OF DOXIADIS ASSOCIATES S.A.

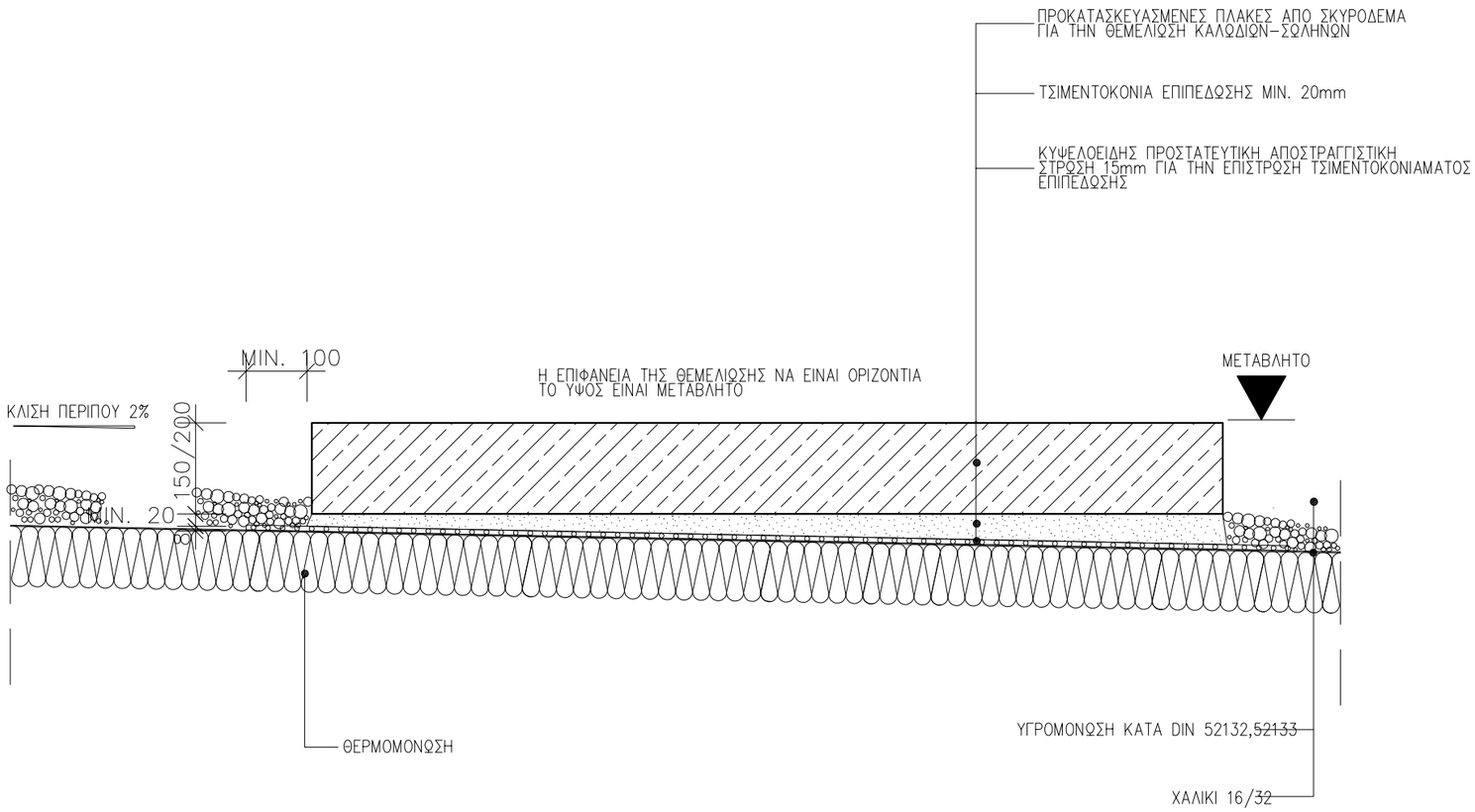

ΣΗΜΕΙΩΣΗ :

1. ΟΛΕΣ ΟΙ ΔΙΑΣΤΑΣΕΙΣ ΕΙΝΑΙ ΣΕ χλστ.

2. ΤΑ ΜΕΤΑΛΛΙΚΑ ΣΤΟΙΧΕΙΑ ΓΑΛΒΑΝΙΣΜΕΝΑ ΕΝ ΘΕΡΜΩ.

3. ΕΞΑΡΤΗΜΑΤΑ ΣΤΗΡΙΞΗΣ ΚΟΧΛΙΕΣ-ΒΥΣΜΑΤΑ ΕΙΝΑΙ ΟΛΑ ΑΝΟΞΕΙΔΩΤΑ ΠΟΙΟΤΗΤΑΣ Α4 ΜΕ ΔΙΑΧΩΡΙΣΤΙΚΟ ΥΛΙΚΟ ΣΕ ΣΗΜΕΙΑ ΕΠΑΦΗΣ ΜΕ ΑΛΛΟ ΜΕΤΑΛΛΟ

4. ΠΑΧΗ ΥΛΙΚΩΝ ΘΕΡΜΟΜΟΝΩΣΗΣ ΔΩΜΑΤΩΝ ΣΥΜΦΩΝΑ ΜΕ ΤΗΝ ΜΕΛΕΤΗ ΘΕΡΜΟΜΟΝΩΤΙΚΗΣ ΕΠΑΡΚΕΙΑΣ ΚΑΙ ΤΟΝ ΚΕΝΑΚ

5 . ΥΛΙΚΑ ΘΕΡΜΟΜΟΝΩΣΗΣ ΔΩΜΑΤΩΝ
α.ΣΚΛΗΡΕΣ ΠΛΑΚΕΣ ΠΕΤΡΟΒΑΜΒΑΚΑ 150-200kg/m3 ΠΑΧΟΥΣ100mm ΚΛΑΣΕΩΣ Α1 ΚΑΤΑ DIN 4102 ΕΝΔΕΙΚΤΙΚΟΥ ΤΥΠΟΥ ROCKWOOL DACHROCK
β. ΣΚΛΗΡΕΣ ΠΛΑΚΕΣ ΔΙΟΓΚΩΜΕΝΟΥ ΓΙΑΛΙΟΥ ΠΛΗΡΩΣ ΕΜΒΑΠΤΙΣΜΕΝΕΣ ΣΕ ΘΕΡΜΗ ΑΣΦΑΛΤΟ DIN 18174 ΚΛΑΣΕΩΣ Α1 ΚΑΤΑ DIN 4102 ΠΟΙΟΤΗΤΟΣ-W ΓΙΑ ΠΕΡΙΟΧΕΣ ΥΔΡΟΡΡΟΩΝ ΣΤΡΑΓΓΙΣΤΙΚΩΝ ΚΑΝΑΛΙΩΝ ΟΜΒΡΙΩΝ 40mm min -WDS Η WDH ΓΙΑ ΠΕΡΙΟΧΕΣ ΤΟΠΟΘΕΤ. ΦΕΡΟΥΣΑΣ ΠΛΑΚΑΣ ΦΟΡΤΙΩΝ ΓΙΑ Η/Μ ΕΓΚΑΤΑΣΤΑΣΕΙΣ. 120mm min

6. ΑΣΦΑΛΤΙΚΑ ΥΛΙΚΑ ΥΓΡΟΜΟΝΩΣΗΣ ΔΩΜΑΤΩΝ
α.ΑΣΦΑΛΤΙΚΗ ΠΡΟΕΠΑΛΕΙΨΗ 3-4 ΣΤΡΩΣΕΙΣ
β.ΦΡΑΓΜΑ ΥΔΡΑΤΜΩΝ ΑΣΦΑΛΤΟΠΑΝΟ 5 mm ΑΠΟ ΠΟΛΥΜΕΡΙΣΜΕΝΗ ΑΣΦΑΛΤΟ ΚΑΙ ΥΑΛΟΥΦΑΣΜΑ ΚΑΤΑ DIN52133 PYE G200 S5
γ.ΚΥΡΙΑ ΥΓΡΟΜΟΝΩΣΗ ΣΕ ΕΠΙΠΕΔΕΣ ΕΠΙΦΑΝΕΙΕΣ ΑΣΦΑΛΤΟΠΙΛΛΗΜΑ 10 mm ΑΠΟ ΠΟΛΥΜΕΡΙΣΜΕΝΗ ΑΣΦΑΛΤΟ ΚΑΙ ΥΑΛΟΠΙΛΛΗΜΑ DIN 52132 PYE G200DD
δ.ΤΕΛΙΚΗ ΕΠΙΣΤΡΩΣΗ ΚΑΙ ΕΠΕΞΕΡΓΑΣΙΑ ΕΝΩΣΕΩΝ ΜΕ ΚΑΤΑΚΟΡΥΦΕΣ ΕΠΙΦΑΝΕΙΕΣ ΑΣΦΑΛΤΟΠ. ΑΠΟ ΠΟΛΥΜΕΡΙΣΜΕΝΗ ΑΣΦΑΛΤΟ ΚΑΙ ΥΑΛΟΥΦΑΣΜΑ DIN 52133 PYE G200 S5

7. ΠΛΑΣΤΙΚΑ ΥΛΙΚΑ ΥΓΡΟΜΟΝΩΣΗΣ ΔΩΜΑΤΩΝ
α.ΜΕΜΒΡΑΝΗ ΑΠΟ ΠΟΛΙΒΙΝΥΛΟΧΛΩΡΙΔΙΟ ΣΥΜΒΑΤΗ ΜΕ ΑΣΦΑΛΤΙΚΑ ΥΛΙΚΑ DIN 16937 PVC-P 1.5 mm ΜΕ ΣΤΗΡΙΞΕΙΣ ΥΠΟΛΟΓΙΣΜΕΝΕΣ ΚΑΤΑ DIN 1055 ΜΕΡΟΣ4
β.ΜΕΜΒΡΑΝΗ PVC-P DIN 16937 ΑΝΘΕΚΤΙΚΗ ΣΕ ΑΚΤΙΝΟΒΟΛΙΑ UV ΛΕΥΚΗ RAL 9010
γ.ΕΛΑΣΜΑΤΑ ΑΠΟ ΓΑΛΒΑΝΙΣΜΕΝΗ ΚΑΙ ΒΑΜΜΕΝΗ ΜΕ ΠΟΛΥΕΣΤΕΡΙΚΗ ΒΑΦΗ ΦΟΥΡΝΟΥ ΠΑΧΟΥΣ 0,8m. ΣΤΗΝ ΕΜΦΑΝΗ ΠΛΕΥΡΑ ΛΑΜΑΡΙΝΑ 0.6mm ΕΠΕΝΔΕΔΥΜΕΝΗ ΜΕ PVC-P DIN 16937 ΓΙΑ ΟΛΕΣ ΤΙΣ ΓΩΝΙΕΣ, ΑΠΟΛΗΞΕΙΣ ΔΩΜΑΤΩΝ ΚΑΙ ΚΟΡΝΙΖΩΜΑΤΑ ΚΑΘΩΣ ΚΑΙ ΔΙΣΚΟΥΣ ΣΥΝΔΕΣΗ ΜΕ ΥΠΟΣΤΡΩΜΑ

8. ΠΡΟΣΤΑΤΕΥΤΙΚΑ ΔΙΑΧΩΡΙΣΤΙΚΑ ΣΤΡΩΜΑΤΑ
α.ΜΗ ΥΦΑΝΤΑ ΠΟΛΥΕΣΤΕΡΙΚΑ ΥΦΑΣΜΑΤΑ 200gr/m2 ΩΣ ΔΙΑΧΩΡΙΣΤΙΚΗ ΠΡΟΣΤΑΤΕΥΤΙΚΗ ΣΤΡΩΣΗ ΑΝΩ ΥΓΡΟΜΟΝΩΣΗΣ
β.ΜΗ ΥΦΑΝΤΑ ΠΟΛΥΕΣΤΕΡΙΚΑ ΥΦΑΣΜΑΤΑ ΩΣ ΑΝΩ, ΠΑΝΤΟΤΕ ΑΝΩ ΚΑΙ ΚΑΤΩ ΑΠΟ ΠΛΑΣΤΙΚΗ ΜΕΜΒΡΑΝΗ ΕΦ ΟΣΟΝ ΕΙΝΑΙ ΑΝΕΛΑΣΤΙΚΟ ΥΛΙΚΟ πχ. ΣΚΥΡΟΔΕΜ. Η ΑΦΡΟ ΜΠΕΤΟΝ ΚΛΙΣΕΩΝ
γ.ΑΠΟΣΤΡΑΓΓΙΣΤΙΚΗ ΠΡΟΣΤΑΤΕΥΤΙΚΗ ΣΤΡΩΣΗ ΑΠΟ ΣΚΛΗΡΟ ΠΟΛΥΑΙΘΥΛΕΝΙΟ ΜΟΡΦΗΣ ΕΠΙΚΟΙΝΩΝΟΥΣΗΣ ΚΥΨΕΛΗΣ 12-15mm ΜΕ ΜΗ ΥΦΑΝΤΟ ΠΟΛΥΕΣΤΕΡΙΚΟ ΥΦΑΣΜΑ ΣΤΗΝ ΚΑΤΩ ΠΛΕΥΡΑ

9. ΓΙΑ ΤΗΝ ΓΕΩΜΕΤΡΙΑ ΚΑΙ ΘΕΣΗ ΤΩΝ ΣΤΟΙΧΕΙΩΝ ΤΩΝ ΑΡΧ.ΛΕΠΤΟΜΕΡΕΙΩΝ ΒΛΕΠΕ ΑΡΧΙΤΕΚΤΟΝΙΚΑ ΣΧΕΔΙΑ

10. ΑΦΡΟΜΠΕΤΟΝ ΡΥΣΕΩΝ 600kg/m3

11. ΧΑΛΙΚΙ ΠΛΥΜΕΝΟ DIN 4226
α. 8/16 ΚΑΤΩ ΑΠΟ ΤΑΡΑΤΣΟΠΛΑΚΕΣ
β. 16/32 ΕΚΤΕΘΕΙΜΕΝΟ
γ. 32/64 ΣΕ ΣΤΡΑΓΓΙΣΤΗΡΙΑ

ΕΡΓΟΔΟΤΗΣ :
ΔΗΜΟΚΡΙΤΕΙΟ ΠΑΝΕΠΙΣΤΗΜΙΟ ΘΡΑΚΗΣ

ΕΡΓΟ :
ΚΤΙΡΙΑΚΕΣ ΕΓΚΑΤΑΣΤΑΣΕΙΣ ΤΜΗΜΑΤΩΝ ΕΘΝΟΛΟΓΙΑΣ – ΙΣΤΟΡΙΑΣ ΚΑΙ ΦΙΛΟΛΟΓΙΑΣ

ΜΕΛΕΤΗΤΕΣ :
ΓΡΑΦΕΙΟ ΔΟΞΙΑΔΗ
ΣΥΜΒΟΥΛΟΙ ΓΙΑ ΑΝΑΠΤΥΞΗ ΚΑΙ ΟΙΚΙΣΤΙΚΗ Α.Ε.
Λ. Μεσογείων 487, Αγ. Παρασκευή 153 43, ΑΘΗΝΑ / Τηλ. (01) 6068700 FAX (01) 6068797
e-mail: doxiadis@doxiadis.com

LDK ΛΔΚ - ΣΥΜΒΟΥΛΟΙ ΤΕΧΝΙΚΩΝ ΚΑΙ ΑΝΑΠΤΥΞΙΑΚΩΝ ΕΡΓΩΝ
ΛΔΚ
ΠΑΡΟΔΟΣ ΘΗΒΑΙΔΟΣ 21, 14510, ΚΗΦΙΣΙΑ/ Τηλ. (01) 8196700 FAX (01) 8196709
e-mail: main@ldk.gr

ΕΠΙΚΑΙΡΟΠΟΙΗΣΗ ΜΕΛΕΤΗΣ:
Χ. ΜΑΡΑΒΕΑΣ & ΣΥΝΕΡΓΑΤΕΣ Ι.Κ.Ε.
ΣΥΜΒΟΥΛΟΙ ΜΗΧΑΝΙΚΟΙ & ΑΡΧΙΤΕΚΤΟΝΕΣ
ΜΕΤΣΟΒΟΥ 11, ΑΘΗΝΑ 106 82
ΤΗΛ.:210 82 23 402, 210 88 42 905, FAX: 210 88 22 685
www.maraveas.gr, e-mail:info@maraveas.gr

ΤΕΧΝΙΚΗ ΕΤΑΙΡΕΙΑ ΗΛΕΚΤΡΟΛΟΓΩΝ ΜΗΧ/ΚΩΝ
Δ.Τ. ΤΕΗΜ Ε.Π.Ε.
ΣΤΟΥΡΝΑΡΑ 51, ΑΘΗΝΑ 10432 – 2105232493

ΣΤΑΔΙΟ ΜΕΛΕΤΗΣ : ΚΑΤΑΣΚΕΥΑΣΤΙΚΕΣ ΛΕΠΤΟΜΕΡΕΙΕΣ

ΤΙΤΛΟΣ :

ΘΕΜΕΛΙΩΣΗ ΟΔΕΥΣΕΩΝ
ΚΑΛΩΔΙΩΝ-ΣΩΛΗΝΩΝ
ΣΕ ΔΩΜΑ

κωδικός αρχείου	ΕΛΛ3465		μέγεθος	Α3	ΚΛΙΜΑΚΑ 1 : 5
ΜΕΛΕΤΗ :	ονομ.	ημερομηνία 19.05.17	υπογραφή		ΑΡΙΘΜΟΣ ΣΧΕΔΙΟΥ
ΣΧΕΔΙΑΣΗ :	ονομ.	ημερομηνία 19.05.17	υπογραφή		κατηγορία R0 / αριθμός σχεδίου 0051 / αναθεώρηση 00
ΕΛΕΓΧΟΣ :	ονομ.	ημερομηνία 19.05.17	υπογραφή		

ΕΓΚΡΙΣΗ

Υπογραφή

ΣΦΡΑΓΙΔΑ ΜΕΛΕΤΗΤΗ ΕΠΙΚΑΙΡΟΠΟΙΗΣΗΣ ΜΕΛΕΤΗΣ

COPYRIGHT OF DOXIADIS ASSOCIATES S.A.

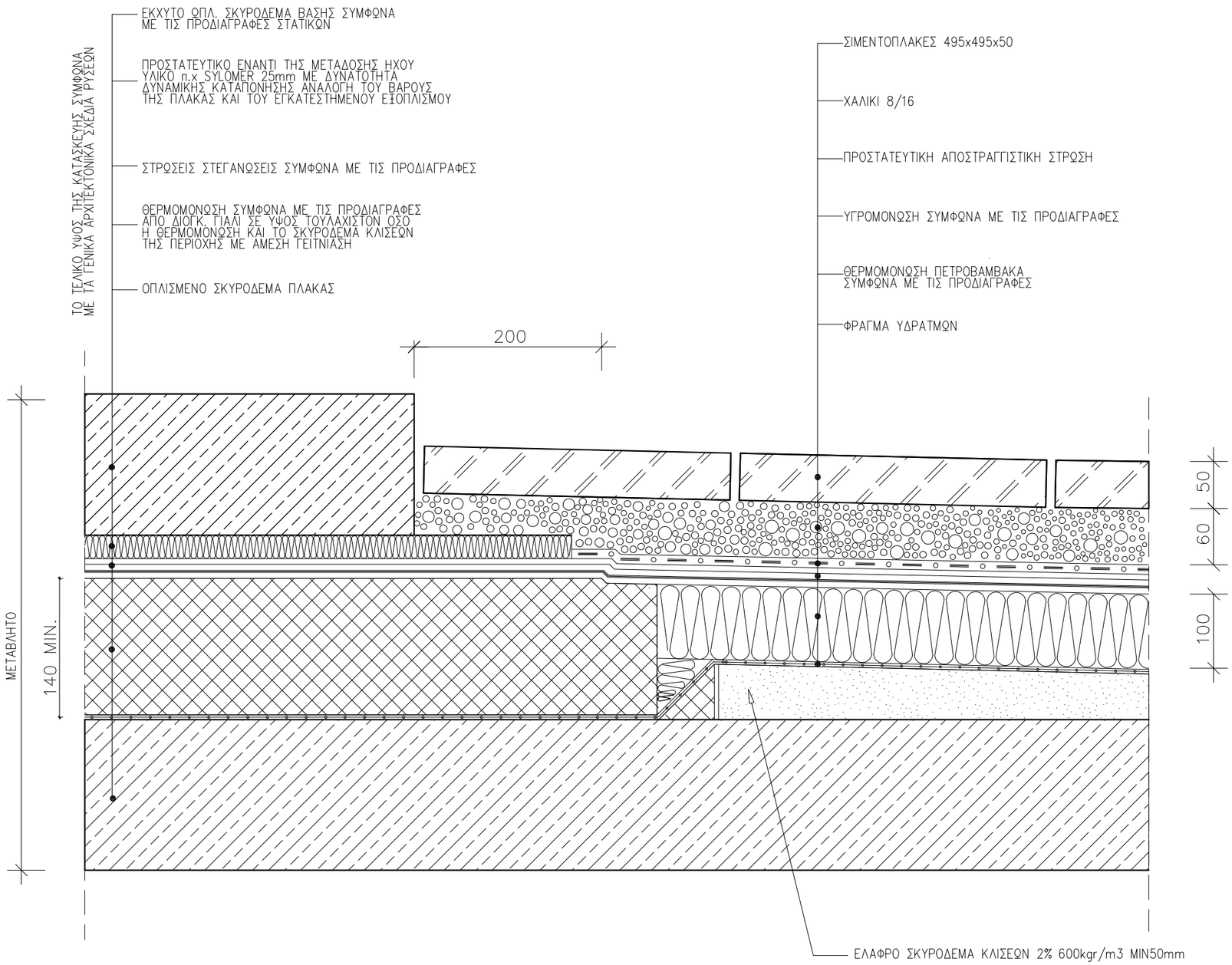

ΣΗΜΕΙΩΣΗ :

1. ΟΛΕΣ ΟΙ ΔΙΑΣΤΑΣΕΙΣ ΕΙΝΑΙ ΣΕ χλστ.

2. ΤΑ ΜΕΤΑΛΛΙΚΑ ΣΤΟΙΧΕΙΑ ΓΑΛΒΑΝΙΣΜΕΝΑ ΕΝ ΘΕΡΜΩ.

3. ΕΞΑΡΤΗΜΑΤΑ ΣΤΗΡΙΞΗΣ ΚΟΧΛΙΕΣ–ΒΥΣΜΑΤΑ ΕΙΝΑΙ ΟΛΑ ΑΝΟΞΕΙΔΩΤΑ ΠΟΙΟΤΗΤΑΣ Α4 ΜΕ ΔΙΑΧΩΡΙΣΤΙΚΟ ΥΛΙΚΟ ΣΕ ΣΗΜΕΙΑ ΕΠΑΦΗΣ ΜΕ ΑΛΛΟ ΜΕΤΑΛΛΟ

4. ΠΑΧΗ ΥΛΙΚΩΝ ΘΕΡΜΟΜΟΝΩΣΗΣ ΔΩΜΑΤΩΝ ΣΥΜΦΩΝΑ ΜΕ ΤΗΝ ΜΕΛΕΤΗ ΘΕΡΜΟΜΟΝΩΤΙΚΗΣ ΕΠΑΡΚΕΙΑΣ ΚΑΙ ΤΟΝ ΚΕΝΑΚ

5 . ΥΛΙΚΑ ΘΕΡΜΟΜΟΝΩΣΗΣ ΔΩΜΑΤΩΝ
α.ΣΚΛΗΡΕΣ ΠΛΑΚΕΣ ΠΕΤΡΟΒΑΜΒΑΚΑ 150–200kg/m3 ΠΑΧΟΥΣ100mm ΚΛΑΣΕΩΣ Α1 ΚΑΤΑ DIN 4102 ΕΝΔΕΙΚΤΙΚΟΥ ΤΥΠΟΥ ROCKWOOL DACHROCK
β. ΣΚΛΗΡΕΣ ΠΛΑΚΕΣ ΔΙΟΓΚΩΜΕΝΟΥ ΓΙΑΛΙΟΥ ΠΛΗΡΩΣ ΕΜΒΑΠΤΙΣΜΕΝΕΣ ΣΕ ΘΕΡΜΗ ΑΣΦΑΛΤΟ DIN 18174 ΚΛΑΣΕΩΣ Α1 ΚΑΤΑ DIN 4102 ΠΟΙΟΤΗΤΟΣ–W ΓΙΑ ΠΕΡΙΟΧΕΣ ΥΔΡΟΡΡΟΩΝ ΣΤΡΑΓΓΙΣΤΙΚΩΝ ΚΑΝΑΛΙΩΝ ΟΜΒΡΙΩΝ 40mm min –WDS Η WDH ΓΙΑ ΠΕΡΙΟΧΕΣ ΤΟΠΟΘΕΤ. ΦΕΡΟΥΣΑΣ ΠΛΑΚΑΣ ΦΟΡΤΙΩΝ ΓΙΑ Η/Μ ΕΓΚΑΤΑΣΤΑΣΕΙΣ. 120mm min

6. ΑΣΦΑΛΤΙΚΑ ΥΛΙΚΑ ΥΓΡΟΜΟΝΩΣΗΣ ΔΩΜΑΤΩΝ
α.ΑΣΦΑΛΤΙΚΗ ΠΡΟΕΠΑΛΕΙΨΗ 3–4 ΣΤΡΩΣΕΙΣ
β.ΦΡΑΓΜΑ ΥΔΡΑΤΜΩΝ ΑΣΦΑΛΤΟΠΑΝΟ 5 mm ΑΠΟ ΠΟΛΥΜΕΡΙΣΜΕΝΗ ΑΣΦΑΛΤΟ ΚΑΙ ΥΑΛΟΥΦΑΣΜΑ ΚΑΤΑ DIN52133 PYE G200 S5
γ.ΚΥΡΙΑ ΥΓΡΟΜΟΝΩΣΗ ΣΕ ΕΠΙΠΕΔΕΣ ΕΠΙΦΑΝΕΙΕΣ ΑΣΦΑΛΤΟΠΙΛΛΗΜΑ 10 mm ΑΠΟ ΠΟΛΥΜΕΡΙΣΜΕΝΗ ΑΣΦΑΛΤΟ ΚΑΙ ΥΑΛΟΠΙΛΛΗΜΑ DIN 52132 PYE G200DD
δ.ΤΕΛΙΚΗ ΕΠΙΣΤΡΩΣΗ ΚΑΙ ΕΠΕΞΕΡΓΑΣΙΑ ΕΝΩΣΕΩΝ ΜΕ ΚΑΤΑΚΟΡΥΦΕΣ ΕΠΙΦΑΝΕΙΕΣ ΑΣΦΑΛΤΟΠ. ΑΠΟ ΠΟΛΥΜΕΡΙΣΜΕΝΗ ΑΣΦΑΛΤΟ ΚΑΙ ΥΑΛΟΥΦΑΣΜΑ DIN 52133 PYE G200 S5

7. ΠΛΑΣΤΙΚΑ ΥΛΙΚΑ ΥΓΡΟΜΟΝΩΣΗΣ ΔΩΜΑΤΩΝ
α.ΜΕΜΒΡΑΝΗ ΑΠΟ ΠΟΛΙΒΙΝΥΛΟΧΛΩΡΙΔΙΟ ΣΥΜΒΑΤΗ ΜΕ ΑΣΦΑΛΤΙΚΑ ΥΛΙΚΑ DIN 16937 PVC–P 1.5 mm ΜΕ ΣΤΗΡΙΕΙΣ ΥΠΟΛΟΓΙΣΜΕΝΕΣ ΚΑΤΑ DIN 1055 ΜΕΡΟΣ4
β.ΜΕΜΒΡΑΝΗ PVC–P DIN 16937 ΑΝΘΕΚΤΙΚΗ ΣΕ ΑΚΤΙΝΟΒΟΛΙΑ UV ΛΕΥΚΗ RAL 9010
γ.ΕΛΑΣΜΑΤΑ ΑΠΟ ΓΑΛΒΑΝΙΣΜΕΝΗ ΚΑΙ ΒΑΜΜΕΝΗ ΜΕ ΠΟΛΥΕΣΤΕΡΙΚΗ ΒΑΦΗ ΦΟΥΡΝΟΥ ΠΑΧΟΥΣ 0,8m. ΣΤΗΝ ΕΜΦΑΝΗ ΠΛΕΥΡΑ ΛΑΜΑΡΙΝΑ 0.6mm ΕΠΕΝΔΕΔΥΜΕΝΗ ΜΕ PVC–P DIN 16937 ΓΙΑ ΟΛΕΣ ΤΙΣ ΓΩΝΙΕΣ, ΑΠΟΛΗΞΕΙΣ ΔΩΜΑΤΩΝ ΚΑΙ ΚΟΡΝΙΖΩΜΑΤΑ ΚΑΘΩΣ ΚΑΙ ΔΙΣΚΟΥΣ ΣΥΝΔΕΣΗ ΜΕ ΥΠΟΣΤΡΩΜΑ

8. ΠΡΟΣΤΑΤΕΥΤΙΚΑ ΔΙΑΧΩΡΙΣΤΙΚΑ ΣΤΡΩΜΑΤΑ
α.ΜΗ ΥΦΑΝΤΑ ΠΟΛΥΕΣΤΕΡΙΚΑ ΥΦΑΣΜΑΤΑ 200gr/m2 ΩΣ ΔΙΑΧΩΡΙΣΤΙΚΗ ΠΡΟΣΤΑΤΕΥΤΙΚΗ ΣΤΡΩΣΗ ΑΝΩ ΥΓΡΟΜΟΝΩΣΗΣ
β.ΜΗ ΥΦΑΝΤΑ ΠΟΛΥΕΣΤΕΡΙΚΑ ΥΦΑΣΜΑΤΑ ΩΣ ΑΝΩ, ΠΑΝΤΟΤΕ ΑΝΩ ΚΑΙ ΚΑΤΩ ΑΠΟ ΠΛΑΣΤΙΚΗ ΜΕΜΒΡΑΝΗ ΕΦ ΟΣΟΝ ΕΙΝΑΙ ΑΝΕΛΑΣΤΙΚΟ ΥΛΙΚΟ πχ. ΣΚΥΡΟΔΕΜ. Η ΑΦΡΟ ΜΠΕΤΟΝ ΚΛΙΣΕΩΝ
γ.ΑΠΟΣΤΡΑΓΓΙΣΤΙΚΗ ΠΡΟΣΤΑΤΕΥΤΙΚΗ ΣΤΡΩΣΗ ΑΠΟ ΣΚΛΗΡΟ ΠΟΛΥΑΙΘΥΛΕΝΙΟ ΜΟΡΦΗΣ ΕΠΙΚΟΙΝΩΝΟΥΣΗΣ ΚΥΨΕΛΗΣ 12–15mm ΜΕ ΜΗ ΥΦΑΝΤΟ ΠΟΛΥΕΣΤΕΡΙΚΟ ΥΦΑΣΜΑ ΣΤΗΝ ΚΑΤΩ ΠΛΕΥΡΑ

9. ΓΙΑ ΤΗΝ ΓΕΩΜΕΤΡΙΑ ΚΑΙ ΘΕΣΗ ΤΩΝ ΣΤΟΙΧΕΙΩΝ ΤΩΝ ΑΡΧ.ΛΕΠΤΟΜΕΡΕΙΩΝ ΒΛΕΠΕ ΑΡΧΙΤΕΚΤΟΝΙΚΑ ΣΧΕΔΙΑ

10. ΑΦΡΟΜΠΕΤΟΝ ΡΥΣΕΩΝ 600kg/m3

11. ΧΑΛΙΚΙ ΠΛΥΜΕΝΟ DIN 4226
α. 8/16 ΚΑΤΩ ΑΠΟ ΤΑΡΑΤΣΟΠΛΑΚΕΣ
β. 16/32 ΕΚΤΕΘΕΙΜΕΝΟ
γ. 32/64 ΣΕ ΣΤΡΑΓΓΙΣΤΗΡΙΑ

ΕΡΓΟΔΟΤΗΣ :

ΔΗΜΟΚΡΙΤΕΙΟ ΠΑΝΕΠΙΣΤΗΜΙΟ ΘΡΑΚΗΣ

ΕΡΓΟ :

ΚΤΙΡΙΑΚΕΣ ΕΓΚΑΤΑΣΤΑΣΕΙΣ ΤΜΗΜΑΤΩΝ ΕΘΝΟΛΟΓΙΑΣ – ΙΣΤΟΡΙΑΣ ΚΑΙ ΦΙΛΟΛΟΓΙΑΣ

ΜΕΛΕΤΗΤΕΣ :

ΓΡΑΦΕΙΟ ΔΟΞΙΑΔΗ
ΣΥΜΒΟΥΛΟΙ ΓΙΑ ΑΝΑΠΤΥΞΗ ΚΑΙ ΟΙΚΙΣΤΙΚΗ Α.Ε.
Λ. Μεσογείων 487, Αγ. Παρασκευή, 153 43, ΑΘΗΝΑ / Τηλ. (01) 6068700 FAX (01) 6068797
e-mail: doxiadis@doxiadis.com

LDK ΛΔΚ – ΣΥΜΒΟΥΛΟΙ ΤΕΧΝΙΚΩΝ ΚΑΙ ΑΝΑΠΤΥΞΙΑΚΩΝ ΕΡΓΩΝ
ΛΔΚ
ΠΑΡΟΔΟΣ ΘΗΒΑΙΔΟΣ 21, 14510, ΚΗΦΙΣΙΑ/ Τηλ. (01) 8196700 FAX (01) 8196709
e-mail: main@ldk.gr

ΕΠΙΚΑΙΡΟΠΟΙΗΣΗ ΜΕΛΕΤΗΣ:

Χ. ΜΑΡΑΒΕΑΣ & ΣΥΝΕΡΓΑΤΕΣ Ι.Κ.Ε.
ΣΥΜΒΟΥΛΟΙ ΜΗΧΑΝΙΚΟΙ & ΑΡΧΙΤΕΚΤΟΝΕΣ
ΜΕΤΣΟΒΟΥ 11, ΑΘΗΝΑ 106 82
ΤΗΛ.: 210 823 402, 210 88 42 905, FAX: 210 88 22 685
www.maraveas.gr, e-mail: info@maraveas.gr

ΤΕΧΝΙΚΗ ΕΤΑΙΡΕΙΑ ΗΛΕΚΤΡΟΛΟΓΩΝ ΜΗΧ/ΚΩΝ
Δ.Τ. ΤΕΗΜ Ε.Π.Ε.
ΣΤΟΥΡΝΑΡΑ 51, ΑΘΗΝΑ 10432 – 2105232493

ΣΤΑΔΙΟ ΜΕΛΕΤΗΣ : ΚΑΤΑΣΚΕΥΑΣΤΙΚΕΣ ΛΕΠΤΟΜΕΡΕΙΕΣ

ΤΙΤΛΟΣ :

ΓΕΝΙΚΗ ΛΕΠΤΟΜΕΡΕΙΑ

ΘΕΜΕΛΙΟ ΠΥΡΓΩΝ ΨΥΞΕΩΣ ΣΕ ΔΩΜΑ ΧΩΡΩΝ ΜΕΙΩΜΕΝΗΣ ΗΧΟΠΡΟΣΤΑΣΙΑΣ (ΠΕΡΙΣΤΑΣΙΑΚΗ ,ΠΕΡΙΟΔΙΚΗ ΧΡΗΣΗ)

κωδικός αρχείου	Ε Λ Λ 3 4 6 5		μέγεθος	Α3	ΚΛΙΜΑΚΑ	1 : 5	
ΜΕΛΕΤΗ :	ονομ/νία	ημερομηνία 19.05.17	υπογραφή		ΑΡΙΘΜΟΣ ΣΧΕΔΙΟΥ		
ΣΧΕΔΙΑΣΗ :	ονομ/νία	ημερομηνία 19.05.17	υπογραφή		κατηγορία	αριθμός σχεδίου	ανάθεωρση
ΕΛΕΓΧΟΣ :	ονομ/νία	ημερομηνία 19.05.17	υπογραφή		R 0	0 0 5 2	0 0

ΕΓΚΡΙΣΗ

Υπογραφη

ΣΦΡΑΓΙΔΑ ΜΕΛΕΤΗΤΗ ΕΠΙΚΑΙΡΟΠΟΙΗΣΗΣ ΜΕΛΕΤΗΣ

COPYRIGHT OF DOXIADIS ASSOCIATES S.A.

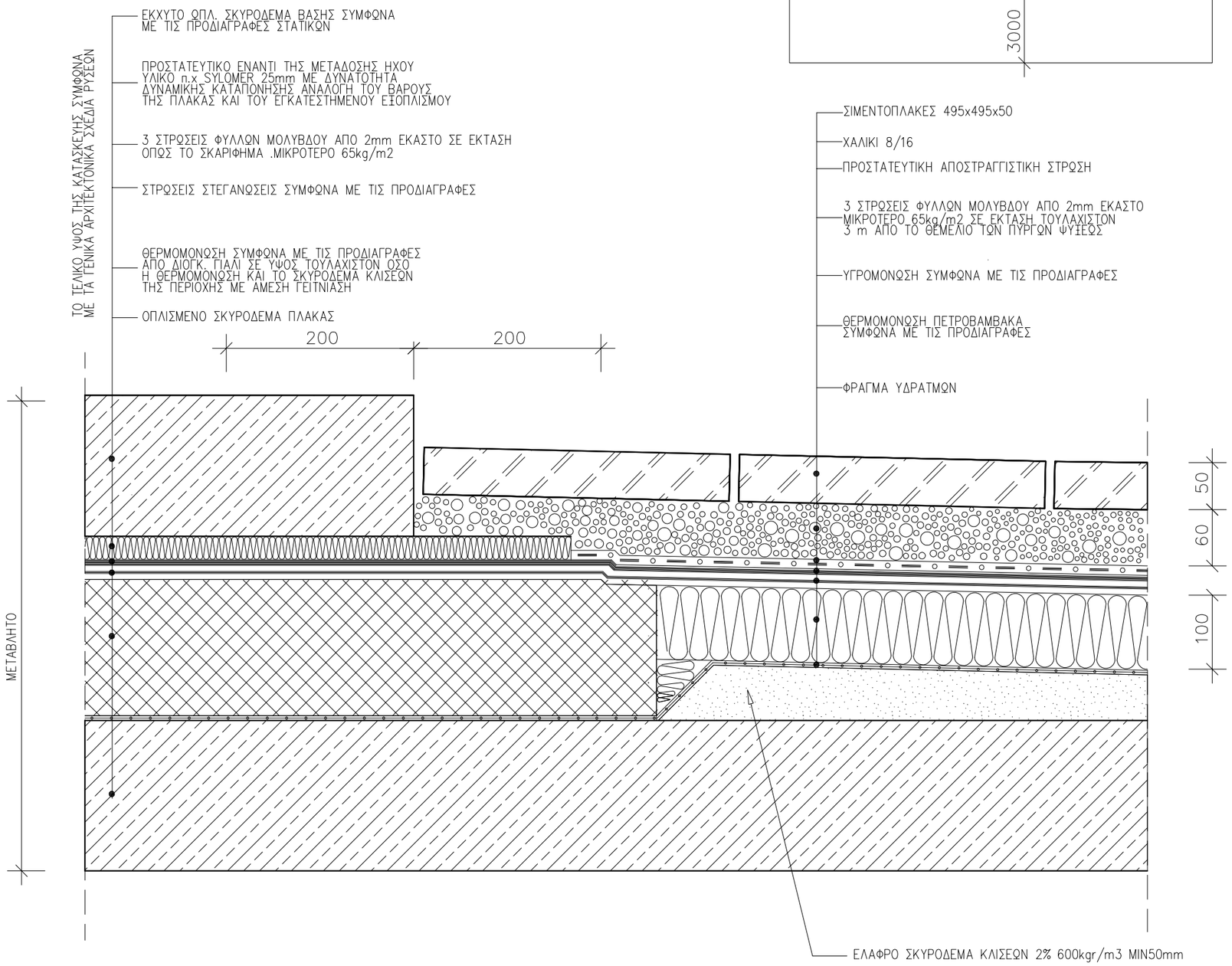

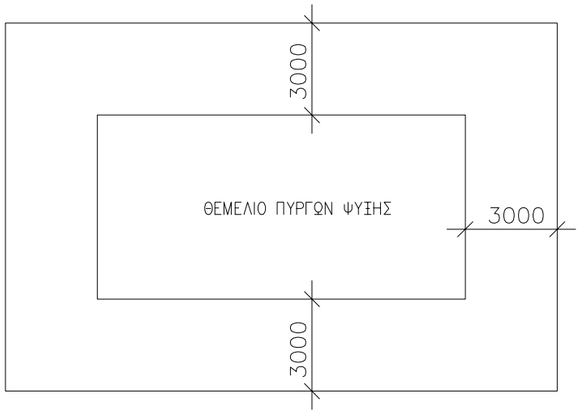

ΣΙΜΕΝΤΟΠΛΑΚΕΣ 495x495x50

ΧΑΛΙΚΙ 8/16

ΠΡΟΣΤΑΤΕΥΤΙΚΗ ΑΠΟΣΤΡΑΓΓΙΣΤΙΚΗ ΣΤΡΩΣΗ

3 ΣΤΡΩΣΕΙΣ ΦΥΛΛΩΝ ΜΟΛΥΒΔΟΥ ΑΠΟ 2mm ΕΚΑΣΤΟ ΜΙΚΡΟΤΕΡΟ 65kg/m2 ΣΕ ΕΚΤΑΣΗ ΤΟΥΛΑΧΙΣΤΟΝ 3 m ΑΠΟ ΤΟ ΘΕΜΕΛΙΟ ΤΩΝ ΠΥΡΓΩΝ ΨΥΞΕΩΣ

ΥΓΡΟΜΟΝΩΣΗ ΣΥΜΦΩΝΑ ΜΕ ΤΙΣ ΠΡΟΔΙΑΓΡΑΦΕΣ

ΘΕΡΜΟΜΟΝΩΣΗ ΠΕΤΡΟΒΑΜΒΑΚΑ ΣΥΜΦΩΝΑ ΜΕ ΤΙΣ ΠΡΟΔΙΑΓΡΑΦΕΣ

ΣΗΜΕΙΩΣΗ :

1. ΟΛΕΣ ΟΙ ΔΙΑΣΤΑΣΕΙΣ ΕΙΝΑΙ ΣΕ χλστ.

2. ΤΑ ΜΕΤΑΛΛΙΚΑ ΣΤΟΙΧΕΙΑ ΓΑΛΒΑΝΙΣΜΕΝΑ ΕΝ ΘΕΡΜΩ.

3. ΕΞΑΡΤΗΜΑΤΑ ΣΤΗΡΙΞΗΣ ΚΟΧΛΙΕΣ–ΒΥΣΜΑΤΑ ΕΙΝΑΙ ΟΛΑ ΑΝΟΞΕΙΔΩΤΑ ΠΟΙΟΤΗΤΑΣ Α4 ΜΕ ΔΙΑΧΩΡΙΣΤΙΚΟ ΥΛΙΚΟ ΣΕ ΣΗΜΕΙΑ ΕΠΑΦΗΣ ΜΕ ΑΛΛΟ ΜΕΤΑΛΛΟ

4. ΠΑΧΗ ΥΛΙΚΩΝ ΘΕΡΜΟΜΟΝΩΣΗΣ ΔΩΜΑΤΩΝ ΣΥΜΦΩΝΑ ΜΕ ΤΗΝ ΜΕΛΕΤΗ ΘΕΡΜΟΜΟΝΩΤΙΚΗΣ ΕΠΑΡΚΕΙΑΣ ΚΑΙ ΤΟΝ ΚΕΝΑΚ

5 . ΥΛΙΚΑ ΘΕΡΜΟΜΟΝΩΣΗΣ ΔΩΜΑΤΩΝ
α.ΣΚΛΗΡΕΣ ΠΛΑΚΕΣ ΠΕΤΡΟΒΑΜΒΑΚΑ 150–200kg/m3 ΠΑΧΟΥΣ100mm ΚΛΑΣΕΩΣ Α1 ΚΑΤΑ DIN 4102 ΕΝΔΕΙΚΤΙΚΟΥ ΤΥΠΟΥ ROCKWOOL DACHROCK
β. ΣΚΛΗΡΕΣ ΠΛΑΚΕΣ ΔΙΟΓΚΩΜΕΝΟΥ ΓΙΑΛΙΟΥ ΠΛΗΡΩΣ ΕΜΒΑΠΤΙΣΜΕΝΕΣ ΣΕ ΘΕΡΜΗ ΑΣΦΑΛΤΟ DIN 18174 ΚΛΑΣΕΩΣ Α1 ΚΑΤΑ DIN 4102 ΠΟΙΟΤΗΤΟΣ–W ΓΙΑ ΠΕΡΙΟΧΕΣ ΥΔΡΟΡΡΟΩΝ ΣΤΡΑΓΓΙΣΤΙΚΩΝ ΚΑΝΑΛΙΩΝ ΟΜΒΡΙΩΝ 40mm min –WDS Η WDH ΓΙΑ ΠΕΡΙΟΧΕΣ ΤΟΠΟΘΕΤ. ΦΕΡΟΥΣΑΣ ΠΛΑΚΑΣ ΦΟΡΤΙΩΝ ΓΙΑ Η/Μ ΕΓΚΑΤΑΣΤΑΣΕΙΣ. 120mm min

6. ΑΣΦΑΛΤΙΚΑ ΥΛΙΚΑ ΥΓΡΟΜΟΝΩΣΗΣ ΔΩΜΑΤΩΝ
α.ΑΣΦΑΛΤΙΚΗ ΠΡΟΕΠΑΛΕΙΨΗ 3–4 ΣΤΡΩΣΕΙΣ
β.ΦΡΑΓΜΑ ΥΔΡΑΤΜΩΝ ΑΣΦΑΛΤΟΠΑΝΟ 5 mm ΑΠΟ ΠΟΛΥΜΕΡΙΣΜΕΝΗ ΑΣΦΑΛΤΟ ΚΑΙ ΥΑΛΟΥΦΑΣΜΑ ΚΑΤΑ DIN52133 PYE G200 S5
γ.ΚΥΡΙΑ ΥΓΡΟΜΟΝΩΣΗ ΣΕ ΕΠΙΠΕΔΕΣ ΕΠΙΦΑΝΕΙΕΣ ΑΣΦΑΛΤΟΠΙΛΛΗΜΑ 10 mm ΑΠΟ ΠΟΛΥΜΕΡΙΣΜΕΝΗ ΑΣΦΑΛΤΟ ΚΑΙ ΥΑΛΟΠΙΛΛΗΜΑ DIN 52132 PYE G200DD
δ.ΤΕΛΙΚΗ ΕΠΙΣΤΡΩΣΗ ΚΑΙ ΕΠΕΞΕΡΓΑΣΙΑ ΕΝΩΣΕΩΝ ΜΕ ΚΑΤΑΚΟΡΥΦΕΣ ΕΠΙΦΑΝΕΙΕΣ ΑΣΦΑΛΤΟΠ. ΑΠΟ ΠΟΛΥΜΕΡΙΣΜΕΝΗ ΑΣΦΑΛΤΟ ΚΑΙ ΥΑΛΟΥΦΑΣΜΑ DIN 52133 PYE G200 S5

7. ΠΛΑΣΤΙΚΑ ΥΛΙΚΑ ΥΓΡΟΜΟΝΩΣΗΣ ΔΩΜΑΤΩΝ
α.ΜΕΜΒΡΑΝΗ ΑΠΟ ΠΟΛΙΒΙΝΥΛΟΧΛΩΡΙΔΙΟ ΣΥΜΒΑΤΗ ΜΕ ΑΣΦΑΛΤΙΚΑ ΥΛΙΚΑ DIN 16937 PVC–P 1.5 mm ΜΕ ΣΤΗΡΙΕΙΣ ΥΠΟΛΟΓΙΣΜΕΝΕΣ ΚΑΤΑ DIN 1055 ΜΕΡΟΣ4
β.ΜΕΜΒΡΑΝΗ PVC–P DIN 16937 ΑΝΘΕΚΤΙΚΗ ΣΕ ΑΚΤΙΝΟΒΟΛΙΑ UV ΛΕΥΚΗ RAL 9010
γ.ΕΛΑΣΜΑΤΑ ΑΠΟ ΓΑΛΒΑΝΙΣΜΕΝΗ ΚΑΙ ΒΑΜΜΕΝΗ ΜΕ ΠΟΛΥΕΣΤΕΡΙΚΗ ΒΑΦΗ ΦΟΥΡΝΟΥ ΠΑΧΟΥΣ 0,8m. ΣΤΗΝ ΕΜΦΑΝΗ ΠΛΕΥΡΑ ΛΑΜΑΡΙΝΑ 0.6mm ΕΠΕΝΔΕΔΥΜΕΝΗ ΜΕ PVC–P DIN 16937 ΓΙΑ ΟΛΕΣ ΤΙΣ ΓΩΝΙΕΣ, ΑΠΟΛΗΞΕΙΣ ΔΩΜΑΤΩΝ ΚΑΙ ΚΟΡΝΙΖΟΜΑΤΑ ΚΑΘΩΣ ΚΑΙ ΔΙΣΚΟΥΣ ΣΥΝΔΕΣΗ ΜΕ ΥΠΟΣΤΡΩΜΑ

8. ΠΡΟΣΤΑΤΕΥΤΙΚΑ ΔΙΑΧΩΡΙΣΤΙΚΑ ΣΤΡΩΜΑΤΑ
α.ΜΗ ΥΦΑΝΤΑ ΠΟΛΥΕΣΤΕΡΙΚΑ ΥΦΑΣΜΑΤΑ 200gr/m2 ΩΣ ΔΙΑΧΩΡΙΣΤΙΚΗ ΠΡΟΣΤΑΤΕΥΤΙΚΗ ΣΤΡΩΣΗ ΑΝΩ ΥΓΡΟΜΟΝΩΣΗΣ
β.ΜΗ ΥΦΑΝΤΑ ΠΟΛΥΕΣΤΕΡΙΚΑ ΥΦΑΣΜΑΤΑ ΩΣ ΑΝΩ, ΠΑΝΤΟΤΕ ΑΝΩ ΚΑΙ ΚΑΤΩ ΑΠΟ ΠΛΑΣΤΙΚΗ ΜΕΜΒΡΑΝΗ ΕΦ ΟΣΟΝ ΕΙΝΑΙ ΑΝΕΛΑΣΤΙΚΟ ΥΛΙΚΟ πχ. ΣΚΥΡΟΔΕΜ. Η ΑΦΡΟ ΜΠΕΤΟΝ ΚΛΙΣΕΩΝ
γ.ΑΠΟΣΤΡΑΓΓΙΣΤΙΚΗ ΠΡΟΣΤΑΤΕΥΤΙΚΗ ΣΤΡΩΣΗ ΑΠΟ ΣΚΛΗΡΟ ΠΟΛΥΑΙΘΥΛΕΝΙΟ ΜΟΡΦΗΣ ΕΠΙΚΟΙΝΩΝΟΥΣΗΣ ΚΥΨΕΛΗΣ 12–15mm ΜΕ ΜΗ ΥΦΑΝΤΟ ΠΟΛΥΕΣΤΕΡΙΚΟ ΥΦΑΣΜΑ ΣΤΗΝ ΚΑΤΩ ΠΛΕΥΡΑ

9. ΓΙΑ ΤΗΝ ΓΕΩΜΕΤΡΙΑ ΚΑΙ ΘΕΣΗ ΤΩΝ ΣΤΟΙΧΕΙΩΝ ΤΩΝ ΑΡΧ.ΛΕΠΤΟΜΕΡΕΙΩΝ ΒΛΕΠΕ ΑΡΧΙΤΕΚΤΟΝΙΚΑ ΣΧΕΔΙΑ

10. ΑΦΡΟΜΠΕΤΟΝ ΡΥΣΕΩΝ 600kg/m3

11. ΧΑΛΙΚΙ ΠΛΥΜΕΝΟ DIN 4226
α. 8/16 ΚΑΤΩ ΑΠΟ ΤΑΡΑΤΣΟΠΛΑΚΕΣ
β. 16/32 ΕΚΤΕΘΕΙΜΕΝΟ
γ. 32/64 ΣΕ ΣΤΡΑΓΓΙΣΤΗΡΙΑ

ΕΡΓΟΔΟΤΗΣ :

ΔΗΜΟΚΡΙΤΕΙΟ ΠΑΝΕΠΙΣΤΗΜΙΟ ΘΡΑΚΗΣ

ΕΡΓΟ :

ΚΤΙΡΙΑΚΕΣ ΕΓΚΑΤΑΣΤΑΣΕΙΣ ΤΜΗΜΑΤΩΝ ΕΘΝΟΛΟΓΙΑΣ – ΙΣΤΟΡΙΑΣ ΚΑΙ ΦΙΛΟΛΟΓΙΑΣ

ΜΕΛΕΤΗΤΕΣ :

ΓΡΑΦΕΙΟ ΔΟΞΙΑΔΗ
ΣΥΜΒΟΥΛΟΙ ΓΙΑ ΑΝΑΠΤΥΞΗ ΚΑΙ ΟΙΚΙΣΤΙΚΗ Α.Ε.
Λ. Μεσογείων 487, Αγ. Παρασκευή 153 43, ΑΘΗΝΑ / Τηλ. (01) 6068700 FAX (01) 6068797
e-mail: doxiadis@doxiadis.com

LDK ΛΔΚ – ΣΥΜΒΟΥΛΟΙ ΤΕΧΝΙΚΩΝ ΚΑΙ ΑΝΑΠΤΥΞΙΑΚΩΝ ΕΡΓΩΝ
ΛΔΚ
ΠΑΡΟΔΟΣ ΘΗΒΑΙΔΟΣ 21, 14510, ΚΗΦΙΣΙΑ/ Τηλ. (01) 8196700 FAX (01) 8196709
e-mail: main@ldk.gr

ΕΠΙΚΑΙΡΟΠΟΙΗΣΗ ΜΕΛΕΤΗΣ:

Χ. ΜΑΡΑΒΕΑΣ & ΣΥΝΕΡΓΑΤΕΣ Ι.Κ.Ε.
ΣΥΜΒΟΥΛΟΙ ΜΗΧΑΝΙΚΟΙ & ΑΡΧΙΤΕΚΤΟΝΕΣ
ΜΕΤΣΟΒΟΥ 11, ΑΘΗΝΑ 106 82
ΤΗΛ.: 210 82 23 402, 210 88 42 905, FAX: 210 88 22 685
www.maraveas.gr, e-mail: info@maraveas.gr

ΤΕΧΝΙΚΗ ΕΤΑΙΡΕΙΑ ΗΛΕΚΤΡΟΛΟΓΩΝ ΜΗΧ/ΚΩΝ
Δ.Τ. ΤΕΗΜ Ε.Π.Ε.
ΣΤΟΥΡΝΑΡΑ 51, ΑΘΗΝΑ 10432 – 2105232493

ΣΤΑΔΙΟ ΜΕΛΕΤΗΣ : ΚΑΤΑΣΚΕΥΑΣΤΙΚΕΣ ΛΕΠΤΟΜΕΡΕΙΕΣ

ΤΙΤΛΟΣ :

ΓΕΝΙΚΗ ΛΕΠΤΟΜΕΡΕΙΑ

ΘΕΜΕΛΙΟ ΠΥΡΓΩΝ ΨΥΞΕΩΣ ΣΕ ΔΩΜΑ ΧΩΡΩΝ ΗΥΞΗΜΕΝΗΣ ΗΧΟΠΡΟΣΤΑΣΙΑΣ (ΑΙΘΟΥΣΕΣ ΔΙΔΑΣΚΑΛΙΑΣ, ΣΕΜΙΝΑΡΙΩΝ)

κωδικός αρχείου	ΕΛΛ3465		μέγεθος	Α3	ΚΛΙΜΑΚΑ	1 : 5	
ΜΕΛΕΤΗ :	ονομα	ημερομηνια 19.05.17	υπογραφη		ΑΡΙΘΜΟΣ ΣΧΕΔΙΟΥ		
ΣΧΕΔΙΑΣΗ :	ονομα	ημερομηνια 19.05.17	υπογραφη		κατηγορία	αριθμός σχεδίου	αναθεωρηση
ΕΛΕΓΧΟΣ :	ονομα	ημερομηνια 19.05.17	υπογραφη		R0	0053	00

ΕΓΚΡΙΣΗ

Υπογραφη

ΣΦΡΑΓΙΔΑ ΜΕΛΕΤΗΤΗ ΕΠΙΚΑΙΡΟΠΟΙΗΣΗΣ ΜΕΛΕΤΗΣ

COPYRIGHT OF DOXIADIS ASSOCIATES S.A.

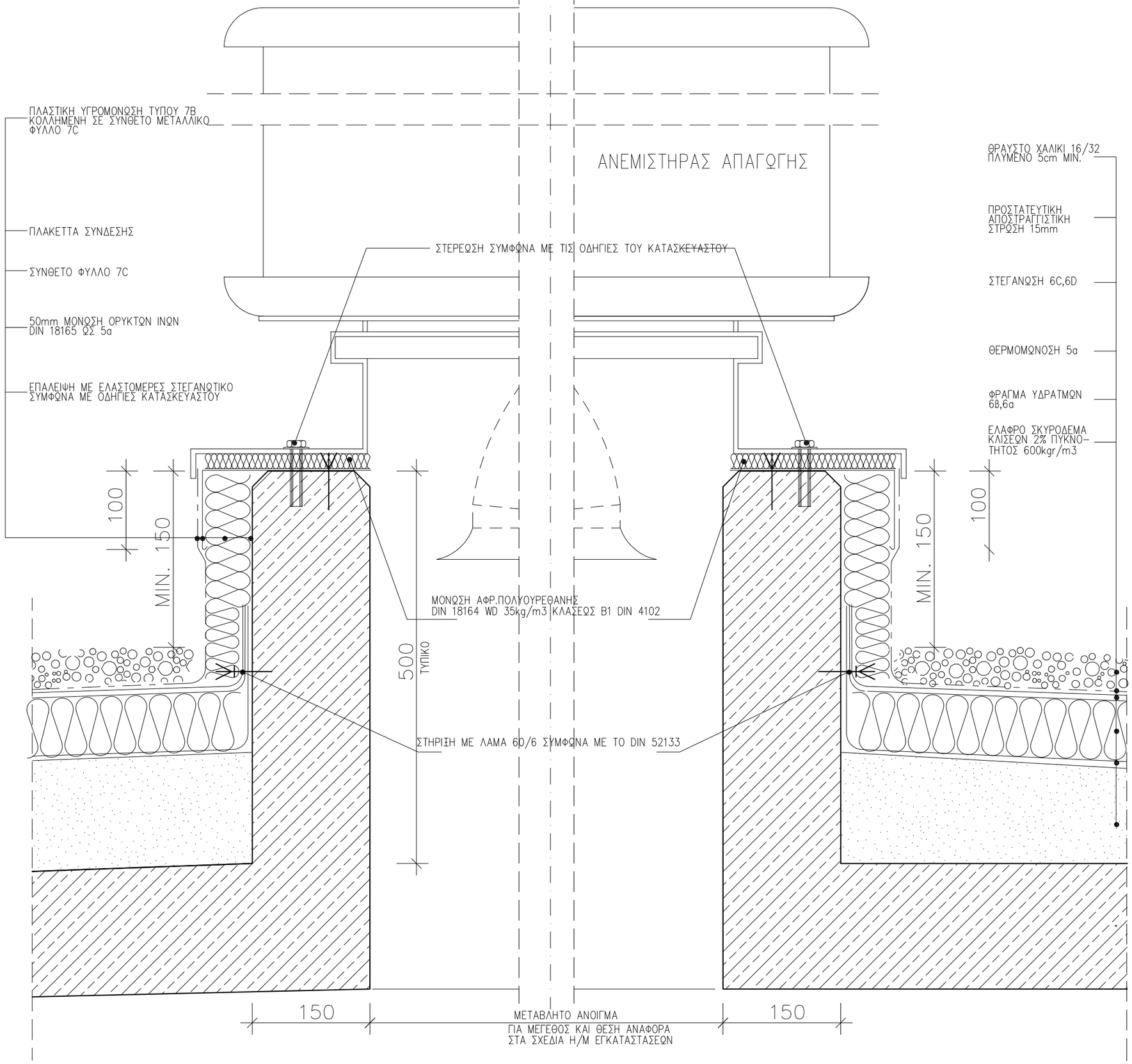

ΣΗΜΕΙΩΣΗ :

1. ΟΛΕΣ ΟΙ ΔΙΑΣΤΑΣΕΙΣ ΕΙΝΑΙ ΣΕ χλστ.

2. ΤΑ ΜΕΤΑΛΛΙΚΑ ΣΤΟΙΧΕΙΑ ΓΑΛΒΑΝΙΣΜΕΝΑ ΕΝ ΘΕΡΜΩ.

3. ΕΞΑΡΤΗΜΑΤΑ ΣΤΗΡΙΞΗΣ ΚΟΧΛΙΕΣ–ΒΥΣΜΑΤΑ ΕΙΝΑΙ ΟΛΑ ΑΝΟΞΕΙΔΩΤΑ ΠΟΙΟΤΗΤΑΣ Α4 ΜΕ ΔΙΑΧΩΡΙΣΤΙΚΟ ΥΛΙΚΟ ΣΕ ΣΗΜΕΙΑ ΕΠΑΦΗΣ ΜΕ ΑΛΛΟ ΜΕΤΑΛΛΟ

4. ΠΑΧΗ ΥΛΙΚΩΝ ΘΕΡΜΟΜΟΝΩΣΗΣ ΔΩΜΑΤΩΝ ΣΥΜΦΩΝΑ ΜΕ ΤΗΝ ΜΕΛΕΤΗ ΘΕΡΜΟΜΟΝΩΤΙΚΗΣ ΕΠΑΡΚΕΙΑΣ ΚΑΙ ΤΟΝ ΚΕΝΑΚ

5 . ΥΛΙΚΑ ΘΕΡΜΟΜΟΝΩΣΗΣ ΔΩΜΑΤΩΝ
α.ΣΚΛΗΡΕΣ ΠΛΑΚΕΣ ΠΕΤΡΟΒΑΜΒΑΚΑ 150–200kg/m3 ΠΑΧΟΥΣ100mm ΚΛΑΣΕΩΣ Α1 ΚΑΤΑ DIN 4102 ΕΝΔΕΙΚΤΙΚΟΥ ΤΥΠΟΥ ROCKWOOL DACHROCK
β. ΣΚΛΗΡΕΣ ΠΛΑΚΕΣ ΔΙΟΓΚΩΜΕΝΟΥ ΓΙΑΛΙΟΥ ΠΛΗΡΩΣ ΕΜΒΑΠΤΙΣΜΕΝΕΣ ΣΕ ΘΕΡΜΗ ΑΣΦΑΛΤΟ DIN 18174 ΚΛΑΣΕΩΣ Α1 ΚΑΤΑ DIN 4102 ΠΟΙΟΤΗΤΟΣ–W ΓΙΑ ΠΕΡΙΟΧΕΣ ΥΔΡΟΡΡΟΩΝ ΣΤΡΑΓΓΙΣΤΙΚΩΝ ΚΑΝΑΛΙΩΝ ΟΜΒΡΙΩΝ 40mm min –WDS Η WDH ΓΙΑ ΠΕΡΙΟΧΕΣ ΤΟΠΟΘΕΤ. ΦΕΡΟΥΣΑΣ ΠΛΑΚΑΣ ΦΟΡΤΙΩΝ ΓΙΑ Η/Μ ΕΓΚΑΤΑΣΤΑΣΕΙΣ. 120mm min

6. ΑΣΦΑΛΤΙΚΑ ΥΛΙΚΑ ΥΓΡΟΜΟΝΩΣΗΣ ΔΩΜΑΤΩΝ
α.ΑΣΦΑΛΤΙΚΗ ΠΡΟΕΠΑΛΕΙΨΗ 3–4 ΣΤΡΩΣΕΙΣ
β.ΦΡΑΓΜΑ ΥΔΡΑΤΜΩΝ ΑΣΦΑΛΤΟΠΑΝΟ 5 mm ΑΠΟ ΠΟΛΥΜΕΡΙΣΜΕΝΗ ΑΣΦΑΛΤΟ ΚΑΙ ΥΑΛΟΥΦΑΣΜΑ ΚΑΤΑ DIN52133 PYE G200 S5
γ.ΚΥΡΙΑ ΥΓΡΟΜΟΝΩΣΗ ΣΕ ΕΠΙΠΕΔΕΣ ΕΠΙΦΑΝΕΙΕΣ ΑΣΦΑΛΤΟΠΙΛΛΗΜΑ 10 mm ΑΠΟ ΠΟΛΥΜΕΡΙΣΜΕΝΗ ΑΣΦΑΛΤΟ ΚΑΙ ΥΑΛΟΠΙΛΛΗΜΑ DIN 52132 PYE G200DD
δ.ΤΕΛΙΚΗ ΕΠΙΣΤΡΩΣΗ ΚΑΙ ΕΠΕΞΕΡΓΑΣΙΑ ΕΝΩΣΕΩΝ ΜΕ ΚΑΤΑΚΟΡΥΦΕΣ ΕΠΙΦΑΝΕΙΕΣ ΑΣΦΑΛΤΟΠ. ΑΠΟ ΠΟΛΥΜΕΡΙΣΜΕΝΗ ΑΣΦΑΛΤΟ ΚΑΙ ΥΑΛΟΥΦΑΣΜΑ DIN 52133 PYE G200 S5

7. ΠΛΑΣΤΙΚΑ ΥΛΙΚΑ ΥΓΡΟΜΟΝΩΣΗΣ ΔΩΜΑΤΩΝ
α.ΜΕΜΒΡΑΝΗ ΑΠΟ ΠΟΛΙΒΙΝΥΛΟΧΛΩΡΙΔΙΟ ΣΥΜΒΑΤΗ ΜΕ ΑΣΦΑΛΤΙΚΑ ΥΛΙΚΑ DIN 16937 PVC–P 1.5 mm ΜΕ ΣΤΗΡΙΞΕΙΣ ΥΠΟΛΟΓΙΣΜΕΝΕΣ ΚΑΤΑ DIN 1055 ΜΕΡΟΣ4
β.ΜΕΜΒΡΑΝΗ PVC–P DIN 16937 ΑΝΘΕΚΤΙΚΗ ΣΕ ΑΚΤΙΝΟΒΟΛΙΑ UV ΛΕΥΚΗ RAL 9010
γ.ΕΛΑΣΜΑΤΑ ΑΠΟ ΓΑΛΒΑΝΙΣΜΕΝΗ ΚΑΙ ΒΑΜΜΕΝΗ ΜΕ ΠΟΛΥΕΣΤΕΡΙΚΗ ΒΑΦΗ ΦΟΥΡΝΟΥ ΠΑΧΟΥΣ 0,8m. ΣΤΗΝ ΕΜΦΑΝΗ ΠΛΕΥΡΑ ΛΑΜΑΡΙΝΑ 0.6mm ΕΠΕΝΔΕΔΥΜΕΝΗ ΜΕ PVC–P DIN 16937 ΓΙΑ ΟΛΕΣ ΤΙΣ ΓΩΝΙΕΣ, ΑΠΟΛΗΞΕΙΣ ΔΩΜΑΤΩΝ ΚΑΙ ΚΟΡΝΙΖΟΜΑΤΑ ΚΑΘΩΣ ΚΑΙ ΔΙΣΚΟΥΣ ΣΥΝΔΕΣΗ ΜΕ ΥΠΟΣΤΡΩΜΑ

8. ΠΡΟΣΤΑΤΕΥΤΙΚΑ ΔΙΑΧΩΡΙΣΤΙΚΑ ΣΤΡΩΜΑΤΑ
α.ΜΗ ΥΦΑΝΤΑ ΠΟΛΥΕΣΤΕΡΙΚΑ ΥΦΑΣΜΑΤΑ 200gr/m2 ΩΣ ΔΙΑΧΩΡΙΣΤΙΚΗ ΠΡΟΣΤΑΤΕΥΤΙΚΗ ΣΤΡΩΣΗ ΑΝΩ ΥΓΡΟΜΟΝΩΣΗΣ
β.ΜΗ ΥΦΑΝΤΑ ΠΟΛΥΕΣΤΕΡΙΚΑ ΥΦΑΣΜΑΤΑ ΩΣ ΑΝΩ, ΠΑΝΤΟΤΕ ΑΝΩ ΚΑΙ ΚΑΤΩ ΑΠΟ ΠΛΑΣΤΙΚΗ ΜΕΜΒΡΑΝΗ ΕΦ ΟΣΟΝ ΕΙΝΑΙ ΑΝΕΛΑΣΤΙΚΟ ΥΛΙΚΟ πχ. ΣΚΥΡΟΔΕΜ. Η ΑΦΡΟ ΜΠΕΤΟΝ ΚΛΙΣΕΩΝ
γ.ΑΠΟΣΤΡΑΓΓΙΣΤΙΚΗ ΠΡΟΣΤΑΤΕΥΤΙΚΗ ΣΤΡΩΣΗ ΑΠΟ ΣΚΛΗΡΟ ΠΟΛΥΑΙΘΥΛΕΝΙΟ ΜΟΡΦΗΣ ΕΠΙΚΟΙΝΩΝΟΥΣΗΣ ΚΥΨΕΛΗΣ 12–15mm ΜΕ ΜΗ ΥΦΑΝΤΟ ΠΟΛΥΕΣΤΕΡΙΚΟ ΥΦΑΣΜΑ ΣΤΗΝ ΚΑΤΩ ΠΛΕΥΡΑ

9. ΓΙΑ ΤΗΝ ΓΕΩΜΕΤΡΙΑ ΚΑΙ ΘΕΣΗ ΤΩΝ ΣΤΟΙΧΕΙΩΝ ΤΩΝ ΑΡΧ.ΛΕΠΤΟΜΕΡΕΙΩΝ ΒΛΕΠΕ ΑΡΧΙΤΕΚΤΟΝΙΚΑ ΣΧΕΔΙΑ

10. ΑΦΡΟΜΠΕΤΟΝ ΡΥΣΕΩΝ 600kg/m3

11. ΧΑΛΙΚΙ ΠΛΥΜΕΝΟ DIN 4226
α. 8/16 ΚΑΤΩ ΑΠΟ ΤΑΡΑΤΣΟΠΛΑΚΕΣ
β. 16/32 ΕΚΤΕΘΕΙΜΕΝΟ
γ. 32/64 ΣΕ ΣΤΡΑΓΓΙΣΤΗΡΙΑ

ΕΡΓΟΔΟΤΗΣ :

ΔΗΜΟΚΡΙΤΕΙΟ ΠΑΝΕΠΙΣΤΗΜΙΟ ΘΡΑΚΗΣ

ΕΡΓΟ :

ΚΤΙΡΙΑΚΕΣ ΕΓΚΑΤΑΣΤΑΣΕΙΣ ΤΜΗΜΑΤΩΝ ΕΘΝΟΛΟΓΙΑΣ – ΙΣΤΟΡΙΑΣ ΚΑΙ ΦΙΛΟΛΟΓΙΑΣ

ΜΕΛΕΤΗΤΕΣ :

ΓΡΑΦΕΙΟ ΔΟΞΙΑΔΗ
ΣΥΜΒΟΥΛΟΙ ΓΙΑ ΑΝΑΠΤΥΞΗ ΚΑΙ ΟΙΚΙΣΤΙΚΗ Α.Ε.
Λ. Μεσογείων 487, Αγ. Παρασκευή, 153 43, ΑΘΗΝΑ / Τηλ. (01) 6068700 FAX (01) 6068797
e-mail: doxiadis@doxiadis.com

LDK ΛΔΚ – ΣΥΜΒΟΥΛΟΙ ΤΕΧΝΙΚΩΝ ΚΑΙ ΑΝΑΠΤΥΞΙΑΚΩΝ ΕΡΓΩΝ
ΛΔΚ
ΠΑΡΟΔΟΣ ΘΗΒΑΙΔΟΣ 73, 14510, ΚΗΦΙΣΙΑ/ Τηλ. (01) 8196700 FAX (01) 8196709
e-mail: mail@ldk.gr

ΕΠΙΚΑΙΡΟΠΟΙΗΣΗ ΜΕΛΕΤΗΣ:

Χ. ΜΑΡΑΒΕΑΣ & ΣΥΝΕΡΓΑΤΕΣ Ι.Κ.Ε.
ΣΥΜΒΟΥΛΟΙ ΜΗΧΑΝΙΚΟΙ & ΑΡΧΙΤΕΚΤΟΝΕΣ
ΜΕΤΣΟΒΟΥ 11, ΑΘΗΝΑ 106 82
ΤΗΛ.:210 82 23 402, 210 88 42 905, FAX: 210 88 22 685
www.maraveas.gr, e-mail:info@maraveas.gr

ΤΕΧΝΙΚΗ ΕΤΑΙΡΕΙΑ ΗΛΕΚΤΡΟΛΟΓΩΝ ΜΗΧ/ΚΩΝ
Δ.Τ. ΤΕΗΜ Ε.Π.Ε.
ΣΤΟΥΡΝΑΡΑ 51, ΑΘΗΝΑ 10432 – 2105232493

ΣΤΑΔΙΟ ΜΕΛΕΤΗΣ : ΚΑΤΑΣΚΕΥΑΣΤΙΚΕΣ ΛΕΠΤΟΜΕΡΕΙΕΣ

ΤΙΤΛΟΣ :

ΓΕΝΙΚΗ ΛΕΠΤΟΜΕΡΕΙΑ

ΣΤΗΡΙΞΗ ΑΝΕΜΙΣΤΗΡΩΝ ΑΠΑΓΩΓΗΣ ΣΕ ΔΩΜΑΤΑ ΤΟΜΗ

κωδικός αρχείου	ΕΛΛ3465		μέγεθος	A3	ΚΛΙΜΑΚΑ	1 : 5	
ΜΕΛΕΤΗ :	ανάμα	ημερομηνία 19.05.17	υπογραφή		ΑΡΙΘΜΟΣ ΣΧΕΔΙΟΥ		
ΣΧΕΔΙΑΣΗ :	ανάμα	ημερομηνία 19.05.17	υπογραφή		κατηγορία R0	αριθμός σχεδίου 0054	αναθεώρηση 00
ΕΛΕΓΧΟΣ :	ανάμα	ημερομηνία 19.05.17	υπογραφή				

ΕΓΚΡΙΣΗ

Υπογραφη

ΣΦΡΑΓΙΔΑ ΜΕΛΕΤΗΤΗ ΕΠΙΚΑΙΡΟΠΟΙΗΣΗΣ ΜΕΛΕΤΗΣ

COPYRIGHT OF DOXIADIS ASSOCIATES S.A.

ΑΥΤΟΜΑΤΟΙ ΑΠΑΓΩΓΟΙ ΚΑΠΝΟΥ ΣΤΕΡΕΩΣΗ ΣΥΜΦΩΝΑ ΜΕ ΤΙΣ ΟΔΗΓΙΕΣ ΤΟΥ ΚΑΤΑΣΚΕΥΑΣΤΟΥ

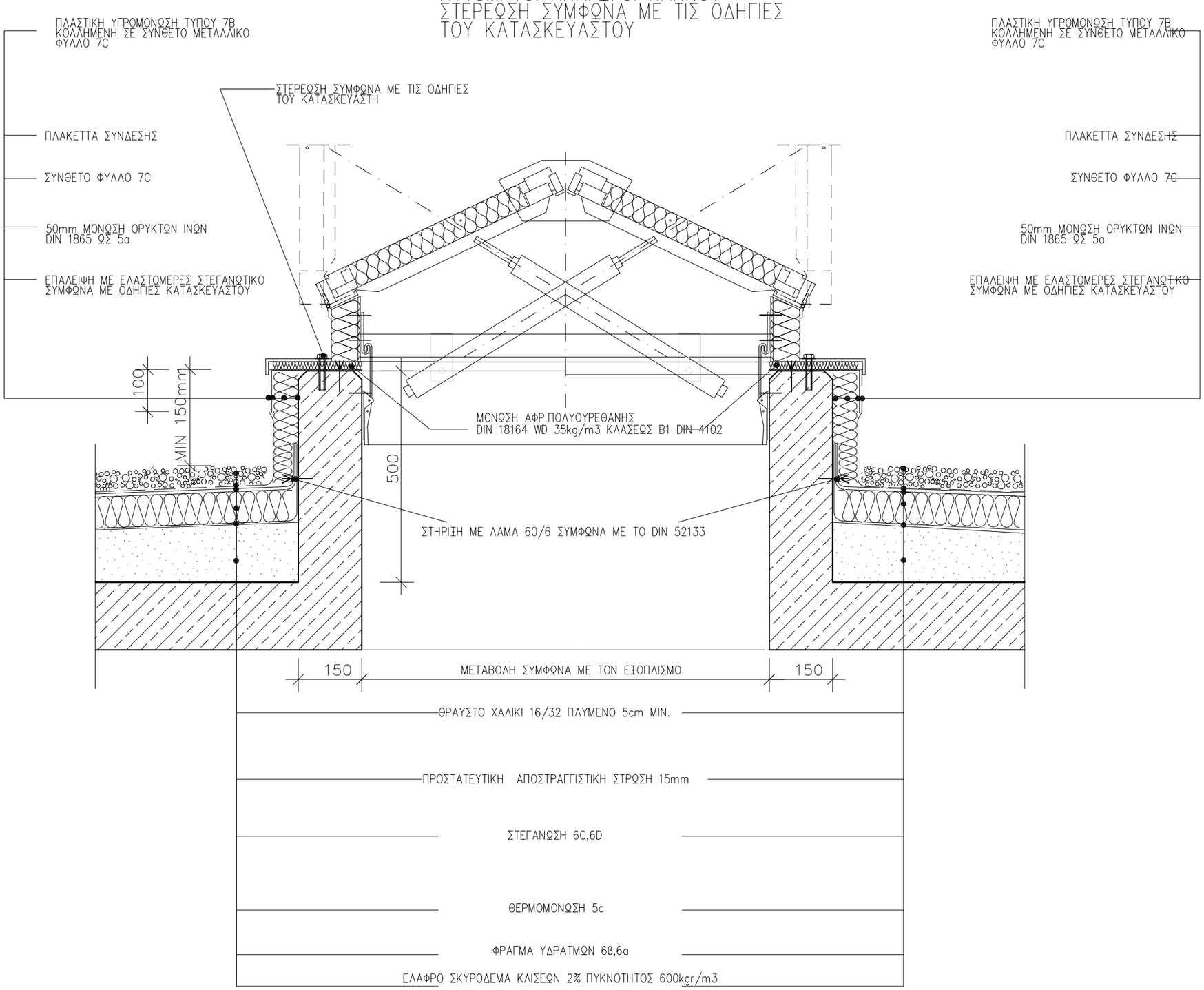

ΣΗΜΕΙΩΣΗ :

1. ΟΛΕΣ ΟΙ ΔΙΑΣΤΑΣΕΙΣ ΕΙΝΑΙ ΣΕ χλστ.
2. ΤΑ ΜΕΤΑΛΛΙΚΑ ΣΤΟΙΧΕΙΑ ΓΑΛΒΑΝΙΣΜΕΝΑ ΕΝ ΘΕΡΜΩ.
3. ΕΞΑΡΤΗΜΑΤΑ ΣΤΗΡΙΞΗΣ ΚΟΧΛΙΕΣ–ΒΥΣΜΑΤΑ ΕΙΝΑΙ ΟΛΑ ΑΝΟΞΕΙΔΩΤΑ ΠΟΙΟΤΗΤΑΣ Α4 ΜΕ ΔΙΑΧΩΡΙΣΤΙΚΟ ΥΛΙΚΟ ΣΕ ΣΗΜΕΙΑ ΕΠΑΦΗΣ ΜΕ ΑΛΛΟ ΜΕΤΑΛΛΟ
4. ΠΑΧΗ ΥΛΙΚΩΝ ΘΕΡΜΟΜΟΝΩΣΗΣ ΔΩΜΑΤΩΝ ΣΥΜΦΩΝΑ ΜΕ ΤΗΝ ΜΕΛΕΤΗ ΘΕΡΜΟΜΟΝΩΤΙΚΗΣ ΕΠΑΡΚΕΙΑΣ ΚΑΙ ΤΟΝ ΚΕΝΑΚ
5 . ΥΛΙΚΑ ΘΕΡΜΟΜΟΝΩΣΗΣ ΔΩΜΑΤΩΝ
α.ΣΚΛΗΡΕΣ ΠΛΑΚΕΣ ΠΕΤΡΟΒΑΜΒΑΚΑ 150–200kg/m3 ΠΑΧΟΥΣ100mm ΚΛΑΣΕΩΣ Α1 ΚΑΤΑ DIN 4102 ΕΝΔΕΙΚΤΙΚΟΥ ΤΥΠΟΥ ROCKWOOL DACHROCK
β. ΣΚΛΗΡΕΣ ΠΛΑΚΕΣ ΔΙΟΓΚΩΜΕΝΟΥ ΠΑΛΙΟΥ ΠΛΗΡΩΣ ΕΜΒΑΠΤΙΣΜΕΝΕΣ ΣΕ ΘΕΡΜΗ ΑΣΦΑΛΤΟ DIN 18174 ΚΛΑΣΕΩΣ Α1 ΚΑΤΑ DIN 4102 ΠΟΙΟΤΗΤΟΣ–W ΓΙΑ ΠΕΡΙΟΧΕΣ ΥΔΡΟΡΡΟΩΝ ΣΤΡΑΓΓΙΣΤΙΚΩΝ ΚΑΝΑΛΙΩΝ ΟΜΒΡΙΩΝ 40mm min –WDS Η WDH ΓΙΑ ΠΕΡΙΟΧΕΣ ΤΟΠΟΘΕΤ. ΦΕΡΟΥΣΑΣ ΠΛΑΚΑΣ ΦΟΡΤΙΩΝ ΓΙΑ Η/Μ ΕΓΚΑΤΑΣΤΑΣΕΙΣ. 120mm min
6. ΑΣΦΑΛΤΙΚΑ ΥΛΙΚΑ ΥΓΡΟΜΟΝΩΣΗΣ ΔΩΜΑΤΩΝ
α.ΑΣΦΑΛΤΙΚΗ ΠΡΟΕΠΑΛΕΙΨΗ 3–4 ΣΤΡΩΣΕΙΣ
β.ΦΡΑΓΜΑ ΥΔΡΑΤΜΩΝ ΑΣΦΑΛΤΟΠΑΝΟ 5 mm ΑΠΟ ΠΟΛΥΜΕΡΙΣΜΕΝΗ ΑΣΦΑΛΤΟ ΚΑΙ ΥΑΛΟΥΦΑΣΜΑ ΚΑΤΑ DIN52133 PYE G200 S5
γ.ΚΥΡΙΑ ΥΓΡΟΜΟΝΩΣΗ ΣΕ ΕΠΙΠΕΔΕΣ ΕΠΙΦΑΝΕΙΕΣ ΑΣΦΑΛΤΟΠΙΛΛΗΜΑ 10 mm ΑΠΟ ΠΟΛΥΜΕΡΙΣΜΕΝΗ ΑΣΦΑΛΤΟ ΚΑΙ ΥΑΛΟΠΙΛΛΗΜΑ DIN 52132 PYE G200DD
δ.ΤΕΛΙΚΗ ΕΠΙΣΤΡΩΣΗ ΚΑΙ ΕΠΕΞΕΡΓΑΣΙΑ ΕΝΩΣΕΩΝ ΜΕ ΚΑΤΑΚΟΡΥΦΕΣ ΕΠΙΦΑΝΕΙΕΣ ΑΣΦΑΛΤΟΠ. ΑΠΟ ΠΟΛΥΜΕΡΙΣΜΕΝΗ ΑΣΦΑΛΤΟ ΚΑΙ ΥΑΛΟΥΦΑΣΜΑ DIN 52133 PYE G200 S5
7. ΠΛΑΣΤΙΚΑ ΥΛΙΚΑ ΥΓΡΟΜΟΝΩΣΗΣ ΔΩΜΑΤΩΝ
α.ΜΕΜΒΡΑΝΗ ΑΠΟ ΠΟΛΙΒΙΝΥΛΟΧΛΩΡΙΔΙΟ ΣΥΜΒΑΤΗ ΜΕ ΑΣΦΑΛΤΙΚΑ ΥΛΙΚΑ DIN 16937 PVC–P 1.5 mm ΜΕ ΣΤΗΡΙΞΕΙΣ ΥΠΟΛΟΓΙΣΜΕΝΕΣ ΚΑΤΑ DIN 1055 ΜΕΡΟΣ4
β.ΜΕΜΒΡΑΝΗ PVC–P DIN 16937 ΑΝΘΕΚΤΙΚΗ ΣΕ ΑΚΤΙΝΟΒΟΛΙΑ UV ΛΕΥΚΗ RAL 9010
γ.ΕΛΑΣΜΑΤΑ ΑΠΟ ΓΑΛΒΑΝΙΣΜΕΝΗ ΚΑΙ ΒΑΜΜΕΝΗ ΜΕ ΠΟΛΥΕΣΤΕΡΙΚΗ ΒΑΦΗ ΦΟΥΡΝΟΥ ΠΑΧΟΥΣ 0,8m. ΣΤΗΝ ΕΜΦΑΝΗ ΠΛΕΥΡΑ ΛΑΜΑΡΙΝΑ 0.6mm ΕΠΕΝΔΕΔΥΜΕΝΗ ΜΕ PVC–P DIN 16937 ΓΙΑ ΟΛΕΣ ΤΙΣ ΓΩΝΙΕΣ, ΑΠΟΛΗΞΕΙΣ ΔΩΜΑΤΩΝ ΚΑΙ ΚΟΡΝΙΖΩΜΑΤΑ ΚΑΘΩΣ ΚΑΙ ΔΙΣΚΟΥΣ ΣΥΝΔΕΣΗ ΜΕ ΥΠΟΣΤΡΩΜΑ
8. ΠΡΟΣΤΑΤΕΥΤΙΚΑ ΔΙΑΧΩΡΙΣΤΙΚΑ ΣΤΡΩΜΑΤΑ
α.ΜΗ ΥΦΑΝΤΑ ΠΟΛΥΕΣΤΕΡΙΚΑ ΥΦΑΣΜΑΤΑ 200gr/m2 ΩΣ ΔΙΑΧΩΡΙΣΤΙΚΗ ΠΡΟΣΤΑΤΕΥΤΙΚΗ ΣΤΡΩΣΗ ΑΝΩ ΥΓΡΟΜΟΝΩΣΗΣ
β.ΜΗ ΥΦΑΝΤΑ ΠΟΛΥΕΣΤΕΡΙΚΑ ΥΦΑΣΜΑΤΑ ΩΣ ΑΝΩ, ΠΑΝΤΟΤΕ ΑΝΩ ΚΑΙ ΚΑΤΩ ΑΠΟ ΠΛΑΣΤΙΚΗ ΜΕΜΒΡΑΝΗ ΕΦ ΟΣΟΝ ΕΙΝΑΙ ΑΝΕΛΑΣΤΙΚΟ ΥΛΙΚΟ πχ. ΣΚΥΡΟΔΕΜ. Η ΑΦΡΟ ΜΠΕΤΟΝ ΚΛΙΣΕΩΝ
γ.ΑΠΟΣΤΡΑΓΓΙΣΤΙΚΗ ΠΡΟΣΤΑΤΕΥΤΙΚΗ ΣΤΡΩΣΗ ΑΠΟ ΣΚΛΗΡΟ ΠΟΛΥΑΙΘΥΛΕΝΙΟ ΜΟΡΦΗΣ ΕΠΙΚΟΙΝΩΝΟΥΣΗΣ ΚΥΨΕΛΗΣ 12–15mm ΜΕ ΜΗ ΥΦΑΝΤΟ ΠΟΛΥΕΣΤΕΡΙΚΟ ΥΦΑΣΜΑ ΣΤΗΝ ΚΑΤΩ ΠΛΕΥΡΑ
9. ΓΙΑ ΤΗΝ ΓΕΩΜΕΤΡΙΑ ΚΑΙ ΘΕΣΗ ΤΩΝ ΣΤΟΙΧΕΙΩΝ ΤΩΝ ΑΡΧ.ΛΕΠΤΟΜΕΡΕΙΩΝ ΒΛΕΠΕ ΑΡΧΙΤΕΚΤΟΝΙΚΑ ΣΧΕΔΙΑ
10. ΑΦΡΟΜΠΕΤΟΝ ΡΥΣΕΩΝ 600kg/m3
11. ΧΑΛΙΚΙ ΠΛΥΜΕΝΟ DIN 4226
α. 8/16 ΚΑΤΩ ΑΠΟ ΤΑΡΑΤΣΟΠΛΑΚΕΣ
β. 16/32 ΕΚΤΕΘΕΙΜΕΝΟ
γ. 32/64 ΣΕ ΣΤΡΑΓΓΙΣΤΗΡΙΑ

ΕΡΓΟΔΟΤΗΣ :
ΔΗΜΟΚΡΙΤΕΙΟ ΠΑΝΕΠΙΣΤΗΜΙΟ ΘΡΑΚΗΣ

ΕΡΓΟ :
ΚΤΙΡΙΑΚΕΣ ΕΓΚΑΤΑΣΤΑΣΕΙΣ ΤΜΗΜΑΤΩΝ ΕΘΝΟΛΟΓΙΑΣ – ΙΣΤΟΡΙΑΣ ΚΑΙ ΦΙΛΟΛΟΓΙΑΣ

ΜΕΛΕΤΗΤΕΣ :
ΓΡΑΦΕΙΟ ΔΟΞΙΑΔΗ
ΣΥΜΒΟΥΛΟΙ ΓΙΑ ΑΝΑΠΤΥΞΗ ΚΑΙ ΟΙΚΙΣΤΙΚΗ Α.Ε.
Λ. Μεσογείων 487, Αγ. Παρασκευή, 153 43, ΑΘΗΝΑ / Τηλ. (01) 6068700 FAX (01) 6068797
e-mail: doxiadis@doxiadis.com

LDK ΛΔΚ – ΣΥΜΒΟΥΛΟΙ ΤΕΧΝΙΚΩΝ ΚΑΙ ΑΝΑΠΤΥΞΙΑΚΩΝ ΕΡΓΩΝ
ΠΑΡΟΔΟΣ ΘΗΒΑΙΔΟΣ 72, 14510, ΚΗΦΙΣΙΑ/ Τηλ. (01) 8196700 FAX (01) 8196709
e-mail: mail@ldk.gr

ΕΠΙΚΑΙΡΟΠΟΙΗΣΗ ΜΕΛΕΤΗΣ:
Χ. ΜΑΡΑΒΕΑΣ & ΣΥΝΕΡΓΑΤΕΣ Ι.Κ.Ε.
ΣΥΜΒΟΥΛΟΙ ΜΗΧΑΝΙΚΟΙ & ΑΡΧΙΤΕΚΤΟΝΕΣ
ΜΕΤΣΟΒΟΥ 11, ΑΘΗΝΑ 106 82
ΤΗΛ.:210 82 23 402, 210 88 42 905, FAX: 210 88 22 685
www.maraveas.gr, e-mail: info@maraveas.gr

ΤΕΧΝΙΚΗ ΕΤΑΙΡΕΙΑ ΗΛΕΚΤΡΟΛΟΓΩΝ ΜΗΧ/ΚΩΝ
Δ.Τ. ΤΕΗΜ Ε.Π.Ε.
ΣΤΟΥΡΝΑΡΑ 51, ΑΘΗΝΑ 10432 – 2105232493

ΣΤΑΔΙΟ ΜΕΛΕΤΗΣ : ΚΑΤΑΣΚΕΥΑΣΤΙΚΕΣ ΛΕΠΤΟΜΕΡΕΙΕΣ

ΤΙΤΛΟΣ :
ΑΥΤΟΜΑΤΟΙ ΑΠΑΓΩΓΟΙ ΚΑΠΝΟΥ ΣΤΟ ΔΩΜΑ ΤΟΜΗ

κωδικός αρχείου	ΕΛΛ3465		μέγεθος	ΚΛΙΜΑΚΑ	1 : 10
ΜΕΛΕΤΗ :	ονομα	ημερομηνια 19.05.17	υπογραφη	ΑΡΙΘΜΟΣ ΣΧΕΔΙΟΥ	
ΣΧΕΔΙΑΣΗ :	ονομα	ημερομηνια 19.05.17	υπογραφη	κατηγορία R,0	αριθμός σχεδίου 0,0,5,5 / αναθεωρηση 0,0
ΕΛΕΓΧΟΣ :	ονομα	ημερομηνια 19.05.17	υπογραφή		

ΕΓΚΡΙΣΗ

Υπογραφη

ΣΦΡΑΓΙΔΑ ΜΕΛΕΤΗΤΗ ΕΠΙΚΑΙΡΟΠΟΙΗΣΗΣ ΜΕΛΕΤΗΣ

COPYRIGHT OF DOXIADIS ASSOCIATES S.A.

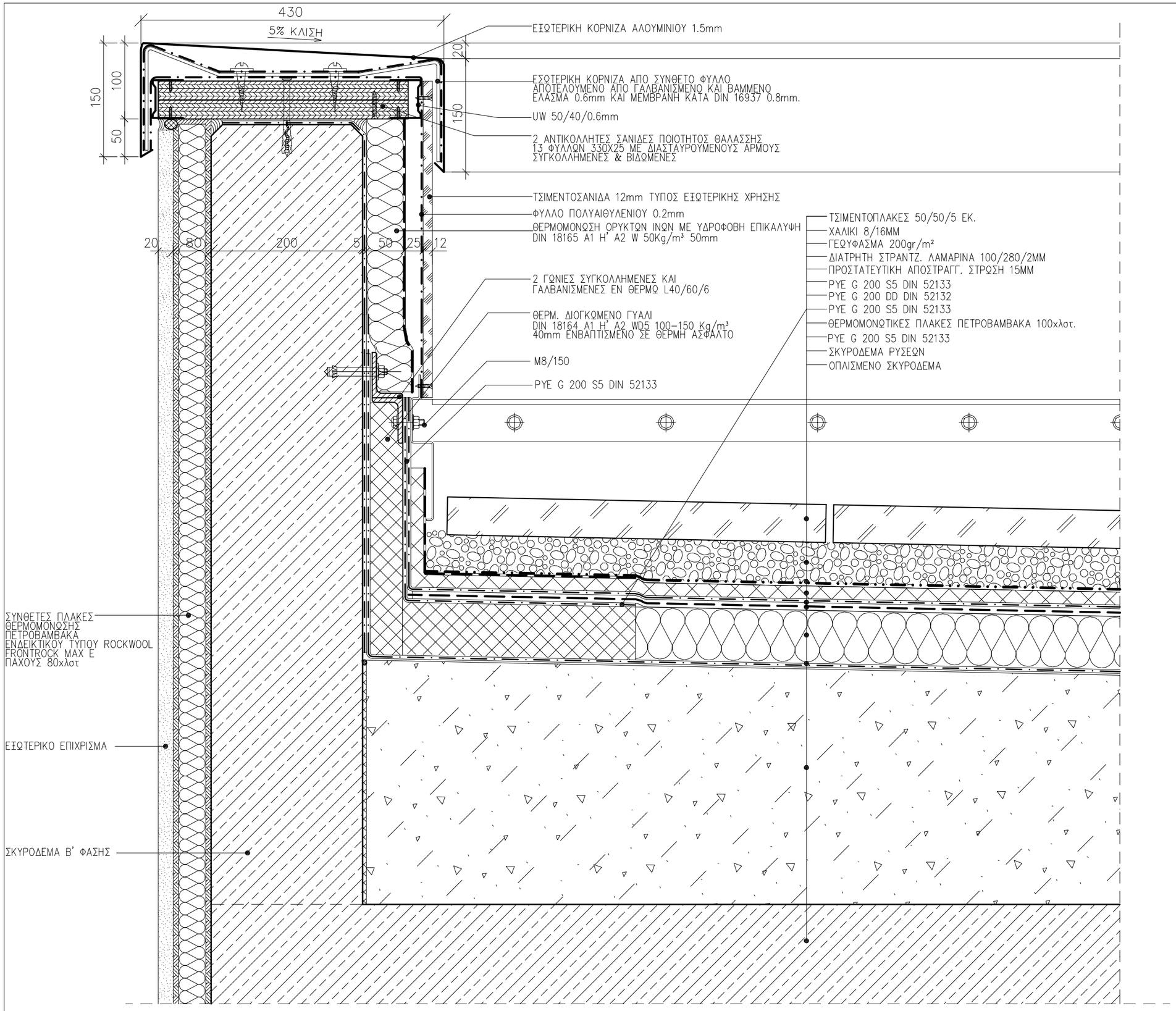

ΛΕΠΤΟΜΕΡΕΙΑ 01

ΣΗΜΕΙΩΣΗ :

1. ΟΛΕΣ ΟΙ ΔΙΑΣΤΑΣΕΙΣ ΕΙΝΑΙ ΣΕ χλστ.
2. ΤΑ ΜΕΤΑΛΛΙΚΑ ΣΤΟΙΧΕΙΑ ΓΑΛΒΑΝΙΣΜΕΝΑ ΕΝ ΘΕΡΜΩ.
3. ΕΞΑΡΤΗΜΑΤΑ ΣΤΗΡΙΞΗΣ ΚΟΧΛΙΕΣ-ΒΥΣΜΑΤΑ ΕΙΝΑΙ ΟΛΑ ΑΝΟΞΕΙΔΩΤΑ ΠΟΙΟΤΗΤΑΣ Α4 ΜΕ ΔΙΑΧΩΡΙΣΤΙΚΟ ΥΛΙΚΟ ΣΕ ΣΗΜΕΙΑ ΕΠΑΦΗΣ ΜΕ ΑΛΛΟ ΜΕΤΑΛΛΟ
4. ΠΑΧΗ ΥΛΙΚΩΝ ΘΕΡΜΟΜΟΝΩΣΗΣ ΔΩΜΑΤΩΝ ΣΥΜΦΩΝΑ ΜΕ ΤΗΝ ΜΕΛΕΤΗ ΘΕΡΜΟΜΟΝΩΤΙΚΗΣ ΕΠΑΡΚΕΙΑΣ ΚΑΙ ΤΟΝ ΚΕΝΑΚ
5 . ΥΛΙΚΑ ΘΕΡΜΟΜΟΝΩΣΗΣ ΔΩΜΑΤΩΝ
α.ΣΚΛΗΡΕΣ ΠΛΑΚΕΣ ΠΕΤΡΟΒΑΜΒΑΚΑ 150-200kg/m3 ΠΑΧΟΥΣ100mm ΚΛΑΣΕΩΣ Α1 ΚΑΤΑ DIN 4102 ΕΝΔΕΙΚΤΙΚΟΥ ΤΥΠΟΥ ROCKWOOL DACHROCK
β. ΣΚΛΗΡΕΣ ΠΛΑΚΕΣ ΔΙΟΓΚΩΜΕΝΟΥ ΓΙΑΛΙΟΥ ΠΛΗΡΩΣ ΕΜΒΑΠΤΙΣΜΕΝΕΣ ΣΕ ΘΕΡΜΗ ΑΣΦΑΛΤΟ DIN 18174 ΚΛΑΣΕΩΣ Α1 ΚΑΤΑ DIN 4102 ΠΟΙΟΤΗΤΟΣ-W ΓΙΑ ΠΕΡΙΟΧΕΣ ΥΔΡΟΡΡΟΩΝ ΣΤΡΑΓΓΙΣΤΙΚΩΝ ΚΑΝΑΛΙΩΝ ΟΜΒΡΙΩΝ 40mm min -WDS H WDH ΓΙΑ ΠΕΡΙΟΧΕΣ ΤΟΠΟΘΕΤ. ΦΕΡΟΥΣΑΣ ΠΛΑΚΑΣ ΦΟΡΤΙΩΝ ΓΙΑ Η/Μ ΕΓΚΑΤΑΣΤΑΣΕΙΣ. 120mm min
6. ΑΣΦΑΛΤΙΚΑ ΥΛΙΚΑ ΥΓΡΟΜΟΝΩΣΗΣ ΔΩΜΑΤΩΝ
α.ΑΣΦΑΛΤΙΚΗ ΠΡΟΕΠΑΛΕΙΨΗ 3-4 ΣΤΡΩΣΕΙΣ
β.ΦΡΑΓΜΑ ΥΔΡΑΤΜΩΝ ΑΣΦΑΛΤΟΠΑΝΟ 5 mm ΑΠΟ ΠΟΛΥΜΕΡΙΣΜΕΝΗ ΑΣΦΑΛΤΟ ΚΑΙ ΥΑΛΟΥΦΑΣΜΑ ΚΑΤΑ DIN52133 PYE G200 S5
γ.ΚΥΡΙΑ ΥΓΡΟΜΟΝΩΣΗ ΣΕ ΕΠΙΠΕΔΕΣ ΕΠΙΦΑΝΕΙΕΣ ΑΣΦΑΛΤΟΠΙΛΛΗΜΑ 10 mm ΑΠΟ ΠΟΛΥΜΕΡΙΣΜΕΝΗ ΑΣΦΑΛΤΟ ΚΑΙ ΥΑΛΟΠΙΛΛΗΜΑ DIN 52132 PYE G200DD
δ.ΤΕΛΙΚΗ ΕΠΙΣΤΡΩΣΗ ΚΑΙ ΕΠΕΞΕΡΓΑΣΙΑ ΕΝΩΣΕΩΝ ΜΕ ΚΑΤΑΚΟΡΥΦΕΣ ΕΠΙΦΑΝΕΙΕΣ ΑΣΦΑΛΤΟΠ. ΑΠΟ ΠΟΛΥΜΕΡΙΣΜΕΝΗ ΑΣΦΑΛΤΟ ΚΑΙ ΥΑΛΟΥΦΑΣΜΑ DIN 52133 PYE G200 S5
7. ΠΛΑΣΤΙΚΑ ΥΛΙΚΑ ΥΓΡΟΜΟΝΩΣΗΣ ΔΩΜΑΤΩΝ
α.ΜΕΜΒΡΑΝΗ ΑΠΟ ΠΟΛΙΒΙΝΥΛΟΧΛΩΡΙΔΙΟ ΣΥΜΒΑΤΗ ΜΕ ΑΣΦΑΛΤΙΚΑ ΥΛΙΚΑ DIN 16937 PVC-P 1.5 mm ΜΕ ΣΤΗΡΙΞΕΙΣ ΥΠΟΛΟΓΙΣΜΕΝΕΣ ΚΑΤΑ DIN 1055 ΜΕΡΟΣ4
β.ΜΕΜΒΡΑΝΗ PVC-P DIN 16937 ΑΝΘΕΚΤΙΚΗ ΣΕ ΑΚΤΙΝΟΒΟΛΙΑ UV ΛΕΥΚΗ RAL 9010
γ.ΕΛΑΣΜΑΤΑ ΑΠΟ ΓΑΛΒΑΝΙΣΜΕΝΗ ΚΑΙ ΒΑΜΜΕΝΗ ΜΕ ΠΟΛΥΕΣΤΕΡΙΚΗ ΒΑΦΗ ΦΟΥΡΝΟΥ ΠΑΧΟΥΣ 0,8m. ΣΤΗΝ ΕΜΦΑΝΗ ΠΛΕΥΡΑ ΛΑΜΑΡΙΝΑ 0.6mm ΕΠΕΝΔΕΔΥΜΕΝΗ ΜΕ PVC-P DIN 16937 ΓΙΑ ΟΛΕΣ ΤΙΣ ΓΩΝΙΕΣ, ΑΠΟΛΗΞΕΙΣ ΔΩΜΑΤΩΝ ΚΑΙ ΚΟΡΝΙΖΩΜΑΤΑ ΚΑΘΩΣ ΚΑΙ ΔΙΣΚΟΥΣ ΣΥΝΔΕΣΗ ΜΕ ΥΠΟΣΤΡΩΜΑ
8. ΠΡΟΣΤΑΤΕΥΤΙΚΑ ΔΙΑΧΩΡΙΣΤΙΚΑ ΣΤΡΩΜΑΤΑ
α.ΜΗ ΥΦΑΝΤΑ ΠΟΛΥΕΣΤΕΡΙΚΑ ΥΦΑΣΜΑΤΑ 200gr/m2 ΩΣ ΔΙΑΧΩΡΙΣΤΙΚΗ ΠΡΟΣΤΑΤΕΥΤΙΚΗ ΣΤΡΩΣΗ ΑΝΩ ΥΓΡΟΜΟΝΩΣΗΣ
β.ΜΗ ΥΦΑΝΤΑ ΠΟΛΥΕΣΤΕΡΙΚΑ ΥΦΑΣΜΑΤΑ ΩΣ ΑΝΩ, ΠΑΝΤΟΤΕ ΑΝΩ ΚΑΙ ΚΑΤΩ ΑΠΟ ΠΛΑΣΤΙΚΗ ΜΕΜΒΡΑΝΗ ΕΦ ΟΣΟΝ ΕΙΝΑΙ ΑΝΕΛΑΣΤΙΚΟ ΥΛΙΚΟ πχ. ΣΚΥΡΟΔΕΜ. Η ΑΦΡΟ ΜΠΕΤΟΝ ΚΛΙΣΕΩΝ
γ.ΑΠΟΣΤΡΑΓΓΙΣΤΙΚΗ ΠΡΟΣΤΑΤΕΥΤΙΚΗ ΣΤΡΩΣΗ ΑΠΟ ΣΚΛΗΡΟ ΠΟΛΥΑΙΘΥΛΕΝΙΟ ΜΟΡΦΗΣ ΕΠΙΚΟΙΝΩΝΟΥΣΗΣ ΚΥΨΕΛΗΣ 12-15mm ΜΕ ΜΗ ΥΦΑΝΤΟ ΠΟΛΥΕΣΤΕΡΙΚΟ ΥΦΑΣΜΑ ΣΤΗΝ ΚΑΤΩ ΠΛΕΥΡΑ
9. ΓΙΑ ΤΗΝ ΓΕΩΜΕΤΡΙΑ ΚΑΙ ΘΕΣΗ ΤΩΝ ΣΤΟΙΧΕΙΩΝ ΤΩΝ ΑΡΧ.ΛΕΠΤΟΜΕΡΕΙΩΝ ΒΛΕΠΕ ΑΡΧΙΤΕΚΤΟΝΙΚΑ ΣΧΕΔΙΑ
10. ΑΦΡΟΜΠΕΤΟΝ ΡΥΣΕΩΝ 600kg/m3
11. ΧΑΛΙΚΙ ΠΛΥΜΕΝΟ DIN 4226
α. 8/16 ΚΑΤΩ ΑΠΟ ΤΑΡΑΤΣΟΠΛΑΚΕΣ
β. 16/32 ΕΚΤΕΘΕΙΜΕΝΟ
γ. 32/64 ΣΕ ΣΤΡΑΓΓΙΣΤΗΡΙΑ

ΕΡΓΟΔΟΤΗΣ :

ΔΗΜΟΚΡΙΤΕΙΟ ΠΑΝΕΠΙΣΤΗΜΙΟ ΘΡΑΚΗΣ

ΕΡΓΟ :

ΚΤΙΡΙΑΚΕΣ ΕΓΚΑΤΑΣΤΑΣΕΙΣ ΤΜΗΜΑΤΩΝ ΕΘΝΟΛΟΓΙΑΣ – ΙΣΤΟΡΙΑΣ ΚΑΙ ΦΙΛΟΛΟΓΙΑΣ

ΜΕΛΕΤΗΤΕΣ :

ΓΡΑΦΕΙΟ ΔΟΞΙΑΔΗ
ΣΥΜΒΟΥΛΟΙ ΓΙΑ ΑΝΑΠΤΥΞΗ ΚΑΙ ΟΙΚΙΣΤΙΚΗ Α.Ε.
Λ. Μεσογείων 487, Αγ. Παρασκευή, 153 43, ΑΘΗΝΑ / Τηλ. (01) 6068700 FAX (01) 6068797
e-mail: doxiadis@doxiadis.com

LDK ΛΔΚ - ΣΥΜΒΟΥΛΟΙ ΤΕΧΝΙΚΩΝ ΚΑΙ ΑΝΑΠΤΥΞΙΑΚΩΝ ΕΡΓΩΝ
ΛΔΚΕ
ΠΑΡΟΔΟΣ ΘΗΒΑΙΔΟΣ 21, 14510, ΚΗΦΙΣΙΑ/ Τηλ. (01) 8196700 FAX (01) 8196709
e-mail: mail@ldk.gr

ΕΠΙΚΑΙΡΟΠΟΙΗΣΗ ΜΕΛΕΤΗΣ:

Χ. ΜΑΡΑΒΕΑΣ & ΣΥΝΕΡΓΑΤΕΣ Ι.Κ.Ε.
ΣΥΜΒΟΥΛΟΙ ΜΗΧΑΝΙΚΟΙ & ΑΡΧΙΤΕΚΤΟΝΕΣ
ΜΕΤΣΟΒΟΥ 11, ΑΘΗΝΑ 106 82
ΤΗΛ.: 210 822 3402, 210 88 42 905, FAX: 210 88 22 685
www.maraveas.gr, e-mail: info@maraveas.gr

ΤΕΧΝΙΚΗ ΕΤΑΙΡΕΙΑ ΗΛΕΚΤΡΟΛΟΓΩΝ ΜΗΧ/ΚΩΝ
Δ.Τ. ΤΕΗΜ Ε.Π.Ε.
ΣΤΟΥΡΝΑΡΑ 51, ΑΘΗΝΑ 10432 – 2105232493

ΣΤΑΔΙΟ ΜΕΛΕΤΗΣ : ΚΑΤΑΣΚΕΥΑΣΤΙΚΕΣ ΛΕΠΤΟΜΕΡΕΙΕΣ

ΤΙΤΛΟΣ :

ΛΕΠΤΟΜΕΡΕΙΕΣ ΔΩΜΑΤΟΣ

ΤΟΜΗ ΣΤΗΘΑΙΟΥ ΣΤΟ ΑΝΩΤΕΡΟ ΣΗΜΕΙΟ ΤΩΝ ΡΥΣΕΩΝ

κωδικός αρχείου	ΕΛΛ3465		μέγεθος	A3	ΚΛΙΜΑΚΑ	1 : 5
ΜΕΛΕΤΗ :	ονομ.	ημερομηνία 19.05.17	υπογραφή		ΑΡΙΘΜΟΣ ΣΧΕΔΙΟΥ	
ΣΧΕΔΙΑΣΗ :	ονομ.	ημερομηνία 19.05.17	υπογραφή		αναθεώρηση R.0	αριθμός σκίτσου 0.1.0.1.	ανάλυση 0.0
ΕΛΕΓΧΟΣ :	ονομ.	ημερομηνία 19.05.17	υπογραφή			

ΕΓΚΡΙΣΗ

Υπογραφή

ΣΦΡΑΓΙΔΑ ΜΕΛΕΤΗΤΗ ΕΠΙΚΑΙΡΟΠΟΙΗΣΗΣ ΜΕΛΕΤΗΣ

COPYRIGHT OF DOXIADIS ASSOCIATES S.A.

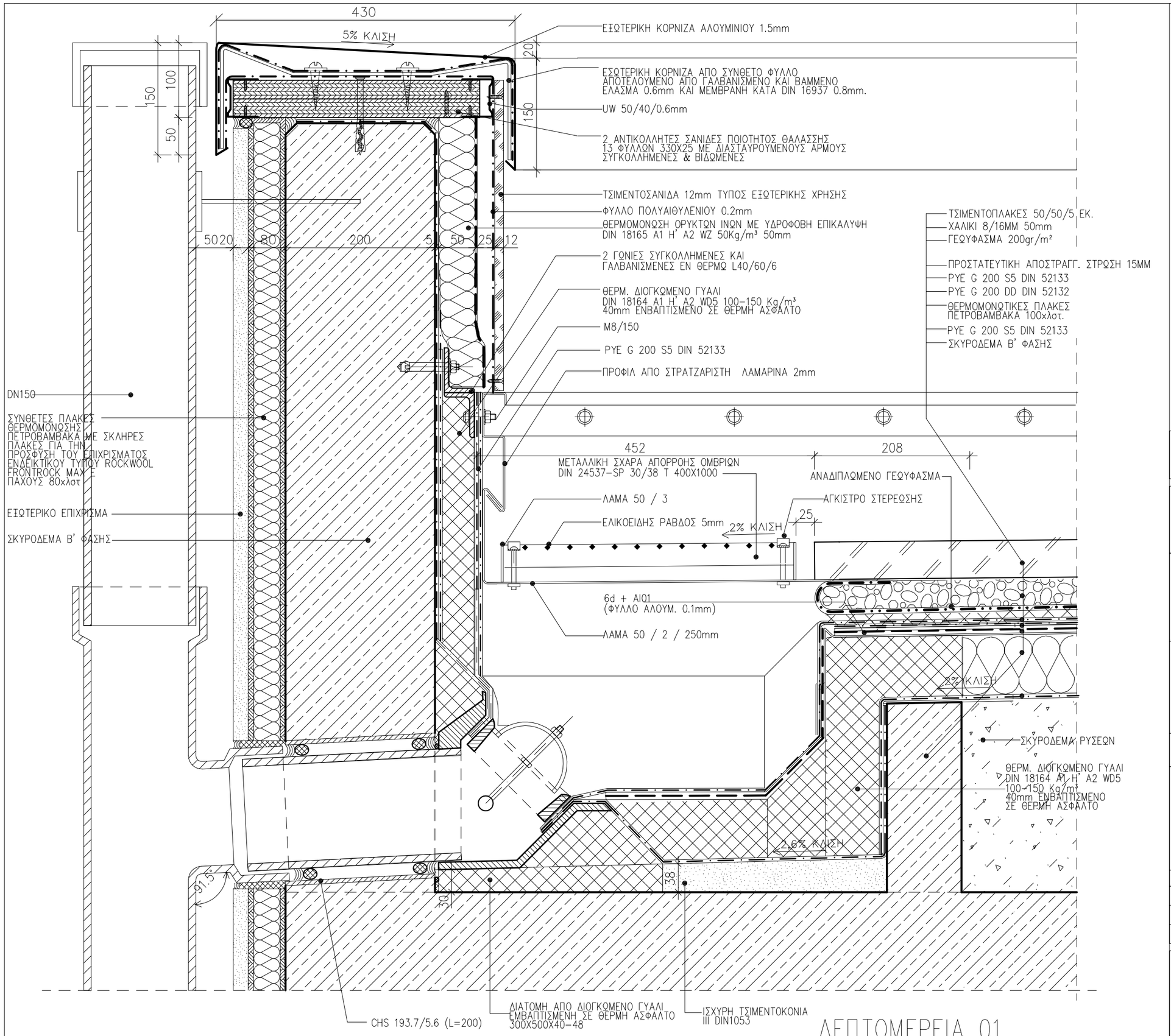

ΛΕΠΤΟΜΕΡΕΙΑ 01

ΣΗΜΕΙΩΣΗ :

1. ΟΛΕΣ ΟΙ ΔΙΑΣΤΑΣΕΙΣ ΕΙΝΑΙ ΣΕ χλοτ.
2. ΤΑ ΜΕΤΑΛΛΙΚΑ ΣΤΟΙΧΕΙΑ ΓΑΛΒΑΝΙΣΜΕΝΑ ΕΝ ΘΕΡΜΩ.
3. ΕΞΑΡΤΗΜΑΤΑ ΣΤΗΡΙΞΗΣ ΚΟΧΛΙΕΣ-ΒΥΣΜΑΤΑ ΕΙΝΑΙ ΟΛΑ ΑΝΟΞΕΙΔΩΤΑ ΠΟΙΟΤΗΤΑΣ Α4 ΜΕ ΔΙΑΧΩΡΙΣΤΙΚΟ ΥΛΙΚΟ ΣΕ ΣΗΜΕΙΑ ΕΠΑΦΗΣ ΜΕ ΑΛΛΟ ΜΕΤΑΛΛΟ
4. ΠΑΧΗ ΥΛΙΚΩΝ ΘΕΡΜΟΜΟΝΩΣΗΣ ΔΩΜΑΤΩΝ ΣΥΜΦΩΝΑ ΜΕ ΤΗΝ ΜΕΛΕΤΗ ΘΕΡΜΟΜΟΝΩΤΙΚΗΣ ΕΠΑΡΚΕΙΑΣ ΚΑΙ ΤΟΝ ΚΕΝΑΚ
5 . ΥΛΙΚΑ ΘΕΡΜΟΜΟΝΩΣΗΣ ΔΩΜΑΤΩΝ
α.ΣΚΛΗΡΕΣ ΠΛΑΚΕΣ ΠΕΤΡΟΒΑΜΒΑΚΑ 150-200kg/m3 ΠΑΧΟΥΣ100mm ΚΛΑΣΕΩΣ Α1 ΚΑΤΑ DIN 4102 ΕΝΔΕΙΚΤΙΚΟΥ ΤΥΠΟΥ ROCKWOOL DACHROCK
β. ΣΚΛΗΡΕΣ ΠΛΑΚΕΣ ΔΙΟΓΚΩΜΕΝΟΥ ΓΥΑΛΙΟΥ ΠΛΗΡΩΣ ΕΜΒΑΠΤΙΣΜΕΝΕΣ ΣΕ ΘΕΡΜΗ ΑΣΦΑΛΤΟ DIN 18174 ΚΛΑΣΕΩΣ Α1 ΚΑΤΑ DIN 4102 ΠΟΙΟΤΗΤΟΣ-W ΓΙΑ ΠΕΡΙΟΧΕΣ ΥΔΡΟΡΡΟΩΝ ΣΤΡΑΓΓΙΣΤΙΚΩΝ ΚΑΝΑΛΙΩΝ ΟΜΒΡΙΩΝ 40mm min -WDS H WDH ΓΙΑ ΠΕΡΙΟΧΕΣ ΤΟΠΟΘΕΤ. ΦΕΡΟΥΣΑΣ ΠΛΑΚΑΣ ΦΟΡΤΙΩΝ ΓΙΑ Η/Μ ΕΓΚΑΤΑΣΤΑΣΕΙΣ. 120mm min
6. ΑΣΦΑΛΤΙΚΑ ΥΛΙΚΑ ΥΓΡΟΜΟΝΩΣΗΣ ΔΩΜΑΤΩΝ
α.ΑΣΦΑΛΤΙΚΗ ΠΡΟΕΠΑΛΕΙΨΗ 3-4 ΣΤΡΩΣΕΙΣ
β.ΦΡΑΓΜΑ ΥΔΡΑΤΜΩΝ ΑΣΦΑΛΤΟΠΑΝΟ 5 mm ΑΠΟ ΠΟΛΥΜΕΡΙΣΜΕΝΗ ΑΣΦΑΛΤΟ ΚΑΙ ΥΑΛΟΥΦΑΣΜΑ ΚΑΤΑ DIN52133 PYE G200 S5
γ.ΚΥΡΙΑ ΥΓΡΟΜΟΝΩΣΗ ΣΕ ΕΠΙΠΕΔΕΣ ΕΠΙΦΑΝΕΙΕΣ ΑΣΦΑΛΤΟΠΙΛΛΗΜΑ 10 mm ΑΠΟ ΠΟΛΥΜΕΡΙΣΜΕΝΗ ΑΣΦΑΛΤΟ ΚΑΙ ΥΑΛΟΠΙΛΛΗΜΑ DIN 52132 PYE G200DD
δ.ΤΕΛΙΚΗ ΕΠΙΣΤΡΩΣΗ ΚΑΙ ΕΠΕΞΕΡΓΑΣΙΑ ΕΝΩΣΕΩΝ ΜΕ ΚΑΤΑΚΟΡΥΦΕΣ ΕΠΙΦΑΝΕΙΕΣ ΑΣΦΑΛΤΟΠ. ΑΠΟ ΠΟΛΥΜΕΡΙΣΜΕΝΗ ΑΣΦΑΛΤΟ ΚΑΙ ΥΑΛΟΥΦΑΣΜΑ DIN 52133 PYE G200 S5
7. ΠΛΑΣΤΙΚΑ ΥΛΙΚΑ ΥΓΡΟΜΟΝΩΣΗΣ ΔΩΜΑΤΩΝ
α.ΜΕΜΒΡΑΝΗ ΑΠΟ ΠΟΛΙΒΙΝΥΛΟΧΛΩΡΙΔΙΟ ΣΥΜΒΑΤΗ ΜΕ ΑΣΦΑΛΤΙΚΑ ΥΛΙΚΑ DIN 16937 PVC-P 1.5 mm ΜΕ ΣΤΗΡΙΞΕΙΣ ΥΠΟΛΟΓΙΣΜΕΝΕΣ ΚΑΤΑ DIN 1055 ΜΕΡΟΣ4
β.ΜΕΜΒΡΑΝΗ PVC-P DIN 16937 ΑΝΘΕΚΤΙΚΗ ΣΕ ΑΚΤΙΝΟΒΟΛΙΑ UV ΛΕΥΚΗ RAL 9010
γ.ΕΛΑΣΜΑΤΑ ΑΠΟ ΓΑΛΒΑΝΙΣΜΕΝΗ ΚΑΙ ΒΑΜΜΕΝΗ ΜΕ ΠΟΛΥΕΣΤΕΡΙΚΗ ΒΑΦΗ ΦΟΥΡΝΟΥ ΠΑΧΟΥΣ 0,8m. ΣΤΗΝ ΕΜΦΑΝΗ ΠΛΕΥΡΑ ΛΑΜΑΡΙΝΑ 0.6mm ΕΠΕΝΔΕΔΥΜΕΝΗ ΜΕ PVC-P DIN 16937 ΓΙΑ ΟΛΕΣ ΤΙΣ ΓΩΝΙΕΣ, ΑΠΟΛΗΞΕΙΣ ΔΩΜΑΤΩΝ ΚΑΙ ΚΟΡΝΙΖΟΜΑΤΑ ΚΑΘΩΣ ΚΑΙ ΔΙΣΚΟΥΣ ΣΥΝΔΕΣΗ ΜΕ ΥΠΟΣΤΡΩΜΑ
8. ΠΡΟΣΤΑΤΕΥΤΙΚΑ ΔΙΑΧΩΡΙΣΤΙΚΑ ΣΤΡΩΜΑΤΑ
α.ΜΗ ΥΦΑΝΤΑ ΠΟΛΥΕΣΤΕΡΙΚΑ ΥΦΑΣΜΑΤΑ 200gr/m2 ΩΣ ΔΙΑΧΩΡΙΣΤΙΚΗ ΠΡΟΣΤΑΤΕΥΤΙΚΗ ΣΤΡΩΣΗ ΑΝΩ ΥΓΡΟΜΟΝΩΣΗΣ
β.ΜΗ ΥΦΑΝΤΑ ΠΟΛΥΕΣΤΕΡΙΚΑ ΥΦΑΣΜΑΤΑ ΩΣ ΑΝΩ, ΠΑΝΤΟΤΕ ΑΝΩ ΚΑΙ ΚΑΤΩ ΑΠΟ ΠΛΑΣΤΙΚΗ ΜΕΜΒΡΑΝΗ ΕΦ ΟΣΟΝ ΕΙΝΑΙ ΑΝΕΛΑΣΤΙΚΟ ΥΛΙΚΟ πχ. ΣΚΥΡΟΔΕΜ. Η ΑΦΡΟ ΜΠΕΤΟΝ ΚΛΙΣΕΩΝ
γ.ΑΠΟΣΤΡΑΓΓΙΣΤΙΚΗ ΠΡΟΣΤΑΤΕΥΤΙΚΗ ΣΤΡΩΣΗ ΑΠΟ ΣΚΛΗΡΟ ΠΟΛΥΑΙΘΥΛΕΝΙΟ ΜΟΡΦΗΣ ΕΠΙΚΟΙΝΩΝΟΥΣΗΣ ΚΥΨΕΛΗΣ 12-15mm ΜΕ ΜΗ ΥΦΑΝΤΟ ΠΟΛΥΕΣΤΕΡΙΚΟ ΥΦΑΣΜΑ ΣΤΗΝ ΚΑΤΩ ΠΛΕΥΡΑ
9. ΓΙΑ ΤΗΝ ΓΕΩΜΕΤΡΙΑ ΚΑΙ ΘΕΣΗ ΤΩΝ ΣΤΟΙΧΕΙΩΝ ΤΩΝ ΑΡΧ.ΛΕΠΤΟΜΕΡΕΙΩΝ ΒΛΕΠΕ ΑΡΧΙΤΕΚΤΟΝΙΚΑ ΣΧΕΔΙΑ
10. ΑΦΡΟΜΠΕΤΟΝ ΡΥΣΕΩΝ 600kg/m3
11. ΧΑΛΙΚΙ ΠΛΥΜΕΝΟ DIN 4226
α. 8/16 ΚΑΤΩ ΑΠΟ ΤΑΡΑΤΣΟΠΛΑΚΕΣ
β. 16/32 ΕΚΤΕΘΕΙΜΕΝΟ
γ. 32/64 ΣΕ ΣΤΡΑΓΓΙΣΤΗΡΙΑ

ΕΡΓΟΔΟΤΗΣ :

ΔΗΜΟΚΡΙΤΕΙΟ ΠΑΝΕΠΙΣΤΗΜΙΟ ΘΡΑΚΗΣ

ΕΡΓΟ :

ΚΤΙΡΙΑΚΕΣ ΕΓΚΑΤΑΣΤΑΣΕΙΣ ΤΜΗΜΑΤΩΝ ΕΘΝΟΛΟΓΙΑΣ – ΙΣΤΟΡΙΑΣ ΚΑΙ ΦΙΛΟΛΟΓΙΑΣ

ΜΕΛΕΤΗΤΕΣ :

ΓΡΑΦΕΙΟ ΔΟΞΙΑΔΗ
ΣΥΜΒΟΥΛΟΙ ΓΙΑ ΑΝΑΠΤΥΞΗ ΚΑΙ ΟΙΚΙΣΤΙΚΗ Α.Ε.
Λ. Μεσογείων 487, Αγ. Παρασκευή, 153 43, ΑΘΗΝΑ / Τηλ. (01) 6068700 FAX (01) 6068797
e-mail: doxiadis@doxiadis.com

LDK ΛΔΚ - ΣΥΜΒΟΥΛΟΙ ΤΕΧΝΙΚΩΝ ΚΑΙ ΑΝΑΠΤΥΞΙΑΚΩΝ ΕΡΓΩΝ
ΛΔΚ
ΠΑΡΟΔΟΣ ΘΗΒΑΙΔΟΣ 21, 14510, ΚΗΦΙΣΙΑ/ Τηλ. (01) 8196700 FAX (01) 8196709
e-mail: mail@ldk.gr

ΕΠΙΚΑΙΡΟΠΟΙΗΣΗ ΜΕΛΕΤΗΣ:

Χ. ΜΑΡΑΒΕΑΣ & ΣΥΝΕΡΓΑΤΕΣ Ι.Κ.Ε.
ΣΥΜΒΟΥΛΟΙ ΜΗΧΑΝΙΚΟΙ & ΑΡΧΙΤΕΚΤΟΝΕΣ
ΜΕΤΣΟΒΟΥ 11, ΑΘΗΝΑ 106 82
ΤΗΛ.:210 823 402, 210 882 905, FAX: 210 88 22 685
www.maraveas.gr, e-mail:info@maraveas.gr

ΤΕΧΝΙΚΗ ΕΤΑΙΡΕΙΑ ΗΛΕΚΤΡΟΛΟΓΩΝ ΜΗΧ/ΚΩΝ
Δ.Τ. ΤΕΗΜ Ε.Π.Ε.
ΣΤΟΥΡΝΑΡΑ 51, ΑΘΗΝΑ 10432 – 2105232493

ΣΤΑΔΙΟ ΜΕΛΕΤΗΣ : ΚΑΤΑΣΚΕΥΑΣΤΙΚΕΣ ΛΕΠΤΟΜΕΡΕΙΕΣ

ΤΙΤΛΟΣ :

ΛΕΠΤΟΜΕΡΕΙΕΣ ΔΩΜΑΤΟΣ

ΤΟΜΗ ΣΤΗΘΑΙΟΥ ΣΤΟ ΣΗΜΕΙΟ ΑΠΟΡΡΟΗΣ

κωδικός αρχείου	ΕΛΛ3465		μέγεθος	A3	ΚΛΙΜΑΚΑ	1 : 5
ΜΕΛΕΤΗ :	ονομ.	ημερομηνία 19.05.17	υπογραφή		ΑΡΙΘΜΟΣ ΣΧΕΔΙΟΥ	
ΣΧΕΔΙΑΣΗ :	ονομ.	ημερομηνία 19.05.17	υπογραφή		κατηγορία R0	αριθμός σχεδίου 0102 / ανάθεση 00
ΕΛΕΓΧΟΣ :	ονομ.	ημερομηνία 19.05.17	υπογραφή			

ΕΓΚΡΙΣΗ

Υπογραφη

ΣΦΡΑΓΙΔΑ ΜΕΛΕΤΗΤΗ ΕΠΙΚΑΙΡΟΠΟΙΗΣΗΣ ΜΕΛΕΤΗΣ

COPYRIGHT OF DOXIADIS ASSOCIATES S.A.

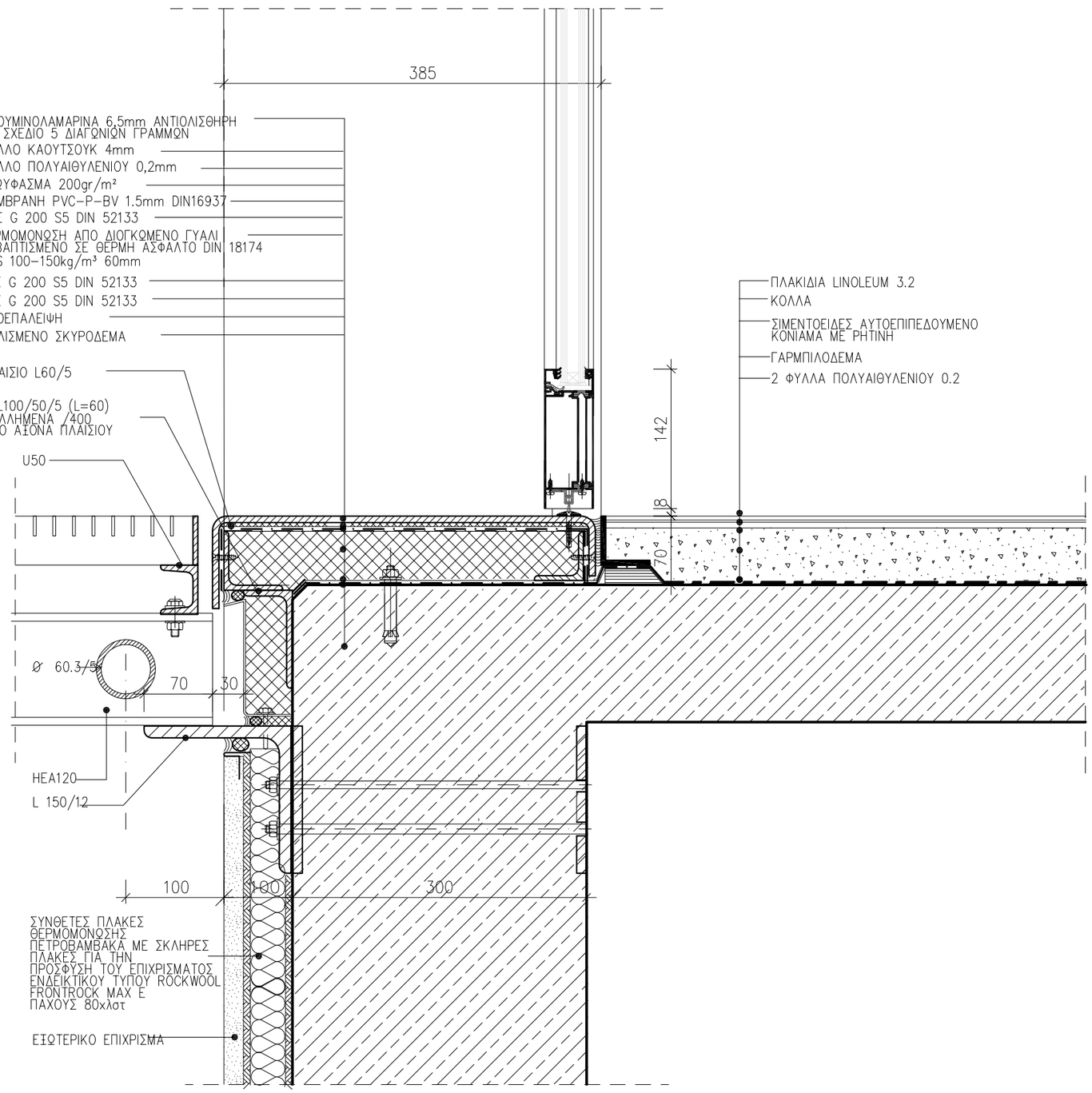

ΣΗΜΕΙΩΣΗ :

1. ΟΛΕΣ ΟΙ ΔΙΑΣΤΑΣΕΙΣ ΕΙΝΑΙ ΣΕ χλστ.

2. ΤΑ ΜΕΤΑΛΛΙΚΑ ΣΤΟΙΧΕΙΑ ΓΑΛΒΑΝΙΣΜΕΝΑ ΕΝ ΘΕΡΜΩ.

3. ΕΞΑΡΤΗΜΑΤΑ ΣΤΗΡΙΞΗΣ ΚΟΧΛΙΕΣ-ΒΥΣΜΑΤΑ ΕΙΝΑΙ ΟΛΑ ΑΝΟΞΕΙΔΩΤΑ ΠΟΙΟΤΗΤΑΣ Α4 ΜΕ ΔΙΑΧΩΡΙΣΤΙΚΟ ΥΛΙΚΟ ΣΕ ΣΗΜΕΙΑ ΕΠΑΦΗΣ ΜΕ ΑΛΛΟ ΜΕΤΑΛΛΟ

4. ΠΑΧΗ ΥΛΙΚΩΝ ΘΕΡΜΟΜΟΝΩΣΗΣ ΔΩΜΑΤΩΝ ΣΥΜΦΩΝΑ ΜΕ ΤΗΝ ΜΕΛΕΤΗ ΘΕΡΜΟΜΟΝΩΤΙΚΗΣ ΕΠΑΡΚΕΙΑΣ ΚΑΙ ΤΟΝ ΚΕΝΑΚ

5 . ΥΛΙΚΑ ΘΕΡΜΟΜΟΝΩΣΗΣ ΔΩΜΑΤΩΝ
α.ΣΚΛΗΡΕΣ ΠΛΑΚΕΣ ΠΕΤΡΟΒΑΜΒΑΚΑ 150-200kg/m3 ΠΑΧΟΥΣ100mm ΚΛΑΣΕΩΣ Α1 ΚΑΤΑ DIN 4102 ΕΝΔΕΙΚΤΙΚΟΥ ΤΥΠΟΥ ROCKWOOL DACHROCK
β. ΣΚΛΗΡΕΣ ΠΛΑΚΕΣ ΔΙΟΓΚΩΜΕΝΟΥ ΓΙΑΛΙΟΥ ΠΛΗΡΩΣ ΕΜΒΑΠΤΙΣΜΕΝΕΣ ΣΕ ΘΕΡΜΗ ΑΣΦΑΛΤΟ DIN 18174 ΚΛΑΣΕΩΣ Α1 ΚΑΤΑ DIN 4102 ΠΟΙΟΤΗΤΟΣ-W ΓΙΑ ΠΕΡΙΟΧΕΣ ΥΔΡΟΡΡΟΩΝ ΣΤΡΑΓΓΙΣΤΙΚΩΝ ΚΑΝΑΛΙΩΝ ΟΜΒΡΙΩΝ 40mm min -WDS H WDH ΓΙΑ ΠΕΡΙΟΧΕΣ ΤΟΠΟΘΕΤ. ΦΕΡΟΥΣΑΣ ΠΛΑΚΑΣ ΦΟΡΤΙΩΝ ΓΙΑ Η/Μ ΕΓΚΑΤΑΣΤΑΣΕΙΣ. 120mm min

6. ΑΣΦΑΛΤΙΚΑ ΥΛΙΚΑ ΥΓΡΟΜΟΝΩΣΗΣ ΔΩΜΑΤΩΝ
α.ΑΣΦΑΛΤΙΚΗ ΠΡΟΕΠΑΛΕΙΨΗ 3-4 ΣΤΡΩΣΕΙΣ
β.ΦΡΑΓΜΑ ΥΔΡΑΤΜΩΝ ΑΣΦΑΛΤΟΠΑΝΟ 5 mm ΑΠΟ ΠΟΛΥΜΕΡΙΣΜΕΝΗ ΑΣΦΑΛΤΟ ΚΑΙ ΥΑΛΟΥΦΑΣΜΑ ΚΑΤΑ DIN52133 PYE G200 S5
γ.ΚΥΡΙΑ ΥΓΡΟΜΟΝΩΣΗ ΣΕ ΕΠΙΠΕΔΕΣ ΕΠΙΦΑΝΕΙΕΣ ΑΣΦΑΛΤΟΠΙΛΛΗΜΑ 10 mm ΑΠΟ ΠΟΛΥΜΕΡΙΣΜΕΝΗ ΑΣΦΑΛΤΟ ΚΑΙ ΥΑΛΟΠΙΛΛΗΜΑ DIN 52132 PYE G200DD
δ.ΤΕΛΙΚΗ ΕΠΙΣΤΡΩΣΗ ΚΑΙ ΕΠΕΞΕΡΓΑΣΙΑ ΕΝΩΣΕΩΝ ΜΕ ΚΑΤΑΚΟΡΥΦΕΣ ΕΠΙΦΑΝΕΙΕΣ ΑΣΦΑΛΤΟΠ. ΑΠΟ ΠΟΛΥΜΕΡΙΣΜΕΝΗ ΑΣΦΑΛΤΟ ΚΑΙ ΥΑΛΟΥΦΑΣΜΑ DIN 52133 PYE G200 S5

7. ΠΛΑΣΤΙΚΑ ΥΛΙΚΑ ΥΓΡΟΜΟΝΩΣΗΣ ΔΩΜΑΤΩΝ
α.ΜΕΜΒΡΑΝΗ ΑΠΟ ΠΟΛΙΒΙΝΥΛΟΧΛΩΡΙΔΙΟ ΣΥΜΒΑΤΗ ΜΕ ΑΣΦΑΛΤΙΚΑ ΥΛΙΚΑ DIN 16937 PVC-P 1.5 mm ΜΕ ΣΤΗΡΙΞΕΙΣ ΥΠΟΛΟΓΙΣΜΕΝΕΣ ΚΑΤΑ DIN 1055 ΜΕΡΟΣ4
β.ΜΕΜΒΡΑΝΗ PVC-P DIN 16937 ΑΝΘΕΚΤΙΚΗ ΣΕ ΑΚΤΙΝΟΒΟΛΙΑ UV ΛΕΥΚΗ RAL 9010
γ.ΕΛΑΣΜΑΤΑ ΑΠΟ ΓΑΛΒΑΝΙΣΜΕΝΗ ΚΑΙ ΒΑΜΜΕΝΗ ΜΕ ΠΟΛΥΕΣΤΕΡΙΚΗ ΒΑΦΗ ΦΟΥΡΝΟΥ ΠΑΧΟΥΣ 0,8m. ΣΤΗΝ ΕΜΦΑΝΗ ΠΛΕΥΡΑ ΛΑΜΑΡΙΝΑ 0.6mm ΕΠΕΝΔΕΔΥΜΕΝΗ ΜΕ PVC-P DIN 16937 ΓΙΑ ΟΛΕΣ ΤΙΣ ΓΩΝΙΕΣ, ΑΠΟΛΗΞΕΙΣ ΔΩΜΑΤΩΝ ΚΑΙ ΚΟΡΝΙΖΩΜΑΤΑ ΚΑΘΩΣ ΚΑΙ ΔΙΣΚΟΥΣ ΣΥΝΔΕΣΗ ΜΕ ΥΠΟΣΤΡΩΜΑ

8. ΠΡΟΣΤΑΤΕΥΤΙΚΑ ΔΙΑΧΩΡΙΣΤΙΚΑ ΣΤΡΩΜΑΤΑ
α.ΜΗ ΥΦΑΝΤΑ ΠΟΛΥΕΣΤΕΡΙΚΑ ΥΦΑΣΜΑΤΑ 200gr/m2 ΩΣ ΔΙΑΧΩΡΙΣΤΙΚΗ ΠΡΟΣΤΑΤΕΥΤΙΚΗ ΣΤΡΩΣΗ ΑΝΩ ΥΓΡΟΜΟΝΩΣΗΣ
β.ΜΗ ΥΦΑΝΤΑ ΠΟΛΥΕΣΤΕΡΙΚΑ ΥΦΑΣΜΑΤΑ ΩΣ ΑΝΩ, ΠΑΝΤΟΤΕ ΑΝΩ ΚΑΙ ΚΑΤΩ ΑΠΟ ΠΛΑΣΤΙΚΗ ΜΕΜΒΡΑΝΗ ΕΦ ΟΣΟΝ ΕΙΝΑΙ ΑΝΕΛΑΣΤΙΚΟ ΥΛΙΚΟ πχ. ΣΚΥΡΟΔΕΜ. Η ΑΦΡΟ ΜΠΕΤΟΝ ΚΛΙΣΕΩΝ
γ.ΑΠΟΣΤΡΑΓΓΙΣΤΙΚΗ ΠΡΟΣΤΑΤΕΥΤΙΚΗ ΣΤΡΩΣΗ ΑΠΟ ΣΚΛΗΡΟ ΠΟΛΥΑΙΘΥΛΕΝΙΟ ΜΟΡΦΗΣ ΕΠΙΚΟΙΝΩΝΟΥΣΗΣ ΚΥΨΕΛΗΣ 12-15mm ΜΕ ΜΗ ΥΦΑΝΤΟ ΠΟΛΥΕΣΤΕΡΙΚΟ ΥΦΑΣΜΑ ΣΤΗΝ ΚΑΤΩ ΠΛΕΥΡΑ

9. ΓΙΑ ΤΗΝ ΓΕΩΜΕΤΡΙΑ ΚΑΙ ΘΕΣΗ ΤΩΝ ΣΤΟΙΧΕΙΩΝ ΤΩΝ ΑΡΧ.ΛΕΠΤΟΜΕΡΕΙΩΝ ΒΛΕΠΕ ΑΡΧΙΤΕΚΤΟΝΙΚΑ ΣΧΕΔΙΑ

10. ΑΦΡΟΜΠΕΤΟΝ ΡΥΣΕΩΝ 600kg/m3

11. ΧΑΛΙΚΙ ΠΛΥΜΕΝΟ DIN 4226
α. 8/16 ΚΑΤΩ ΑΠΟ ΤΑΡΑΤΣΟΠΛΑΚΕΣ
β. 16/32 ΕΚΤΕΘΕΙΜΕΝΟ
γ. 32/64 ΣΕ ΣΤΡΑΓΓΙΣΤΗΡΙΑ

ΕΡΓΟΔΟΤΗΣ :

ΔΗΜΟΚΡΙΤΕΙΟ ΠΑΝΕΠΙΣΤΗΜΙΟ ΘΡΑΚΗΣ

ΕΡΓΟ :

ΚΤΙΡΙΑΚΕΣ ΕΓΚΑΤΑΣΤΑΣΕΙΣ ΤΜΗΜΑΤΩΝ ΕΘΝΟΛΟΓΙΑΣ – ΙΣΤΟΡΙΑΣ ΚΑΙ ΦΙΛΟΛΟΓΙΑΣ

ΜΕΛΕΤΗΤΕΣ :

ΓΡΑΦΕΙΟ ΔΟΞΙΑΔΗ
ΣΥΜΒΟΥΛΟΙ ΓΙΑ ΑΝΑΠΤΥΞΗ ΚΑΙ ΟΙΚΙΣΤΙΚΗ Α.Ε.
Λ. Μεσογείων 487, Αγ. Παρασκευή, 153 43, ΑΘΗΝΑ / Τηλ. (01) 6068700 FAX (01) 6068797
e-mail: doxiadis@doxiadis.com

LDK ΛΔΚ – ΣΥΜΒΟΥΛΟΙ ΤΕΧΝΙΚΩΝ ΚΑΙ ΑΝΑΠΤΥΞΙΑΚΩΝ ΕΡΓΩΝ
ΛΔΚ ΠΑΡΟΔΟΣ ΘΗΒΑΙΔΟΣ 21, 14510, ΚΗΦΙΣΙΑ/ Τηλ. (01) 8196700 FAX (01) 8196709
e-mail: main@ldk.gr

ΕΠΙΚΑΙΡΟΠΟΙΗΣΗ ΜΕΛΕΤΗΣ:

Χ. ΜΑΡΑΒΕΑΣ & ΣΥΝΕΡΓΑΤΕΣ Ι.Κ.Ε.
ΣΥΜΒΟΥΛΟΙ ΜΗΧΑΝΙΚΟΙ & ΑΡΧΙΤΕΚΤΟΝΕΣ
ΜΕΤΣΟΒΟΥ 11, ΑΘΗΝΑ 106 82
ΤΗΛ.: 210 82 23 402, 210 88 42 905, FAX: 210 88 22 685
www.maraveas.gr, e-mail: info@maraveas.gr

ΤΕΧΝΙΚΗ ΕΤΑΙΡΕΙΑ ΗΛΕΚΤΡΟΛΟΓΩΝ ΜΗΧ/ΚΩΝ
Δ.Τ. ΤΕΗΜ Ε.Π.Ε.
ΣΤΟΥΡΝΑΡΑ 51, ΑΘΗΝΑ 10432 – 2105232493

ΣΤΑΔΙΟ ΜΕΛΕΤΗΣ : ΚΑΤΑΣΚΕΥΑΣΤΙΚΕΣ ΛΕΠΤΟΜΕΡΕΙΕΣ

ΤΙΤΛΟΣ :

ΚΛΙΜΑΚΟΣΤΑΣΙΑ Κ11 – Κ12

ΤΟΜΗ ΣΥΝΔΕΣΗΣ ΜΕΤΑΛΛΙΚΗΣ ΣΚΑΛΑΣ ΚΙΝΔΥΝΟΥ ΜΕ ΘΥΡΑ ΔΙΑΦΥΓΗΣ

κωδικός αρχείου	ΕΛΛ3465		μέγεθος	A3	ΚΛΙΜΑΚΑ 1 : 5
ΜΕΛΕΤΗ :	ονομα	ημερομηνια 19.05.17	υπογραφη		ΑΡΙΘΜΟΣ ΣΧΕΔΙΟΥ
ΣΧΕΔΙΑΣΗ :	ονομα	ημερομηνια 19.05.17	υπογραφη		κατηγορία R,0 / αριθμός σχεδίου 0,1,0,3, / αναθεωρηση 0,1
ΕΛΕΓΧΟΣ :	ονομα	ημερομηνια 19.05.17	υπογραφη		

ΕΓΚΡΙΣΗ

Υπογραφη

ΣΦΡΑΓΙΔΑ ΜΕΛΕΤΗΤΗ ΕΠΙΚΑΙΡΟΠΟΙΗΣΗΣ ΜΕΛΕΤΗΣ

COPYRIGHT OF DOXIADIS ASSOCIATES S.A.

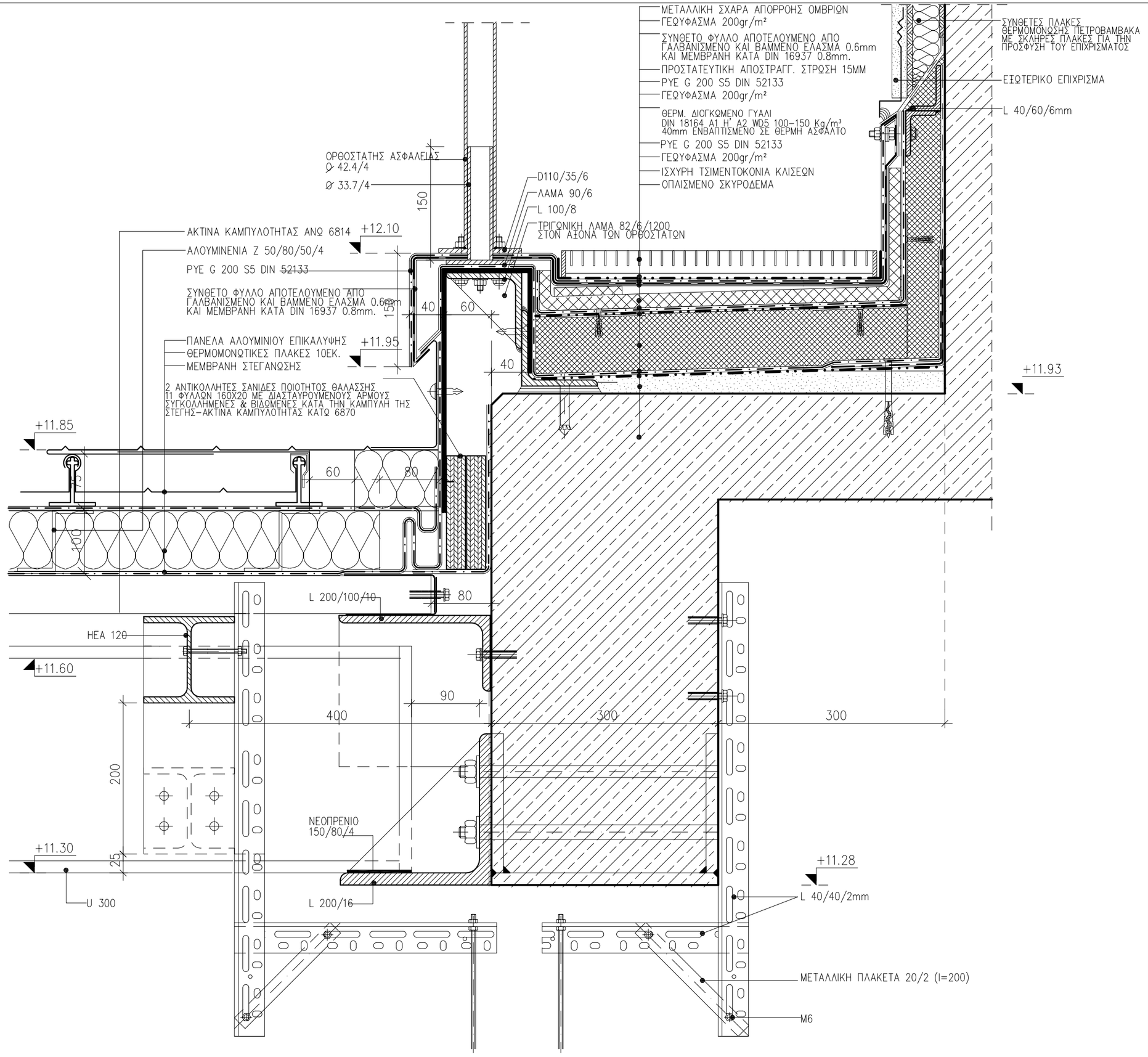

ΣΗΜΕΙΩΣΗ :

1. ΟΛΕΣ ΟΙ ΔΙΑΣΤΑΣΕΙΣ ΕΙΝΑΙ ΣΕ χλστ.
2. ΤΑ ΜΕΤΑΛΛΙΚΑ ΣΤΟΙΧΕΙΑ ΓΑΛΒΑΝΙΣΜΕΝΑ ΕΝ ΘΕΡΜΩ.
3. ΕΞΑΡΤΗΜΑΤΑ ΣΤΗΡΙΞΗΣ ΚΟΧΛΙΕΣ-ΒΥΣΜΑΤΑ ΕΙΝΑΙ ΟΛΑ ΑΝΟΞΕΙΔΩΤΑ ΠΟΙΟΤΗΤΑΣ Α4 ΜΕ ΔΙΑΧΩΡΙΣΤΙΚΟ ΥΛΙΚΟ ΣΕ ΣΗΜΕΙΑ ΕΠΑΦΗΣ ΜΕ ΑΛΛΟ ΜΕΤΑΛΛΟ
4. ΠΑΧΗ ΥΛΙΚΩΝ ΘΕΡΜΟΜΟΝΩΣΗΣ ΔΩΜΑΤΩΝ ΣΥΜΦΩΝΑ ΜΕ ΤΗΝ ΜΕΛΕΤΗ ΘΕΡΜΟΜΟΝΩΤΙΚΗΣ ΕΠΑΡΚΕΙΑΣ ΚΑΙ ΤΟΝ ΚΕΝΑΚ
5 . ΥΛΙΚΑ ΘΕΡΜΟΜΟΝΩΣΗΣ ΔΩΜΑΤΩΝ
α.ΣΚΛΗΡΕΣ ΠΛΑΚΕΣ ΠΕΤΡΟΒΑΜΒΑΚΑ 150-200kg/m3 ΠΑΧΟΥΣ100mm ΚΛΑΣΕΩΣ Α1 ΚΑΤΑ DIN 4102 ΕΝΔΕΙΚΤΙΚΟΥ ΤΥΠΟΥ ROCKWOOL DACHROCK
β. ΣΚΛΗΡΕΣ ΠΛΑΚΕΣ ΔΙΟΓΚΩΜΕΝΟΥ ΓΙΑΛΙΟΥ ΠΛΗΡΩΣ ΕΜΒΑΠΤΙΣΜΕΝΕΣ ΣΕ ΘΕΡΜΗ ΑΣΦΑΛΤΟ DIN 18174 ΚΛΑΣΕΩΣ Α1 ΚΑΤΑ DIN 4102 ΠΟΙΟΤΗΤΟΣ-W ΓΙΑ ΠΕΡΙΟΧΕΣ ΥΔΡΟΡΡΟΩΝ ΣΤΡΑΓΓΙΣΤΙΚΩΝ ΚΑΝΑΛΙΩΝ ΟΜΒΡΙΩΝ 40mm min -WDS H WDH ΓΙΑ ΠΕΡΙΟΧΕΣ ΤΟΠΟΘΕΤ. ΦΕΡΟΥΣΑΣ ΠΛΑΚΑΣ ΦΟΡΤΙΩΝ ΓΙΑ Η/Μ ΕΓΚΑΤΑΣΤΑΣΕΙΣ. 120mm min
6. ΑΣΦΑΛΤΙΚΑ ΥΛΙΚΑ ΥΓΡΟΜΟΝΩΣΗΣ ΔΩΜΑΤΩΝ
α.ΑΣΦΑΛΤΙΚΗ ΠΡΟΕΠΑΛΕΙΨΗ 3-4 ΣΤΡΩΣΕΙΣ
β.ΦΡΑΓΜΑ ΥΔΡΑΤΜΩΝ ΑΣΦΑΛΤΟΠΑΝΟ 5 mm ΑΠΟ ΠΟΛΥΜΕΡΙΣΜΕΝΗ ΑΣΦΑΛΤΟ ΚΑΙ ΥΑΛΟΥΦΑΣΜΑ ΚΑΤΑ DIN52133 PYE G200 S5
γ.ΚΥΡΙΑ ΥΓΡΟΜΟΝΩΣΗ ΣΕ ΕΠΙΠΕΔΕΣ ΕΠΙΦΑΝΕΙΕΣ ΑΣΦΑΛΤΟΠΙΛΛΗΜΑ 10 mm ΑΠΟ ΠΟΛΥΜΕΡΙΣΜΕΝΗ ΑΣΦΑΛΤΟ ΚΑΙ ΥΑΛΟΠΙΛΛΗΜΑ DIN 52132 PYE G200DD
δ.ΤΕΛΙΚΗ ΕΠΙΣΤΡΩΣΗ ΚΑΙ ΕΠΕΞΕΡΓΑΣΙΑ ΕΝΩΣΕΩΝ ΜΕ ΚΑΤΑΚΟΡΥΦΕΣ ΕΠΙΦΑΝΕΙΕΣ ΑΣΦΑΛΤΟΠ. ΑΠΟ ΠΟΛΥΜΕΡΙΣΜΕΝΗ ΑΣΦΑΛΤΟ ΚΑΙ ΥΑΛΟΥΦΑΣΜΑ DIN 52133 PYE G200 S5
7. ΠΛΑΣΤΙΚΑ ΥΛΙΚΑ ΥΓΡΟΜΟΝΩΣΗΣ ΔΩΜΑΤΩΝ
α.ΜΕΜΒΡΑΝΗ ΑΠΟ ΠΟΛΙΒΙΝΥΛΟΧΛΩΡΙΔΙΟ ΣΥΜΒΑΤΗ ΜΕ ΑΣΦΑΛΤΙΚΑ ΥΛΙΚΑ DIN 16937 PVC-P 1.5 mm ΜΕ ΣΤΗΡΙΞΕΙΣ ΥΠΟΛΟΓΙΣΜΕΝΕΣ ΚΑΤΑ DIN 1055 ΜΕΡΟΣ4
β.ΜΕΜΒΡΑΝΗ PVC-P DIN 16937 ΑΝΘΕΚΤΙΚΗ ΣΕ ΑΚΤΙΝΟΒΟΛΙΑ UV ΛΕΥΚΗ RAL 9010
γ.ΕΛΑΣΜΑΤΑ ΑΠΟ ΓΑΛΒΑΝΙΣΜΕΝΗ ΚΑΙ ΒΑΜΜΕΝΗ ΜΕ ΠΟΛΥΕΣΤΕΡΙΚΗ ΒΑΦΗ ΦΟΥΡΝΟΥ ΠΑΧΟΥΣ 0,8m. ΣΤΗΝ ΕΜΦΑΝΗ ΠΛΕΥΡΑ ΛΑΜΑΡΙΝΑ 0.6mm ΕΠΕΝΔΕΔΥΜΕΝΗ ΜΕ PVC-P DIN 16937 ΓΙΑ ΟΛΕΣ ΤΙΣ ΓΩΝΙΕΣ, ΑΠΟΛΗΞΕΙΣ ΔΩΜΑΤΩΝ ΚΑΙ ΚΟΡΝΙΖΩΜΑΤΑ ΚΑΘΩΣ ΚΑΙ ΔΙΣΚΟΥΣ ΣΥΝΔΕΣΗ ΜΕ ΥΠΟΣΤΡΩΜΑ
8. ΠΡΟΣΤΑΤΕΥΤΙΚΑ ΔΙΑΧΩΡΙΣΤΙΚΑ ΣΤΡΩΜΑΤΑ
α.ΜΗ ΥΦΑΝΤΑ ΠΟΛΥΕΣΤΕΡΙΚΑ ΥΦΑΣΜΑΤΑ 200gr/m2 ΩΣ ΔΙΑΧΩΡΙΣΤΙΚΗ ΠΡΟΣΤΑΤΕΥΤΙΚΗ ΣΤΡΩΣΗ ΑΝΩ ΥΓΡΟΜΟΝΩΣΗΣ
β.ΜΗ ΥΦΑΝΤΑ ΠΟΛΥΕΣΤΕΡΙΚΑ ΥΦΑΣΜΑΤΑ ΩΣ ΑΝΩ, ΠΑΝΤΟΤΕ ΑΝΩ ΚΑΙ ΚΑΤΩ ΑΠΟ ΠΛΑΣΤΙΚΗ ΜΕΜΒΡΑΝΗ ΕΦ ΟΣΟΝ ΕΙΝΑΙ ΑΝΕΛΑΣΤΙΚΟ ΥΛΙΚΟ πχ. ΣΚΥΡΟΔΕΜ. Η ΑΦΡΟ ΜΠΕΤΟΝ ΚΛΙΣΕΩΝ
γ.ΑΠΟΣΤΡΑΓΓΙΣΤΙΚΗ ΠΡΟΣΤΑΤΕΥΤΙΚΗ ΣΤΡΩΣΗ ΑΠΟ ΣΚΛΗΡΟ ΠΟΛΥΑΙΘΥΛΕΝΙΟ ΜΟΡΦΗΣ ΕΠΙΚΟΙΝΩΝΟΥΣΗΣ ΚΥΨΕΛΗΣ 12-15mm ΜΕ ΜΗ ΥΦΑΝΤΟ ΠΟΛΥΕΣΤΕΡΙΚΟ ΥΦΑΣΜΑ ΣΤΗΝ ΚΑΤΩ ΠΛΕΥΡΑ
9. ΓΙΑ ΤΗΝ ΓΕΩΜΕΤΡΙΑ ΚΑΙ ΘΕΣΗ ΤΩΝ ΣΤΟΙΧΕΙΩΝ ΤΩΝ ΑΡΧ.ΛΕΠΤΟΜΕΡΕΙΩΝ ΒΛΕΠΕ ΑΡΧΙΤΕΚΤΟΝΙΚΑ ΣΧΕΔΙΑ
10. ΑΦΡΟΜΠΕΤΟΝ ΡΥΣΕΩΝ 600kg/m3
11. ΧΑΛΙΚΙ ΠΛΥΜΕΝΟ DIN 4226
α. 8/16 ΚΑΤΩ ΑΠΟ ΤΑΡΑΤΣΟΠΛΑΚΕΣ
β. 16/32 ΕΚΤΕΘΕΙΜΕΝΟ
γ. 32/64 ΣΕ ΣΤΡΑΓΓΙΣΤΗΡΙΑ

ΕΡΓΟΔΟΤΗΣ :

ΔΗΜΟΚΡΙΤΕΙΟ ΠΑΝΕΠΙΣΤΗΜΙΟ ΘΡΑΚΗΣ

ΕΡΓΟ :

ΚΤΙΡΙΑΚΕΣ ΕΓΚΑΤΑΣΤΑΣΕΙΣ ΤΜΗΜΑΤΩΝ ΕΘΝΟΛΟΓΙΑΣ – ΙΣΤΟΡΙΑΣ ΚΑΙ ΦΙΛΟΛΟΓΙΑΣ

ΜΕΛΕΤΗΤΕΣ :

ΓΡΑΦΕΙΟ ΔΟΞΙΑΔΗ
ΣΥΜΒΟΥΛΟΙ ΓΙΑ ΑΝΑΠΤΥΞΗ ΚΑΙ ΟΙΚΙΣΤΙΚΗ Α.Ε.
Λ. Μεσογείων 487, Αγ. Παρασκευή, 153 43, ΑΘΗΝΑ / Τηλ. (01) 6068700 FAX (01) 6068797
e-mail: doxiadis@doxiadis.com

ΛΔΚ – ΣΥΜΒΟΥΛΟΙ ΤΕΧΝΙΚΩΝ ΚΑΙ ΑΝΑΠΤΥΞΙΑΚΩΝ ΕΡΓΩΝ
ΠΑΡΟΔΟΣ ΘΗΒΑΙΔΟΣ 21, 14510, ΚΗΦΙΣΙΑ/ Τηλ. (01) 8196700 FAX (01) 8196709
e-mail: mail@ldk.gr

ΕΠΙΚΑΙΡΟΠΟΙΗΣΗ ΜΕΛΕΤΗΣ:

Χ. ΜΑΡΑΒΕΑΣ & ΣΥΝΕΡΓΑΤΕΣ Ι.Κ.Ε.
ΣΥΜΒΟΥΛΟΙ ΜΗΧΑΝΙΚΟΙ & ΑΡΧΙΤΕΚΤΟΝΕΣ
ΜΕΤΣΟΒΟΥ 11, ΑΘΗΝΑ 106 82
ΤΗΛ.:210 82 23 402, 210 88 42 905, FAX: 210 88 22 685
www.maraveas.gr, e-mail:info@maraveas.gr
ΤΕΧΝΙΚΗ ΕΤΑΙΡΕΙΑ ΗΛΕΚΤΡΟΛΟΓΩΝ ΜΗΧ/ΚΩΝ
Δ.Τ. ΤΕΗΜ Ε.Π.Ε.
ΣΤΟΥΡΝΑΡΑ 51, ΑΘΗΝΑ 10432 – 2105232493

ΣΤΑΔΙΟ ΜΕΛΕΤΗΣ : ΚΑΤΑΣΚΕΥΑΣΤΙΚΕΣ ΛΕΠΤΟΜΕΡΕΙΕΣ

ΤΙΤΛΟΣ :

ΛΕΠΤΟΜΕΡΕΙΕΣ ΔΩΜΑΤΟΣ

ΤΟΜΗ ΣΥΝΔΕΣΗΣ ΚΕΝΤΡΙΚΟΥ ΚΤΙΡΙΟΥ ΜΕ ΤΟ ΔΩΜΑ ΤΩΝ ΜΕΤΑΛΛΙΚΩΝ ΔΙΑΔΡΟΜΩΝ

κωδικός αρχείου	ΕΛΛ3465	μεγέθος	A3	ΚΛΙΜΑΚΑ	1 : 5
ΜΕΛΕΤΗ :	ονομα	ημερομηνία 19.05.17	υπογραφή	ΑΡΙΘΜΟΣ ΣΧΕΔΙΟΥ	
ΣΧΕΔΙΑΣΗ :	ονομα	ημερομηνία 19.05.17	υπογραφή	κατηγορία R0	αριθμός σχεδίου 0104 / αναθεώρηση 00
ΕΛΕΓΧΟΣ :	ονομα	ημερομηνία 19.05.17	υπογραφή		

ΕΓΚΡΙΣΗ

Υπογραφη

ΣΦΡΑΓΙΔΑ ΜΕΛΕΤΗΤΗ ΕΠΙΚΑΙΡΟΠΟΙΗΣΗΣ ΜΕΛΕΤΗΣ

COPYRIGHT OF DOXIADIS ASSOCIATES S.A.

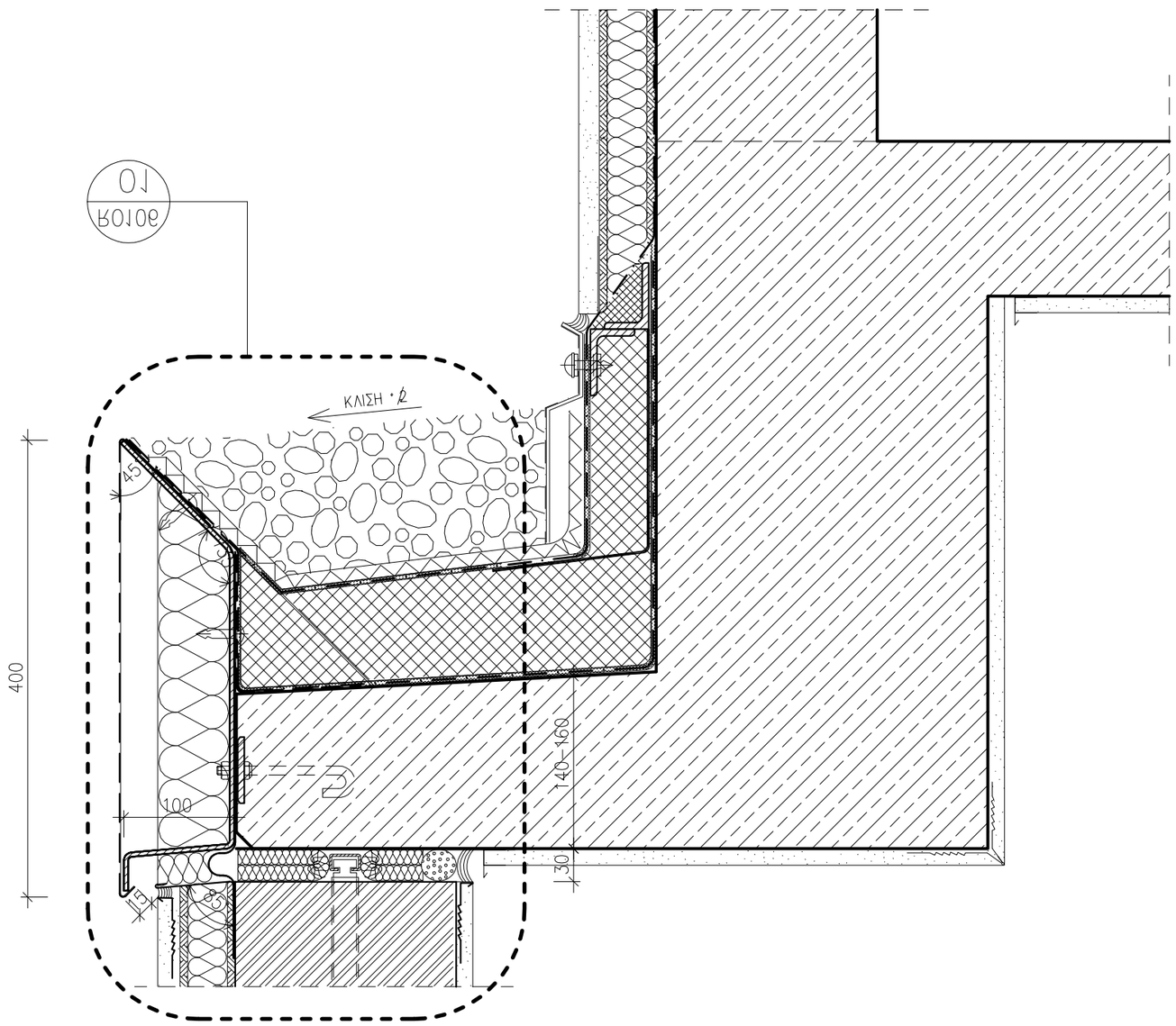

ΛΕΠΤΟΜΕΡΕΙΑ 01

ΣΗΜΕΙΩΣΗ :

1. ΟΛΕΣ ΟΙ ΔΙΑΣΤΑΣΕΙΣ ΕΙΝΑΙ ΣΕ χλστ.

2. ΤΑ ΜΕΤΑΛΛΙΚΑ ΣΤΟΙΧΕΙΑ ΓΑΛΒΑΝΙΣΜΕΝΑ ΕΝ ΘΕΡΜΩ.

3. ΕΞΑΡΤΗΜΑΤΑ ΣΤΗΡΙΞΗΣ ΚΟΧΛΙΕΣ–ΒΥΣΜΑΤΑ ΕΙΝΑΙ ΟΛΑ ΑΝΟΞΕΙΔΩΤΑ ΠΟΙΟΤΗΤΑΣ Α4 ΜΕ ΔΙΑΧΩΡΙΣΤΙΚΟ ΥΛΙΚΟ ΣΕ ΣΗΜΕΙΑ ΕΠΑΦΗΣ ΜΕ ΑΛΛΟ ΜΕΤΑΛΛΟ

4. ΠΑΧΗ ΥΛΙΚΩΝ ΘΕΡΜΟΜΟΝΩΣΗΣ ΔΩΜΑΤΩΝ ΣΥΜΦΩΝΑ ΜΕ ΤΗΝ ΜΕΛΕΤΗ ΘΕΡΜΟΜΟΝΩΤΙΚΗΣ ΕΠΑΡΚΕΙΑΣ ΚΑΙ ΤΟΝ ΚΕΝΑΚ

5 . ΥΛΙΚΑ ΘΕΡΜΟΜΟΝΩΣΗΣ ΔΩΜΑΤΩΝ
α.ΣΚΛΗΡΕΣ ΠΛΑΚΕΣ ΠΕΤΡΟΒΑΜΒΑΚΑ 150–200kg/m3 ΠΑΧΟΥΣ100mm ΚΛΑΣΕΩΣ Α1 ΚΑΤΑ DIN 4102 ΕΝΔΕΙΚΤΙΚΟΥ ΤΥΠΟΥ ROCKWOOL DACHROCK
β. ΣΚΛΗΡΕΣ ΠΛΑΚΕΣ ΔΙΟΓΚΩΜΕΝΟΥ ΓΙΑΛΙΟΥ ΠΛΗΡΩΣ ΕΜΒΑΠΤΙΣΜΕΝΕΣ ΣΕ ΘΕΡΜΗ ΑΣΦΑΛΤΟ DIN 18174 ΚΛΑΣΕΩΣ Α1 ΚΑΤΑ DIN 4102 ΠΟΙΟΤΗΤΟΣ–W ΓΙΑ ΠΕΡΙΟΧΕΣ ΥΔΡΟΡΡΟΩΝ ΣΤΡΑΓΓΙΣΤΙΚΩΝ ΚΑΝΑΛΙΩΝ ΟΜΒΡΙΩΝ 40mm min –WDS Η WDH ΓΙΑ ΠΕΡΙΟΧΕΣ ΤΟΠΟΘΕΤ. ΦΕΡΟΥΣΑΣ ΠΛΑΚΑΣ ΦΟΡΤΙΩΝ ΓΙΑ Η/Μ ΕΓΚΑΤΑΣΤΑΣΕΙΣ. 120mm min

6. ΑΣΦΑΛΤΙΚΑ ΥΛΙΚΑ ΥΓΡΟΜΟΝΩΣΗΣ ΔΩΜΑΤΩΝ
α.ΑΣΦΑΛΤΙΚΗ ΠΡΟΕΠΑΛΕΙΨΗ 3–4 ΣΤΡΩΣΕΙΣ
β.ΦΡΑΓΜΑ ΥΔΡΑΤΜΩΝ ΑΣΦΑΛΤΟΠΑΝΟ 5 mm ΑΠΟ ΠΟΛΥΜΕΡΙΣΜΕΝΗ ΑΣΦΑΛΤΟ ΚΑΙ ΥΑΛΟΥΦΑΣΜΑ ΚΑΤΑ DIN52133 PYE G200 S5
γ.ΚΥΡΙΑ ΥΓΡΟΜΟΝΩΣΗ ΣΕ ΕΠΙΠΕΔΕΣ ΕΠΙΦΑΝΕΙΕΣ ΑΣΦΑΛΤΟΠΙΛΛΗΜΑ 10 mm ΑΠΟ ΠΟΛΥΜΕΡΙΣΜΕΝΗ ΑΣΦΑΛΤΟ ΚΑΙ ΥΑΛΟΠΙΛΛΗΜΑ DIN 52132 PYE G200DD
δ.ΤΕΛΙΚΗ ΕΠΙΣΤΡΩΣΗ ΚΑΙ ΕΠΕΞΕΡΓΑΣΙΑ ΕΝΩΣΕΩΝ ΜΕ ΚΑΤΑΚΟΡΥΦΕΣ ΕΠΙΦΑΝΕΙΕΣ ΑΣΦΑΛΤΟΠ. ΑΠΟ ΠΟΛΥΜΕΡΙΣΜΕΝΗ ΑΣΦΑΛΤΟ ΚΑΙ ΥΑΛΟΥΦΑΣΜΑ DIN 52133 PYE G200 S5

7. ΠΛΑΣΤΙΚΑ ΥΛΙΚΑ ΥΓΡΟΜΟΝΩΣΗΣ ΔΩΜΑΤΩΝ
α.ΜΕΜΒΡΑΝΗ ΑΠΟ ΠΟΛΙΒΙΝΥΛΟΧΛΩΡΙΔΙΟ ΣΥΜΒΑΤΗ ΜΕ ΑΣΦΑΛΤΙΚΑ ΥΛΙΚΑ DIN 16937 PVC–P 1.5 mm ΜΕ ΣΤΗΡΙΞΕΙΣ ΥΠΟΛΟΓΙΣΜΕΝΕΣ ΚΑΤΑ DIN 1055 ΜΕΡΟΣ4
β.ΜΕΜΒΡΑΝΗ PVC–P DIN 16937 ΑΝΘΕΚΤΙΚΗ ΣΕ ΑΚΤΙΝΟΒΟΛΙΑ UV ΛΕΥΚΗ RAL 9010
γ.ΕΛΑΣΜΑΤΑ ΑΠΟ ΓΑΛΒΑΝΙΣΜΕΝΗ ΚΑΙ ΒΑΜΜΕΝΗ ΜΕ ΠΟΛΥΕΣΤΕΡΙΚΗ ΒΑΦΗ ΦΟΥΡΝΟΥ ΠΑΧΟΥΣ 0,8m. ΣΤΗΝ ΕΜΦΑΝΗ ΠΛΕΥΡΑ ΛΑΜΑΡΙΝΑ 0.6mm ΕΠΕΝΔΕΔΥΜΕΝΗ ΜΕ PVC–P DIN 16937 ΓΙΑ ΟΛΕΣ ΤΙΣ ΓΩΝΙΕΣ, ΑΠΟΛΗΞΕΙΣ ΔΩΜΑΤΩΝ ΚΑΙ ΚΟΡΝΙΖΩΜΑΤΑ ΚΑΘΩΣ ΚΑΙ ΔΙΣΚΟΥΣ ΣΥΝΔΕΣΗ ΜΕ ΥΠΟΣΤΡΩΜΑ

8. ΠΡΟΣΤΑΤΕΥΤΙΚΑ ΔΙΑΧΩΡΙΣΤΙΚΑ ΣΤΡΩΜΑΤΑ
α.ΜΗ ΥΦΑΝΤΑ ΠΟΛΥΕΣΤΕΡΙΚΑ ΥΦΑΣΜΑΤΑ 200gr/m2 ΩΣ ΔΙΑΧΩΡΙΣΤΙΚΗ ΠΡΟΣΤΑΤΕΥΤΙΚΗ ΣΤΡΩΣΗ ΑΝΩ ΥΓΡΟΜΟΝΩΣΗΣ
β.ΜΗ ΥΦΑΝΤΑ ΠΟΛΥΕΣΤΕΡΙΚΑ ΥΦΑΣΜΑΤΑ ΩΣ ΑΝΩ, ΠΑΝΤΟΤΕ ΑΝΩ ΚΑΙ ΚΑΤΩ ΑΠΟ ΠΛΑΣΤΙΚΗ ΜΕΜΒΡΑΝΗ ΕΦ ΟΣΟΝ ΕΙΝΑΙ ΑΝΕΛΑΣΤΙΚΟ ΥΛΙΚΟ πχ. ΣΚΥΡΟΔΕΜ. Η ΑΦΡΟ ΜΠΕΤΟΝ ΚΛΙΣΕΩΝ
γ.ΑΠΟΣΤΡΑΓΓΙΣΤΙΚΗ ΠΡΟΣΤΑΤΕΥΤΙΚΗ ΣΤΡΩΣΗ ΑΠΟ ΣΚΛΗΡΟ ΠΟΛΥΑΙΘΥΛΕΝΙΟ ΜΟΡΦΗΣ ΕΠΙΚΟΙΝΩΝΟΥΣΗΣ ΚΥΨΕΛΗΣ 12–15mm ΜΕ ΜΗ ΥΦΑΝΤΟ ΠΟΛΥΕΣΤΕΡΙΚΟ ΥΦΑΣΜΑ ΣΤΗΝ ΚΑΤΩ ΠΛΕΥΡΑ

9. ΓΙΑ ΤΗΝ ΓΕΩΜΕΤΡΙΑ ΚΑΙ ΘΕΣΗ ΤΩΝ ΣΤΟΙΧΕΙΩΝ ΤΩΝ ΑΡΧ.ΛΕΠΤΟΜΕΡΕΙΩΝ ΒΛΕΠΕ ΑΡΧΙΤΕΚΤΟΝΙΚΑ ΣΧΕΔΙΑ

10. ΑΦΡΟΜΠΕΤΟΝ ΡΥΣΕΩΝ 600kg/m3

11. ΧΑΛΙΚΙ ΠΛΥΜΕΝΟ DIN 4226
α. 8/16 ΚΑΤΩ ΑΠΟ ΤΑΡΑΤΣΟΠΛΑΚΕΣ
β. 16/32 ΕΚΤΕΘΕΙΜΕΝΟ
γ. 32/64 ΣΕ ΣΤΡΑΓΓΙΣΤΗΡΙΑ

ΕΡΓΟΔΟΤΗΣ :
ΔΗΜΟΚΡΙΤΕΙΟ ΠΑΝΕΠΙΣΤΗΜΙΟ ΘΡΑΚΗΣ

ΕΡΓΟ :
ΚΤΙΡΙΑΚΕΣ ΕΓΚΑΤΑΣΤΑΣΕΙΣ ΤΜΗΜΑΤΩΝ ΕΘΝΟΛΟΓΙΑΣ – ΙΣΤΟΡΙΑΣ ΚΑΙ ΦΙΛΟΛΟΓΙΑΣ

ΜΕΛΕΤΗΤΕΣ :
ΓΡΑΦΕΙΟ ΔΟΞΙΑΔΗ
ΣΥΜΒΟΥΛΟΙ ΓΙΑ ΑΝΑΠΤΥΞΗ ΚΑΙ ΟΙΚΙΣΤΙΚΗ Α.Ε.
Λ. Μεσογείων 487, Αγ. Παρασκευή, 153 43, ΑΘΗΝΑ / Τηλ. (01) 6068700 FAX (01) 6068797
e-mail: doxiadis@doxiadis.com

L.D.K. ΛΔΚ – ΣΥΜΒΟΥΛΟΙ ΤΕΧΝΙΚΩΝ ΚΑΙ ΑΝΑΠΤΥΞΙΑΚΩΝ ΕΡΓΩΝ
ΛΔΚ
ΠΑΡΟΔΟΣ ΘΗΒΑΙΔΟΣ 21, 14510, ΚΗΦΙΣΙΑ/ Τηλ. (01) 8196700 FAX (01) 8196709
e-mail: mail@ldk.gr

ΕΠΙΚΑΙΡΟΠΟΙΗΣΗ ΜΕΛΕΤΗΣ:
Χ. ΜΑΡΑΒΕΑΣ & ΣΥΝΕΡΓΑΤΕΣ Ι.Κ.Ε.
ΣΥΜΒΟΥΛΟΙ ΜΗΧΑΝΙΚΟΙ & ΑΡΧΙΤΕΚΤΟΝΕΣ
ΜΕΤΣΟΒΟΥ 11, ΑΘΗΝΑ 106 82
ΤΗΛ.: 210 82 23 402, 210 88 42 905, FAX: 210 88 22 685
www.maraveas.gr, e-mail: info@maraveas.gr

ΤΕΧΝΙΚΗ ΕΤΑΙΡΕΙΑ ΗΛΕΚΤΡΟΛΟΓΩΝ ΜΗΧ/ΚΩΝ
Δ.Τ. ΤΕΗΜ Ε.Π.Ε.
ΣΤΟΥΡΝΑΡΑ 51, ΑΘΗΝΑ 10432 – 2105232493

ΣΤΑΔΙΟ ΜΕΛΕΤΗΣ : ΚΑΤΑΣΚΕΥΑΣΤΙΚΕΣ ΛΕΠΤΟΜΕΡΕΙΕΣ

ΤΙΤΛΟΣ :

ΛΕΠΤΟΜΕΡΕΙΕΣ ΔΩΜΑΤΟΣ

ΜΟΝΩΣΗ
ΤΡΙΓΩΝΙΚΩΝ ΑΡΧΙΤΕΚΤΟΝΙΚΩΝ ΠΡΟΞΟΧΩΝ
ΛΕΠΤΟΜΕΡΕΙΑ 01

κωδικός αρχείου	ΕΛΛ3465	μεγέθος	Α3	ΚΛΙΜΑΚΑ	1 : 5
ΜΕΛΕΤΗ :	ονομ.	ημερομηνία 19.05.17	υπογραφή	ΑΡΙΘΜΟΣ ΣΧΕΔΙΟΥ	
ΣΧΕΔΙΑΣΗ :	ονομ.	ημερομηνία 19.05.17	υπογραφή	αναθεώρηση R0	αριθμός σχεδίου 0105 / ανάλυση 00
ΕΛΕΓΧΟΣ :	ονομ.	ημερομηνία 19.05.17	υπογραφή		

ΕΓΚΡΙΣΗ

Υπογραφή

ΣΦΡΑΓΙΔΑ ΜΕΛΕΤΗΤΗ ΕΠΙΚΑΙΡΟΠΟΙΗΣΗΣ ΜΕΛΕΤΗΣ

COPYRIGHT OF DOXIADIS ASSOCIATES S.A.

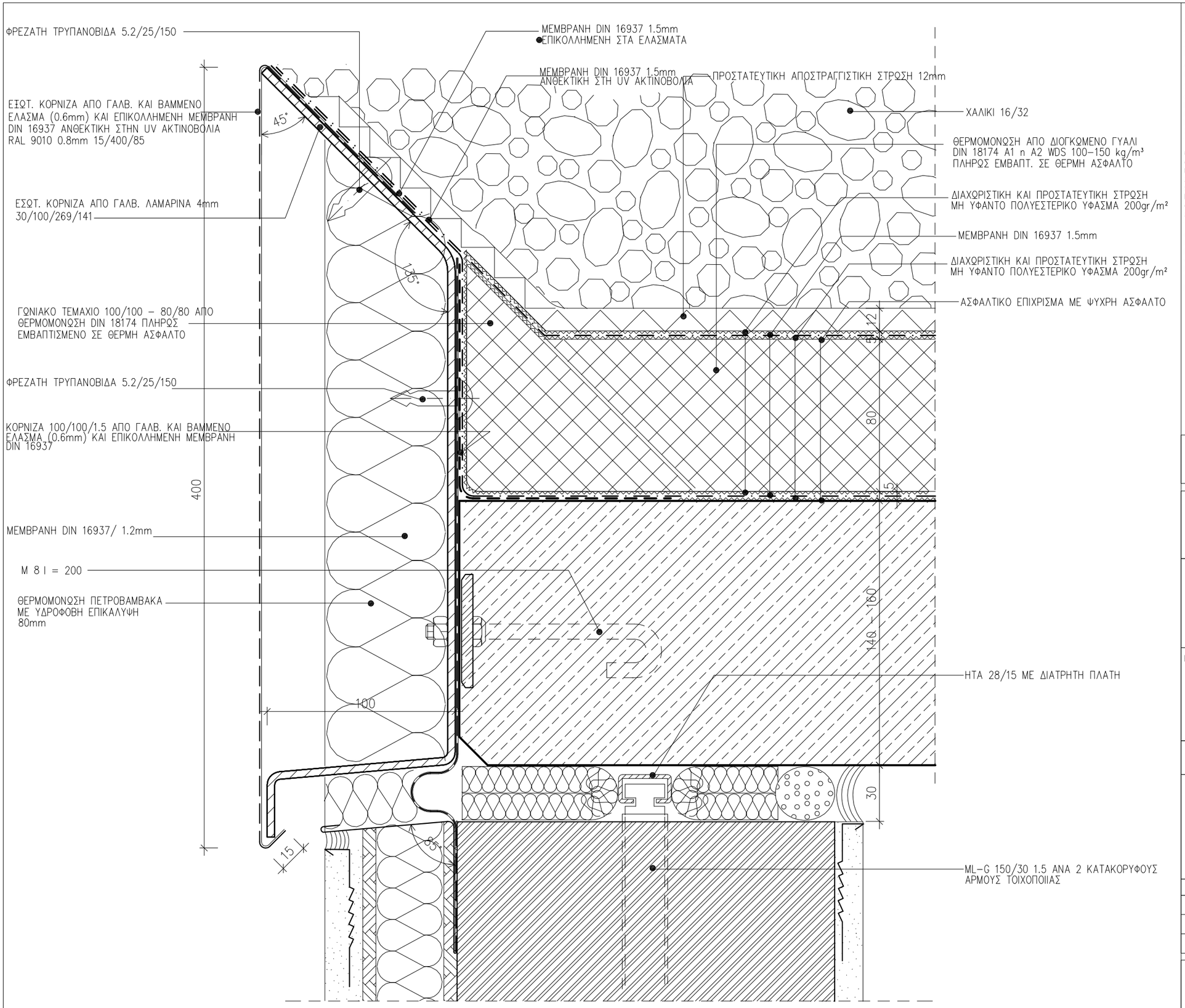

ΛΕΠΤΟΜΕΡΕΙΑ 02

ΣΗΜΕΙΩΣΗ :

1. ΟΛΕΣ ΟΙ ΔΙΑΣΤΑΣΕΙΣ ΕΙΝΑΙ ΣΕ χλστ.

2. ΤΑ ΜΕΤΑΛΛΙΚΑ ΣΤΟΙΧΕΙΑ ΓΑΛΒΑΝΙΣΜΕΝΑ ΕΝ ΘΕΡΜΩ.

3. ΕΞΑΡΤΗΜΑΤΑ ΣΤΗΡΙΞΗΣ ΚΟΧΛΙΕΣ–ΒΥΣΜΑΤΑ ΕΙΝΑΙ ΟΛΑ ΑΝΟΞΕΙΔΩΤΑ ΠΟΙΟΤΗΤΑΣ Α4 ΜΕ ΔΙΑΧΩΡΙΣΤΙΚΟ ΥΛΙΚΟ ΣΕ ΣΗΜΕΙΑ ΕΠΑΦΗΣ ΜΕ ΑΛΛΟ ΜΕΤΑΛΛΟ

4. ΠΑΧΗ ΥΛΙΚΩΝ ΘΕΡΜΟΜΟΝΩΣΗΣ ΔΩΜΑΤΩΝ ΣΥΜΦΩΝΑ ΜΕ ΤΗΝ ΜΕΛΕΤΗ ΘΕΡΜΟΜΟΝΩΤΙΚΗΣ ΕΠΑΡΚΕΙΑΣ ΚΑΙ ΤΟΝ ΚΕΝΑΚ

5 . ΥΛΙΚΑ ΘΕΡΜΟΜΟΝΩΣΗΣ ΔΩΜΑΤΩΝ
α.ΣΚΛΗΡΕΣ ΠΛΑΚΕΣ ΠΕΤΡΟΒΑΜΒΑΚΑ 150–200kg/m3 ΠΑΧΟΥΣ100mm ΚΛΑΣΕΩΣ Α1 ΚΑΤΑ DIN 4102 ΕΝΔΕΙΚΤΙΚΟΥ ΤΥΠΟΥ ROCKWOOL DACHROCK
β. ΣΚΛΗΡΕΣ ΠΛΑΚΕΣ ΔΙΟΓΚΩΜΕΝΟΥ ΓΙΑΛΙΟΥ ΠΛΗΡΩΣ ΕΜΒΑΠΤΙΣΜΕΝΕΣ ΣΕ ΘΕΡΜΗ ΑΣΦΑΛΤΟ DIN 18174 ΚΛΑΣΕΩΣ Α1 ΚΑΤΑ DIN 4102 ΠΟΙΟΤΗΤΟΣ–W ΓΙΑ ΠΕΡΙΟΧΕΣ ΥΔΡΟΡΡΟΩΝ ΣΤΡΑΓΓΙΣΤΙΚΩΝ ΚΑΝΑΛΙΩΝ ΟΜΒΡΙΩΝ 40mm min –WDS Η WDH ΓΙΑ ΠΕΡΙΟΧΕΣ ΤΟΠΟΘΕΤ. ΦΕΡΟΥΣΑΣ ΠΛΑΚΑΣ ΦΟΡΤΙΩΝ ΓΙΑ Η/Μ ΕΓΚΑΤΑΣΤΑΣΕΙΣ. 120mm min

6. ΑΣΦΑΛΤΙΚΑ ΥΛΙΚΑ ΥΓΡΟΜΟΝΩΣΗΣ ΔΩΜΑΤΩΝ
α.ΑΣΦΑΛΤΙΚΗ ΠΡΟΕΠΑΛΕΙΨΗ 3–4 ΣΤΡΩΣΕΙΣ
β.ΦΡΑΓΜΑ ΥΔΡΑΤΜΩΝ ΑΣΦΑΛΤΟΠΑΝΟ 5 mm ΑΠΟ ΠΟΛΥΜΕΡΙΣΜΕΝΗ ΑΣΦΑΛΤΟ ΚΑΙ ΥΑΛΟΥΦΑΣΜΑ ΚΑΤΑ DIN52133 PYE G200 S5
γ.ΚΥΡΙΑ ΥΓΡΟΜΟΝΩΣΗ ΣΕ ΕΠΙΠΕΔΕΣ ΕΠΙΦΑΝΕΙΕΣ ΑΣΦΑΛΤΟΠΙΛΛΗΜΑ 10 mm ΑΠΟ ΠΟΛΥΜΕΡΙΣΜΕΝΗ ΑΣΦΑΛΤΟ ΚΑΙ ΥΑΛΟΠΙΛΛΗΜΑ DIN 52132 PYE G200DD
δ.ΤΕΛΙΚΗ ΕΠΙΣΤΡΩΣΗ ΚΑΙ ΕΠΕΞΕΡΓΑΣΙΑ ΕΝΩΣΕΩΝ ΜΕ ΚΑΤΑΚΟΡΥΦΕΣ ΕΠΙΦΑΝΕΙΕΣ ΑΣΦΑΛΤΟΠ. ΑΠΟ ΠΟΛΥΜΕΡΙΣΜΕΝΗ ΑΣΦΑΛΤΟ ΚΑΙ ΥΑΛΟΥΦΑΣΜΑ DIN 52133 PYE G200 S5

7. ΠΛΑΣΤΙΚΑ ΥΛΙΚΑ ΥΓΡΟΜΟΝΩΣΗΣ ΔΩΜΑΤΩΝ
α.ΜΕΜΒΡΑΝΗ ΑΠΟ ΠΟΛΙΒΙΝΥΛΟΧΛΩΡΙΔΙΟ ΣΥΜΒΑΤΗ ΜΕ ΑΣΦΑΛΤΙΚΑ ΥΛΙΚΑ DIN 16937 PVC–P 1.5 mm ΜΕ ΣΤΗΡΙΞΕΙΣ ΥΠΟΛΟΓΙΣΜΕΝΕΣ ΚΑΤΑ DIN 1055 ΜΕΡΟΣ4
β.ΜΕΜΒΡΑΝΗ PVC–P DIN 16937 ΑΝΘΕΚΤΙΚΗ ΣΕ ΑΚΤΙΝΟΒΟΛΙΑ UV ΛΕΥΚΗ RAL 9010
γ.ΕΛΑΣΜΑΤΑ ΑΠΟ ΓΑΛΒΑΝΙΣΜΕΝΗ ΚΑΙ ΒΑΜΜΕΝΗ ΜΕ ΠΟΛΥΕΣΤΕΡΙΚΗ ΒΑΦΗ ΦΟΥΡΝΟΥ ΠΑΧΟΥΣ 0,8m. ΣΤΗΝ ΕΜΦΑΝΗ ΠΛΕΥΡΑ ΛΑΜΑΡΙΝΑ 0.6mm ΕΠΕΝΔΕΔΥΜΕΝΗ ΜΕ PVC–P DIN 16937 ΓΙΑ ΟΛΕΣ ΤΙΣ ΓΩΝΙΕΣ, ΑΠΟΛΗΞΕΙΣ ΔΩΜΑΤΩΝ ΚΑΙ ΚΟΡΝΙΖΩΜΑΤΑ ΚΑΘΩΣ ΚΑΙ ΔΙΣΚΟΥΣ ΣΥΝΔΕΣΗ ΜΕ ΥΠΟΣΤΡΩΜΑ

8. ΠΡΟΣΤΑΤΕΥΤΙΚΑ ΔΙΑΧΩΡΙΣΤΙΚΑ ΣΤΡΩΜΑΤΑ
α.ΜΗ ΥΦΑΝΤΑ ΠΟΛΥΕΣΤΕΡΙΚΑ ΥΦΑΣΜΑΤΑ 200gr/m2 ΩΣ ΔΙΑΧΩΡΙΣΤΙΚΗ ΠΡΟΣΤΑΤΕΥΤΙΚΗ ΣΤΡΩΣΗ ΑΝΩ ΥΓΡΟΜΟΝΩΣΗΣ
β.ΜΗ ΥΦΑΝΤΑ ΠΟΛΥΕΣΤΕΡΙΚΑ ΥΦΑΣΜΑΤΑ ΩΣ ΑΝΩ, ΠΑΝΤΟΤΕ ΑΝΩ ΚΑΙ ΚΑΤΩ ΑΠΟ ΠΛΑΣΤΙΚΗ ΜΕΜΒΡΑΝΗ ΕΦ ΟΣΟΝ ΕΙΝΑΙ ΑΝΕΛΑΣΤΙΚΟ ΥΛΙΚΟ πχ. ΣΚΥΡΟΔΕΜ. Η ΑΦΡΟ ΜΠΕΤΟΝ ΚΛΙΣΕΩΝ
γ.ΑΠΟΣΤΡΑΓΓΙΣΤΙΚΗ ΠΡΟΣΤΑΤΕΥΤΙΚΗ ΣΤΡΩΣΗ ΑΠΟ ΣΚΛΗΡΟ ΠΟΛΥΑΙΘΥΛΕΝΙΟ ΜΟΡΦΗΣ ΕΠΙΚΟΙΝΩΝΟΥΣΗΣ ΚΥΨΕΛΗΣ 12–15mm ΜΕ ΜΗ ΥΦΑΝΤΟ ΠΟΛΥΕΣΤΕΡΙΚΟ ΥΦΑΣΜΑ ΣΤΗΝ ΚΑΤΩ ΠΛΕΥΡΑ

9. ΓΙΑ ΤΗΝ ΓΕΩΜΕΤΡΙΑ ΚΑΙ ΘΕΣΗ ΤΩΝ ΣΤΟΙΧΕΙΩΝ ΤΩΝ ΑΡΧ.ΛΕΠΤΟΜΕΡΕΙΩΝ ΒΛΕΠΕ ΑΡΧΙΤΕΚΤΟΝΙΚΑ ΣΧΕΔΙΑ

10. ΑΦΡΟΜΠΕΤΟΝ ΡΥΣΕΩΝ 600kg/m3

11. ΧΑΛΙΚΙ ΠΛΥΜΕΝΟ DIN 4226
α. 8/16 ΚΑΤΩ ΑΠΟ ΤΑΡΑΤΣΟΠΛΑΚΕΣ
β. 16/32 ΕΚΤΕΘΕΙΜΕΝΟ
γ. 32/64 ΣΕ ΣΤΡΑΓΓΙΣΤΗΡΙΑ

ΕΡΓΟΔΟΤΗΣ :
ΔΗΜΟΚΡΙΤΕΙΟ ΠΑΝΕΠΙΣΤΗΜΙΟ ΘΡΑΚΗΣ

ΕΡΓΟ :
ΚΤΙΡΙΑΚΕΣ ΕΓΚΑΤΑΣΤΑΣΕΙΣ ΤΜΗΜΑΤΩΝ ΕΘΝΟΛΟΓΙΑΣ – ΙΣΤΟΡΙΑΣ ΚΑΙ ΦΙΛΟΛΟΓΙΑΣ

ΜΕΛΕΤΗΤΕΣ :
ΓΡΑΦΕΙΟ ΔΟΞΙΑΔΗ
ΣΥΜΒΟΥΛΟΙ ΓΙΑ ΑΝΑΠΤΥΞΗ ΚΑΙ ΟΙΚΙΣΤΙΚΗ Α.Ε.
Λ. Μεσογείων 487, Αγ. Παρασκευή, 153 43, ΑΘΗΝΑ / Τηλ. (01) 6068700 FAX (01) 6068797
e-mail: doxiadis@doxiadis.com

LDK ΛΔΚ – ΣΥΜΒΟΥΛΟΙ ΤΕΧΝΙΚΩΝ ΚΑΙ ΑΝΑΠΤΥΞΙΑΚΩΝ ΕΡΓΩΝ
ΛΔΚ
ΠΑΡΟΔΟΣ ΘΗΒΑΙΔΟΣ 21, 14510, ΚΗΦΙΣΙΑ/ Τηλ. (01) 8196700 FAX (01) 8196709
e-mail: main@ldk.gr

ΕΠΙΚΑΙΡΟΠΟΙΗΣΗ ΜΕΛΕΤΗΣ:
Χ. ΜΑΡΑΒΕΑΣ & ΣΥΝΕΡΓΑΤΕΣ Ι.Κ.Ε.
ΣΥΜΒΟΥΛΟΙ ΜΗΧΑΝΙΚΟΙ & ΑΡΧΙΤΕΚΤΟΝΕΣ
ΜΕΤΣΟΒΟΥ 11, ΑΘΗΝΑ 106 82
ΤΗΛ.:210 82 23 402, 210 88 42 905, FAX: 210 88 22 685
www.maraveas.gr, e-mail: info@maraveas.gr

ΤΕΧΝΙΚΗ ΕΤΑΙΡΕΙΑ ΗΛΕΚΤΡΟΛΟΓΩΝ ΜΗΧ/ΚΩΝ
Δ.Τ. ΤΕΗΜ Ε.Π.Ε.
ΣΤΟΥΡΝΑΡΑ 51, ΑΘΗΝΑ 10432 – 2105232493

ΣΤΑΔΙΟ ΜΕΛΕΤΗΣ : ΚΑΤΑΣΚΕΥΑΣΤΙΚΕΣ ΛΕΠΤΟΜΕΡΕΙΕΣ

ΤΙΤΛΟΣ :
ΛΕΠΤΟΜΕΡΕΙΕΣ ΔΩΜΑΤΟΣ
ΜΟΝΩΣΗ
ΤΡΙΓΩΝΙΚΩΝ ΑΡΧΙΤΕΚΤΟΝΙΚΩΝ ΠΡΟΕΞΟΧΩΝ
ΛΕΠΤΟΜΕΡΕΙΑ 02

κωδικός αρχείου	Ε Λ Λ 3 4 6 5	μέγεθος	Α3	ΚΛΙΜΑΚΑ	1 : 2
ΜΕΛΕΤΗ :	ονομα	ημερομηνία 19.05.17	υπογραφή	ΑΡΙΘΜΟΣ ΣΧΕΔΙΟΥ	
ΣΧΕΔΙΑΣΗ :	ονομα	ημερομηνία 19.05.17	υπογραφή	κατηγορία R0	αριθμός σχεδίου 0 1 0 6 / ανάθεωρση 0 0
ΕΛΕΓΧΟΣ :	ονομα	ημερομηνία 19.05.17	υπογραφή		

ΕΓΚΡΙΣΗ

Υπογραφη

ΣΦΡΑΓΙΔΑ ΜΕΛΕΤΗΤΗ ΕΠΙΚΑΙΡΟΠΟΙΗΣΗΣ ΜΕΛΕΤΗΣ

COPYRIGHT OF DOXIADIS ASSOCIATES S.A.

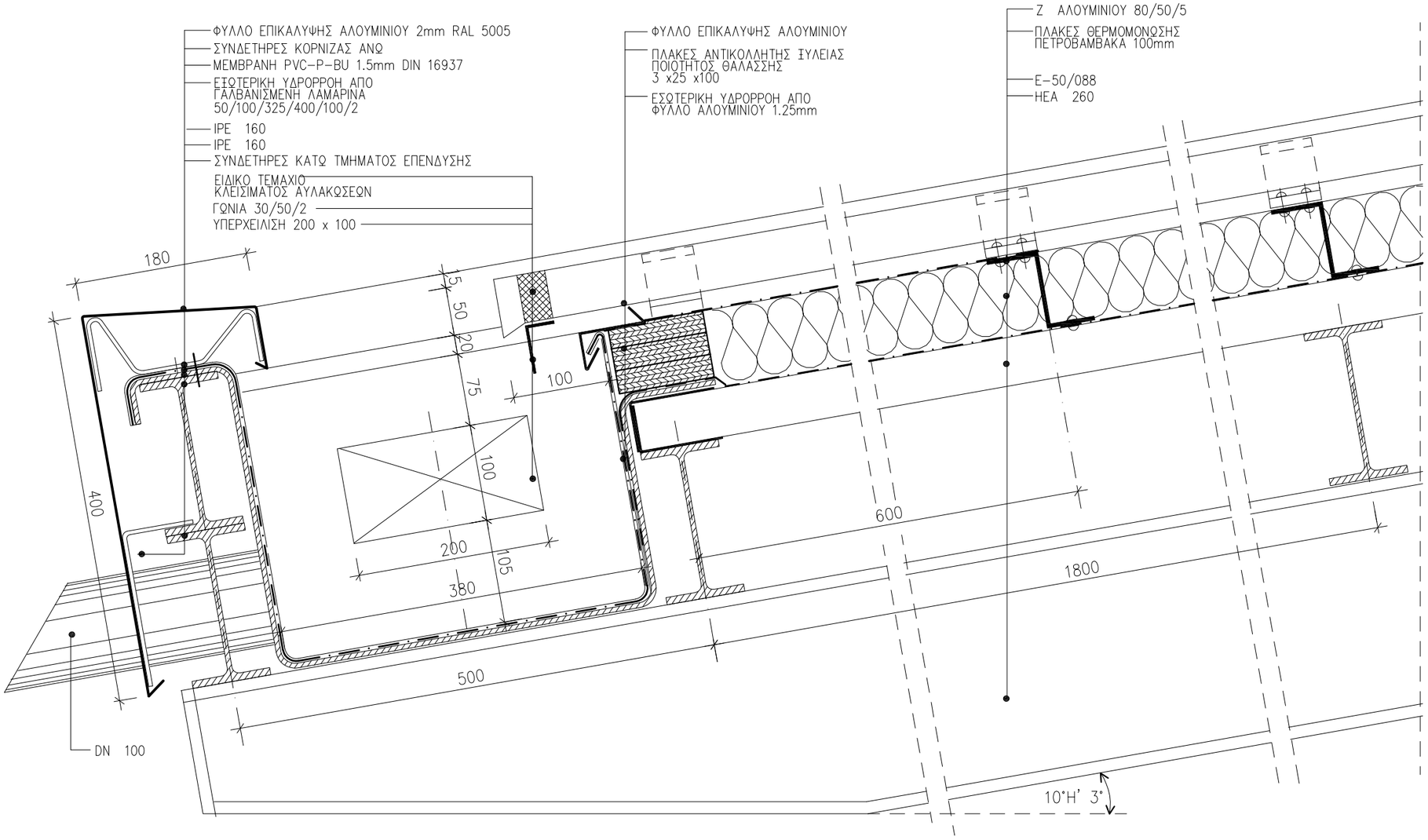

ΛΕΠΤΟΜΕΡΕΙΑ 01

ΣΗΜΕΙΩΣΗ :

1. ΟΛΕΣ ΟΙ ΔΙΑΣΤΑΣΕΙΣ ΕΙΝΑΙ ΣΕ x/στ.
2. ΤΑ ΔΕΥΤΕΡΕΥΟΝΤΑ ΜΕΤΑΛΛΙΚΑ ΣΤΟΙΧΕΙΑ ΓΑΛΒΑΝΙΣΜΕΝΑ ΕΝ ΘΕΡΜΩ.

ΕΡΓΟΔΟΤΗΣ :
ΔΗΜΟΚΡΙΤΕΙΟ ΠΑΝΕΠΙΣΤΗΜΙΟ ΘΡΑΚΗΣ

ΕΡΓΟ :
ΚΤΙΡΙΑΚΕΣ ΕΓΚΑΤΑΣΤΑΣΕΙΣ ΤΜΗΜΑΤΩΝ ΕΘΝΟΛΟΓΙΑΣ – ΙΣΤΟΡΙΑΣ ΚΑΙ ΦΙΛΟΛΟΓΙΑΣ

ΜΕΛΕΤΗΤΕΣ :

ΓΡΑΦΕΙΟ ΔΟΞΙΑΔΗ
ΣΥΜΒΟΥΛΟΙ ΓΙΑ ΑΝΑΠΤΥΞΗ ΚΑΙ ΟΙΚΙΣΤΙΚΗ Α.Ε.
Λ. Μεσογείων 487, Αγ. Παρασκευή, 153 43, ΑΘΗΝΑ / Τηλ. (01) 6068700 FAX (01) 6068797
e-mail: doxiadis@doxiadis.com

LDK ΛΔΚ – ΣΥΜΒΟΥΛΟΙ ΤΕΧΝΙΚΩΝ ΚΑΙ ΑΝΑΠΤΥΞΙΑΚΩΝ ΕΡΓΩΝ
ΛΔΚΕ
ΠΑΡΟΔΟΣ ΘΗΒΑΙΔΟΣ 21, 14510, ΚΗΦΙΣΙΑ/ Τηλ. (01) 8196700 FAX (01) 8196709
e-mail: main@ldk.gr

ΕΠΙΚΑΙΡΟΠΟΙΗΣΗ ΜΕΛΕΤΗΣ:

Χ. ΜΑΡΑΒΕΑΣ & ΣΥΝΕΡΓΑΤΕΣ Ι.Κ.Ε.
ΣΥΜΒΟΥΛΟΙ ΜΗΧΑΝΙΚΟΙ & ΑΡΧΙΤΕΚΤΟΝΕΣ
ΜΕΤΣΟΒΟΥ 11, ΑΘΗΝΑ 106 82
ΤΗΛ.: 210 82 23 402, 210 88 42 905, FAX: 210 88 22 685
www.maraveas.gr, e-mail: info@maraveas.gr

ΤΕΧΝΙΚΗ ΕΤΑΙΡΕΙΑ ΗΛΕΚΤΡΟΛΟΓΩΝ ΜΗΧ/ΚΩΝ
Δ.Τ. ΤΕΗΜ Ε.Π.Ε.
ΣΤΟΥΡΝΑΡΑ 51, ΑΘΗΝΑ 10432 – 2105232493

ΣΤΑΔΙΟ ΜΕΛΕΤΗΣ : ΚΑΤΑΣΚΕΥΑΣΤΙΚΕΣ ΛΕΠΤΟΜΕΡΕΙΕΣ

ΤΙΤΛΟΣ :

ΛΕΠΤΟΜΕΡΕΙΑ ΚΟΡΝΙΖΑΣ ΣΤΕΓΗΣ ΑΜΦΙΘΕΑΤΡΟΥ ΣΤΗΝ ΠΛΕΥΡΑ ΤΗΣ ΚΛΙΣΗΣ

ΤΟΜΗ

κωδικός αρχείου	ΕΛΛ3465		μεγέθος	A3	ΚΛΙΜΑΚΑ	1 : 5	
ΜΕΛΕΤΗ :	ονομα	ημερομηνια 19.05.17	υπογραφη		ΑΡΙΘΜΟΣ ΣΧΕΔΙΟΥ		
ΣΧΕΔΙΑΣΗ :	ονομα	ημερομηνια 19.05.17	υπογραφη		κατηγορία R,0	αριθμός σχεδίου 0,1,2,1,	αναθεωρηση 0,0
ΕΛΕΓΧΟΣ :	ονομα	ημερομηνια 19.05.17	υπογραφη				

ΕΓΚΡΙΣΗ

Υπογραφη

ΣΦΡΑΓΙΔΑ ΜΕΛΕΤΗΤΗ ΕΠΙΚΑΙΡΟΠΟΙΗΣΗΣ ΜΕΛΕΤΗΣ

COPYRIGHT OF DOXIADIS ASSOCIATES S.A.

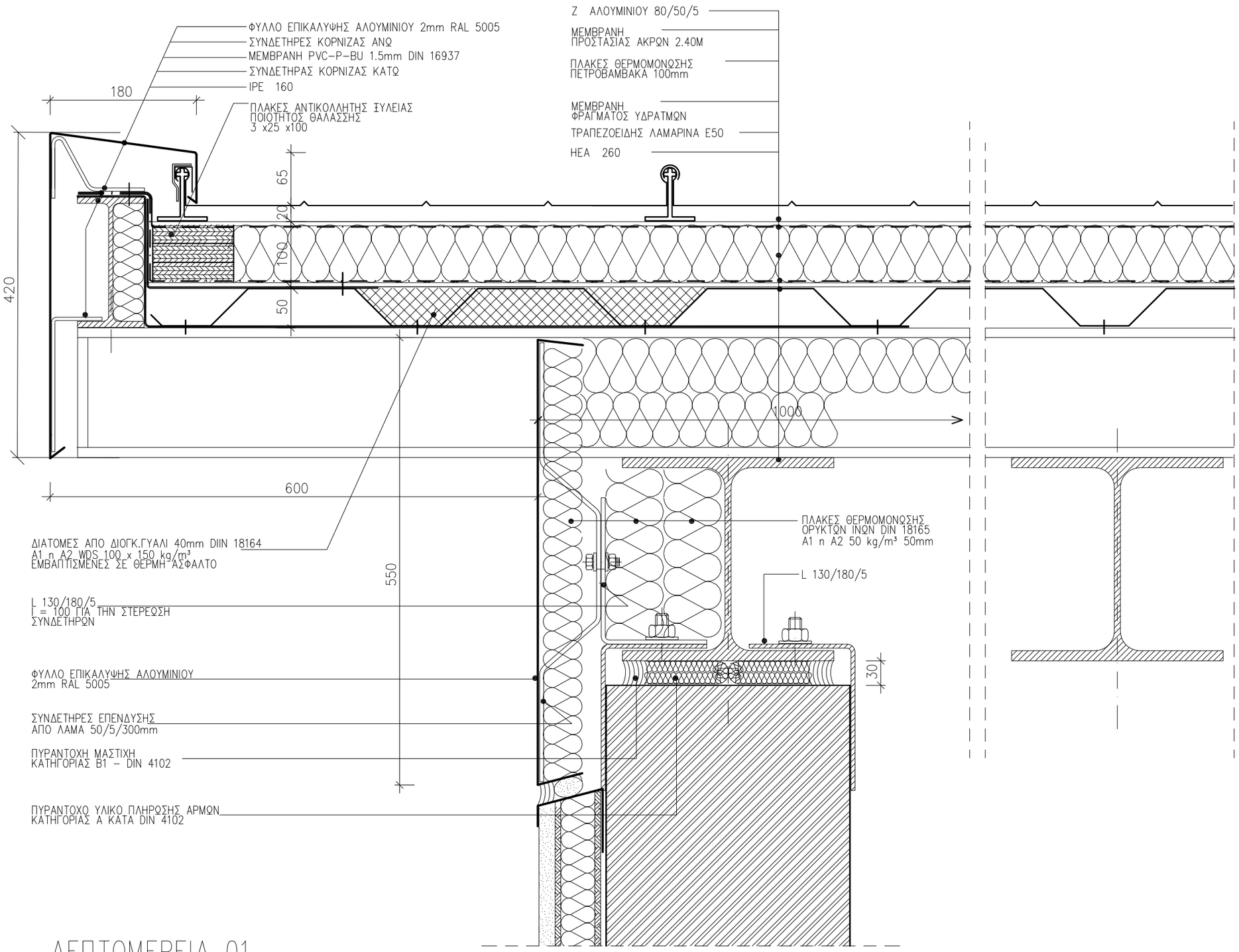

ΛΕΠΤΟΜΕΡΕΙΑ 01

ΣΗΜΕΙΩΣΗ :

1. ΟΛΕΣ ΟΙ ΔΙΑΣΤΑΣΕΙΣ ΕΙΝΑΙ ΣΕ χλστ.
2. ΤΑ ΔΕΥΤΕΡΕΥΟΝΤΑ ΜΕΤΑΛΛΙΚΑ ΣΤΟΙΧΕΙΑ ΓΑΛΒΑΝΙΣΜΕΝΑ ΕΝ ΘΕΡΜΩ.

ΕΡΓΟΔΟΤΗΣ :
ΔΗΜΟΚΡΙΤΕΙΟ ΠΑΝΕΠΙΣΤΗΜΙΟ ΘΡΑΚΗΣ

ΕΡΓΟ :
ΚΤΙΡΙΑΚΕΣ ΕΓΚΑΤΑΣΤΑΣΕΙΣ ΤΜΗΜΑΤΩΝ ΕΘΝΟΛΟΓΙΑΣ – ΙΣΤΟΡΙΑΣ ΚΑΙ ΦΙΛΟΛΟΓΙΑΣ

ΜΕΛΕΤΗΤΕΣ :
ΓΡΑΦΕΙΟ ΔΟΞΙΑΔΗ
ΣΥΜΒΟΥΛΟΙ ΓΙΑ ΑΝΑΠΤΥΞΗ ΚΑΙ ΟΙΚΙΣΤΙΚΗ Α.Ε.
Λ. Μεσογείων 487, Αγ. Παρασκευή 153 43, ΑΘΗΝΑ / Τηλ. (01) 6068700 FAX (01) 6068797
e-mail: doxiadis@doxiadis.com

LDK ΛΔΚ – ΣΥΜΒΟΥΛΟΙ ΤΕΧΝΙΚΩΝ ΚΑΙ ΑΝΑΠΤΥΞΙΑΚΩΝ ΕΡΓΩΝ
ΠΑΡΟΔΟΣ ΘΗΒΑΙΩΣ 21, 14510, ΚΗΦΙΣΙΑ/ Τηλ. (01) 8196700 FAX (01) 8196709
e-mail: mail@ldk.gr

ΕΠΙΚΑΙΡΟΠΟΙΗΣΗ ΜΕΛΕΤΗΣ:
Χ. ΜΑΡΑΒΕΑΣ & ΣΥΝΕΡΓΑΤΕΣ Ι.Κ.Ε.
ΣΥΜΒΟΥΛΟΙ ΜΗΧΑΝΙΚΟΙ & ΑΡΧΙΤΕΚΤΟΝΕΣ
ΜΕΤΣΟΒΟΥ 11, ΑΘΗΝΑ 106 82
ΤΗΛ.: 210 82 23 402, 210 88 42 905, FAX: 210 88 22 685
www.maraveas.gr, e-mail: info@maraveas.gr
ΤΕΧΝΙΚΗ ΕΤΑΙΡΕΙΑ ΗΛΕΚΤΡΟΛΟΓΩΝ ΜΗΧ/ΚΩΝ
Δ.Τ. ΤΕΗΜ Ε.Π.Ε.
ΣΤΟΥΡΝΑΡΑ 51, ΑΘΗΝΑ 10432 – 2105232493

ΣΤΑΔΙΟ ΜΕΛΕΤΗΣ : ΚΑΤΑΣΚΕΥΑΣΤΙΚΕΣ ΛΕΠΤΟΜΕΡΕΙΕΣ

ΤΙΤΛΟΣ :
ΛΕΠΤΟΜΕΡΕΙΑ ΚΟΡΝΙΖΑΣ ΣΤΕΓΗΣ ΑΜΦΙΘΕΑΤΡΟΥ
ΠΑΡΕΙΕΣ ΣΤΕΓΗΣ – ΤΟΜΗ

κωδικός αρχείου	ΕΛΛ3465	μεγέθος	A3	ΚΛΙΜΑΚΑ	1 : 5
ΜΕΛΕΤΗ :	ενεργό	ημερομηνία 19.05.17	υπογραφή	ΑΡΙΘΜΟΣ ΣΧΕΔΙΟΥ	
ΣΧΕΔΙΑΣΗ :	ενεργό	ημερομηνία 19.05.17	υπογραφή	κατηγορία R0	αριθμός σχεδίου 0122 / εκδοχή 0.0
ΕΛΕΓΧΟΣ :	ενεργό	ημερομηνία 19.05.17	υπογραφή		

ΕΓΚΡΙΣΗ

Υπογραφη

ΣΦΡΑΓΙΔΑ ΜΕΛΕΤΗΤΗ ΕΠΙΚΑΙΡΟΠΟΙΗΣΗΣ ΜΕΛΕΤΗΣ

COPYRIGHT OF DOXIADIS ASSOCIATES S.A.

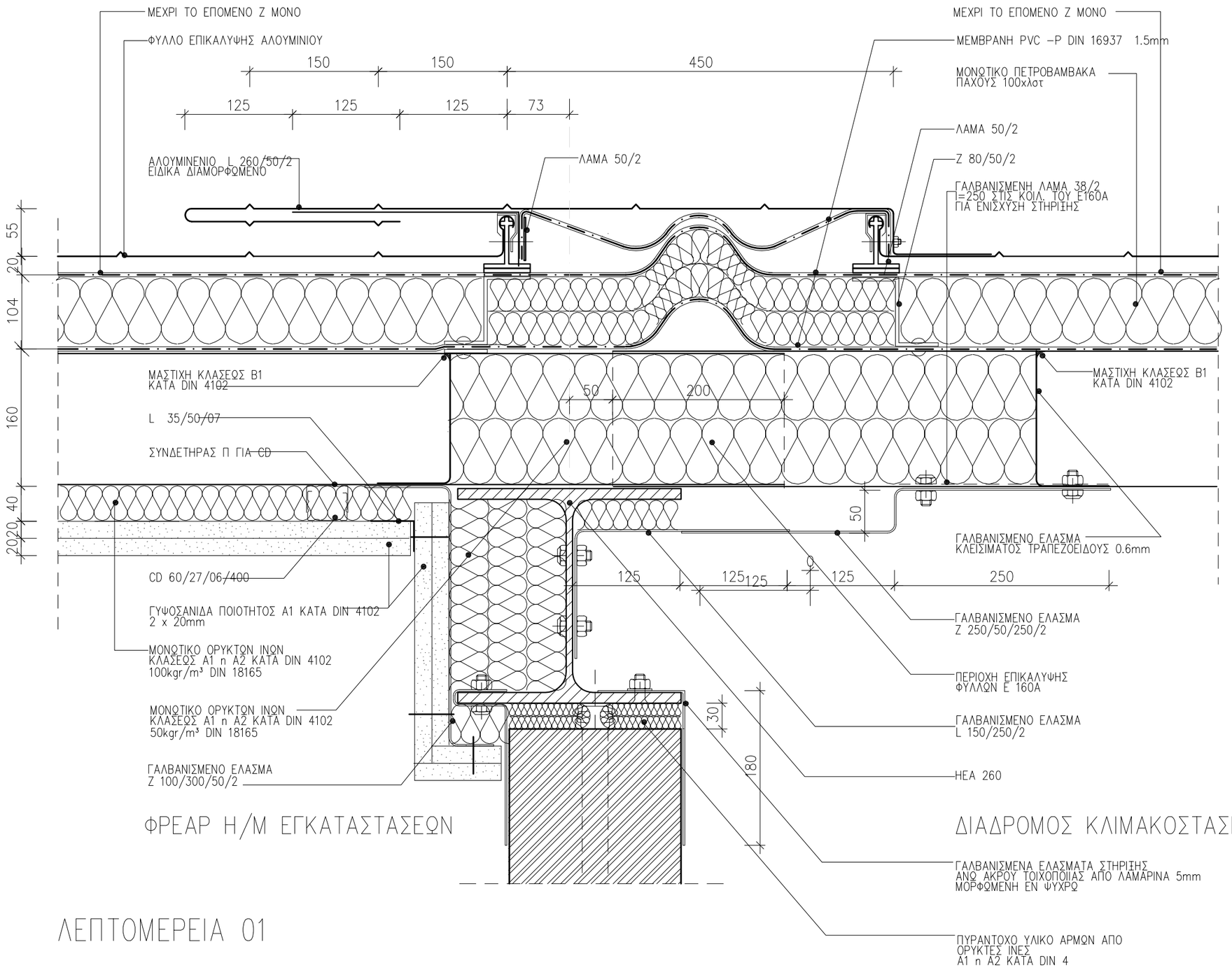

ΛΕΠΤΟΜΕΡΕΙΑ 01

ΣΗΜΕΙΩΣΗ :

1. ΟΛΕΣ ΟΙ ΔΙΑΣΤΑΣΕΙΣ ΕΙΝΑΙ ΣΕ χλοτ.
2. ΤΑ ΜΕΤΑΛΛΙΚΑ ΣΤΟΙΧΕΙΑ ΓΑΛΒΑΝΙΣΜΕΝΑ ΕΝ ΘΕΡΜΩ.
3. ΕΞΑΡΤΗΜΑΤΑ ΣΤΗΡΙΞΗΣ ΚΟΧΛΙΕΣ-ΒΥΣΜΑΤΑ ΕΙΝΑΙ ΟΛΑ ΑΝΟΞΕΙΔΩΤΑ ΠΟΙΟΤΗΤΑΣ Α4 ΜΕ ΔΙΑΧΩΡΙΣΤΙΚΟ ΥΛΙΚΟ ΣΕ ΣΗΜΕΙΑ ΕΠΑΦΗΣ ΜΕ ΑΛΛΟ ΜΕΤΑΛΛΟ
4. ΠΑΧΗ ΥΛΙΚΩΝ ΘΕΡΜΟΜΟΝΩΣΗΣ ΔΩΜΑΤΩΝ ΣΥΜΦΩΝΑ ΜΕ ΤΗΝ ΜΕΛΕΤΗ ΘΕΡΜΟΜΟΝΩΤΙΚΗΣ ΕΠΑΡΚΕΙΑΣ ΚΑΙ ΤΟΝ ΚΕΝΑΚ
5 . ΥΛΙΚΑ ΘΕΡΜΟΜΟΝΩΣΗΣ ΔΩΜΑΤΩΝ
α.ΣΚΛΗΡΕΣ ΠΛΑΚΕΣ ΠΕΤΡΟΒΑΜΒΑΚΑ 150-200kg/m3 ΠΑΧΟΥΣ100mm ΚΛΑΣΕΩΣ A1 ΚΑΤΑ DIN 4102 ΕΝΔΕΙΚΤΙΚΟΥ ΤΥΠΟΥ ROCKWOOL DACHROCK
β. ΣΚΛΗΡΕΣ ΠΛΑΚΕΣ ΔΙΟΓΚΩΜΕΝΟΥ ΓΙΑΛΙΟΥ ΠΛΗΡΩΣ ΕΜΒΑΠΤΙΣΜΕΝΕΣ ΣΕ ΘΕΡΜΗ ΑΣΦΑΛΤΟ DIN 18174 ΚΛΑΣΕΩΣ A1 ΚΑΤΑ DIN 4102 ΠΟΙΟΤΗΤΟΣ-W ΓΙΑ ΠΕΡΙΟΧΕΣ ΥΔΡΟΡΡΟΩΝ ΣΤΡΑΓΓΙΣΤΙΚΩΝ ΚΑΝΑΛΙΩΝ ΟΜΒΡΙΩΝ 40mm min -WDS Η WDH ΓΙΑ ΠΕΡΙΟΧΕΣ ΤΟΠΟΘΕΤ. ΦΕΡΟΥΣΑΣ ΠΛΑΚΑΣ ΦΟΡΤΙΩΝ ΓΙΑ Η/Μ ΕΓΚΑΤΑΣΤΑΣΕΙΣ. 120mm min
6. ΑΣΦΑΛΤΙΚΑ ΥΛΙΚΑ ΥΓΡΟΜΟΝΩΣΗΣ ΔΩΜΑΤΩΝ
α.ΑΣΦΑΛΤΙΚΗ ΠΡΟΕΠΑΛΕΙΨΗ 3-4 ΣΤΡΩΣΕΙΣ
β.ΦΡΑΓΜΑ ΥΔΡΑΤΜΩΝ ΑΣΦΑΛΤΟΠΑΝΟ 5 mm ΑΠΟ ΠΟΛΥΜΕΡΙΣΜΕΝΗ ΑΣΦΑΛΤΟ ΚΑΙ ΥΑΛΟΥΦΑΣΜΑ ΚΑΤΑ DIN52133 PYE G200 S5
γ.ΚΥΡΙΑ ΥΓΡΟΜΟΝΩΣΗ ΣΕ ΕΠΙΠΕΔΕΣ ΕΠΙΦΑΝΕΙΕΣ ΑΣΦΑΛΤΟΠΙΛΛΗΜΑ 10 mm ΑΠΟ ΠΟΛΥΜΕΡΙΣΜΕΝΗ ΑΣΦΑΛΤΟ ΚΑΙ ΥΑΛΟΠΙΛΛΗΜΑ DIN 52132 PYE G200DD
δ.ΤΕΛΙΚΗ ΕΠΙΣΤΡΩΣΗ ΚΑΙ ΕΠΕΞΕΡΓΑΣΙΑ ΕΝΩΣΕΩΝ ΜΕ ΚΑΤΑΚΟΡΥΦΕΣ ΕΠΙΦΑΝΕΙΕΣ ΑΣΦΑΛΤΟΠ. ΑΠΟ ΠΟΛΥΜΕΡΙΣΜΕΝΗ ΑΣΦΑΛΤΟ ΚΑΙ ΥΑΛΟΥΦΑΣΜΑ DIN 52133 PYE G200 S5
7. ΠΛΑΣΤΙΚΑ ΥΛΙΚΑ ΥΓΡΟΜΟΝΩΣΗΣ ΔΩΜΑΤΩΝ
α.ΜΕΜΒΡΑΝΗ ΑΠΟ ΠΟΛΙΒΙΝΥΛΟΧΛΩΡΙΔΙΟ ΣΥΜΒΑΤΗ ΜΕ ΑΣΦΑΛΤΙΚΑ ΥΛΙΚΑ DIN 16937 PVC-P 1.5 mm ΜΕ ΣΤΗΡΙΞΕΙΣ ΥΠΟΛΟΓΙΣΜΕΝΕΣ ΚΑΤΑ DIN 1055 ΜΕΡΟΣ4
β.ΜΕΜΒΡΑΝΗ PVC-P DIN 16937 ΑΝΘΕΚΤΙΚΗ ΣΕ ΑΚΤΙΝΟΒΟΛΙΑ UV ΛΕΥΚΗ RAL 9010
γ.ΕΛΑΣΜΑΤΑ ΑΠΟ ΓΑΛΒΑΝΙΣΜΕΝΗ ΚΑΙ ΒΑΜΜΕΝΗ ΜΕ ΠΟΛΥΕΣΤΕΡΙΚΗ ΒΑΦΗ ΦΟΥΡΝΟΥ ΠΑΧΟΥΣ 0,8m. ΣΤΗΝ ΕΜΦΑΝΗ ΠΛΕΥΡΑ ΛΑΜΑΡΙΝΑ 0.6mm ΕΠΕΝΔΕΔΥΜΕΝΗ ΜΕ PVC-P DIN 16937 ΓΙΑ ΟΛΕΣ ΤΙΣ ΓΩΝΙΕΣ, ΑΠΟΛΗΞΕΙΣ ΔΩΜΑΤΩΝ ΚΑΙ ΚΟΡΝΙΖΩΜΑΤΑ ΚΑΘΩΣ ΚΑΙ ΔΙΣΚΟΥΣ ΣΥΝΔΕΣΗ ΜΕ ΥΠΟΣΤΡΩΜΑ
8. ΠΡΟΣΤΑΤΕΥΤΙΚΑ ΔΙΑΧΩΡΙΣΤΙΚΑ ΣΤΡΩΜΑΤΑ
α.ΜΗ ΥΦΑΝΤΑ ΠΟΛΥΕΣΤΕΡΙΚΑ ΥΦΑΣΜΑΤΑ 200gr/m2 ΩΣ ΔΙΑΧΩΡΙΣΤΙΚΗ ΠΡΟΣΤΑΤΕΥΤΙΚΗ ΣΤΡΩΣΗ ΑΝΩ ΥΓΡΟΜΟΝΩΣΗΣ
β.ΜΗ ΥΦΑΝΤΑ ΠΟΛΥΕΣΤΕΡΙΚΑ ΥΦΑΣΜΑΤΑ ΩΣ ΑΝΩ, ΠΑΝΤΟΤΕ ΑΝΩ ΚΑΙ ΚΑΤΩ ΑΠΟ ΠΛΑΣΤΙΚΗ ΜΕΜΒΡΑΝΗ ΕΦ ΟΣΟΝ ΕΙΝΑΙ ΑΝΕΛΑΣΤΙΚΟ ΥΛΙΚΟ πχ. ΣΚΥΡΟΔΕΜ. Η ΑΦΡΟ ΜΠΕΤΟΝ ΚΛΙΣΕΩΝ
γ.ΑΠΟΣΤΡΑΓΓΙΣΤΙΚΗ ΠΡΟΣΤΑΤΕΥΤΙΚΗ ΣΤΡΩΣΗ ΑΠΟ ΣΚΛΗΡΟ ΠΟΛΥΑΙΘΥΛΕΝΙΟ ΜΟΡΦΗΣ ΕΠΙΚΟΙΝΩΝΟΥΣΗΣ ΚΥΨΕΛΗΣ 12-15mm ΜΕ ΜΗ ΥΦΑΝΤΟ ΠΟΛΥΕΣΤΕΡΙΚΟ ΥΦΑΣΜΑ ΣΤΗΝ ΚΑΤΩ ΠΛΕΥΡΑ
9. ΓΙΑ ΤΗΝ ΓΕΩΜΕΤΡΙΑ ΚΑΙ ΘΕΣΗ ΤΩΝ ΣΤΟΙΧΕΙΩΝ ΤΩΝ ΑΡΧ.ΛΕΠΤΟΜΕΡΕΙΩΝ ΒΛΕΠΕ ΑΡΧΙΤΕΚΤΟΝΙΚΑ ΣΧΕΔΙΑ
10. ΑΦΡΟΜΠΕΤΟΝ ΡΥΣΕΩΝ 600kg/m3
11. ΧΑΛΙΚΙ ΠΛΥΜΕΝΟ DIN 4226
α. 8/16 ΚΑΤΩ ΑΠΟ ΤΑΡΑΤΣΟΠΛΑΚΕΣ
β. 16/32 ΕΚΤΕΘΕΙΜΕΝΟ
γ. 32/64 ΣΕ ΣΤΡΑΓΓΙΣΤΗΡΙΑ

ΕΡΓΟΔΟΤΗΣ :

ΔΗΜΟΚΡΙΤΕΙΟ ΠΑΝΕΠΙΣΤΗΜΙΟ ΘΡΑΚΗΣ

ΕΡΓΟ :

ΚΤΙΡΙΑΚΕΣ ΕΓΚΑΤΑΣΤΑΣΕΙΣ ΤΜΗΜΑΤΩΝ ΕΘΝΟΛΟΓΙΑΣ - ΙΣΤΟΡΙΑΣ ΚΑΙ ΦΙΛΟΛΟΓΙΑΣ

ΜΕΛΕΤΗΤΕΣ :

ΓΡΑΦΕΙΟ ΔΟΞΙΑΔΗ
ΣΥΜΒΟΥΛΟΙ ΓΙΑ ΑΝΑΠΤΥΞΗ ΚΑΙ ΟΙΚΙΣΤΙΚΗ Α.Ε.
Λ. Μεσογείων 487, Αγ. Παρασκευή, 153 43, ΑΘΗΝΑ / Τηλ. (01) 6068700 FAX (01) 6068797
e-mail: doxiadis@doxiadis.com

LDK ΛΔΚ - ΣΥΜΒΟΥΛΟΙ ΤΕΧΝΙΚΩΝ ΚΑΙ ΑΝΑΠΤΥΞΙΑΚΩΝ ΕΡΓΩΝ
ΛΔΚ
ΠΑΡΟΔΟΣ ΘΗΒΑΙΔΟΣ 21, 14510, ΚΗΦΙΣΙΑ/ Τηλ. (01) 8196700 FAX (01) 8196709
e-mail: main@ldk.gr

ΕΠΙΚΑΙΡΟΠΟΙΗΣΗ ΜΕΛΕΤΗΣ:

Χ. ΜΑΡΑΒΕΑΣ & ΣΥΝΕΡΓΑΤΕΣ Ι.Κ.Ε.
ΣΥΜΒΟΥΛΟΙ ΜΗΧΑΝΙΚΟΙ & ΑΡΧΙΤΕΚΤΟΝΕΣ
ΜΕΤΣΟΒΟΥ 11, ΑΘΗΝΑ 106 82
ΤΗΛ.: 210 82 23 402, 210 88 42 905, FAX: 210 88 22 685
www.maraveas.gr, e-mail:info@maraveas.gr

ΤΕΧΝΙΚΗ ΕΤΑΙΡΕΙΑ ΗΛΕΚΤΡΟΛΟΓΩΝ ΜΗΧ/ΚΩΝ
Δ.Τ. ΤΕΗΜ Ε.Π.Ε.
ΣΤΟΥΡΝΑΡΑ 51, ΑΘΗΝΑ 10432 - 2105232493

ΣΤΑΔΙΟ ΜΕΛΕΤΗΣ : ΚΑΤΑΣΚΕΥΑΣΤΙΚΕΣ ΛΕΠΤΟΜΕΡΕΙΕΣ

ΤΙΤΛΟΣ :

ΛΕΠΤΟΜΕΡΕΙΑ ΑΡΜΟΥ ΔΙΑΣΤΟΛΗΣ
ΜΕΤΑΛΛΙΚΗΣ ΣΤΕΓΗΣ
(ΟΡΟΦΗ 3ου ΟΡΟΦΟΥ)

κωδικός αρχείου	ΕΛΛ3465		μέγεθος	Α3	ΚΛΙΜΑΚΑ	1 : 5	
ΜΕΛΕΤΗ :	ονομα	ημερομηνια 19.05.17	υπογραφη		ΑΡΙΘΜΟΣ ΣΧΕΔΙΟΥ		
ΣΧΕΔΙΑΣΗ :	ονομα	ημερομηνια 19.05.17	υπογραφη		αναθεωρηση	αριθμός σχεδίου	συνθεσεις
ΕΛΕΓΧΟΣ :	ονομα	ημερομηνια 19.05.17	υπογραφη		R0	0,1,3,1,	0,0

ΕΓΚΡΙΣΗ

Υπογραφη

ΣΦΡΑΓΙΔΑ ΜΕΛΕΤΗΤΗ ΕΠΙΚΑΙΡΟΠΟΙΗΣΗΣ ΜΕΛΕΤΗΣ

COPYRIGHT OF DOXIADIS ASSOCIATES S.A.

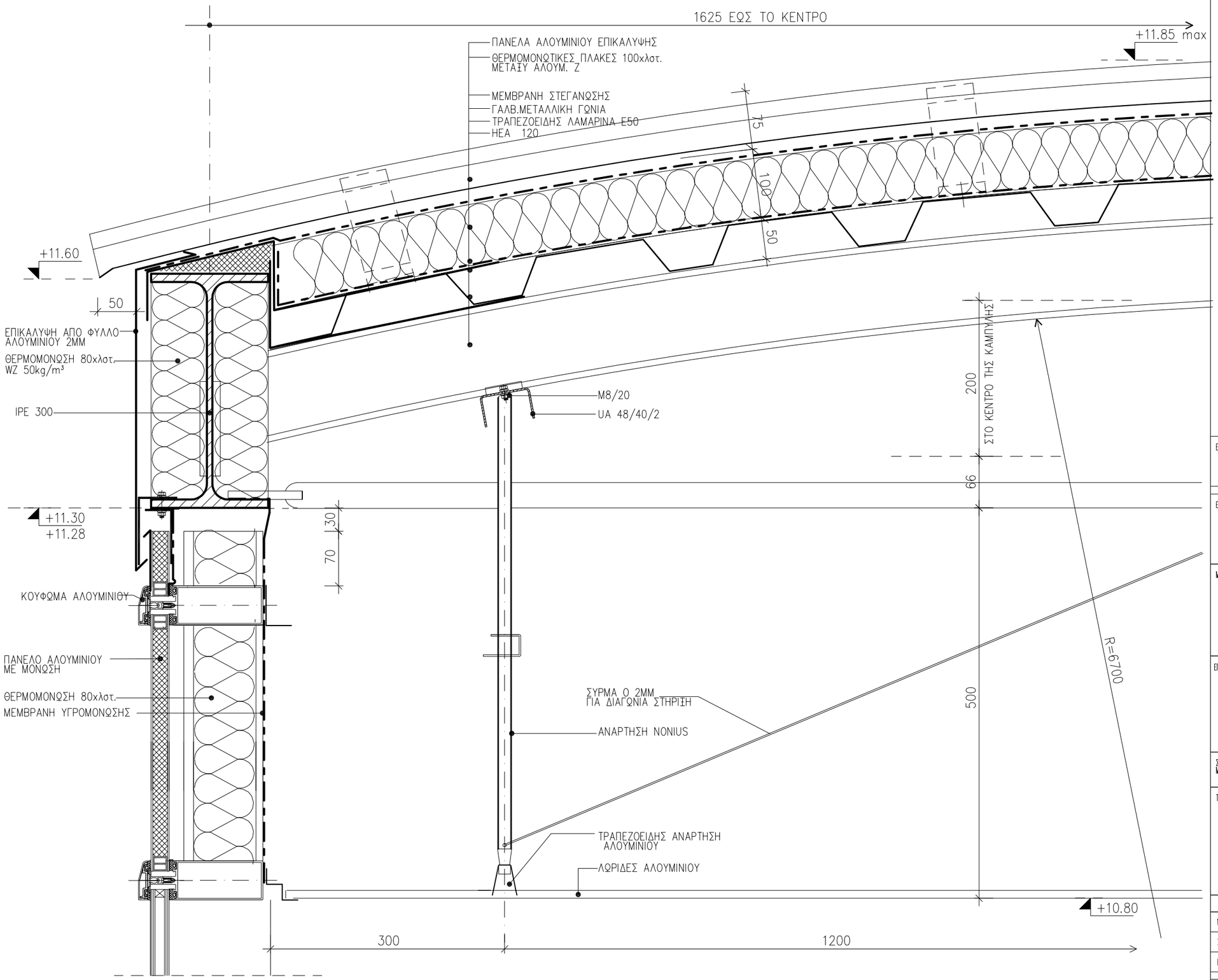

ΛΕΠΤΟΜΕΡΕΙΑ 01

ΣΗΜΕΙΩΣΗ :

1. ΟΛΕΣ ΟΙ ΔΙΑΣΤΑΣΕΙΣ ΕΙΝΑΙ ΣΕ χλστ.
2. ΤΑ ΜΕΤΑΛΛΙΚΑ ΣΤΟΙΧΕΙΑ ΓΑΛΒΑΝΙΣΜΕΝΑ ΕΝ ΘΕΡΜΩ.

ΕΡΓΟΔΟΤΗΣ :
ΔΗΜΟΚΡΙΤΕΙΟ ΠΑΝΕΠΙΣΤΗΜΙΟ ΘΡΑΚΗΣ

ΕΡΓΟ :
ΚΤΙΡΙΑΚΕΣ ΕΓΚΑΤΑΣΤΑΣΕΙΣ ΤΜΗΜΑΤΩΝ ΕΘΝΟΛΟΓΙΑΣ – ΙΣΤΟΡΙΑΣ ΚΑΙ ΦΙΛΟΛΟΓΙΑΣ

ΜΕΛΕΤΗΤΕΣ :
ΓΡΑΦΕΙΟ ΔΟΞΙΑΔΗ
ΣΥΜΒΟΥΛΟΙ ΓΙΑ ΑΝΑΠΤΥΞΗ ΚΑΙ ΟΙΚΙΣΤΙΚΗ Α.Ε.
Λ. Μεσογείων 487, Αγ. Παρασκευή, 153 43, ΑΘΗΝΑ / Τηλ. (01) 6068700 FAX (01) 6068797
e-mail: doxiadis@doxiadis.com

LDK ΛΔΚ – ΣΥΜΒΟΥΛΟΙ ΤΕΧΝΙΚΩΝ ΚΑΙ ΑΝΑΠΤΥΞΙΑΚΩΝ ΕΡΓΩΝ
ΠΑΡΟΔΟΣ ΘΗΒΑΙΔΟΣ 21, 14510, ΚΗΦΙΣΙΑ/ Τηλ. (01) 8196700 FAX (01) 8196709
e-mail: main@ldk.gr

ΕΠΙΚΑΙΡΟΠΟΙΗΣΗ ΜΕΛΕΤΗΣ:
Χ. ΜΑΡΑΒΕΑΣ & ΣΥΝΕΡΓΑΤΕΣ Ι.Κ.Ε.
ΣΥΜΒΟΥΛΟΙ ΜΗΧΑΝΙΚΟΙ & ΑΡΧΙΤΕΚΤΟΝΕΣ
ΜΕΤΣΟΒΟΥ 11, ΑΘΗΝΑ 106 82
ΤΗΛ.: 210 82 23 402, 210 88 42 905, FAX: 210 88 22 685
www.maraveas.gr, e-mail: info@maraveas.gr
ΤΕΧΝΙΚΗ ΕΤΑΙΡΕΙΑ ΗΛΕΚΤΡΟΛΟΓΩΝ ΜΗΧ/ΚΩΝ
Δ.Τ. ΤΕΗΜ Ε.Π.Ε.
ΣΤΟΥΡΝΑΡΑ 51, ΑΘΗΝΑ 10432 – 2105232493

ΣΤΑΔΙΟ ΜΕΛΕΤΗΣ : ΚΑΤΑΣΚΕΥΑΣΤΙΚΕΣ ΛΕΠΤΟΜΕΡΕΙΕΣ

ΤΙΤΛΟΣ :
ΛΕΠΤΟΜΕΡΕΙΕΣ ΟΡΟΦΗΣ
ΟΡΟΦΗ ΔΙΑΔΡΟΜΩΝ ΣΥΝΔΕΣΗΣ
ΚΤΙΡΙΟΥ ΑΙΘΟΥΣΩΝ ΜΕ ΚΤΙΡΙΑ ΓΡΑΦΕΙΩΝ

ΛΕΠΤΟΜΕΡΕΙΑ ΜΕΤΑΛΛΙΚΗΣ ΟΡΟΦΗΣ
ΟΡΟΦΗ ΕΠΙΠΕΔΟΥ 4

κωδικός αρχείου	ΕΛΛ365	μέγεθος	Α3	ΚΛΙΜΑΚΑ	1 : 5
ΜΕΛΕΤΗ :	ονομα	ημερομηνια 19.05.17	υπογραφη	ΑΡΙΘΜΟΣ ΣΧΕΔΙΟΥ	
ΣΧΕΔΙΑΣΗ :	ονομα	ημερομηνια 19.05.17	υπογραφη	R0	0301	00
ΕΛΕΓΧΟΣ :	ονομα	ημερομηνια 19.05.17	υπογραφη			

ΕΓΚΡΙΣΗ

Υπογραφη

ΣΦΡΑΓΙΔΑ ΜΕΛΕΤΗΤΗ ΕΠΙΚΑΙΡΟΠΟΙΗΣΗΣ ΜΕΛΕΤΗΣ

COPYRIGHT OF DOXIADIS ASSOCIATES S.A.

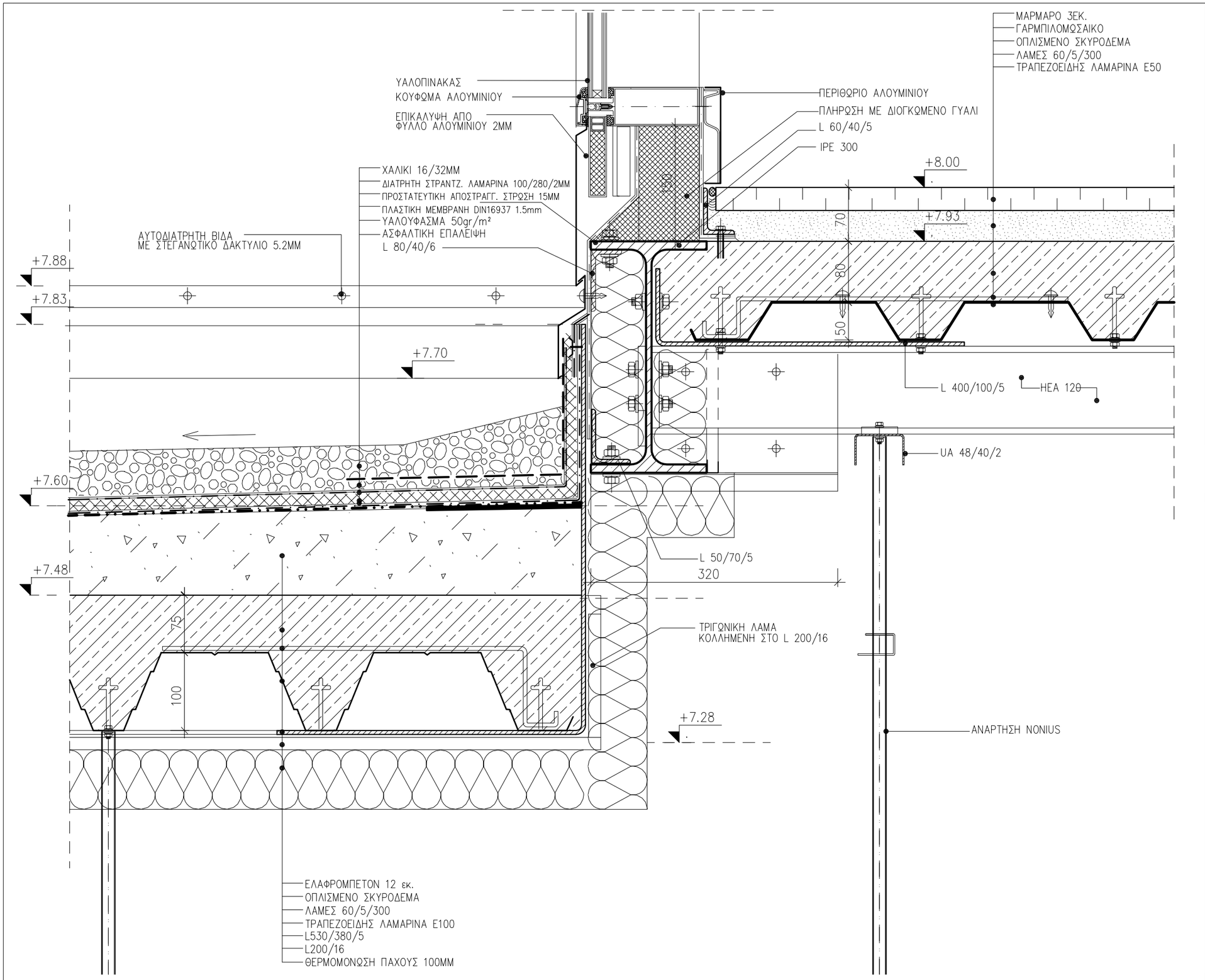

ΛΕΠΤΟΜΕΡΕΙΑ 01

ΣΗΜΕΙΩΣΗ :

1. ΟΛΕΣ ΟΙ ΔΙΑΣΤΑΣΕΙΣ ΕΙΝΑΙ ΣΕ χλστ.
2. ΤΑ ΜΕΤΑΛΛΙΚΑ ΣΤΟΙΧΕΙΑ ΓΑΛΒΑΝΙΣΜΕΝΑ ΕΝ ΘΕΡΜΩ.
3. ΕΞΑΡΤΗΜΑΤΑ ΣΤΗΡΙΞΗΣ ΚΟΧΛΙΕΣ–ΒΥΣΜΑΤΑ ΕΙΝΑΙ ΟΛΑ ΑΝΟΞΕΙΔΩΤΑ ΠΟΙΟΤΗΤΑΣ Α4 ΜΕ ΔΙΑΧΩΡΙΣΤΙΚΟ ΥΛΙΚΟ ΣΕ ΣΗΜΕΙΑ ΕΠΑΦΗΣ ΜΕ ΑΛΛΟ ΜΕΤΑΛΛΟ
4. ΠΑΧΗ ΥΛΙΚΩΝ ΘΕΡΜΟΜΟΝΩΣΗΣ ΔΩΜΑΤΩΝ ΣΥΜΦΩΝΑ ΜΕ ΤΗΝ ΜΕΛΕΤΗ ΘΕΡΜΟΜΟΝΩΤΙΚΗΣ ΕΠΑΡΚΕΙΑΣ ΚΑΙ ΤΟΝ ΚΕΝΑΚ
5 . ΥΛΙΚΑ ΘΕΡΜΟΜΟΝΩΣΗΣ ΔΩΜΑΤΩΝ
α.ΣΚΛΗΡΕΣ ΠΛΑΚΕΣ ΠΕΤΡΟΒΑΜΒΑΚΑ 150–200kg/m3 ΠΑΧΟΥΣ100mm ΚΛΑΣΕΩΣ Α1 ΚΑΤΑ DIN 4102 ΕΝΔΕΙΚΤΙΚΟΥ ΤΥΠΟΥ ROCKWOOL DACHROCK
8. ΣΚΛΗΡΕΣ ΠΛΑΚΕΣ ΔΙΟΓΚΩΜΕΝΟΥ ΓΙΑΛΙΟΥ ΠΛΗΡΩΣ ΕΜΒΑΠΤΙΣΜΕΝΕΣ ΣΕ ΘΕΡΜΗ ΑΣΦΑΛΤΟ DIN 18174 ΚΛΑΣΕΩΣ Α1 ΚΑΤΑ DIN 4102 ΠΟΙΟΤΗΤΟΣ–W ΓΙΑ ΠΕΡΙΟΧΕΣ ΥΔΡΟΡΡΟΩΝ ΣΤΡΑΓΓΙΣΤΙΚΩΝ ΚΑΝΑΛΙΩΝ ΟΜΒΡΙΩΝ 40mm min –WDS H WDH ΓΙΑ ΠΕΡΙΟΧΕΣ ΤΟΠΟΘΕΤ. ΦΕΡΟΥΣΑΣ ΠΛΑΚΑΣ ΦΟΡΤΙΩΝ ΓΙΑ Η/Μ ΕΓΚΑΤΑΣΤΑΣΕΙΣ. 120mm min
6. ΑΣΦΑΛΤΙΚΑ ΥΛΙΚΑ ΥΓΡΟΜΟΝΩΣΗΣ ΔΩΜΑΤΩΝ
α.ΑΣΦΑΛΤΙΚΗ ΠΡΟΕΠΑΛΕΙΨΗ 3–4 ΣΤΡΩΣΕΙΣ
β.ΦΡΑΓΜΑ ΥΔΡΑΤΜΩΝ ΑΣΦΑΛΤΟΠΑΝΟ 5 mm ΑΠΟ ΠΟΛΥΜΕΡΙΣΜΕΝΗ ΑΣΦΑΛΤΟ ΚΑΙ ΥΑΛΟΥΦΑΣΜΑ ΚΑΤΑ DIN52133 PYE G200 S5
γ.ΚΥΡΙΑ ΥΓΡΟΜΟΝΩΣΗ ΣΕ ΕΠΙΠΕΔΕΣ ΕΠΙΦΑΝΕΙΕΣ ΑΣΦΑΛΤΟΠΙΛΛΗΜΑ 10 mm ΑΠΟ ΠΟΛΥΜΕΡΙΣΜΕΝΗ ΑΣΦΑΛΤΟ ΚΑΙ ΥΑΛΟΠΙΛΛΗΜΑ DIN 52132 PYE G200DD
δ.ΤΕΛΙΚΗ ΕΠΙΣΤΡΩΣΗ ΚΑΙ ΕΠΕΞΕΡΓΑΣΙΑ ΕΝΩΣΕΩΝ ΜΕ ΚΑΤΑΚΟΡΥΦΕΣ ΕΠΙΦΑΝΕΙΕΣ ΑΣΦΑΛΤΟΠ. ΑΠΟ ΠΟΛΥΜΕΡΙΣΜΕΝΗ ΑΣΦΑΛΤΟ ΚΑΙ ΥΑΛΟΥΦΑΣΜΑ DIN 52133 PYE G200 S5
7. ΠΛΑΣΤΙΚΑ ΥΛΙΚΑ ΥΓΡΟΜΟΝΩΣΗΣ ΔΩΜΑΤΩΝ
α.ΜΕΜΒΡΑΝΗ ΑΠΟ ΠΟΛΙΒΙΝΥΛΟΧΛΩΡΙΔΙΟ ΣΥΜΒΑΤΗ ΜΕ ΑΣΦΑΛΤΙΚΑ ΥΛΙΚΑ DIN 16937 PVC–P 1.5 mm ΜΕ ΣΤΗΡΙΞΕΙΣ ΥΠΟΛΟΓΙΣΜΕΝΕΣ ΚΑΤΑ DIN 1055 ΜΕΡΟΣ4
β.ΜΕΜΒΡΑΝΗ PVC–P DIN 16937 ΑΝΘΕΚΤΙΚΗ ΣΕ ΑΚΤΙΝΟΒΟΛΙΑ UV ΛΕΥΚΗ RAL 9010
γ.ΕΛΑΣΜΑΤΑ ΑΠΟ ΓΑΛΒΑΝΙΣΜΕΝΗ ΚΑΙ ΒΑΜΜΕΝΗ ΜΕ ΠΟΛΥΕΣΤΕΡΙΚΗ ΒΑΦΗ ΦΟΥΡΝΟΥ ΠΑΧΟΥΣ 0,8m. ΣΤΗΝ ΕΜΦΑΝΗ ΠΛΕΥΡΑ ΛΑΜΑΡΙΝΑ 0.6mm ΕΠΕΝΔΕΔΥΜΕΝΗ ΜΕ PVC–P DIN 16937 ΓΙΑ ΟΛΕΣ ΤΙΣ ΓΩΝΙΕΣ, ΑΠΟΛΗΞΕΙΣ ΔΩΜΑΤΩΝ ΚΑΙ ΚΟΡΝΙΖΩΜΑΤΑ ΚΑΘΩΣ ΚΑΙ ΔΙΣΚΟΥΣ ΣΥΝΔΕΣΗ ΜΕ ΥΠΟΣΤΡΩΜΑ
8. ΠΡΟΣΤΑΤΕΥΤΙΚΑ ΔΙΑΧΩΡΙΣΤΙΚΑ ΣΤΡΩΜΑΤΑ
α.ΜΗ ΥΦΑΝΤΑ ΠΟΛΥΕΣΤΕΡΙΚΑ ΥΦΑΣΜΑΤΑ 200gr/m2 ΩΣ ΔΙΑΧΩΡΙΣΤΙΚΗ ΠΡΟΣΤΑΤΕΥΤΙΚΗ ΣΤΡΩΣΗ ΑΝΩ ΥΓΡΟΜΟΝΩΣΗΣ
β.ΜΗ ΥΦΑΝΤΑ ΠΟΛΥΕΣΤΕΡΙΚΑ ΥΦΑΣΜΑΤΑ ΩΣ ΑΝΩ, ΠΑΝΤΟΤΕ ΑΝΩ ΚΑΙ ΚΑΤΩ ΑΠΟ ΠΛΑΣΤΙΚΗ ΜΕΜΒΡΑΝΗ ΕΦ ΟΣΟΝ ΕΙΝΑΙ ΑΝΕΛΑΣΤΙΚΟ ΥΛΙΚΟ πχ. ΣΚΥΡΟΔΕΜ. Η ΑΦΡΟ ΜΠΕΤΟΝ ΚΛΙΣΕΩΝ
γ.ΑΠΟΣΤΡΑΓΓΙΣΤΙΚΗ ΠΡΟΣΤΑΤΕΥΤΙΚΗ ΣΤΡΩΣΗ ΑΠΟ ΣΚΛΗΡΟ ΠΟΛΥΑΙΘΥΛΕΝΙΟ ΜΟΡΦΗΣ ΕΠΙΚΟΙΝΩΝΟΥΣΗΣ ΚΥΨΕΛΗΣ 12–15mm ΜΕ ΜΗ ΥΦΑΝΤΟ ΠΟΛΥΕΣΤΕΡΙΚΟ ΥΦΑΣΜΑ ΣΤΗΝ ΚΑΤΩ ΠΛΕΥΡΑ
9. ΓΙΑ ΤΗΝ ΓΕΩΜΕΤΡΙΑ ΚΑΙ ΘΕΣΗ ΤΩΝ ΣΤΟΙΧΕΙΩΝ ΤΩΝ ΑΡΧ.ΛΕΠΤΟΜΕΡΕΙΩΝ ΒΛΕΠΕ ΑΡΧΙΤΕΚΤΟΝΙΚΑ ΣΧΕΔΙΑ
10. ΑΦΡΟΜΠΕΤΟΝ ΡΥΣΕΩΝ 600kg/m3
11. ΧΑΛΙΚΙ ΠΛΥΜΕΝΟ DIN 4226
α. 8/16 ΚΑΤΩ ΑΠΟ ΤΑΡΑΤΣΟΠΛΑΚΕΣ
β. 16/32 ΕΚΤΕΘΕΙΜΕΝΟ
γ. 32/64 ΣΕ ΣΤΡΑΓΓΙΣΤΗΡΙΑ

ΕΡΓΟΔΟΤΗΣ :

ΔΗΜΟΚΡΙΤΕΙΟ ΠΑΝΕΠΙΣΤΗΜΙΟ ΘΡΑΚΗΣ

ΕΡΓΟ :

ΚΤΙΡΙΑΚΕΣ ΕΓΚΑΤΑΣΤΑΣΕΙΣ ΤΜΗΜΑΤΩΝ ΕΘΝΟΛΟΓΙΑΣ – ΙΣΤΟΡΙΑΣ ΚΑΙ ΦΙΛΟΛΟΓΙΑΣ

ΜΕΛΕΤΗΤΕΣ :

ΓΡΑΦΕΙΟ ΔΟΞΙΑΔΗ
ΣΥΜΒΟΥΛΟΙ ΓΙΑ ΑΝΑΠΤΥΞΗ ΚΑΙ ΟΙΚΙΣΤΙΚΗ Α.Ε.
Λ. Μεσογείων 487, Αγ. Παρασκευή, 153 43, ΑΘΗΝΑ / Τηλ. (01) 6068700 FAX (01) 6068797
e-mail: doxiadis@doxiadis.com

LDK ΛΔΚ – ΣΥΜΒΟΥΛΟΙ ΤΕΧΝΙΚΩΝ ΚΑΙ ΑΝΑΠΤΥΞΙΑΚΩΝ ΕΡΓΩΝ
ΛΔΚ
ΠΑΡΟΔΟΣ ΘΗΒΑΙΩΣ 21, 14510, ΚΗΦΙΣΙΑ/ Τηλ. (01) 8196700 FAX (01) 8196709
e-mail: mail@ldk.gr

ΕΠΙΚΑΙΡΟΠΟΙΗΣΗ ΜΕΛΕΤΗΣ:

Χ. ΜΑΡΑΒΕΑΣ & ΣΥΝΕΡΓΑΤΕΣ Ι.Κ.Ε.
ΣΥΜΒΟΥΛΟΙ ΜΗΧΑΝΙΚΟΙ & ΑΡΧΙΤΕΚΤΟΝΕΣ
ΜΕΤΣΟΒΟΥ 11, ΑΘΗΝΑ 106 82
ΤΗΛ.:210 8223402,210 8842 905,FAX: 210 88 22 885
www.maraveas.gr,e-mail:info@maraveas.gr

ΤΕΧΝΙΚΗ ΕΤΑΙΡΕΙΑ ΗΛΕΚΤΡΟΛΟΓΩΝ ΜΗΧ/ΚΩΝ
Δ.Τ. ΤΕΗΜ Ε.Π.Ε.
ΣΤΟΥΡΝΑΡΑ 51, ΑΘΗΝΑ 10432 – 2105232493

ΣΤΑΔΙΟ ΜΕΛΕΤΗΣ : ΚΑΤΑΣΚΕΥΑΣΤΙΚΕΣ ΛΕΠΤΟΜΕΡΕΙΕΣ

ΤΙΤΛΟΣ :

ΛΕΠΤΟΜΕΡΕΙΕΣ ΟΡΟΦΗΣ
ΟΡΟΦΗ ΔΙΑΔΡΟΜΩΝ ΣΥΝΔΕΣΗΣ
ΚΤΙΡΙΟΥ ΑΙΘΟΥΣΩΝ ΜΕ ΚΤΙΡΙΑ ΓΡΑΦΕΙΩΝ

ΛΕΠΤΟΜΕΡΕΙΑ ΜΕΤΑΛΛΙΚΗΣ ΟΡΟΦΗΣ
ΟΡΟΦΗ ΕΠΙΠΕΔΟΥ 2

κωδικός αρχείου	Ε.Λ.Λ.3.4.6.5		μεγέθος	Α3	ΚΛΙΜΑΚΑ 1 : 5
ΜΕΛΕΤΗ :	ονομα	ημερομηνία 19.05.17	υπογραφη		ΑΡΙΘΜΟΣ ΣΧΕΔΙΟΥ
ΣΧΕΔΙΑΣΗ :	ονομα	ημερομηνία 19.05.17	υπογραφη		κατηγορία R.0 / αριθμός σχεδίου 0.3.0.2 / αναθεωρηση 0.0
ΕΛΕΓΧΟΣ :	ονομα	ημερομηνία 19.05.17	υπογραφη		

ΕΓΚΡΙΣΗ

Υπογραφη

ΣΦΡΑΓΙΔΑ ΜΕΛΕΤΗΤΗ ΕΠΙΚΑΙΡΟΠΟΙΗΣΗΣ ΜΕΛΕΤΗΣ

COPYRIGHT OF DOXIADIS ASSOCIATES S.A.

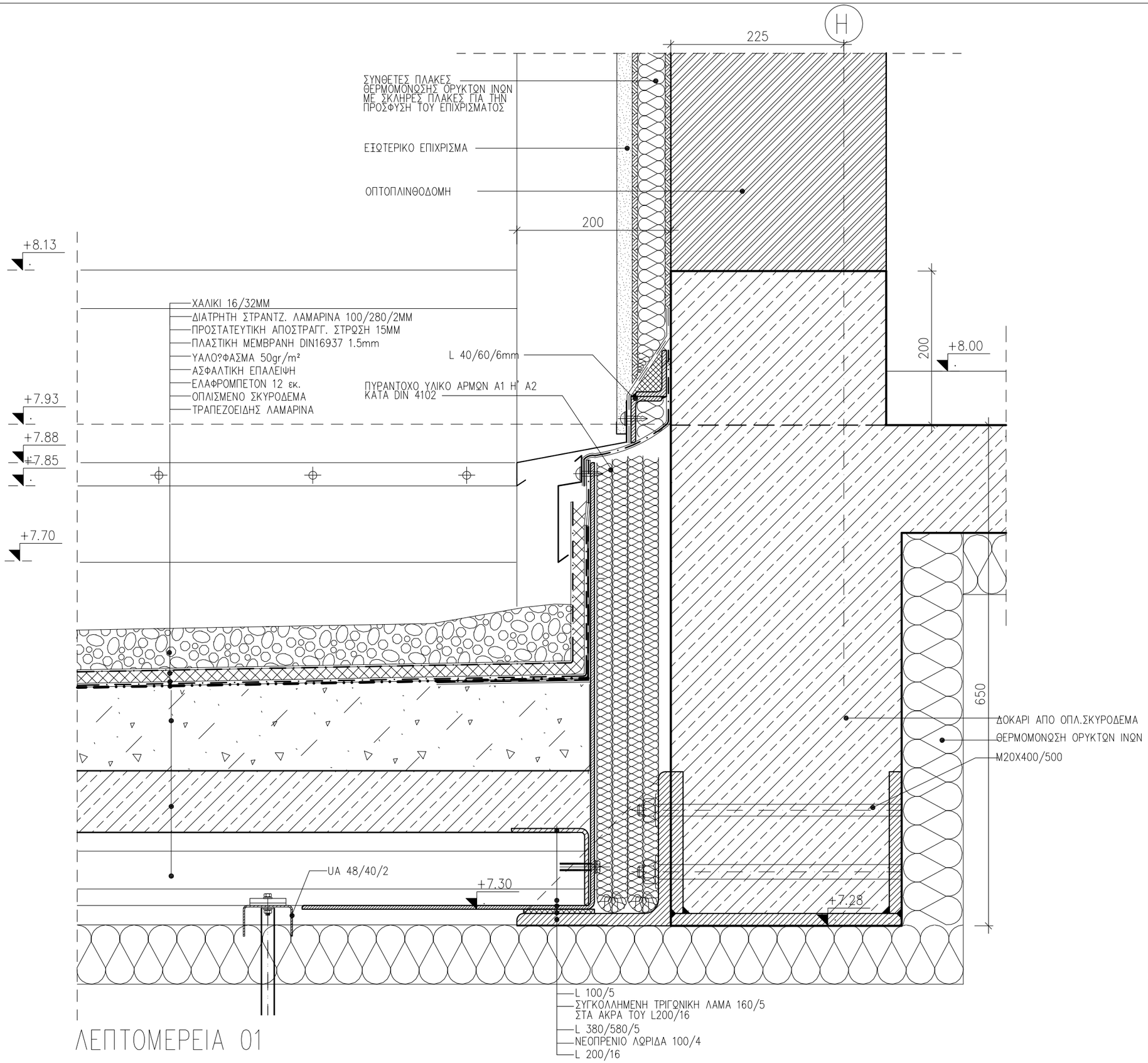

ΛΕΠΤΟΜΕΡΕΙΑ 01

ΣΗΜΕΙΩΣΗ :

1. ΟΛΕΣ ΟΙ ΔΙΑΣΤΑΣΕΙΣ ΕΙΝΑΙ ΣΕ κλστ.
2. ΤΑ ΜΕΤΑΛΛΙΚΑ ΣΤΟΙΧΕΙΑ ΓΑΛΒΑΝΙΣΜΕΝΑ ΕΝ ΘΕΡΜΩ.
3. ΕΞΑΡΤΗΜΑΤΑ ΣΤΗΡΙΞΗΣ ΚΟΧΛΙΕΣ–ΒΥΣΜΑΤΑ ΕΙΝΑΙ ΟΛΑ ΑΝΟΞΕΙΔΩΤΑ ΠΟΙΟΤΗΤΑΣ A4 ΜΕ ΔΙΑΧΩΡΙΣΤΙΚΟ ΥΛΙΚΟ ΣΕ ΣΗΜΕΙΑ ΕΠΑΦΗΣ ΜΕ ΑΛΛΟ ΜΕΤΑΛΛΟ
4. ΠΑΧΗ ΥΛΙΚΩΝ ΘΕΡΜΟΜΟΝΩΣΗΣ ΔΩΜΑΤΩΝ ΣΥΜΦΩΝΑ ΜΕ ΤΗΝ ΜΕΛΕΤΗ ΘΕΡΜΟΜΟΝΩΤΙΚΗΣ ΕΠΑΡΚΕΙΑΣ ΚΑΙ ΤΟΝ ΚΕΝΑΚ
5 . ΥΛΙΚΑ ΘΕΡΜΟΜΟΝΩΣΗΣ ΔΩΜΑΤΩΝ
α.ΣΚΛΗΡΕΣ ΠΛΑΚΕΣ ΠΕΤΡΟΒΑΜΒΑΚΑ 150–200kg/m3 ΠΑΧΟΥΣ100mm ΚΛΑΣΕΩΣ A1 ΚΑΤΑ DIN 4102 ΕΝΔΕΙΚΤΙΚΟΥ ΤΥΠΟΥ ROCKWOOL DACHROCK
β. ΣΚΛΗΡΕΣ ΠΛΑΚΕΣ ΔΙΟΓΚΩΜΕΝΟΥ ΓΙΑΛΙΟΥ ΠΛΗΡΩΣ ΕΜΒΑΠΤΙΣΜΕΝΕΣ ΣΕ ΘΕΡΜΗ ΑΣΦΑΛΤΟ DIN 18174 ΚΛΑΣΕΩΣ A1 ΚΑΤΑ DIN 4102 ΠΟΙΟΤΗΤΟΣ–W ΓΙΑ ΠΕΡΙΟΧΕΣ ΥΔΡΟΡΡΟΩΝ ΣΤΡΑΓΓΙΣΤΙΚΩΝ ΚΑΝΑΛΙΩΝ ΟΜΒΡΙΩΝ 40mm min –WDS H WDH ΓΙΑ ΠΕΡΙΟΧΕΣ ΤΟΠΟΘΕΤ. ΦΕΡΟΥΣΑΣ ΠΛΑΚΑΣ ΦΟΡΤΙΩΝ ΓΙΑ Η/Μ ΕΓΚΑΤΑΣΤΑΣΕΙΣ. 120mm min
6. ΑΣΦΑΛΤΙΚΑ ΥΛΙΚΑ ΥΓΡΟΜΟΝΩΣΗΣ ΔΩΜΑΤΩΝ
α.ΑΣΦΑΛΤΙΚΗ ΠΡΟΕΠΑΛΕΙΨΗ 3–4 ΣΤΡΩΣΕΙΣ
β.ΦΡΑΓΜΑ ΥΔΡΑΤΜΩΝ ΑΣΦΑΛΤΟΠΑΝΟ 5 mm ΑΠΟ ΠΟΛΥΜΕΡΙΣΜΕΝΗ ΑΣΦΑΛΤΟ ΚΑΙ ΥΑΛΟΥΦΑΣΜΑ ΚΑΤΑ DIN52133 ΡΥΕ G200 S5
γ.ΚΥΡΙΑ ΥΓΡΟΜΟΝΩΣΗ ΣΕ ΕΠΙΠΕΔΕΣ ΕΠΙΦΑΝΕΙΕΣ ΑΣΦΑΛΤΟΠΙΛΛΗΜΑ 10 mm ΑΠΟ ΠΟΛΥΜΕΡΙΣΜΕΝΗ ΑΣΦΑΛΤΟ ΚΑΙ ΥΑΛΟΠΙΛΛΗΜΑ DIN 52132 ΡΥΕ G200DD
δ.ΤΕΛΙΚΗ ΕΠΙΣΤΡΩΣΗ ΚΑΙ ΕΠΕΞΕΡΓΑΣΙΑ ΕΝΩΣΕΩΝ ΜΕ ΚΑΤΑΚΟΡΥΦΕΣ ΕΠΙΦΑΝΕΙΕΣ ΑΣΦΑΛΤΟΠ. ΑΠΟ ΠΟΛΥΜΕΡΙΣΜΕΝΗ ΑΣΦΑΛΤΟ ΚΑΙ ΥΑΛΟΥΦΑΣΜΑ DIN 52133 ΡΥΕ G200 S5
7. ΠΛΑΣΤΙΚΑ ΥΛΙΚΑ ΥΓΡΟΜΟΝΩΣΗΣ ΔΩΜΑΤΩΝ
α.ΜΕΜΒΡΑΝΗ ΑΠΟ ΠΟΛΙΒΙΝΥΛΟΧΛΩΡΙΔΙΟ ΣΥΜΒΑΤΗ ΜΕ ΑΣΦΑΛΤΙΚΑ ΥΛΙΚΑ DIN 16937 PVC–P 1.5 mm ΜΕ ΣΤΗΡΙΞΕΙΣ ΥΠΟΛΟΓΙΣΜΕΝΕΣ ΚΑΤΑ DIN 1055 ΜΕΡΟΣ4
β.ΜΕΜΒΡΑΝΗ PVC–P DIN 16937 ΑΝΘΕΚΤΙΚΗ ΣΕ ΑΚΤΙΝΟΒΟΛΙΑ UV ΛΕΥΚΗ RAL 9010
γ.ΕΛΑΣΜΑΤΑ ΑΠΟ ΓΑΛΒΑΝΙΣΜΕΝΗ ΚΑΙ ΒΑΜΜΕΝΗ ΜΕ ΠΟΛΥΕΣΤΕΡΙΚΗ ΒΑΦΗ ΦΟΥΡΝΟΥ ΠΑΧΟΥΣ 0,8m. ΣΤΗΝ ΕΜΦΑΝΗ ΠΛΕΥΡΑ ΛΑΜΑΡΙΝΑ 0.6mm ΕΠΕΝΔΕΔΥΜΕΝΗ ΜΕ PVC–P DIN 16937 ΓΙΑ ΟΛΕΣ ΤΙΣ ΓΩΝΙΕΣ, ΑΠΟΛΗΞΕΙΣ ΔΩΜΑΤΩΝ ΚΑΙ ΚΟΡΝΙΖΩΜΑΤΑ ΚΑΘΩΣ ΚΑΙ ΔΙΣΚΟΥΣ ΣΥΝΔΕΣΗ ΜΕ ΥΠΟΣΤΡΩΜΑ
8. ΠΡΟΣΤΑΤΕΥΤΙΚΑ ΔΙΑΧΩΡΙΣΤΙΚΑ ΣΤΡΩΜΑΤΑ
α.ΜΗ ΥΦΑΝΤΑ ΠΟΛΥΕΣΤΕΡΙΚΑ ΥΦΑΣΜΑΤΑ 200gr/m2 ΩΣ ΔΙΑΧΩΡΙΣΤΙΚΗ ΠΡΟΣΤΑΤΕΥΤΙΚΗ ΣΤΡΩΣΗ ΑΝΩ ΥΓΡΟΜΟΝΩΣΗΣ
β.ΜΗ ΥΦΑΝΤΑ ΠΟΛΥΕΣΤΕΡΙΚΑ ΥΦΑΣΜΑΤΑ ΩΣ ΑΝΩ, ΠΑΝΤΟΤΕ ΑΝΩ ΚΑΙ ΚΑΤΩ ΑΠΟ ΠΛΑΣΤΙΚΗ ΜΕΜΒΡΑΝΗ ΕΦ ΟΣΟΝ ΕΙΝΑΙ ΑΝΕΛΑΣΤΙΚΟ ΥΛΙΚΟ πχ. ΣΚΥΡΟΔΕΜ. Η ΑΦΡΟ ΜΠΕΤΟΝ ΚΛΙΣΕΩΝ
γ.ΑΠΟΣΤΡΑΓΓΙΣΤΙΚΗ ΠΡΟΣΤΑΤΕΥΤΙΚΗ ΣΤΡΩΣΗ ΑΠΟ ΣΚΛΗΡΟ ΠΟΛΥΑΙΘΥΛΕΝΙΟ ΜΟΡΦΗΣ ΕΠΙΚΟΙΝΩΝΟΥΣΗΣ ΚΥΨΕΛΗΣ 12–15mm ΜΕ ΜΗ ΥΦΑΝΤΟ ΠΟΛΥΕΣΤΕΡΙΚΟ ΥΦΑΣΜΑ ΣΤΗΝ ΚΑΤΩ ΠΛΕΥΡΑ
9. ΓΙΑ ΤΗΝ ΓΕΩΜΕΤΡΙΑ ΚΑΙ ΘΕΣΗ ΤΩΝ ΣΤΟΙΧΕΙΩΝ ΤΩΝ ΑΡΧ.ΛΕΠΤΟΜΕΡΕΙΩΝ ΒΛΕΠΕ ΑΡΧΙΤΕΚΤΟΝΙΚΑ ΣΧΕΔΙΑ
10. ΑΦΡΟΜΠΕΤΟΝ ΡΥΣΕΩΝ 600kg/m3
11. ΧΑΛΙΚΙ ΠΛΥΜΕΝΟ DIN 4226
α. 8/16 ΚΑΤΩ ΑΠΟ ΤΑΡΑΤΣΟΠΛΑΚΕΣ
β. 16/32 ΕΚΤΕΘΕΙΜΕΝΟ
γ. 32/64 ΣΕ ΣΤΡΑΓΓΙΣΤΗΡΙΑ

ΕΡΓΟΔΟΤΗΣ :

ΔΗΜΟΚΡΙΤΕΙΟ ΠΑΝΕΠΙΣΤΗΜΙΟ ΘΡΑΚΗΣ

ΕΡΓΟ :

ΚΤΙΡΙΑΚΕΣ ΕΓΚΑΤΑΣΤΑΣΕΙΣ ΤΜΗΜΑΤΩΝ ΕΘΝΟΛΟΓΙΑΣ – ΙΣΤΟΡΙΑΣ ΚΑΙ ΦΙΛΟΛΟΓΙΑΣ

ΜΕΛΕΤΗΤΕΣ :

ΓΡΑΦΕΙΟ ΔΟΞΙΑΔΗ
ΣΥΜΒΟΥΛΟΙ ΓΙΑ ΑΝΑΠΤΥΞΗ ΚΑΙ ΟΙΚΙΣΤΙΚΗ Α.Ε.
Λ. Μεσογείων 487, Αγ. Παρασκευή 153 43, ΑΘΗΝΑ / Τηλ. (01) 6068700 FAX (01) 6068797
e-mail: doxiadis@doxiadis.com

LDK ΛΔΚ – ΣΥΜΒΟΥΛΟΙ ΤΕΧΝΙΚΩΝ ΚΑΙ ΑΝΑΠΤΥΞΙΑΚΩΝ ΕΡΓΩΝ
ΛΔΚ ΠΑΡΟΔΟΣ ΘΗΒΑΙΔΟΣ 21, 14510, ΚΗΦΙΣΙΑ/ Τηλ. (01) 8196700 FAX (01) 8196709
e-mail: main@ldk.gr

ΕΠΙΚΑΙΡΟΠΟΙΗΣΗ ΜΕΛΕΤΗΣ:

Χ. ΜΑΡΑΒΕΑΣ & ΣΥΝΕΡΓΑΤΕΣ Ι.Κ.Ε.
ΣΥΜΒΟΥΛΟΙ ΜΗΧΑΝΙΚΟΙ & ΑΡΧΙΤΕΚΤΟΝΕΣ
ΜΕΤΣΟΒΟΥ 11, ΑΘΗΝΑ 106 82
ΤΗΛ.: 210 82 23 402, 210 88 42 905, FAX: 210 88 22 685
www.maraveas.gr, e-mail: info@maraveas.gr

ΤΕΧΝΙΚΗ ΕΤΑΙΡΕΙΑ ΗΛΕΚΤΡΟΛΟΓΩΝ ΜΗΧ/ΚΩΝ
Δ.Τ. ΤΕΗΜ Ε.Π.Ε.
ΣΤΟΥΡΝΑΡΑ 51, ΑΘΗΝΑ 10432 – 2105232493

ΣΤΑΔΙΟ ΜΕΛΕΤΗΣ : ΚΑΤΑΣΚΕΥΑΣΤΙΚΕΣ ΛΕΠΤΟΜΕΡΕΙΕΣ

ΤΙΤΛΟΣ :

ΛΕΠΤΟΜΕΡΕΙΕΣ ΔΩΜΑΤΟΣ

ΤΟΜΗ ΣΥΝΔΕΣΗΣ ΚΕΝΤΡΙΚΟΥ ΚΤΙΡΙΟΥ ΜΕ ΤΟ ΔΩΜΑ ΤΩΝ ΜΕΤΑΛΛΙΚΩΝ ΔΙΑΔΡΟΜΩΝ (ΑΞΟΝΑΣ Η)

κωδικός αρχείου	Ε.Λ.Λ.3.4.6.5	μέγεθος	Α3	ΚΛΙΜΑΚΑ	1 : 5	
ΜΕΛΕΤΗ :	ονομα	ημερομηνία 19.05.17	υπογραφή	ΑΡΙΘΜΟΣ ΣΧΕΔΙΟΥ		
ΣΧΕΔΙΑΣΗ :	ονομα	ημερομηνία 19.05.17	υπογραφή	κατηγορία	αριθμός σχεδίου	αναθεώρηση
ΕΛΕΓΧΟΣ :	ονομα	ημερομηνία 19.05.17	υπογραφή	R.0	0.3.0.3	0.0

ΕΓΚΡΙΣΗ

Υπογραφη

ΣΦΡΑΓΙΔΑ ΜΕΛΕΤΗΤΗ ΕΠΙΚΑΙΡΟΠΟΙΗΣΗΣ ΜΕΛΕΤΗΣ

COPYRIGHT OF DOXIADIS ASSOCIATES S.A.

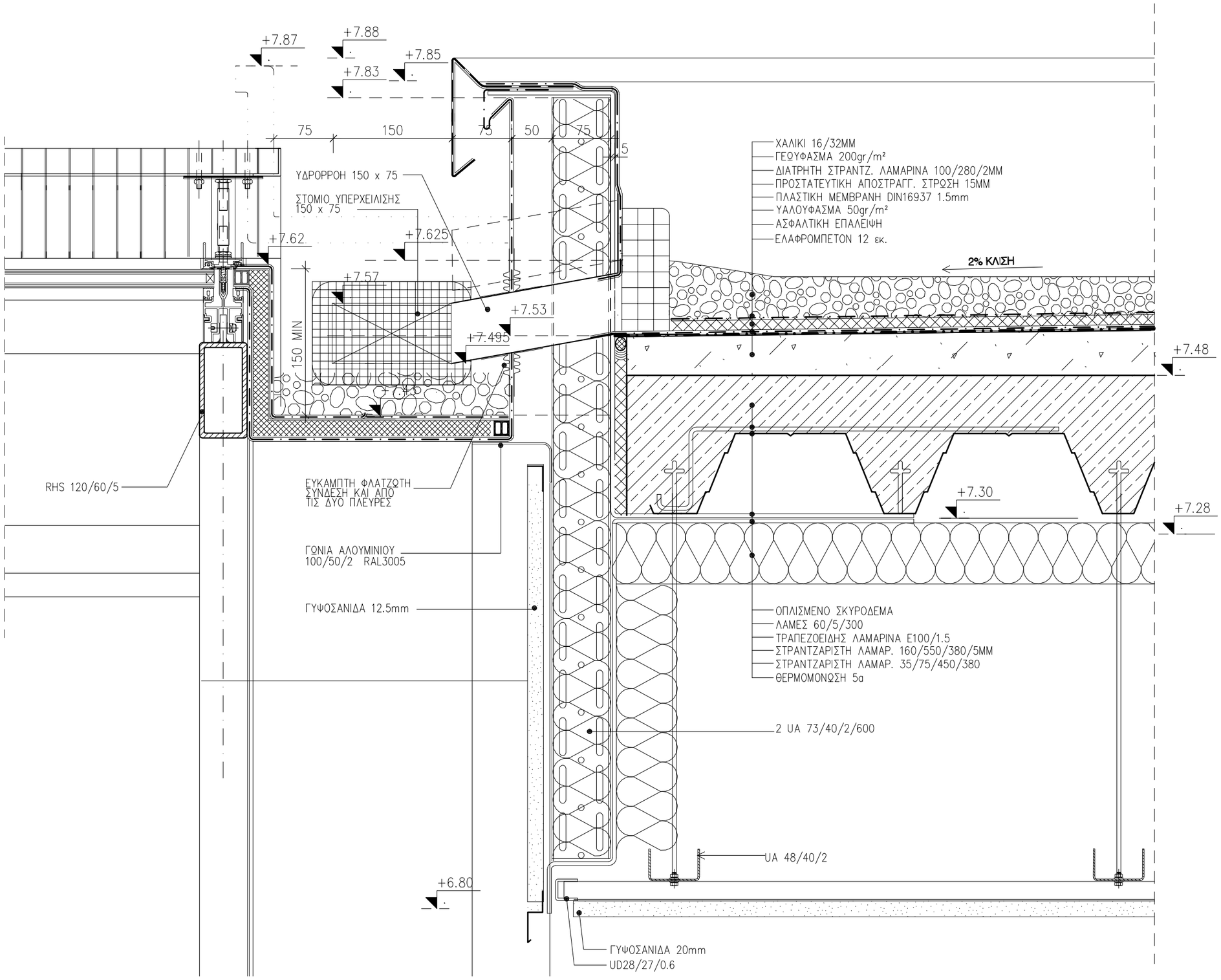

ΛΕΠΤΟΜΕΡΕΙΑ 01

ΣΗΜΕΙΩΣΗ :

1. ΟΛΕΣ ΟΙ ΔΙΑΣΤΑΣΕΙΣ ΕΙΝΑΙ ΣΕ χλστ.
2. ΤΑ ΜΕΤΑΛΛΙΚΑ ΣΤΟΙΧΕΙΑ ΓΑΛΒΑΝΙΣΜΕΝΑ ΕΝ ΘΕΡΜΩ.
3. ΕΞΑΡΤΗΜΑΤΑ ΣΤΗΡΙΞΗΣ ΚΟΧΛΙΕΣ–ΒΥΣΜΑΤΑ ΕΙΝΑΙ ΟΛΑ ΑΝΟΞΕΙΔΩΤΑ ΠΟΙΟΤΗΤΑΣ Α4 ΜΕ ΔΙΑΧΩΡΙΣΤΙΚΟ ΥΛΙΚΟ ΣΕ ΣΗΜΕΙΑ ΕΠΑΦΗΣ ΜΕ ΑΛΛΟ ΜΕΤΑΛΛΟ
4. ΠΑΧΗ ΥΛΙΚΩΝ ΘΕΡΜΟΜΟΝΩΣΗΣ ΔΩΜΑΤΩΝ ΣΥΜΦΩΝΑ ΜΕ ΤΗΝ ΜΕΛΕΤΗ ΘΕΡΜΟΜΟΝΩΤΙΚΗΣ ΕΠΑΡΚΕΙΑΣ ΚΑΙ ΤΟΝ ΚΕΝΑΚ
5 . ΥΛΙΚΑ ΘΕΡΜΟΜΟΝΩΣΗΣ ΔΩΜΑΤΩΝ
α.ΣΚΛΗΡΕΣ ΠΛΑΚΕΣ ΠΕΤΡΟΒΑΜΒΑΚΑ 150–200kg/m3 ΠΑΧΟΥΣ100mm ΚΛΑΣΕΩΣ Α1 ΚΑΤΑ DIN 4102 ΕΝΔΕΙΚΤΙΚΟΥ ΤΥΠΟΥ ROCKWOOL DACHROCK
β. ΣΚΛΗΡΕΣ ΠΛΑΚΕΣ ΔΙΟΓΚΩΜΕΝΟΥ ΓΙΑΛΙΟΥ ΠΛΗΡΩΣ ΕΜΒΑΠΤΙΣΜΕΝΕΣ ΣΕ ΘΕΡΜΗ ΑΣΦΑΛΤΟ DIN 18174 ΚΛΑΣΕΩΣ Α1 ΚΑΤΑ DIN 4102 ΠΟΙΟΤΗΤΟΣ–W ΓΙΑ ΠΕΡΙΟΧΕΣ ΥΔΡΟΡΡΟΩΝ ΣΤΡΑΓΓΙΣΤΙΚΩΝ ΚΑΝΑΛΙΩΝ ΟΜΒΡΙΩΝ 40mm min –WDS Η WDH ΓΙΑ ΠΕΡΙΟΧΕΣ ΤΟΠΟΘΕΤ. ΦΕΡΟΥΣΑΣ ΠΛΑΚΑΣ ΦΟΡΤΙΩΝ ΓΙΑ Η/Μ ΕΓΚΑΤΑΣΤΑΣΕΙΣ. 120mm min
6. ΑΣΦΑΛΤΙΚΑ ΥΛΙΚΑ ΥΓΡΟΜΟΝΩΣΗΣ ΔΩΜΑΤΩΝ
α.ΑΣΦΑΛΤΙΚΗ ΠΡΟΕΠΑΛΕΙΨΗ 3–4 ΣΤΡΩΣΕΙΣ
β.ΦΡΑΓΜΑ ΥΔΡΑΤΜΩΝ ΑΣΦΑΛΤΟΠΑΝΟ 5 mm ΑΠΟ ΠΟΛΥΜΕΡΙΣΜΕΝΗ ΑΣΦΑΛΤΟ ΚΑΙ ΥΑΛΟΥΦΑΣΜΑ ΚΑΤΑ DIN52133 PYE G200 S5
γ.ΚΥΡΙΑ ΥΓΡΟΜΟΝΩΣΗ ΣΕ ΕΠΙΠΕΔΕΣ ΕΠΙΦΑΝΕΙΕΣ ΑΣΦΑΛΤΟΠΙΛΛΗΜΑ 10 mm ΑΠΟ ΠΟΛΥΜΕΡΙΣΜΕΝΗ ΑΣΦΑΛΤΟ ΚΑΙ ΥΑΛΟΠΙΛΛΗΜΑ DIN 52132 PYE G200DD
δ.ΤΕΛΙΚΗ ΕΠΙΣΤΡΩΣΗ ΚΑΙ ΕΠΕΞΕΡΓΑΣΙΑ ΕΝΩΣΕΩΝ ΜΕ ΚΑΤΑΚΟΡΥΦΕΣ ΕΠΙΦΑΝΕΙΕΣ ΑΣΦΑΛΤΟΠ. ΑΠΟ ΠΟΛΥΜΕΡΙΣΜΕΝΗ ΑΣΦΑΛΤΟ ΚΑΙ ΥΑΛΟΥΦΑΣΜΑ DIN 52133 PYE G200 S5
7. ΠΛΑΣΤΙΚΑ ΥΛΙΚΑ ΥΓΡΟΜΟΝΩΣΗΣ ΔΩΜΑΤΩΝ
α.ΜΕΜΒΡΑΝΗ ΑΠΟ ΠΟΛΙΒΙΝΥΛΟΧΛΩΡΙΔΙΟ ΣΥΜΒΑΤΗ ΜΕ ΑΣΦΑΛΤΙΚΑ ΥΛΙΚΑ DIN 16937 PVC–P 1.5 mm ΜΕ ΣΤΗΡΙΞΕΙΣ ΥΠΟΛΟΓΙΣΜΕΝΕΣ ΚΑΤΑ DIN 1055 ΜΕΡΟΣ4
β.ΜΕΜΒΡΑΝΗ PVC–P DIN 16937 ΑΝΘΕΚΤΙΚΗ ΣΕ ΑΚΤΙΝΟΒΟΛΙΑ UV ΛΕΥΚΗ RAL 9010
γ.ΕΛΑΣΜΑΤΑ ΑΠΟ ΓΑΛΒΑΝΙΣΜΕΝΗ ΚΑΙ ΒΑΜΜΕΝΗ ΜΕ ΠΟΛΥΕΣΤΕΡΙΚΗ ΒΑΦΗ ΦΟΥΡΝΟΥ ΠΑΧΟΥΣ 0,8m. ΣΤΗΝ ΕΜΦΑΝΗ ΠΛΕΥΡΑ ΛΑΜΑΡΙΝΑ 0.6mm ΕΠΕΝΔΕΔΥΜΕΝΗ ΜΕ PVC–P DIN 16937 ΓΙΑ ΟΛΕΣ ΤΙΣ ΓΩΝΙΕΣ, ΑΠΟΛΗΞΕΙΣ ΔΩΜΑΤΩΝ ΚΑΙ ΚΟΡΝΙΖΩΜΑΤΑ ΚΑΘΩΣ ΚΑΙ ΔΙΣΚΟΥΣ ΣΥΝΔΕΣΗ ΜΕ ΥΠΟΣΤΡΩΜΑ
8. ΠΡΟΣΤΑΤΕΥΤΙΚΑ ΔΙΑΧΩΡΙΣΤΙΚΑ ΣΤΡΩΜΑΤΑ
α.ΜΗ ΥΦΑΝΤΑ ΠΟΛΥΕΣΤΕΡΙΚΑ ΥΦΑΣΜΑΤΑ 200gr/m2 ΩΣ ΔΙΑΧΩΡΙΣΤΙΚΗ ΠΡΟΣΤΑΤΕΥΤΙΚΗ ΣΤΡΩΣΗ ΑΝΩ ΥΓΡΟΜΟΝΩΣΗΣ
β.ΜΗ ΥΦΑΝΤΑ ΠΟΛΥΕΣΤΕΡΙΚΑ ΥΦΑΣΜΑΤΑ ΩΣ ΑΝΩ, ΠΑΝΤΟΤΕ ΑΝΩ ΚΑΙ ΚΑΤΩ ΑΠΟ ΠΛΑΣΤΙΚΗ ΜΕΜΒΡΑΝΗ ΕΦ ΟΣΟΝ ΕΙΝΑΙ ΑΝΕΛΑΣΤΙΚΟ ΥΛΙΚΟ πχ. ΣΚΥΡΟΔΕΜ. Η ΑΦΡΟ ΜΠΕΤΟΝ ΚΛΙΣΕΩΝ
γ.ΑΠΟΣΤΡΑΓΓΙΣΤΙΚΗ ΠΡΟΣΤΑΤΕΥΤΙΚΗ ΣΤΡΩΣΗ ΑΠΟ ΣΚΛΗΡΟ ΠΟΛΥΑΙΘΥΛΕΝΙΟ ΜΟΡΦΗΣ ΕΠΙΚΟΙΝΩΝΟΥΣΗΣ ΚΥΨΕΛΗΣ 12–15mm ΜΕ ΜΗ ΥΦΑΝΤΟ ΠΟΛΥΕΣΤΕΡΙΚΟ ΥΦΑΣΜΑ ΣΤΗΝ ΚΑΤΩ ΠΛΕΥΡΑ
9. ΓΙΑ ΤΗΝ ΓΕΩΜΕΤΡΙΑ ΚΑΙ ΘΕΣΗ ΤΩΝ ΣΤΟΙΧΕΙΩΝ ΤΩΝ ΑΡΧ.ΛΕΠΤΟΜΕΡΕΙΩΝ ΒΛΕΠΕ ΑΡΧΙΤΕΚΤΟΝΙΚΑ ΣΧΕΔΙΑ
10. ΑΦΡΟΜΠΕΤΟΝ ΡΥΣΕΩΝ 600kg/m3
11. ΧΑΛΙΚΙ ΠΛΥΜΕΝΟ DIN 4226
α. 8/16 ΚΑΤΩ ΑΠΟ ΤΑΡΑΤΣΟΠΛΑΚΕΣ
β. 16/32 ΕΚΤΕΘΕΙΜΕΝΟ
γ. 32/64 ΣΕ ΣΤΡΑΓΓΙΣΤΗΡΙΑ

ΕΡΓΟΔΟΤΗΣ :
ΔΗΜΟΚΡΙΤΕΙΟ ΠΑΝΕΠΙΣΤΗΜΙΟ ΘΡΑΚΗΣ

ΕΡΓΟ :
ΚΤΙΡΙΑΚΕΣ ΕΓΚΑΤΑΣΤΑΣΕΙΣ ΤΜΗΜΑΤΩΝ ΕΘΝΟΛΟΓΙΑΣ – ΙΣΤΟΡΙΑΣ ΚΑΙ ΦΙΛΟΛΟΓΙΑΣ

ΜΕΛΕΤΗΤΕΣ :
ΓΡΑΦΕΙΟ ΔΟΞΙΑΔΗ
ΣΥΜΒΟΥΛΟΙ ΓΙΑ ΑΝΑΠΤΥΞΗ ΚΑΙ ΟΙΚΙΣΤΙΚΗ Α.Ε.
Λ. Μεσογείων 487, Αγ. Παρασκευή, 153 43, ΑΘΗΝΑ / Τηλ. (01) 6068700 FAX (01) 6068797
e-mail: doxiadis@doxiadis.com

LDK ΛΔΚ – ΣΥΜΒΟΥΛΟΙ ΤΕΧΝΙΚΩΝ ΚΑΙ ΑΝΑΠΤΥΞΙΑΚΩΝ ΕΡΓΩΝ
ΛΔΚ
ΠΑΡΟΔΟΣ ΘΗΒΑΙΔΟΣ 21, 14510, ΚΗΦΙΣΙΑ/ Τηλ. (01) 8196700 FAX (01) 8196709
e-mail: m.oik@ldk.gr

ΕΠΙΚΑΙΡΟΠΟΙΗΣΗ ΜΕΛΕΤΗΣ:
Χ. ΜΑΡΑΒΕΑΣ & ΣΥΝΕΡΓΑΤΕΣ Ι.Κ.Ε.
ΣΥΜΒΟΥΛΟΙ ΜΗΧΑΝΙΚΟΙ & ΑΡΧΙΤΕΚΤΟΝΕΣ
ΜΕΤΣΟΒΟΥ 11, ΑΘΗΝΑ 106 82
ΤΗΛ.:210 82 23 402, 210 88 42 905, FAX: 210 88 22 685
www.maraveas.gr, e-mail:info@maraveas.gr

ΤΕΧΝΙΚΗ ΕΤΑΙΡΕΙΑ ΗΛΕΚΤΡΟΛΟΓΩΝ ΜΗΧ/ΚΩΝ
Δ.Τ. ΤΕΗΜ Ε.Π.Ε.
ΣΤΟΥΡΝΑΡΑ 51, ΑΘΗΝΑ 10432 – 2105232493

ΣΤΑΔΙΟ ΜΕΛΕΤΗΣ : ΚΑΤΑΣΚΕΥΑΣΤΙΚΕΣ ΛΕΠΤΟΜΕΡΕΙΕΣ

ΤΙΤΛΟΣ :
ΛΕΠΤΟΜΕΡΕΙΕΣ ΟΡΟΦΗΣ
ΟΡΟΦΗ ΔΙΑΔΡΟΜΩΝ ΣΥΝΔΕΣΗΣ
ΚΤΙΡΙΟΥ ΑΙΘΟΥΣΩΝ ΜΕ ΚΤΙΡΙΑ ΓΡΑΦΕΙΩΝ

ΛΕΠΤΟΜΕΡΕΙΑ ΜΕΤΑΛΛΙΚΗΣ ΟΡΟΦΗΣ
ΟΡΟΦΗ ΕΠΙΠΕΔΟΥ 2
ΑΞΟΝΕΣ Z, 9, 12, 18, 24, 30, 33

κωδικός αρχείου	Ε,Λ,Λ,3,4,6,5		μεγέθος Α3	ΚΛΙΜΑΚΑ 1 : 5	
ΜΕΛΕΤΗ :	ονομ.	ημερομηνία 19.05.17	υπογραφή	ΑΡΙΘΜΟΣ ΣΧΕΔΙΟΥ	
ΣΧΕΔΙΑΣΗ :	ονομ.	ημερομηνία 19.05.17	υπογραφή	κατηγορία R,0	αριθμός σχεδίου 0,3,0,4	σκαθεωρητ. 0,0
ΕΛΕΓΧΟΣ :	ονομ.	ημερομηνία 19.05.17	υπογραφή			

ΕΓΚΡΙΣΗ

Υπογραφη

ΣΦΡΑΓΙΔΑ ΜΕΛΕΤΗΤΗ ΕΠΙΚΑΙΡΟΠΟΙΗΣΗΣ ΜΕΛΕΤΗΣ

COPYRIGHT OF DOXIADIS ASSOCIATES S.A.

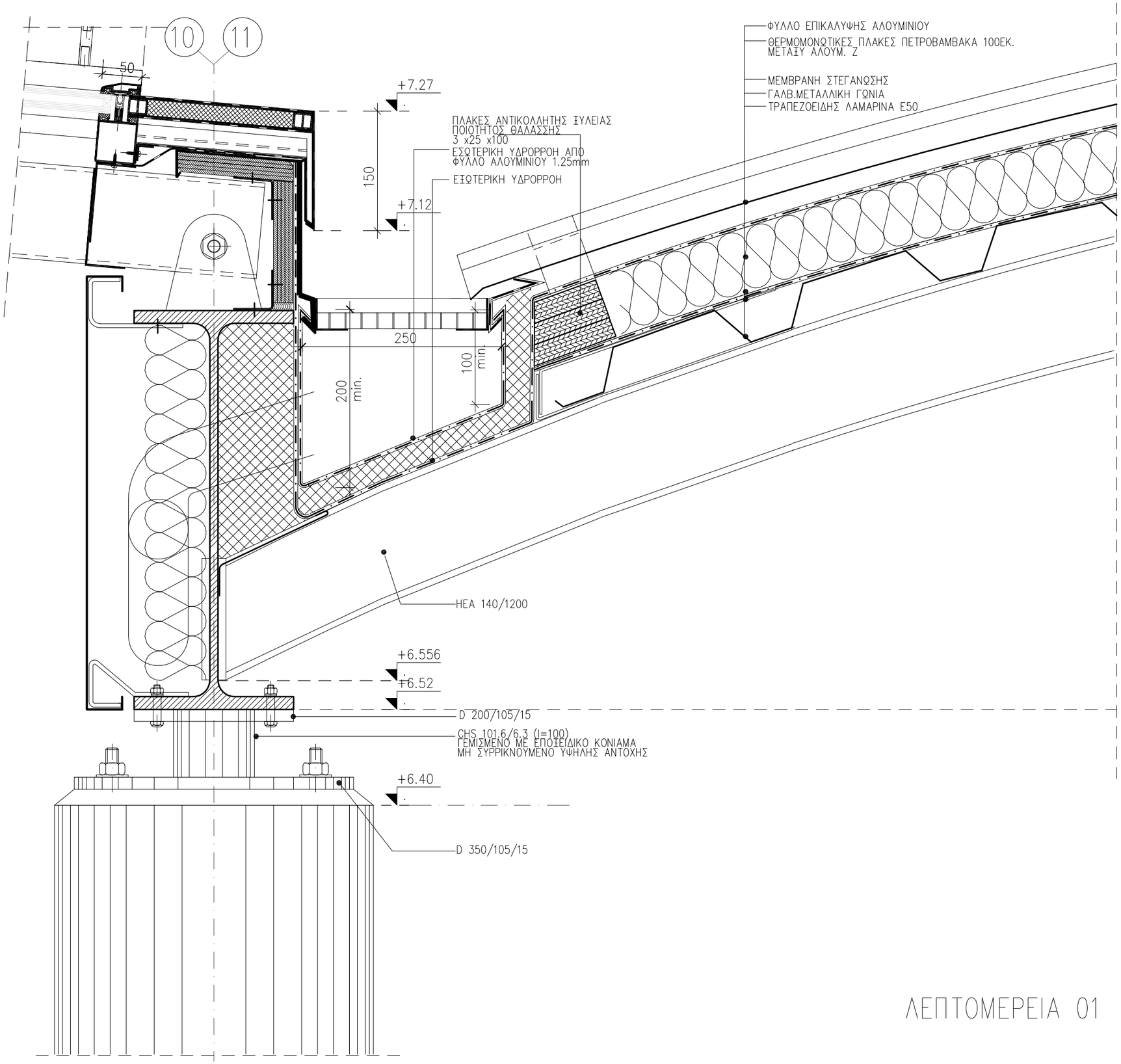

ΛΕΠΤΟΜΕΡΕΙΑ 01

ΣΗΜΕΙΩΣΗ :

1. ΟΛΕΣ ΟΙ ΔΙΑΣΤΑΣΕΙΣ ΕΙΝΑΙ ΣΕ x λστ.
2. ΤΑ ΔΕΥΤΕΡΕΥΟΝΤΑ ΜΕΤΑΛΛΙΚΑ ΣΤΟΙΧΕΙΑ ΓΑΛΒΑΝΙΣΜΕΝΑ ΕΝ ΘΕΡΜΩ.

ΕΡΓΟΔΟΤΗΣ :
ΔΗΜΟΚΡΙΤΕΙΟ ΠΑΝΕΠΙΣΤΗΜΙΟ ΘΡΑΚΗΣ

ΕΡΓΟ :
ΚΤΙΡΙΑΚΕΣ ΕΓΚΑΤΑΣΤΑΣΕΙΣ ΤΜΗΜΑΤΩΝ ΕΘΝΟΛΟΓΙΑΣ – ΙΣΤΟΡΙΑΣ ΚΑΙ ΦΙΛΟΛΟΓΙΑΣ

ΜΕΛΕΤΗΤΕΣ :

ΓΡΑΦΕΙΟ ΔΟΞΙΑΔΗ
ΣΥΜΒΟΥΛΟΙ ΓΙΑ ΑΝΑΠΤΥΞΗ ΚΑΙ ΟΙΚΙΣΤΙΚΗ Α.Ε.
Λ. Μεσογείων 487, Αγ. Παρασκευή, 153 43, ΑΘΗΝΑ / Τηλ. (01) 6068700 FAX (01) 6068797
e-mail: doxiadis@doxiadis.com

LDK ΛΔΚ – ΣΥΜΒΟΥΛΟΙ ΤΕΧΝΙΚΩΝ ΚΑΙ ΑΝΑΠΤΥΞΙΑΚΩΝ ΕΡΓΩΝ
ΛΔΚ
ΠΑΡΟΔΟΣ ΘΗΒΑΙΩΣ 21, 14510, ΚΗΦΙΣΙΑ/ Τηλ. (01) 8196700 FAX (01) 8196709
e-mail: main@ldk.gr

ΕΠΙΚΑΙΡΟΠΟΙΗΣΗ ΜΕΛΕΤΗΣ:

Χ. ΜΑΡΑΒΕΑΣ & ΣΥΝΕΡΓΑΤΕΣ Ι.Κ.Ε.
ΣΥΜΒΟΥΛΟΙ ΜΗΧΑΝΙΚΟΙ & ΑΡΧΙΤΕΚΤΟΝΕΣ
ΜΕΤΣΟΒΟΥ 11, ΑΘΗΝΑ 106 82
ΤΗΛ.: 210 82 23 402, 210 88 42 905, FAX: 210 88 22 685
www.maraveas.gr, e-mail: info@maraveas.gr

ΤΕΧΝΙΚΗ ΕΤΑΙΡΕΙΑ ΗΛΕΚΤΡΟΛΟΓΩΝ ΜΗΧ/ΚΩΝ
Δ.Τ. ΤΕΗΜ Ε.Π.Ε.
ΣΤΟΥΡΝΑΡΑ 51, ΑΘΗΝΑ 10432 – 2105232493

ΣΤΑΔΙΟ ΜΕΛΕΤΗΣ : ΚΑΤΑΣΚΕΥΑΣΤΙΚΕΣ ΛΕΠΤΟΜΕΡΕΙΕΣ

ΤΙΤΛΟΣ :

ΛΕΠΤΟΜΕΡΕΙΑ ΜΕΤΑΛΛΙΚΗΣ ΟΡΟΦΗΣ
ΕΠΙΠΕΔΟΥ 3 ΚΑΙ 4

ΑΞΟΝΕΣ 10 – 11

κωδικός αρχείου	Ε Λ Λ 3 4 6 5		μεγέθος Α3	ΚΛΙΜΑΚΑ 1 : 5	
ΜΕΛΕΤΗ :	ονομα	ημερομηνια 19.05.17	υπογραφη	ΑΡΙΘΜΟΣ ΣΧΕΔΙΟΥ	
ΣΧΕΔΙΑΣΗ :	ονομα	ημερομηνια 19.05.17	υπογραφη	κατηγορία R	αριθμός σχεδίου 0 3 0 5	αναθεωρηση 0 0
ΕΛΕΓΧΟΣ :	ονομα	ημερομηνια 19.05.17	υπογραφη			

ΕΓΚΡΙΣΗ

Υπογραφη

ΣΦΡΑΓΙΔΑ ΜΕΛΕΤΗΤΗ ΕΠΙΚΑΙΡΟΠΟΙΗΣΗΣ ΜΕΛΕΤΗΣ

COPYRIGHT OF DOXIADIS ASSOCIATES S.A.

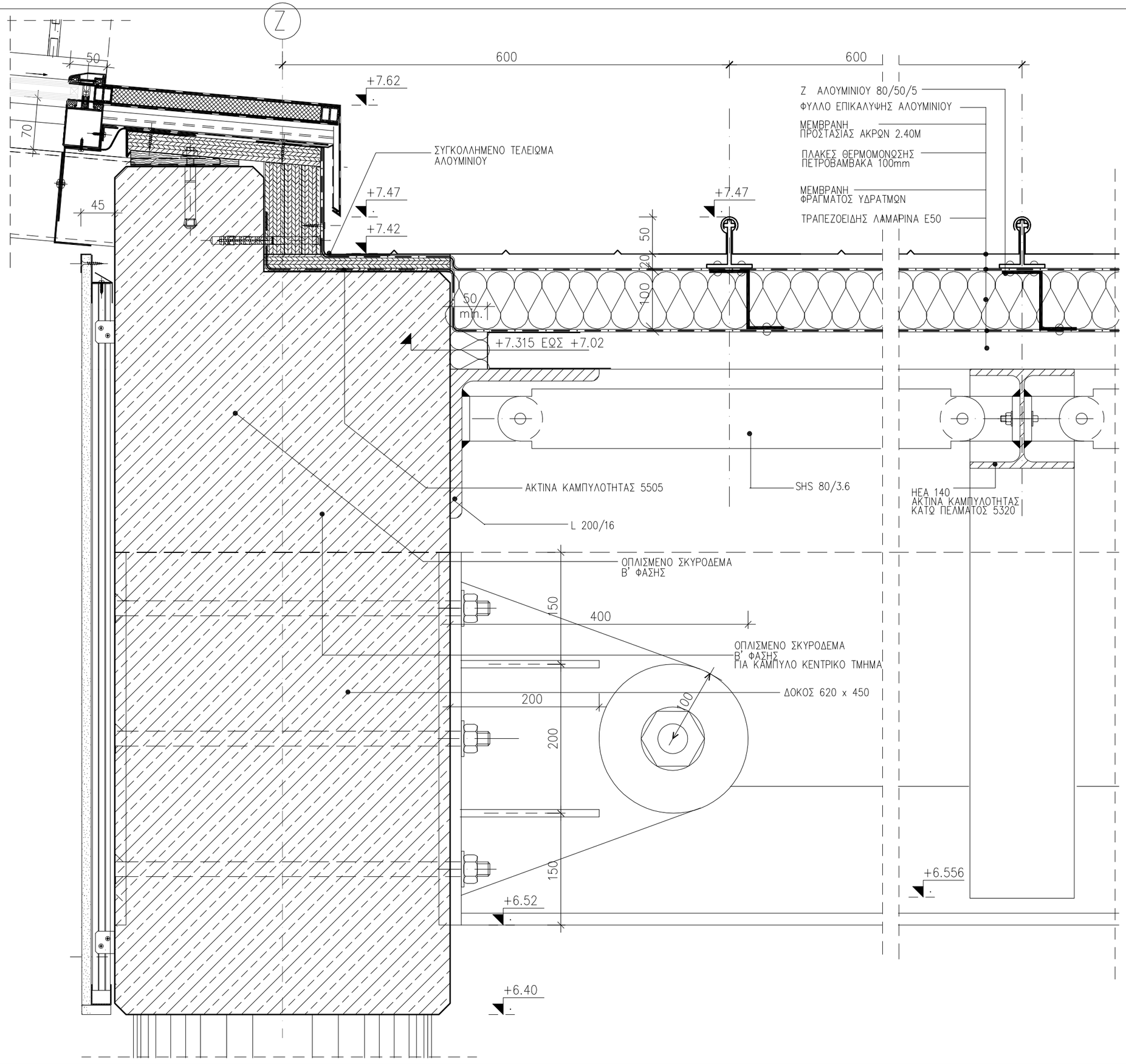

ΣΗΜΕΙΩΣΗ :

1. ΟΛΕΣ ΟΙ ΔΙΑΣΤΑΣΕΙΣ ΕΙΝΑΙ ΣΕ χλστ.
2. ΤΑ ΔΕΥΤΕΡΕΥΟΝΤΑ ΜΕΤΑΛΛΙΚΑ ΣΤΟΙΧΕΙΑ ΓΑΛΒΑΝΙΣΜΕΝΑ ΕΝ ΘΕΡΜΩ.

ΕΡΓΟΔΟΤΗΣ :
ΔΗΜΟΚΡΙΤΕΙΟ ΠΑΝΕΠΙΣΤΗΜΙΟ ΘΡΑΚΗΣ

ΕΡΓΟ :
ΚΤΙΡΙΑΚΕΣ ΕΓΚΑΤΑΣΤΑΣΕΙΣ ΤΜΗΜΑΤΩΝ ΕΘΝΟΛΟΓΙΑΣ – ΙΣΤΟΡΙΑΣ ΚΑΙ ΦΙΛΟΛΟΓΙΑΣ

ΜΕΛΕΤΗΤΕΣ :
ΓΡΑΦΕΙΟ ΔΟΞΙΑΔΗ
ΣΥΜΒΟΥΛΟΙ ΓΙΑ ΑΝΑΠΤΥΞΗ ΚΑΙ ΟΙΚΙΣΤΙΚΗ Α.Ε.
Λ. Μεσογείων 487, Αγ. Παρασκευή, 153 43, ΑΘΗΝΑ / Τηλ. (01) 6068700 FAX (01) 6068797
e-mail: doxiadis@doxiadis.com

LDK ΛΔΚ – ΣΥΜΒΟΥΛΟΙ ΤΕΧΝΙΚΩΝ ΚΑΙ ΑΝΑΠΤΥΞΙΑΚΩΝ ΕΡΓΩΝ
ΛΔΚ
ΠΑΡΟΔΟΣ ΘΗΒΑΙΔΟΣ 21, 14510, ΚΗΦΙΣΙΑ/ Τηλ. (01) 8196700 FAX (01) 8196709
e-mail: main@ldk.gr

ΕΠΙΚΑΙΡΟΠΟΙΗΣΗ ΜΕΛΕΤΗΣ:
Χ. ΜΑΡΑΒΕΑΣ & ΣΥΝΕΡΓΑΤΕΣ Ι.Κ.Ε.
ΣΥΜΒΟΥΛΟΙ ΜΗΧΑΝΙΚΟΙ & ΑΡΧΙΤΕΚΤΟΝΕΣ
ΜΕΤΣΟΒΟΥ 11, ΑΘΗΝΑ 106 82
ΤΗΛ.: 210 82 23 402, 210 88 42 955, FAX: 210 88 22 665
www.maraveas.gr, e-mail: info@maraveas.gr

ΤΕΧΝΙΚΗ ΕΤΑΙΡΕΙΑ ΗΛΕΚΤΡΟΛΟΓΩΝ ΜΗΧ/ΚΩΝ
Δ.Τ. ΤΕΗΜ Ε.Π.Ε.
ΣΤΟΥΡΝΑΡΑ 51, ΑΘΗΝΑ 10432 – 2105232493

ΣΤΑΔΙΟ ΜΕΛΕΤΗΣ : ΚΑΤΑΣΚΕΥΑΣΤΙΚΕΣ ΛΕΠΤΟΜΕΡΕΙΕΣ

ΤΙΤΛΟΣ :

ΛΕΠΤΟΜΕΡΕΙΑ ΜΕΤΑΛΛΙΚΗΣ ΟΡΟΦΗΣ
ΕΠΙΠΕΔΩΝ 3 ΚΑΙ 4

ΑΞΟΝΑΣ Z

κωδικός αρχείου	Ε.Λ.Λ.3.4.6.5		μέγεθος A3	ΚΛΙΜΑΚΑ 1 : 5			
ΜΕΛΕΤΗ :	ονομα	ημερομηνια 19.05.17	υπογραφη	ΑΡΙΘΜΟΣ ΣΧΕΔΙΟΥ			
ΣΧΕΔΙΑΣΗ :	ονομα	ημερομηνια 19.05.17	υπογραφη	κατηγορία R	φάκελος σχεδίου 0.3.0.6		συνδιαστη 0.0
ΕΛΕΓΧΟΣ :	ονομα	ημερομηνια 19.05.17	υπογραφή				

ΕΓΚΡΙΣΗ

Υπογραφη

ΣΦΡΑΓΙΔΑ ΜΕΛΕΤΗΤΗ ΕΠΙΚΑΙΡΟΠΟΙΗΣΗΣ ΜΕΛΕΤΗΣ

COPYRIGHT OF DOXIADIS ASSOCIATES S.A.

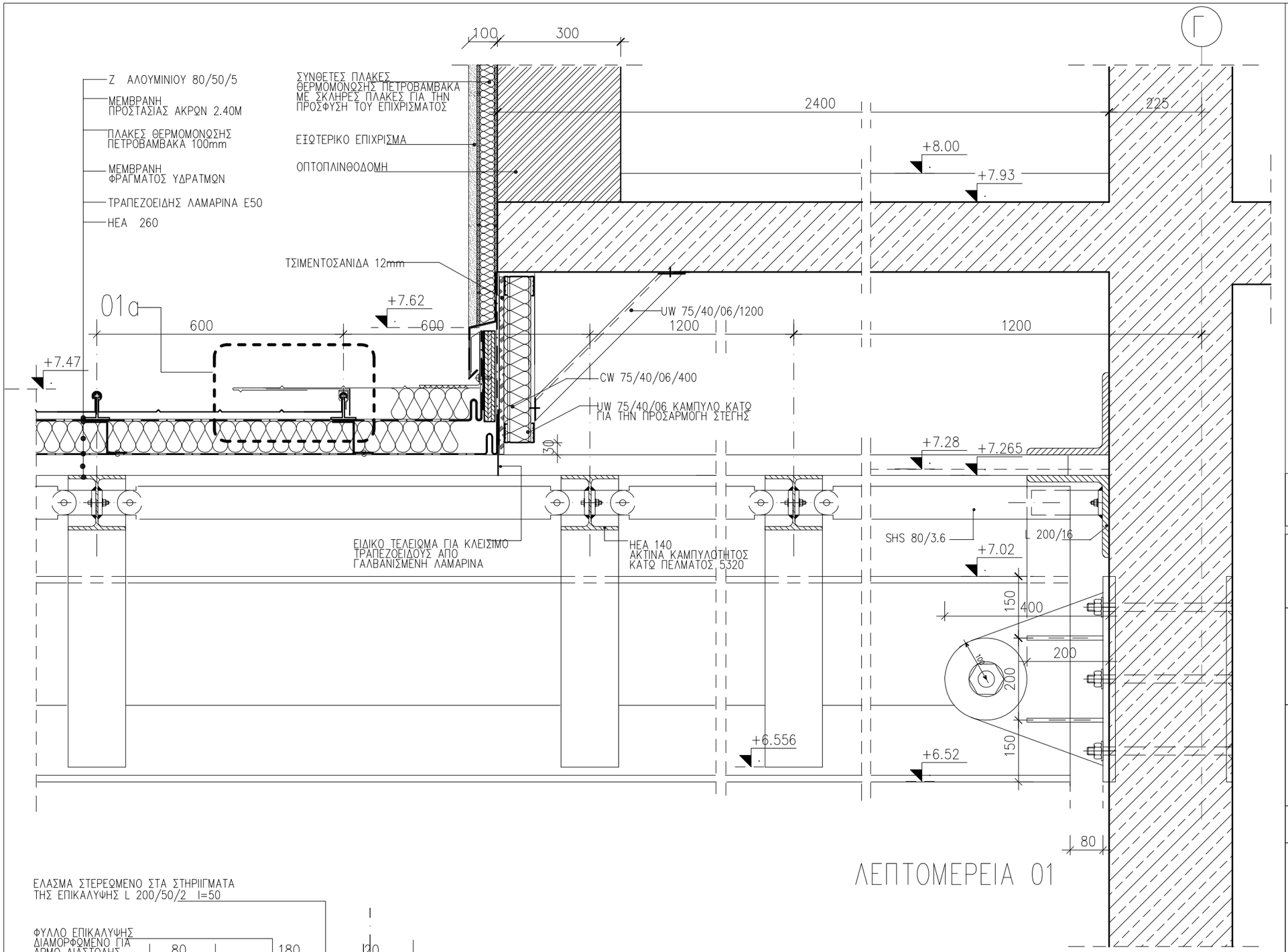

ΛΕΠΤΟΜΕΡΕΙΑ 01

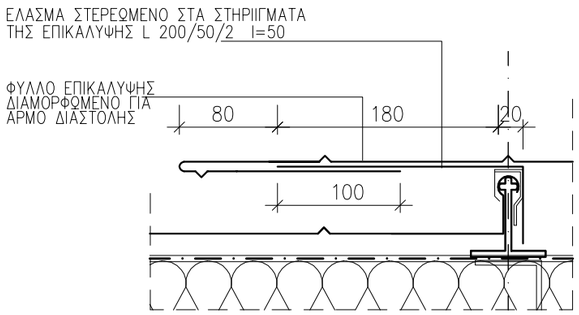

ΛΕΠΤΟΜΕΡΕΙΑ 01α κλ. 1 : 5

ΣΗΜΕΙΩΣΗ :

1. ΟΛΕΣ ΟΙ ΔΙΑΣΤΑΣΕΙΣ ΕΙΝΑΙ ΣΕ χλστ.
2. ΤΑ ΔΕΥΤΕΡΕΥΟΝΤΑ ΜΕΤΑΛΛΙΚΑ ΣΤΟΙΧΕΙΑ ΓΑΛΒΑΝΙΣΜΕΝΑ ΕΝ ΘΕΡΜΩ.

ΕΡΓΟΔΟΤΗΣ :
ΔΗΜΟΚΡΙΤΕΙΟ ΠΑΝΕΠΙΣΤΗΜΙΟ ΘΡΑΚΗΣ

ΕΡΓΟ :
ΚΤΙΡΙΑΚΕΣ ΕΓΚΑΤΑΣΤΑΣΕΙΣ ΤΜΗΜΑΤΩΝ ΕΘΝΟΛΟΓΙΑΣ – ΙΣΤΟΡΙΑΣ ΚΑΙ ΦΙΛΟΛΟΓΙΑΣ

ΜΕΛΕΤΗΤΕΣ :
ΓΡΑΦΕΙΟ ΔΟΞΙΑΔΗ
ΣΥΜΒΟΥΛΟΙ ΓΙΑ ΑΝΑΠΤΥΞΗ ΚΑΙ ΟΙΚΙΣΤΙΚΗ Α.Ε.
Λ. Μεσογείων 487, Αγ. Παρασκευή 153 43, ΑΘΗΝΑ / Τηλ. (01) 6068700 FAX (01) 6068797
e-mail: doxiadis@doxiadis.com
LDK ΛΔΚ – ΣΥΜΒΟΥΛΟΙ ΤΕΧΝΙΚΩΝ ΚΑΙ ΑΝΑΠΤΥΞΙΑΚΩΝ ΕΡΓΩΝ
ΠΑΡΟΔΟΣ ΘΗΒΑΙΩΣ 21, 14510, ΚΗΦΙΣΙΑ/ Τηλ. (01) 8196700 FAX (01) 8196709
e-mail: main@ldk.gr

ΕΠΙΚΑΙΡΟΠΟΙΗΣΗ ΜΕΛΕΤΗΣ:
Χ. ΜΑΡΑΒΕΑΣ & ΣΥΝΕΡΓΑΤΕΣ Ι.Κ.Ε.
ΣΥΜΒΟΥΛΟΙ ΜΗΧΑΝΙΚΟΙ & ΑΡΧΙΤΕΚΤΟΝΕΣ
ΜΕΤΣΟΒΟΥ 11, ΑΘΗΝΑ 106 82
ΤΗΛ.: 210 82 23 402, 210 88 42 905, FAX: 210 88 22 685
www.maraveas.gr, e-mail: info@maraveas.gr
ΤΕΧΝΙΚΗ ΕΤΑΙΡΕΙΑ ΗΛΕΚΤΡΟΛΟΓΩΝ ΜΗΧ/ΚΩΝ
Δ.Τ. ΤΕΗΜ Ε.Π.Ε.
ΣΤΟΥΡΝΑΡΑ 51, ΑΘΗΝΑ 10432 – 2105232493

ΣΤΑΔΙΟ ΜΕΛΕΤΗΣ : ΚΑΤΑΣΚΕΥΑΣΤΙΚΕΣ ΛΕΠΤΟΜΕΡΕΙΕΣ

ΤΙΤΛΟΣ :

ΛΕΠΤΟΜΕΡΕΙΑ ΜΕΤΑΛΛΙΚΗΣ ΟΡΟΦΗΣ ΕΠΙΠΕΔΟΥ 3 ΚΑΙ 4

ΑΞΟΝΑΣ Γ

κωδικός αρχείου	ΕΛΛ3465		μέγεθος	Α3	ΚΛΙΜΑΚΑ 1 : 10
ΜΕΛΕΤΗ :	ονομα	ημερομηνια 19.05.17	υπογραφη		ΑΡΙΘΜΟΣ ΣΧΕΔΙΟΥ
ΣΧΕΔΙΑΣΗ :	ονομα	ημερομηνια 19.05.17	υπογραφη		κατηγορία: R, αριθμός σχεδίου: 0307, συνθήκη: 00
ΕΛΕΓΧΟΣ :	ονομα	ημερομηνια 19.05.17	υπογραφη		

ΕΓΚΡΙΣΗ

Υπογραφη

ΣΦΡΑΓΙΔΑ ΜΕΛΕΤΗΤΗ ΕΠΙΚΑΙΡΟΠΟΙΗΣΗΣ ΜΕΛΕΤΗΣ

COPYRIGHT OF DOXIADIS ASSOCIATES S.A.

ΠΛΑΚΑ ΕΔΑΦΟΥΣ

ΠΛΑΚΑ ΟΡΟΦΟΥ

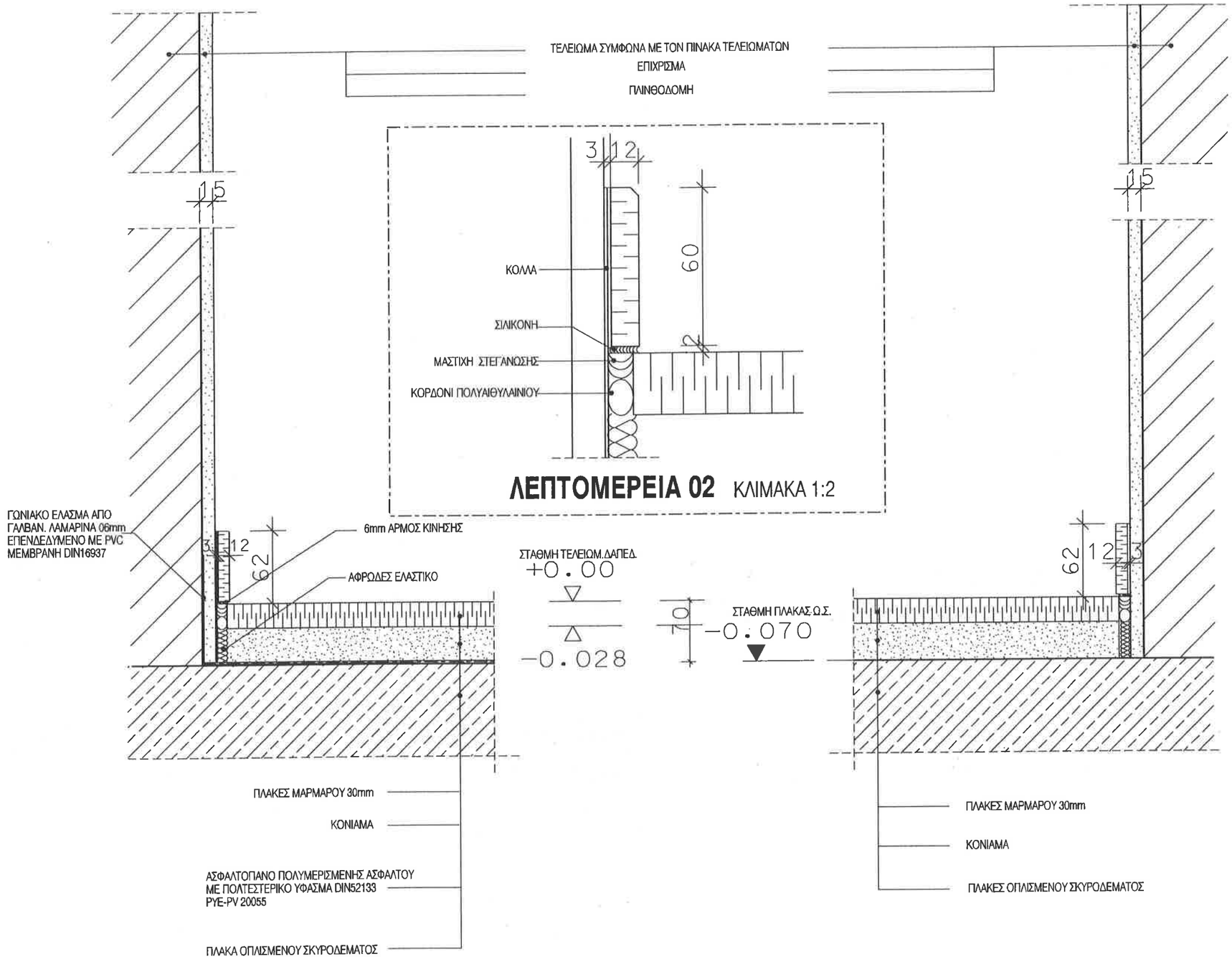

ΛΕΠΤΟΜΕΡΕΙΑ 01

ΚΛΙΜΑΚΑ 1:5

ΤΟΙΧΟΣ ΜΕ ΕΠΙΧΡΙΣΜΑ ΚΑΙ ΔΑΠΕΔΟ ΠΛΑΚΕΣ ΜΑΡΜΑΡΟΥ

ΛΕΠΤΟΜΕΡΕΙΑ 02

ΚΛΙΜΑΚΑ 1:5

ΣΗΜΕΙΩΣΗ :

1. ΟΛΕΣ ΟΙ ΔΙΑΣΤΑΣΕΙΣ ΕΙΝΑΙ ΣΕ χλστ.
2. ΤΑ ΜΕΤΑΛΛΙΚΑ ΣΤΟΙΧΕΙΑ ΓΑΛΒΑΝΙΣΜΕΝΑ ΕΝ ΘΕΡΜΩ.

ΕΡΓΟΔΟΤΗΣ:
ΔΗΜΟΚΡΙΤΕΙΟ ΠΑΝΕΠΙΣΤΗΜΙΟ ΘΡΑΚΗΣ

ΕΡΓΟ:
ΚΤΙΡΙΑΚΕΣ ΕΓΚΑΤΑΣΤΑΣΕΙΣ ΤΜΗΜΑΤΩΝ ΕΘΝΟΛΟΓΙΑΣ - ΙΣΤΟΡΙΑΣ ΚΑΙ ΦΙΛΟΛΟΓΙΑΣ

ΜΕΛΕΤΗΤΕΣ:
ΓΡΑΦΕΙΟ ΔΟΞΙΑΔΗ
ΣΥΜΒΟΥΛΟΙ ΓΙΑ ΑΝΑΠΤΥΞΗ ΚΑΙ ΟΙΚΙΣΤΙΚΗ Α.Ε.
e-mail: doxiadis@doxiadis.com
LDK ΛΔΚ - ΣΥΜΒΟΥΛΟΙ ΤΕΧΝΙΚΩΝ ΚΑΙ ΑΝΑΠΤΥΞΙΑΚΩΝ ΕΡΓΩΝ
e-mail: main@ldk.gr

ΤΙΤΛΟΣ ΜΕΛΕΤΗΣ: ΚΑΤΑΣΚΕΥΑΣΤΙΚΕΣ ΛΕΠΤΟΜΕΡΕΙΕΣ

ΤΙΤΛΟΣ:
ΔΑΠΕΔΟ ΜΑΡΜΑΡΙΝΟ

ΤΟΜΗ ΣΕ ΤΟΙΧΟ
ΛΕΠΤΟΜΟΜΕΡΕΙΑ 01,02

ΚΩΔΙΚΟΣ ΦΥΛΟΥ	Ε Λ Λ 3 4 6 5		ΦΥΛΛΟ A3	ΚΛΙΜΑΚΑ 1:5
ΜΕΛΕΤΗ:	Σ.ΜΟΥΖΑΚΗΣ	05.07.99		ΑΡΙΘΜΟΣ ΣΧΕΔΙΟΥ
ΣΧΕΔΙΑΣΗ:	Λ.ΧΡΥΣΟΠΟΥΛΟΥ	05.07.99		F L 0 0 0 1 0 0
ΕΛΕΓΧΟΣ:	Α.ΔΡΑΙΝΟΥ	05.07.99		

ΕΠΥΡΩΣΗ

Υπογραφή

ΣΦΡΑΓΙΔΑ ΜΕΛΕΤΗΤΗ

ΠΛΑΚΑ ΕΔΑΦΟΥΣ

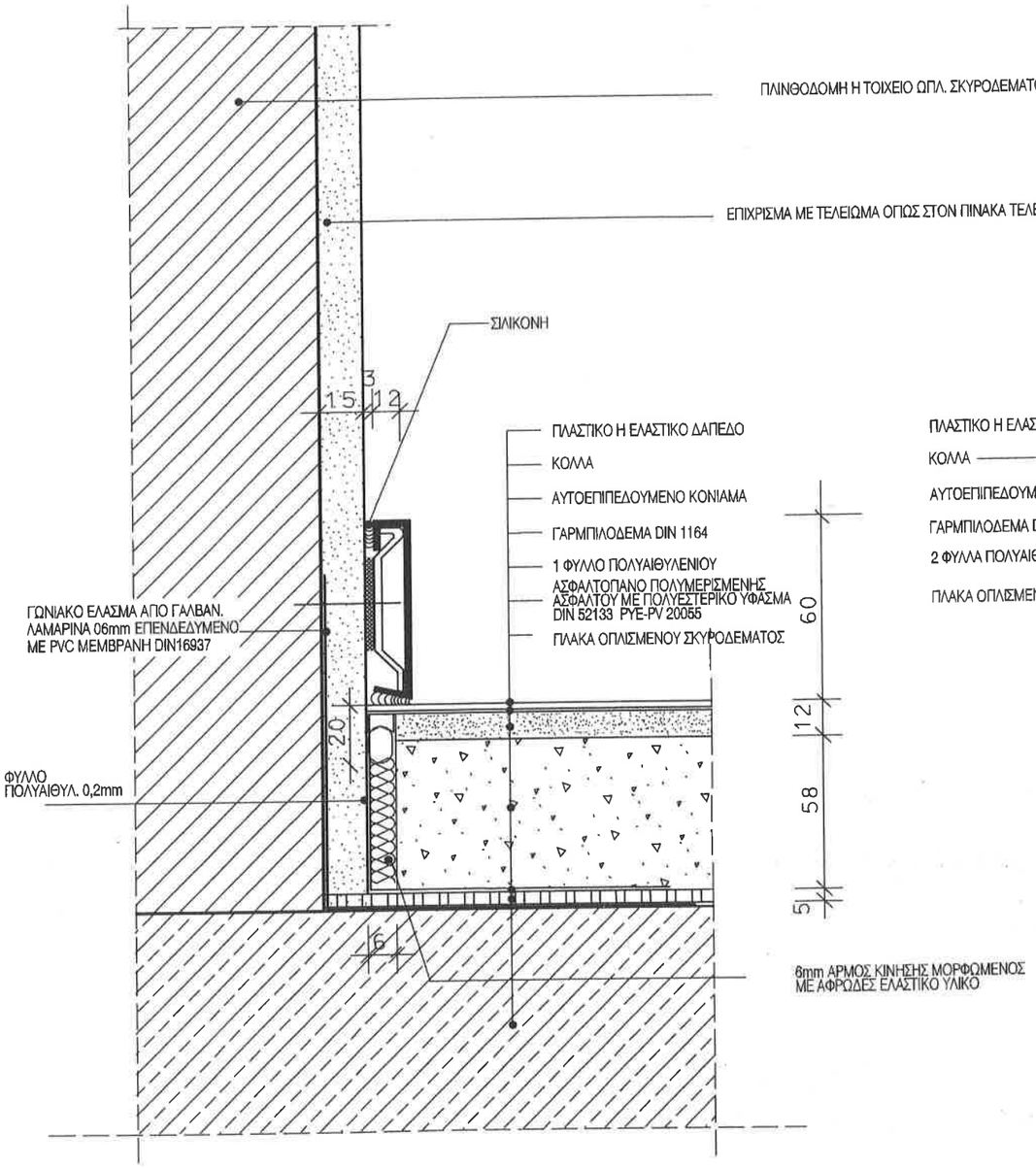

ΛΕΠΤΟΜΕΡΕΙΑ 01

ΠΛΑΚΑ ΟΡΟΦΩΝ

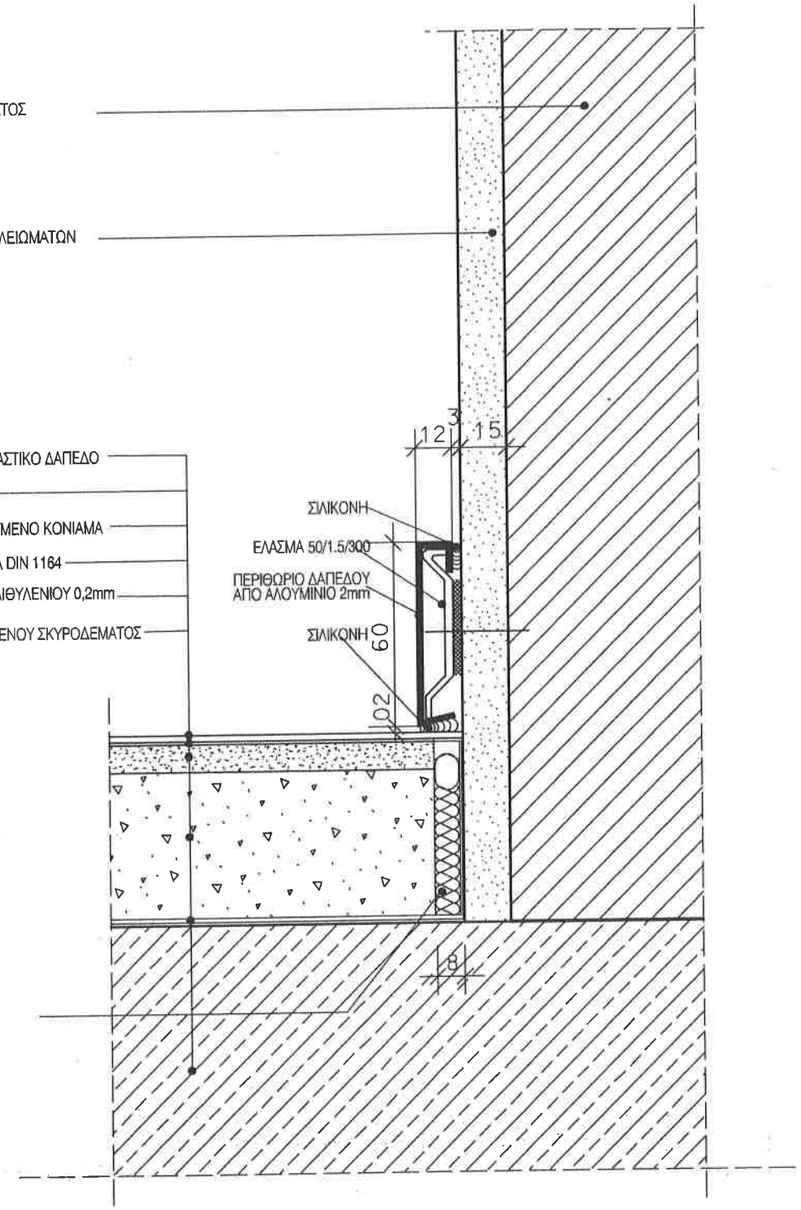

ΛΕΠΤΟΜΕΡΕΙΑ 02

ΤΟΙΧΟΣ ΜΕ ΕΠΙΧΡΙΣΜΑ ΜΕ ΕΛΑΣΤΙΚΟ Η ΠΛΑΣΤΙΚΟ ΔΑΠΕΔΟ

ΣΗΜΕΙΩΣΗ :

1. ΟΛΕΣ ΟΙ ΔΙΑΣΤΑΣΕΙΣ ΕΙΝΑΙ ΣΕ χλστ.
2. ΤΑ ΜΕΤΑΛΛΙΚΑ ΣΤΟΙΧΕΙΑ ΓΑΛΒΑΝΙΣΜΕΝΑ ΕΝ ΘΕΡΜΩ.

ΕΡΓΟΔΟΤΗΣ:
ΔΗΜΟΚΡΙΤΕΙΟ ΠΑΝΕΠΙΣΤΗΜΙΟ ΘΡΑΚΗΣ

ΕΡΓΟ:
ΚΤΙΡΙΑΚΕΣ ΕΓΚΑΤΑΣΤΑΣΕΙΣ ΤΜΗΜΑΤΩΝ ΕΘΝΟΛΟΓΙΑΣ - ΙΣΤΟΡΙΑΣ ΚΑΙ ΦΙΛΟΛΟΓΙΑΣ

ΜΕΛΕΤΗΤΕΣ:
ΓΡΑΦΕΙΟ ΔΟΞΙΑΔΗ
ΣΥΜΒΟΥΛΟΙ ΓΙΑ ΑΝΑΠΤΥΞΗ ΚΑΙ ΟΙΚΙΣΤΙΚΗ Α.Ε.
Δ. Μακρυγιάννη 49Γ, Κ. Γερανιώτη, 106 45, «ΙΩΝΙΑ» Τηλ. (01) 8208700 FAX (01) 8208707
e-mail: doxiadis@doxiadis.com

LDK ΛΔΚ - ΣΥΜΒΟΥΛΟΙ ΤΕΧΝΙΚΩΝ ΚΑΙ ΑΝΑΠΤΥΞΙΑΚΩΝ ΕΡΓΩΝ
ΛΔΚ
Π.ΡΟΜΑΣΣΑ ΕΦΕΣΙΑΔΟΣ 21, 14342, ΝΑΥΠΛΙΟ Τηλ. (01) 8100700 FAX (01) 8100703
e-mail: main@ldk.gr

ΣΤΑΔΙΟ ΜΕΛΕΤΗΣ: ΚΑΤΑΣΚΕΥΑΣΤΙΚΕΣ ΛΕΠΤΟΜΕΡΕΙΕΣ

ΤΙΤΛΟΣ:
ΔΑΠΕΔΟ ΠΛΑΣΤΙΚΟ Η ΕΛΑΣΤΙΚΟ

ΤΟΜΗ ΣΕ ΤΟΙΧΟ
ΛΕΠΤΟΜΕΡΕΙΑ 01,02

ΚΩΔΙΚΟΣ ΦΥΛΛΟΥ	Ε Λ Λ 3 4 6 5		ΦΥΛΛΟ: A3	ΚΛΙΜΑΚΑ	1:2
ΜΕΛΕΤΗ:	ΟΝΟΜΑ: Σ. ΜΟΥΣΙΑΝΗΣ	ΗΜΕΡΟΜΗΝΙΑ: 05.07.99		ΑΡΙΘΜΟΣ ΣΧΕΔΙΟΥ	
ΣΧΕΔΙΑΣΗ:	ΟΝΟΜΑ: Θ. ΤΣΑΝΕΤΟΥ	ΗΜΕΡΟΜΗΝΙΑ: 05.07.99		ΚΩΔΙΚΟΣ ΣΧΕΔΙΟΥ: F L	ΑΥΞΩΝ ΑΡΙΘΜΟΣ: 0 0 0 2
ΕΛΕΓΧΟΣ:	ΟΝΟΜΑ: Λ. ΔΡΑΖΙΝΟΥ	ΗΜΕΡΟΜΗΝΙΑ: 05.07.99			ΑΝΑΘΕΩΡΗΣΗ: 0 0

ΕΠΙΚΡΙΣΗ

Υπογραφή

ΣΦΡΑΓΙΔΑ ΜΕΛΕΤΗΤΗ

COPYRIGHT OF DOXIADIS ASSOCIATES S

ΠΛΑΚΑ ΕΔΑΦΟΥΣ

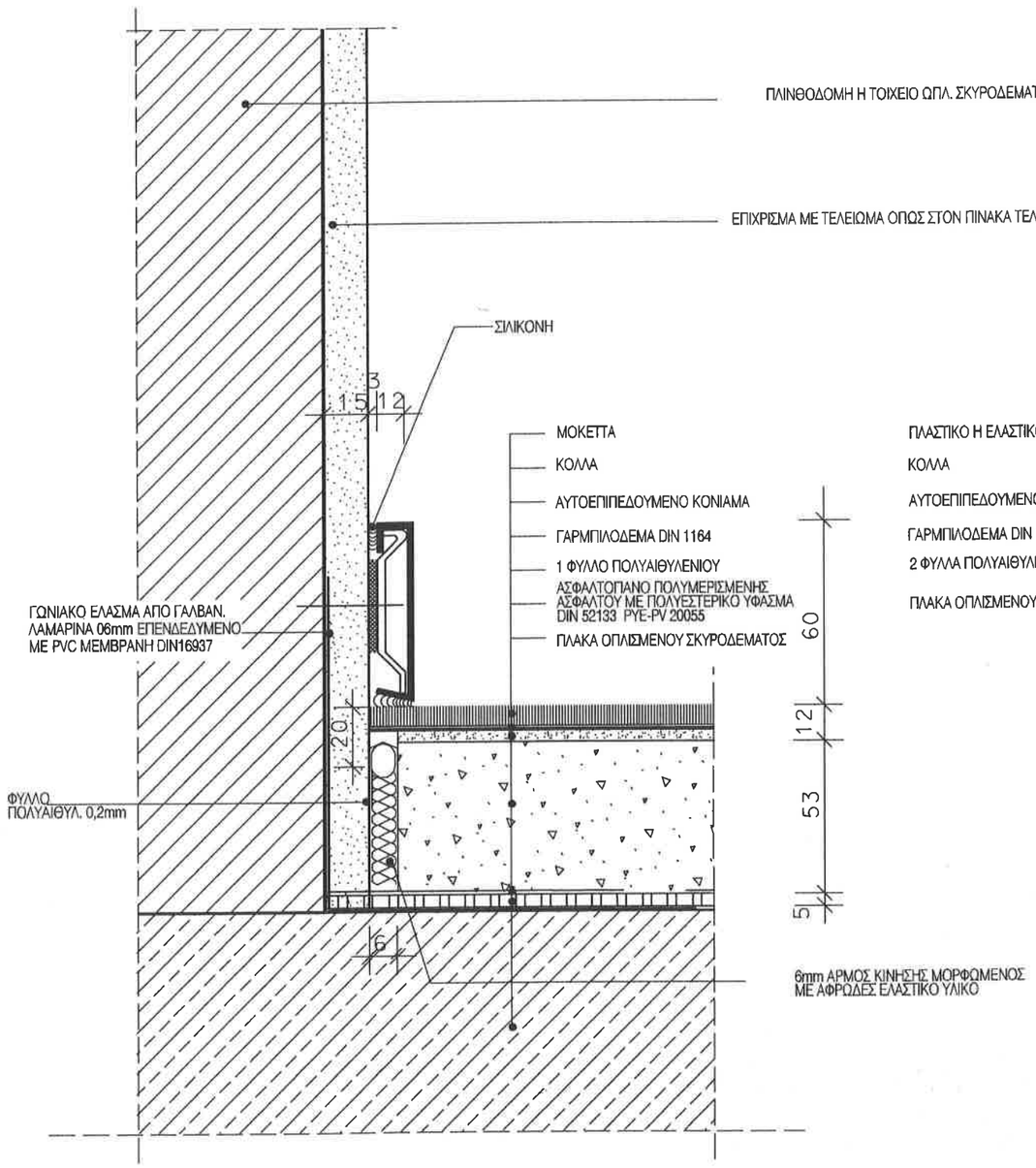

ΛΕΠΤΟΜΕΡΕΙΑ 01

ΠΛΑΚΑ ΟΡΟΦΩΝ

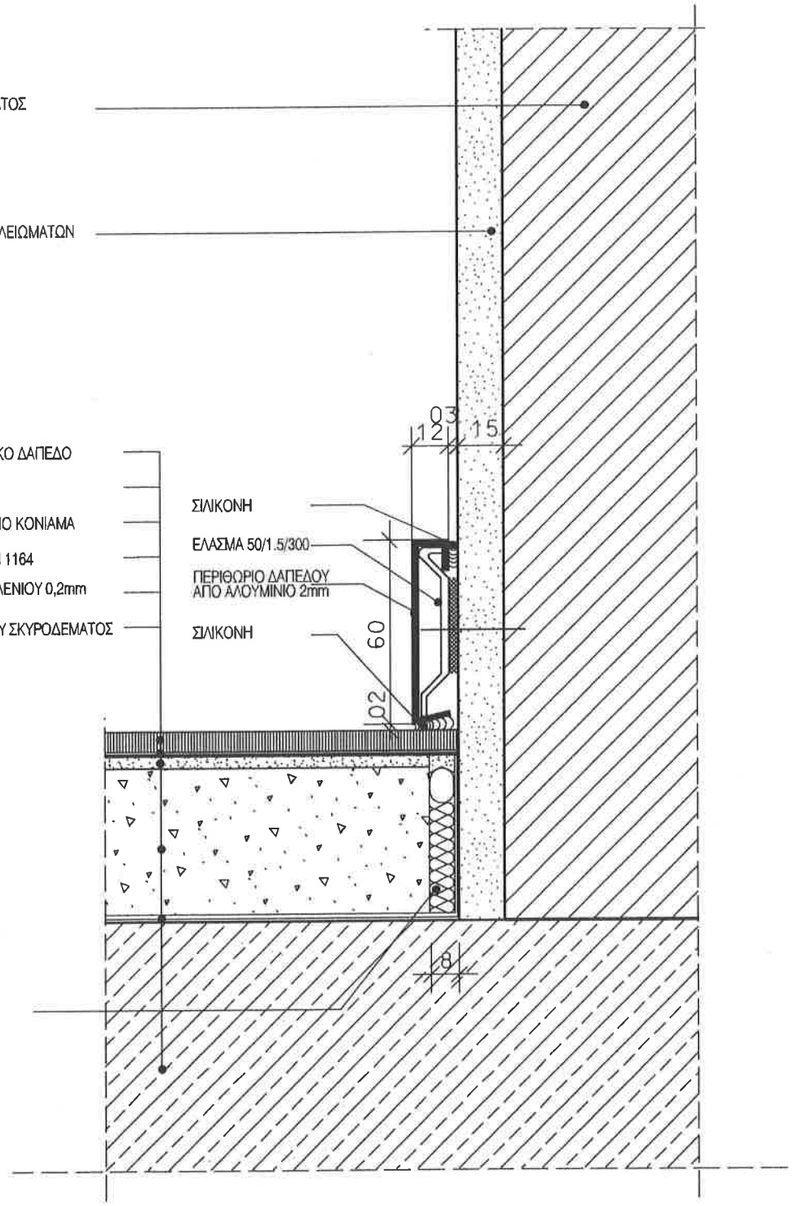

ΛΕΠΤΟΜΕΡΕΙΑ 02

ΤΟΙΧΟΣ ΜΕ ΕΠΙΧΡΙΣΜΑ ΜΕ ΔΑΠΕΔΟ ΑΠΟ ΜΟΚΕΤΤΑ

ΣΗΜΕΙΩΣΗ :

1. ΟΛΕΣ ΟΙ ΔΙΑΣΤΑΣΕΙΣ ΕΙΝΑΙ ΣΕ χλστ.
2. ΤΑ ΜΕΤΑΛΛΙΚΑ ΣΤΟΙΧΕΙΑ ΓΑΛΒΑΝΙΣΜΕΝΑ ΕΝ ΘΕΡΜΩ.

ΕΡΓΟΔΟΤΗΣ: **ΔΗΜΟΚΡΙΤΕΙΟ ΠΑΝΕΠΙΣΤΗΜΙΟ ΘΡΑΚΗΣ**

ΕΡΓΟ: ΚΤΙΡΙΑΚΕΣ ΕΓΚΑΤΑΣΤΑΣΕΙΣ ΤΜΗΜΑΤΩΝ ΕΘΝΟΛΟΓΙΑΣ - ΙΣΤΟΡΙΑΣ ΚΑΙ ΦΙΛΟΛΟΓΙΑΣ

ΜΕΛΕΤΗΤΕΣ:

ΓΡΑΦΕΙΟ ΔΟΞΙΑΔΗ
ΣΥΜΒΟΥΛΟΙ ΓΙΑ ΑΝΑΠΤΥΞΗ ΚΑΙ ΟΙΚΙΣΤΙΚΗ Α.Ε.
Λ. Μακεδονίας 402, Τ.Θ. Πτολεμαΐδα, 192-93, Λ.Π.Θ.Ε.Ν. / Τηλ. (21) 0896000 FAX (21) 0896797
e-mail: doxiadis@doxiadis.com

LDK ΛΔΚ - ΣΥΜΒΟΥΛΟΙ ΤΕΧΝΙΚΩΝ ΚΑΙ ΑΝΑΠΤΥΞΙΑΚΩΝ ΕΡΓΩΝ
ΠΑΡΟΔΟΣ ΘΗΒΑΪΔΑΣ 21, 546 43, ΚΟΜΟΤΗΝΗ / Τηλ. (21) 0300700 FAX (21) 0100700
e-mail: mail@ldk.gr

ΣΤΑΔΙΟ ΜΕΛΕΤΗΣ : ΚΑΤΑΣΚΕΥΑΣΤΙΚΕΣ ΛΕΠΤΟΜΕΡΕΙΕΣ

ΤΙΤΛΟΣ:

ΔΑΠΕΔΟ ΜΟΚΕΤΤΑΣ

ΤΟΜΗ ΣΕ ΤΟΙΧΟ
ΛΕΠΤΟΜΕΡΕΙΑ 01,02

κωδικός έργου: Ε Λ Λ 3 4 6 5			μορφή: Α3	ΚΛΙΜΑΚΑ 1:2
ΜΕΛΕΤΗ :	υπογρ.: Σ.ΜΟΥΖΑΚΗΣ	ημερομηνία: 05.07.99	υπογραφή:	ΑΡΙΘΜΟΣ ΣΧΕΔΙΟΥ
ΣΧΕΔΙΑΣΗ :	υπογρ.: Ο. ΤΖΑΝΕΤΟΥ	ημερομηνία: 05.07.99	υπογραφή:	F L 0 0 0 3 — 0 0
ΕΛΕΓΧΟΣ :	υπογρ.: Α.ΔΡΥΖΗΣΟΥ	ημερομηνία: 05.07.99	υπογραφή:	

ΕΓΚΡΙΣΗ

Υπογραφή

ΣΦΡΑΓΙΔΑ ΜΕΛΕΤΗΤΗ

COPYRIGHT OF DOXIADIS ASSOCIATES S.A.

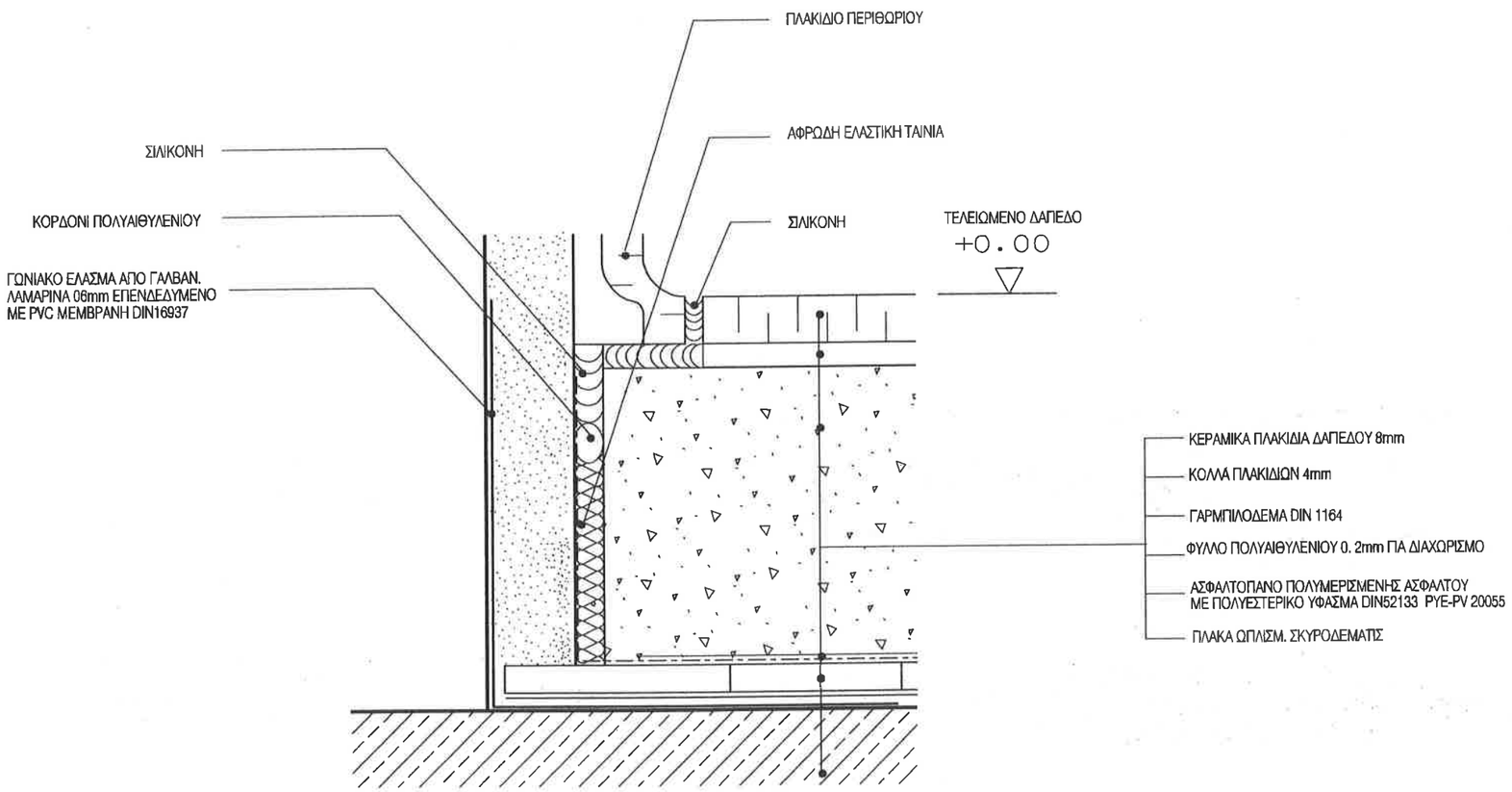

ΣΗΜΕΙΩΣΗ :

1. ΟΛΕΣ ΟΙ ΔΙΑΣΤΑΣΕΙΣ ΕΙΝΑΙ ΣΕ χλστ.
2. ΤΑ ΜΕΤΑΛΛΙΚΑ ΣΤΟΙΧΕΙΑ ΓΑΛΒΑΝΙΣΜΕΝΑ ΕΝ ΘΕΡΜΩ.

ΕΡΓΟΔΟΤΗΣ:

ΔΗΜΟΚΡΙΤΕΙΟ ΠΑΝΕΠΙΣΤΗΜΙΟ ΘΡΑΚΗΣ

ΕΡΓΟ:

ΚΤΙΡΙΑΚΕΣ ΕΓΚΑΤΑΣΤΑΣΕΙΣ ΤΜΗΜΑΤΩΝ
ΕΘΝΟΛΟΓΙΑΣ - ΙΣΤΟΡΙΑΣ ΚΑΙ ΦΙΛΟΛΟΓΙΑΣ

ΜΕΛΕΤΗΤΕΣ:

ΓΡΑΦΕΙΟ ΔΟΞΙΑΔΗ
ΣΥΜΒΟΥΛΟΙ ΓΙΑ ΑΝΑΠΤΥΞΗ ΚΑΙ ΟΙΚΙΣΤΙΚΗ Α.Ε.
Λ. Μεσογείων 457, Ρ.Ο. Παρασκευή, 156 42, ΑΘΗΝΑ(Τ.Θ.), (ΕΛΛΑΔΑ) 210 6500320-3 FAX (ΕΛΛΑΔΑ) 210 6543179
e-mail: doxiadis@technet.gr

ΛΔΚ - ΣΥΜΒΟΥΛΟΙ ΤΕΧΝΙΚΩΝ ΚΑΙ ΑΝΑΠΤΥΞΙΑΚΩΝ ΕΡΓΩΝ
ΣΤΙ. ΤΡΑΝΙΕΑΔΗ/ΛΟΥ 7, 116 61, ΑΘΗΝΑ(Τ.Θ.), (ΕΛΛΑΔΑ) 6930200 FAX (ΕΛΛΑΔΑ) 6917681

ΣΤΑΔΙΟ ΜΕΛΕΤΗΣ : ΚΑΤΑΣΚΕΥΑΣΤΙΚΕΣ ΛΕΠΤΟΜΕΡΕΙΕΣ

ΤΙΤΛΟΣ:

ΔΑΠΕΔΑ
ΥΓΡΩΝ ΧΩΡΩΝ ΜΕ ΠΛΑΚΙΔΙΑ

ΤΟΜΗ ΣΕ ΤΟΙΧΟ

κωδικός φορέα	Ε Λ Λ 3 4 6 5	μορφές	Α3	ΚΑΜΑΚΑ	15 1
ΜΕΛΕΤΗ :	Σ.ΜΟΥΖΑΚΗΣ	00.03.2000		ΑΡΙΘΜΟΣ ΣΧΕΔΙΟΥ	
ΣΧΕΔΙΑΣΗ :	Ο.ΤΟΥΜΕΤΟΥ	00.03.2000		F L	0 0 0 4	0 0
ΕΛΕΓΧΟΣ :	Λ.ΔΡΑΖΙΝΟΥ	00.03.2000			

ΕΓΚΡΙΣΗ

Υπογραφή

ΣΦΡΑΓΙΔΑ ΜΕΛΕΤΗΤΗ

COPYRIGHT OF DOXIADIS ASSOCIATES S.A.

ΠΛΑΚΑ ΕΔΑΦΟΥΣ

ΠΛΑΚΑ ΟΡΟΦΟΥ

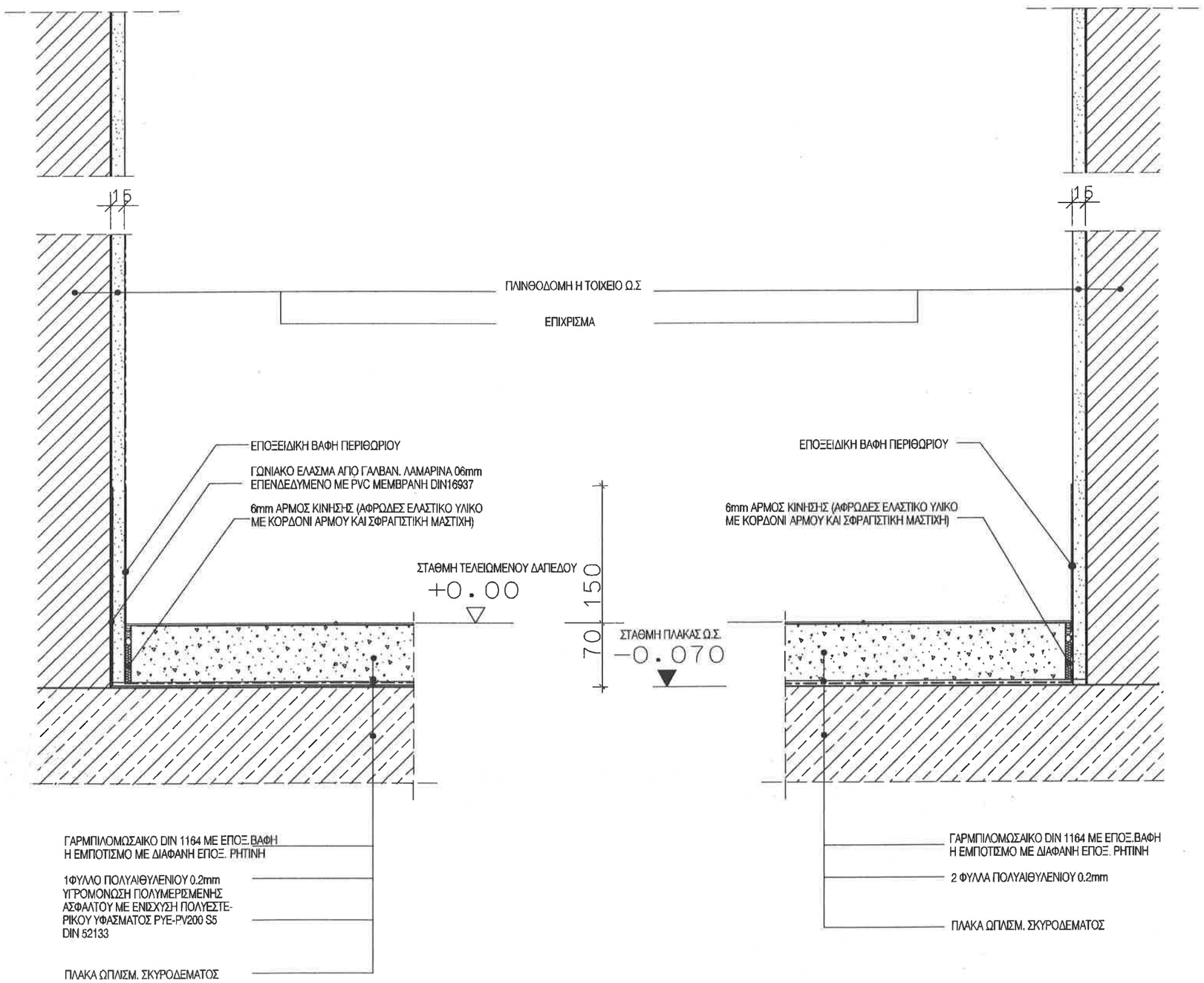

ΛΕΠΤΟΜΕΡΕΙΑ 01

ΚΛΙΜΑΚΑ 1:5

ΤΟΙΧΟΣ ΜΕ ΕΠΙΧΡΙΣΜΑ ΚΑΙ ΓΑΡΠΙΛΟΜΩΣΑΙΚΟ ΜΕ ΕΠΟΞΕΙΔΙΚΗ ΒΑΦΗ
Η ΕΜΠΟΤΙΣΜΟ ΜΕ ΕΠΟΞΕΙΔΙΚΗ ΔΙΑΦΑΝΗ ΡΥΤΙΝΗ

ΛΕΠΤΟΜΕΡΕΙΑ 02

ΚΛΙΜΑΚΑ 1:5

ΣΗΜΕΙΩΣΗ :

1. ΟΛΕΣ ΟΙ ΔΙΑΣΤΑΣΕΙΣ ΕΙΝΑΙ ΣΕ χλστ.
2. ΤΑ ΜΕΤΑΛΛΙΚΑ ΣΤΟΙΧΕΙΑ ΓΑΛΒΑΝΙΣΜΕΝΑ ΕΝ ΘΕΡΜΩ.

ΕΡΓΟΔΟΤΗΣ:
ΔΗΜΟΚΡΙΤΕΙΟ ΠΑΝΕΠΙΣΤΗΜΙΟ ΘΡΑΚΗΣ

ΕΡΓΟ:
ΚΤΙΡΙΑΚΕΣ ΕΓΚΑΤΑΣΤΑΣΕΙΣ ΤΜΗΜΑΤΩΝ
ΕΘΝΟΛΟΓΙΑΣ - ΙΣΤΟΡΙΑΣ ΚΑΙ ΦΙΛΟΛΟΓΙΑΣ

ΜΕΛΕΤΗΤΕΣ:
ΓΡΑΦΕΙΟ ΔΟΞΙΑΔΗ
ΣΥΜΒΟΥΛΟΙ ΓΙΑ ΑΝΑΠΤΥΞΗ ΚΑΙ ΟΙΚΙΣΤΙΚΗ Α.Ε.
Λ. Αλεξανδρείας 402, Αγ. Παρασκευή, 153 43, ΑΘΗΝΑ | Τηλ. (01) 6508320 FAX (01) 6508327
e-mail: doxiadis@doxiadis.com

LDK ΛΔΚ - ΣΥΜΒΟΥΛΟΙ ΤΕΧΝΙΚΩΝ ΚΑΙ ΑΝΑΠΤΥΞΙΑΚΩΝ ΕΡΓΩΝ
ΠΑΡΟΚΛΟΥ 69-ΘΕΜΙΣΤΟΚΛΟΥΣ 21, 145 70, ΚΗΦΙΣΙΑ | Τηλ. (01) 6918000 FAX (01) 6918001
e-mail: mail@ldk.gr

ΣΤΑΔΙΟ ΜΕΛΕΤΗΣ: ΚΑΤΑΣΚΕΥΑΣΤΙΚΕΣ ΛΕΠΤΟΜΕΡΕΙΕΣ

ΤΙΤΛΟΣ:
ΔΑΠΕΔΑ ΓΑΡΜΠΙΛΟΜΩΣΑΙΚΟΥ
ΜΕ ΕΠΟΞ. ΒΑΦΗ Η ΕΜΠΠΟΤΙΣΜΟ ΜΕ ΡΗΤΙΝΗ

ΤΟΜΗ ΣΕ ΤΟΙΧΟ
ΛΕΠΤΟΜΕΡΕΙΕΣ 01,02

κωδικός σχεδίου	Ε Λ Λ 3 4 6 5	μορφή	A3	ΚΛΙΜΑΚΑ	1 : 5
ΜΕΛΕΤΗ:	ονομ. Σ. ΜΟΥΖΑΚΗΣ	ημερομηνία 05.07.99	υπογραφή	ΑΡΙΘΜΟΣ ΣΧΕΔΙΟΥ	
ΣΧΕΔΙΑΣΗ:	ονομ. Χ. ΧΡΥΣΟΠΟΥΛΟΥ	ημερομηνία 05.07.99	υπογραφή	κωδ.σχεδίου F L	αριθμός σχεδίου 0 0 0 5	κωδ.αναθ. 0 0
ΕΛΕΓΧΟΣ:	ονομ. Λ. ΔΡΑΚΙΝΟΥ	ημερομηνία 05.07.99	υπογραφή		

ΕΠΙΡΡΟΗ

Υπογραφή

ΣΦΡΑΓΙΔΑ ΜΕΛΕΤΗΤΗ

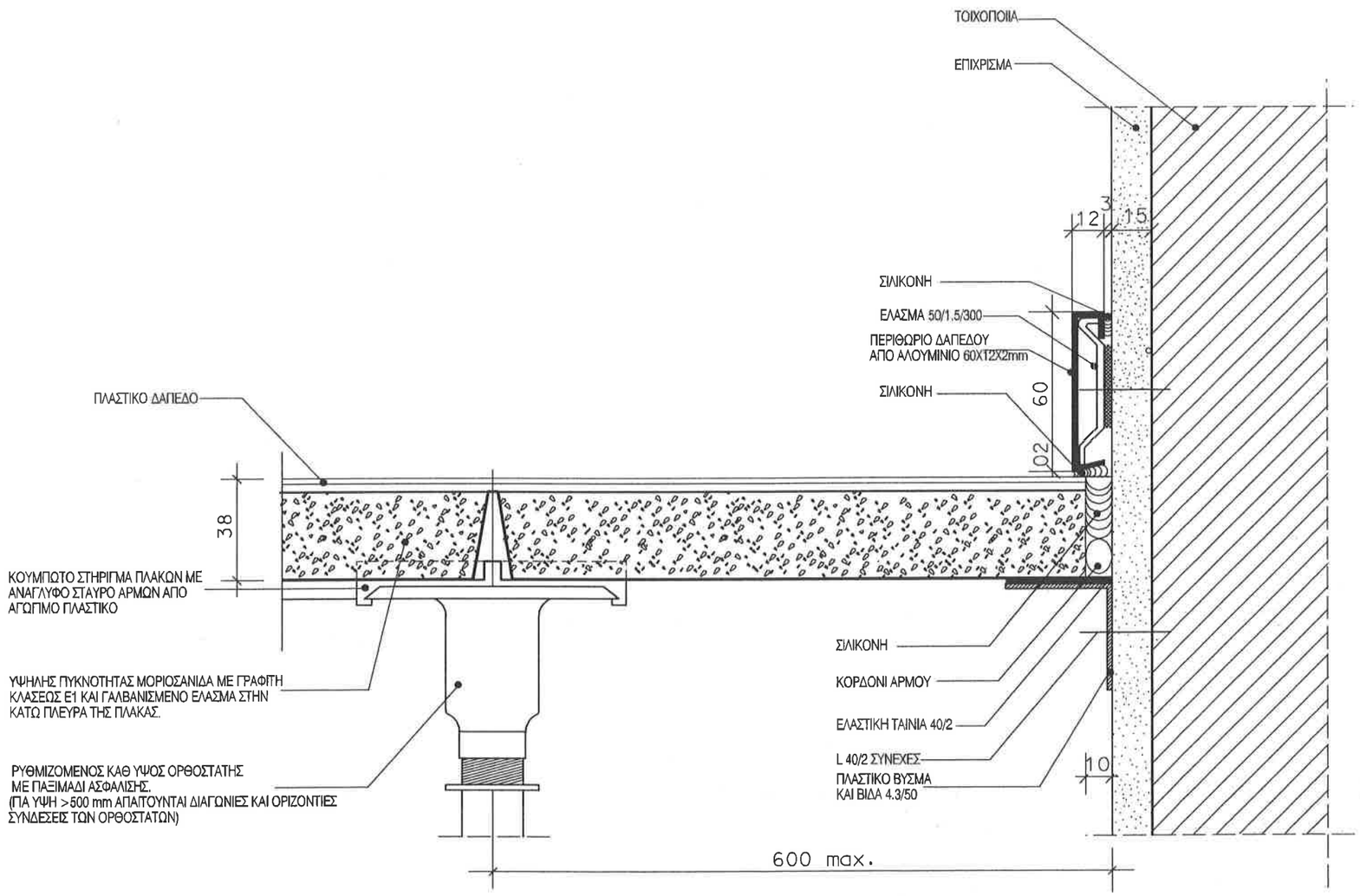

ΛΕΠΤΟΜΕΡΕΙΑ 01

ΤΟΙΧΟΣ ΜΕ ΕΠΙΧΡΙΣΜΑ ΜΕ ΑΝΥΨΩΜΕΝΟ ΔΑΠΕΔΟ

ΚΛΙΜΑΚΑ 1:2

ΣΗΜΕΙΩΣΗ :

1. ΟΛΕΣ ΟΙ ΔΙΑΣΤΑΣΕΙΣ ΕΙΝΑΙ ΣΕ χλστ.

2. ΤΑ ΜΕΤΑΛΛΙΚΑ ΣΤΟΙΧΕΙΑ ΓΑΛΒΑΝΙΣΜΕΝΑ ΕΝ ΘΕΡΜΩ.

3. ΤΕΧΝΙΚΕΣ ΠΡΟΔΙΑΓΡΑΦΕΣ
- ΣΥΓΚΕΝΤΡΩΜΕΝΟ ΦΟΡΤΙΟ > 3KN
- ΕΛΕΓΧΟΣ ΣΥΜΦΩΝΑ ΜΕ ΤΟΝ ΝΕΑΚ 95
- ΠΑΧΟΣ ΠΑΝΕΛ 38-40mm
- ΑΓΩΓΙΜΟΤΗΤΑ ΚΑΤΑ DIN 51953 $5X10^{5}$- $5X10^{10}$ohm
- ΚΛΑΣΗ ΥΛΙΚΟΥ ΠΑΝΕΛ B2 ΚΑΤΑ DIN4102
- ΚΑΤΗΓΟΡΙΑ ΚΑΤΑΣΚΕΥΗΣ F30 ΑΠΟΔΕΙΚΝΥΟΜΕΝΗ ΜΕ ΠΙΣΤΟΠΟΙΗΤΙΚΟ ΚΑΤΑ DIN 4102
- ΒΑΡΟΣ 37-40 kg/m2
- ΗΧΟΜΟΝΩΣΗ ΚΑΤΑ DIN 52210
  α. ΜΕΤΑΔΟΣΗΣ ΚΤΥΠΟΓΕΝΟΥΣ ΗΧΟΥ >37db
  β. ΑΕΡΟΜΕΤΑΦΕΡΟΜΕΝΟΥ ΗΧΟΥ >50db

ΕΡΓΟΔΟΤΗΣ:

ΔΗΜΟΚΡΙΤΕΙΟ ΠΑΝΕΠΙΣΤΗΜΙΟ ΘΡΑΚΗΣ

ΕΡΓΟ:

ΚΤΙΡΙΑΚΕΣ ΕΓΚΑΤΑΣΤΑΣΕΙΣ ΤΜΗΜΑΤΩΝ
ΕΘΝΟΛΟΓΙΑΣ - ΙΣΤΟΡΙΑΣ ΚΑΙ ΦΙΛΟΛΟΓΙΑΣ

ΜΕΛΕΤΗΤΕΣ:

ΓΡΑΦΕΙΟ ΔΟΞΙΑΔΗ
ΣΥΜΒΟΥΛΟΙ ΓΙΑ ΑΝΑΠΤΥΞΗ ΚΑΙ ΟΙΚΙΣΤΙΚΗ Α.Ε.
Λ. Μακεδονίας 407, Αγ. Παρασκευή, 153 43, ΑΘΗΝΑ / Τηλ. (01) 6008700 FAX (01) 6008702
e-mail: doxiadis@doxiadis.com

LDK ΛΔΚ - ΣΥΜΒΟΥΛΟΙ ΤΕΧΝΙΚΩΝ ΚΑΙ ΑΝΑΠΤΥΞΙΑΚΩΝ ΕΡΓΩΝ
ΠΑΡΟΔΟΣ ΘΕΜΙΣΤΟΚΛΕΟΥΣ 21, 14510, ΚΗΦΙΣΙΑ / Τηλ. (01) 8180700 FAX (01) 8180703
e-mail: mail@ldk.gr

ΣΤΑΔΙΟ ΜΕΛΕΤΗΣ : ΚΑΤΑΣΚΕΥΑΣΤΙΚΕΣ ΛΕΠΤΟΜΕΡΕΙΕΣ

ΤΙΤΛΟΣ:

ΑΝΥΨΩΜΕΝΟ ΔΑΠΕΔΟ

ΤΟΜΗ ΣΕ ΤΟΙΧΟ

	Ε Λ Λ 3 4 6 5		A3	ΚΛΙΜΑΚΑ	1:2
ΜΕΛΕΤΗ :	Σ. ΜΟΥΖΑΚΗΣ	05.07.99		ΑΡΙΘΜΟΣ ΣΧΕΔΙΟΥ	
ΣΧΕΔΙΑΣΗ :	Ο. ΤΣΛΗΕΤΟΥ	05.07.99		F L 0 0 0 6	0 0
ΕΛΕΓΧΟΣ :	Λ. ΔΡΑΣΙΝΟΥ	05.07.99			

ΕΓΚΡΙΣΗ

Υπογραφή

ΣΦΡΑΓΙΔΑ ΜΕΛΕΤΗΤΗ

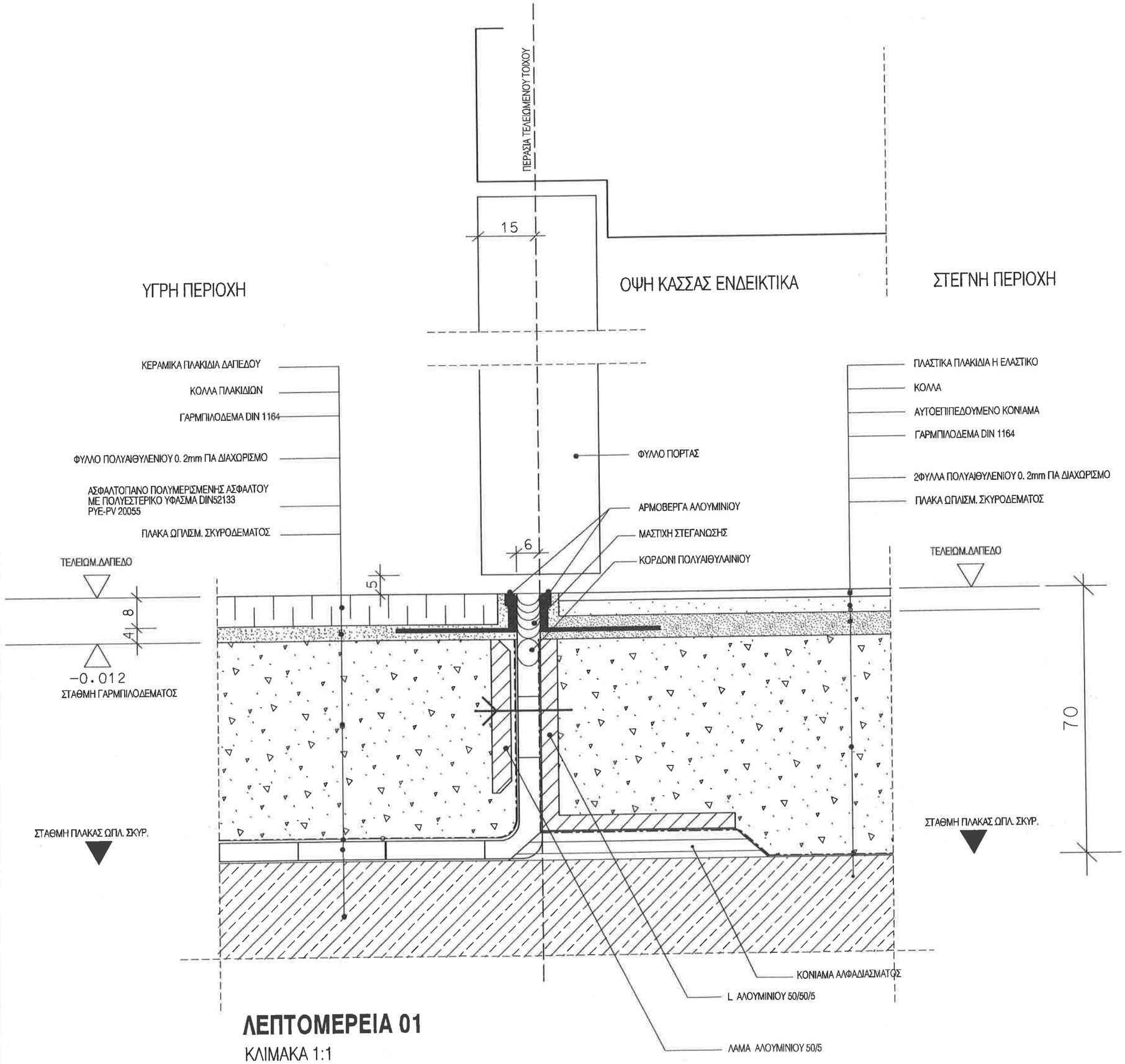

ΛΕΠΤΟΜΕΡΕΙΑ 01

ΚΛΙΜΑΚΑ 1:1

ΣΗΜΕΙΩΣΗ :

1. ΟΛΕΣ ΟΙ ΔΙΑΣΤΑΣΕΙΣ ΕΙΝΑΙ ΣΕ χλστ.
2. ΤΑ ΜΕΤΑΛΛΙΚΑ ΣΤΟΙΧΕΙΑ ΓΑΛΒΑΝΙΣΜΕΝΑ ΕΝ ΘΕΡΜΩ.

ΕΡΓΟΔΟΤΗΣ:

ΔΗΜΟΚΡΙΤΕΙΟ ΠΑΝΕΠΙΣΤΗΜΙΟ ΘΡΑΚΗΣ

ΕΡΓΟ:

ΚΤΙΡΙΑΚΕΣ ΕΓΚΑΤΑΣΤΑΣΕΙΣ ΤΜΗΜΑΤΩΝ
ΕΘΝΟΛΟΓΙΑΣ - ΙΣΤΟΡΙΑΣ ΚΑΙ ΦΙΛΟΛΟΓΙΑΣ

ΜΕΛΕΤΗΤΕΣ:

ΓΡΑΦΕΙΟ ΔΟΞΙΑΔΗ
ΣΥΜΒΟΥΛΟΙ ΓΙΑ ΑΝΑΠΤΥΞΗ ΚΑΙ ΟΙΚΙΣΤΙΚΗ Α.Ε.
Δ. Μπαλωμενάκη 46Γ, Αγ. Παρασκευή, 153 42, Αθήνα/Τηλ. (01) 6010673-74 FAX (01) 6010675
e-mail: doxiadis@teknikh.gr

LDK ΛΔΚ - ΣΥΜΒΟΥΛΟΙ ΤΕΧΝΙΚΩΝ ΚΑΙ ΑΝΑΠΤΥΞΙΑΚΩΝ ΕΡΓΩΝ
ΛΔΚ 101, Τρικαλεφτύνου 2, 113-61, Αθήνα/Τηλ. (01) 8660660 FAX (01) 8817884

ΣΤΑΔΙΟ ΜΕΛΕΤΗΣ: ΚΑΤΑΣΚΕΥΑΣΤΙΚΕΣ ΛΕΠΤΟΜΕΡΕΙΕΣ

ΤΙΤΛΟΣ:

ΔΑΠΕΔΑ
ΕΝΩΣΗ ΠΛΑΚΙΔΙΩΝ-ΠΛΑΣΤΙΚΟΥ
Η ΕΛΑΣΤΙΚΟΥ ΔΑΠΕΔΟΥ

ΤΟΜΗ ΣΕ ΚΑΤΩΦΛΙ

ΑΙΘΟΥΣΑ	Ε Λ Λ 3 4 6 5		ΦΥΛΛΟ	Α3	ΚΛΙΜΑΚΑ 1:1
ΜΕΛΕΤΗ:	Σ.ΜΟΥΖΑΚΗΣ	00.03.2000			ΑΡΙΘΜΟΣ ΣΧΕΔΙΟΥ
ΣΧΕΔΙΑΣΗ:	Ο.ΤΖΑΝΕΤΟΥ	00.03.2000			F L 0 0 2 1 0 0
ΕΛΕΓΧΟΣ:	Α.ΔΡΑΖΙΟΥ	00.03.2000			

ΕΓΚΡΙΣΗ

Υπογραφή

ΣΦΡΑΓΙΔΑ ΜΕΛΕΤΗΤΗ

COPYRIGHT OF DOXIADIS ASSOCIATES

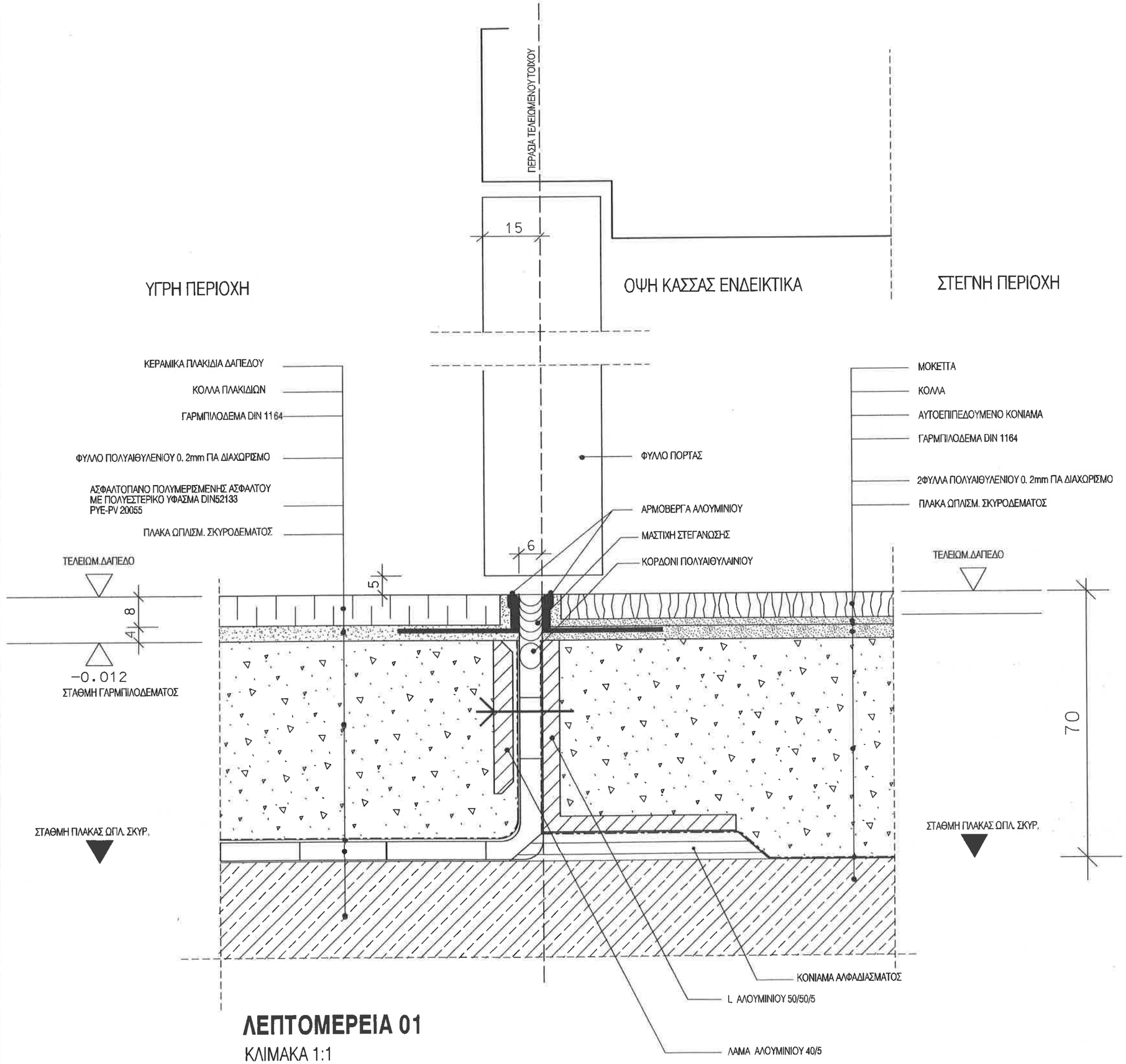

ΛΕΠΤΟΜΕΡΕΙΑ 01

ΚΛΙΜΑΚΑ 1:1

ΣΗΜΕΙΩΣΗ :

1. ΟΛΕΣ ΟΙ ΔΙΑΣΤΑΣΕΙΣ ΕΙΝΑΙ ΣΕ χλστ.
2. ΤΑ ΜΕΤΑΛΛΙΚΑ ΣΤΟΙΧΕΙΑ ΓΑΛΒΑΝΙΣΜΕΝΑ ΕΝ ΘΕΡΜΩ.

ΕΡΓΟΔΟΤΗΣ :

ΔΗΜΟΚΡΙΤΕΙΟ ΠΑΝΕΠΙΣΤΗΜΙΟ ΘΡΑΚΗΣ

ΕΡΓΟ:

ΚΤΙΡΙΑΚΕΣ ΕΓΚΑΤΑΣΤΑΣΕΙΣ ΤΜΗΜΑΤΩΝ
ΕΘΝΟΛΟΓΙΑΣ - ΙΣΤΟΡΙΑΣ ΚΑΙ ΦΙΛΟΛΟΓΙΑΣ

ΜΕΛΕΤΗΤΕΣ:

ΓΡΑΦΕΙΟ ΔΟΞΙΑΔΗ
ΣΥΜΒΟΥΛΟΙ ΓΙΑ ΑΝΑΠΤΥΞΗ ΚΑΙ ΟΙΚΙΣΤΙΚΗ Α.Ε.
Α. Μακεδονίας 86Γ, Αγ. Παρασκευή, 153 42, ΑΘΗΝΑ/Ελλ. (01) 6040800-74 FAX (01) 6811875
e-mail: doxiadis@tecnlink.gr

LDK ΛΔΚ - ΣΥΜΒΟΥΛΟΙ ΤΕΧΝΙΚΩΝ ΚΑΙ ΑΝΑΠΤΥΞΙΑΚΩΝ ΕΡΓΩΝ
ΛΔΚ
321, ΙΩΝΙΑΣ/ΜΑΥΛΟΥ 2, 113 61, ΑΘΗΝΑ/Ελλ. (01) 8650000 FAX (01) 5812881

ΣΤΑΔΙΟ ΜΕΛΕΤΗΣ : ΚΑΤΑΣΚΕΥΑΣΤΙΚΕΣ ΛΕΠΤΟΜΕΡΕΙΕΣ

ΤΙΤΛΟΣ:

ΔΑΠΕΔΑ
ΕΝΩΣΗ ΠΛΑΚΙΔΙΩΝ ΜΕ ΜΟΚΕΤΤΑ

ΤΟΜΗ ΣΕ ΚΑΤΩΦΛΙ

κωδικός αρχείου: Ε Λ Λ 3 4 6 5			μεγέθος: A3	ΚΛΙΜΑΚΑ 1:1
ΜΕΛΕΤΗ:	υπογρ. Σ.ΜΟΥΖΑΚΗΣ	ημερομηνία 00.03.2000	υπογραφή:	ΑΡΙΘΜΟΣ ΣΧΕΔΙΟΥ
ΣΧΕΔΙΑΣΗ:	υπογρ. Ο. ΤΖΙΝΕΤΟΥ	ημερομηνία 00.03.2000	υπογραφή:	F L 0 0 2 2 — 0 0
ΕΛΕΓΧΟΣ:	υπογρ. Α. ΔΡΑΖΙΝΟΥ	ημερομηνία 00.03.2000	υπογραφή:	

ΕΓΚΡΙΣΗ

Υπογραφή:

ΣΦΡΑΓΙΔΑ ΜΕΛΕΤΗΤΗ

COPYRIGHT OF DOXIADIS ASSOCIATES A.E.

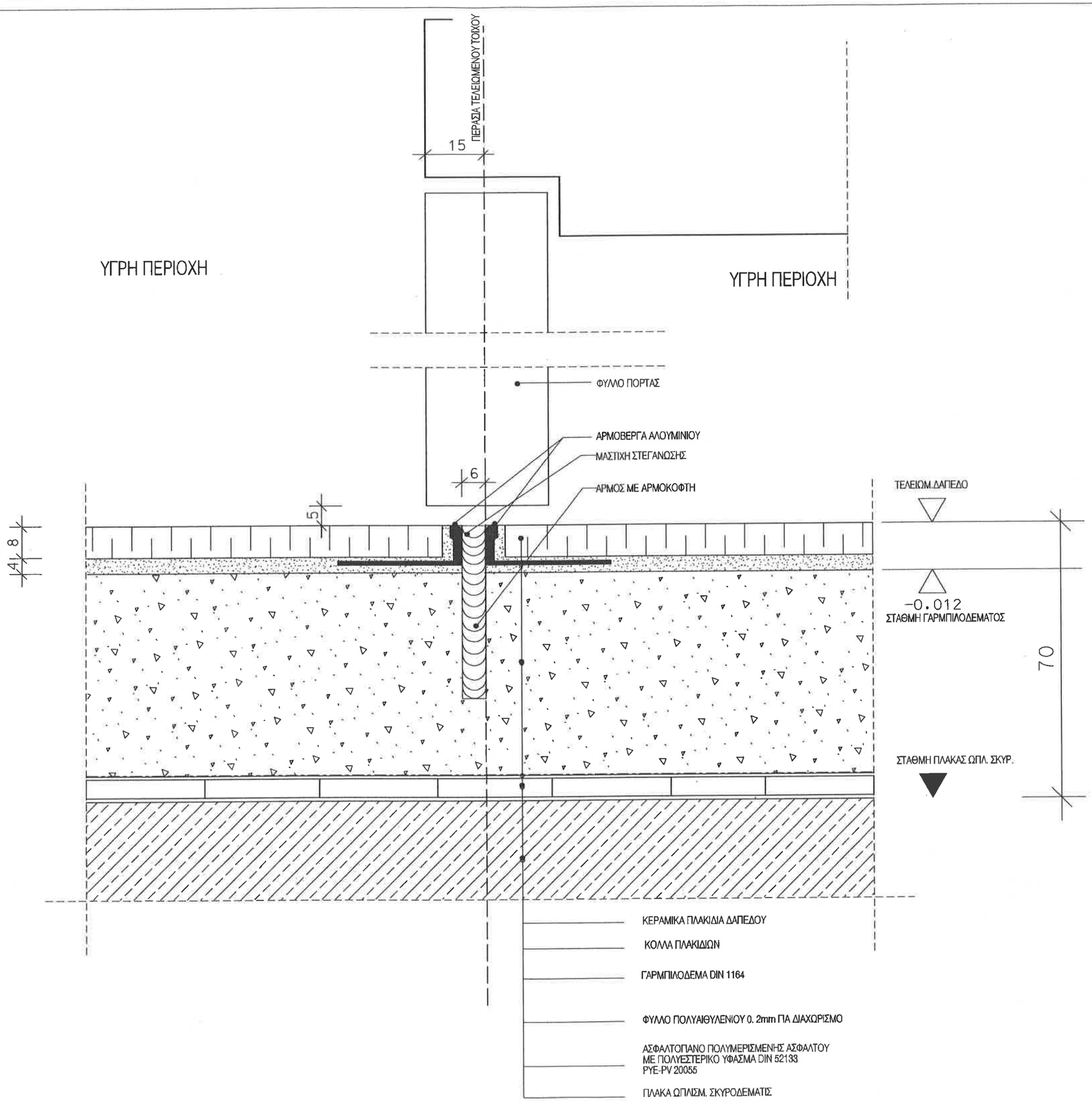

ΣΗΜΕΙΩΣΗ :

1. ΟΛΕΣ ΟΙ ΔΙΑΣΤΑΣΕΙΣ ΕΙΝΑΙ ΣΕ χλστ.
2. ΤΑ ΜΕΤΑΛΛΙΚΑ ΣΤΟΙΧΕΙΑ ΓΑΛΒΑΝΙΣΜΕΝΑ ΕΝ ΘΕΡΜΩ.
3. Η ΑΡΜΟΒΕΡΓΑ ΑΛΟΥΜΙΝΙΟΥ ΧΡΗΣΙΜΟΠΟΙΕΙΤΑΙ ΣΕ ΠΛΑΚΙΔΙΑ ΠΟΥ ΚΟΒΟΝΤΑΙ ΣΕ ΜΙΚΡΟΤΕΡΗ ΔΙΑΣΤΑΣΗ ΚΑΤΩ ΑΠΟ ΤΟ ΦΥΛΛΟ ΤΗΣ ΘΥΡΑΣ

ΕΡΓΟΔΟΤΗΣ:
ΔΗΜΟΚΡΙΤΕΙΟ ΠΑΝΕΠΙΣΤΗΜΙΟ ΘΡΑΚΗΣ

ΕΡΓΟ:
ΚΤΙΡΙΑΚΕΣ ΕΓΚΑΤΑΣΤΑΣΕΙΣ ΤΜΗΜΑΤΩΝ ΕΘΝΟΛΟΓΙΑΣ - ΙΣΤΟΡΙΑΣ ΚΑΙ ΦΙΛΟΛΟΓΙΑΣ

ΜΕΛΕΤΗΤΕΣ:
ΓΡΑΦΕΙΟ ΔΟΞΙΑΔΗ
ΣΥΜΒΟΥΛΟΙ ΓΙΑ ΑΝΑΠΤΥΞΗ ΚΑΙ ΟΙΚΙΣΤΙΚΗ Α.Ε.
Λ.Κηφισίας 427, Αγ.Παρασκευή, 153 43, ΑΘΗΝΑ/Τ.Δ. (01) 6019603-74 FAX (01) 6019605
e-mail: doxiadis@tecnet.gr
LDK ΛΔΚ - ΣΥΜΒΟΥΛΟΙ ΤΕΧΝΙΚΩΝ ΚΑΙ ΑΝΑΠΤΥΞΙΑΚΩΝ ΕΡΓΩΝ
ΛΔΚ 101, ΤΡΑΝΣΕΛΒΑΝΙΑΣ 7, 113 61, ΑΘΗΝΑ/Τ.Δ. (01) 8660000 FAX (01) 8661 7000

ΣΤΑΔΙΟ ΜΕΛΕΤΗΣ : ΚΑΤΑΣΚΕΥΑΣΤΙΚΕΣ ΛΕΠΤΟΜΕΡΕΙΕΣ

ΤΙΤΛΟΣ:

ΔΑΠΕΔΑ
ΕΝΩΣΗ ΠΛΑΚΙΔΙΩΝ-ΠΛΑΚΑΚΙΩΝ

ΤΟΜΗ ΣΕ ΚΑΤΩΦΛΙ

κάτοφγραφα	Ε Λ Λ 3 4 6 5		μονάδα: Α3	ΚΛΙΜΑΚΑ	1:1
ΜΕΛΕΤΗ:	Σ.ΜΟΥΖΑΚΗΣ	00.03.2000		ΑΡΙΘΜΟΣ ΣΧΕΔΙΟΥ	
ΣΧΕΔΙΑΣΗ:	Ο.ΤΖΙΜΕΤΟΥ	00.03.2000		F L 0 0 2 3	0 0
ΕΛΕΓΧΟΣ:	Λ.ΔΡΑΧΙΝΟΥ	00.03.2000			

ΕΠΚΡΙΣΗ

Υπογραφή

ΣΦΡΑΓΙΔΑ ΜΕΛΕΤΗΤΗ

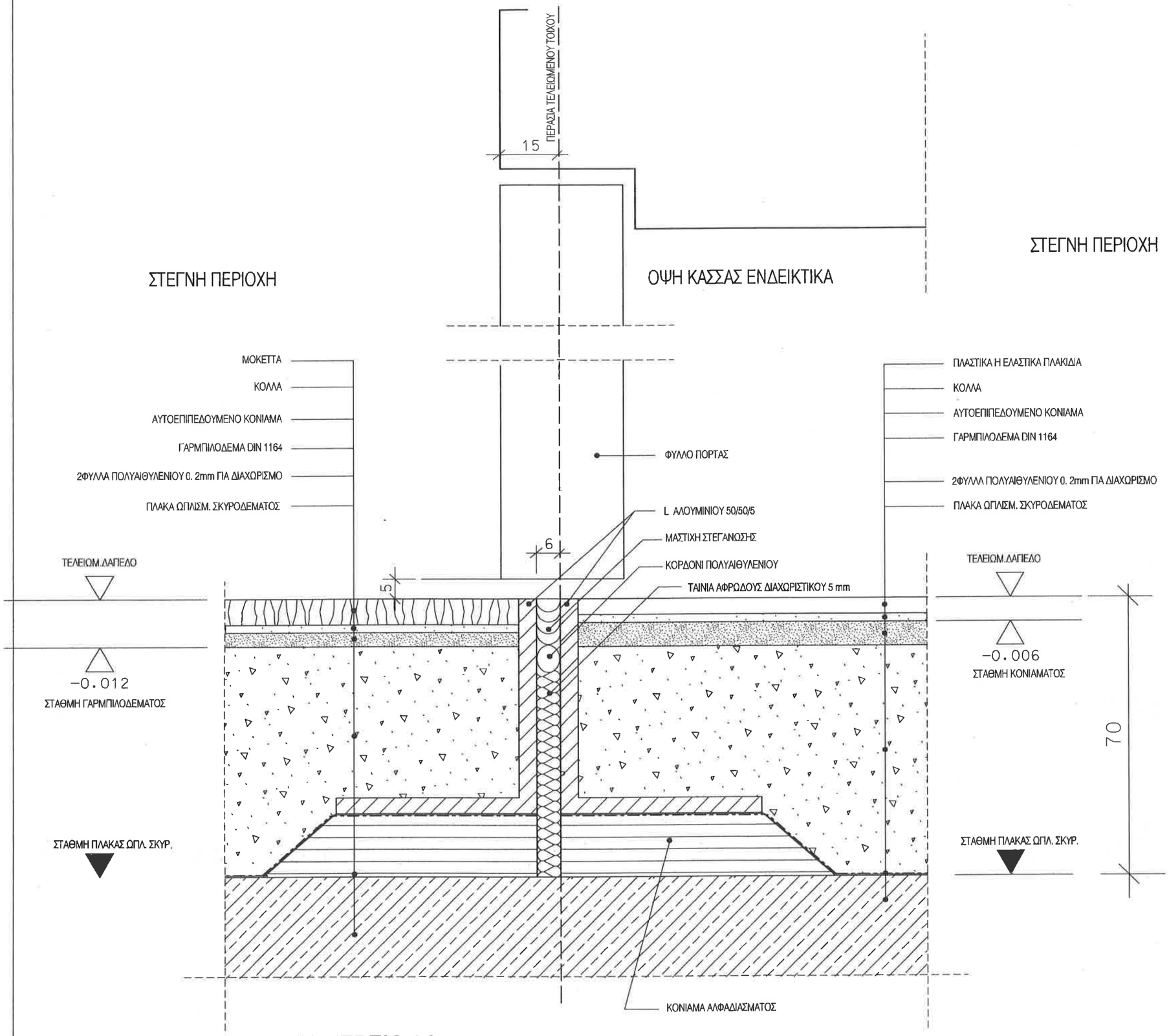

ΛΕΠΤΟΜΕΡΕΙΑ 01

ΚΛΙΜΑΚΑ 1:1

ΣΗΜΕΙΩΣΗ :

1. ΟΛΕΣ ΟΙ ΔΙΑΣΤΑΣΕΙΣ ΕΙΝΑΙ ΣΕ χλστ.
2. ΤΑ ΜΕΤΑΛΛΙΚΑ ΣΤΟΙΧΕΙΑ ΓΑΛΒΑΝΙΣΜΕΝΑ ΕΝ ΘΕΡΜΩ.

ΕΡΓΟΔΟΤΗΣ: **ΔΗΜΟΚΡΙΤΕΙΟ ΠΑΝΕΠΙΣΤΗΜΙΟ ΘΡΑΚΗΣ**

ΕΡΓΟ: ΚΤΙΡΙΑΚΕΣ ΕΓΚΑΤΑΣΤΑΣΕΙΣ ΤΜΗΜΑΤΩΝ ΕΘΝΟΛΟΓΙΑΣ - ΙΣΤΟΡΙΑΣ ΚΑΙ ΦΙΛΟΛΟΓΙΑΣ

ΜΕΛΕΤΗΤΕΣ:

ΓΡΑΦΕΙΟ ΔΟΞΙΑΔΗ
ΣΥΜΒΟΥΛΟΙ ΓΙΑ ΑΝΑΠΤΥΞΗ ΚΑΙ ΟΙΚΙΣΤΙΚΗ Α.Ε.
Δ. Μπότσαρη 467, Αγ. Παρασκευή, 153 42, Αθήνα-Ελλάς, (210) 6500000-74 FAX (210) 6500075
e-mail: doxiadis@tedolink.gr

LDK ΛΔΚ - ΣΥΜΒΟΥΛΟΙ ΤΕΧΝΙΚΩΝ ΚΑΙ ΑΝΑΠΤΥΞΙΑΚΩΝ ΕΡΓΩΝ
ΛΔΚ
ΣΤΣ. ΤΡΙΑΝΤΑΦΥΛΛΟΥ 7, 115 01, ΑΘΗΝΑ-Ελλάς, (210) 6000000 FAX (210) 6017001

ΣΤΑΔΙΟ ΜΕΛΕΤΗΣ : ΚΑΤΑΣΚΕΥΑΣΤΙΚΕΣ ΛΕΠΤΟΜΕΡΕΙΕΣ

ΤΙΤΛΟΣ:

ΔΑΠΕΔΑ
ΕΝΩΣΗ ΠΛΑΚΙΔΙΩΝ-ΠΛΑΣΤΙΚΟΥ
Η ΕΛΑΣΤΙΚΟΥ ΔΑΠΕΔΟΥ ΜΕ ΜΟΚΕΤΤΑ

ΤΟΜΗ ΣΕ ΚΑΤΩΦΛΙ

κωδικός φακέλου	Ε Λ Λ 3 4 6 5		μορφής A3	ΚΛΙΜΑΚΑ	1:1
ΜΕΛΕΤΗ:	Σ. ΜΟΥΖΑΚΗΣ	00.03.2000		ΑΡΙΘΜΟΣ ΣΧΕΔΙΟΥ	
ΣΧΕΔΙΑΣΗ:	Ο. ΤΑΝΕΤΟΥ	00.03.2000		F L 0 0 2 4	0 0
ΕΛΕΓΧΟΣ:	Α. ΔΡΑΣΙΝΟΥ	00.03.2000			

ΕΓΚΡΙΣΗ

Υπογραφή

ΣΦΡΑΓΙΔΑ ΜΕΛΕΤΗΤΗ

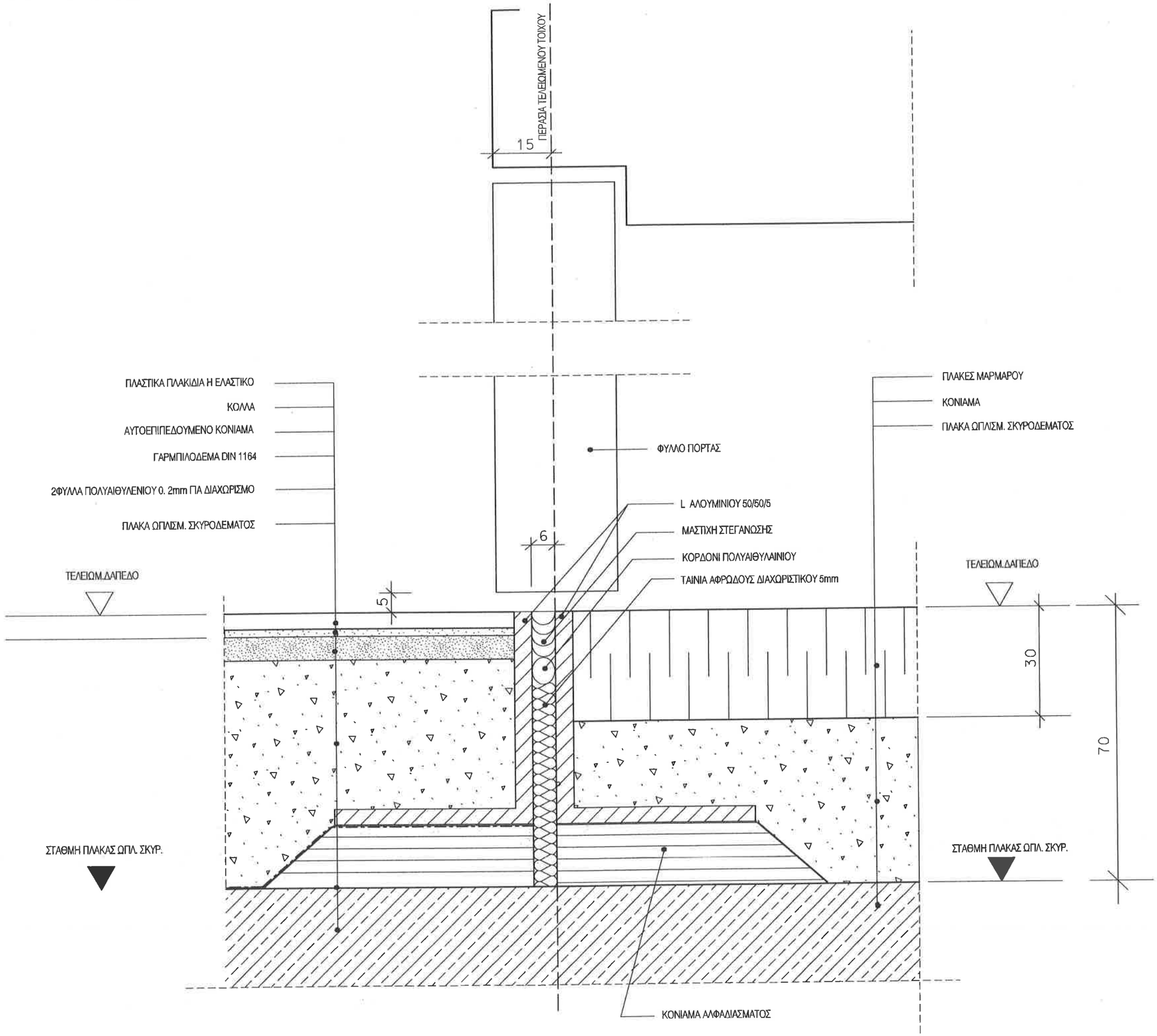

ΣΗΜΕΙΩΣΗ :

1. ΟΛΕΣ ΟΙ ΔΙΑΣΤΑΣΕΙΣ ΕΙΝΑΙ ΣΕ χλστ.
2. ΤΑ ΜΕΤΑΛΛΙΚΑ ΣΤΟΙΧΕΙΑ ΓΑΛΒΑΝΙΣΜΕΝΑ ΕΝ ΘΕΡΜΩ.

ΕΡΓΟΔΟΤΗΣ: **ΔΗΜΟΚΡΙΤΕΙΟ ΠΑΝΕΠΙΣΤΗΜΙΟ ΘΡΑΚΗΣ**

ΕΡΓΟ: ΚΤΙΡΙΑΚΕΣ ΕΓΚΑΤΑΣΤΑΣΕΙΣ ΤΜΗΜΑΤΩΝ ΕΘΝΟΛΟΓΙΑΣ - ΙΣΤΟΡΙΑΣ ΚΑΙ ΦΙΛΟΛΟΓΙΑΣ

ΜΕΛΕΤΗΤΕΣ:

ΓΡΑΦΕΙΟ ΔΟΞΙΑΔΗ
ΣΥΜΒΟΥΛΟΙ ΓΙΑ ΑΝΑΠΤΥΞΗ ΚΑΙ ΟΙΚΙΣΤΙΚΗ Α.Ε.
Α. Παπαγεωργίου 487, Αν. Γαργαρέτας, 153 42, ΑΘΗΝΑ/ΤΗΛ. (01) 6019800-74 FAX (01) 6019873
e-mail: doxiadis@tellink.gr

LDK ΛΔΚ - ΣΥΜΒΟΥΛΟΙ ΤΕΧΝΙΚΩΝ ΚΑΙ ΑΝΑΠΤΥΞΙΑΚΩΝ ΕΡΓΩΝ
ΛΔΚ
Σ.Τ. ΤΡΑΝΑΡΙΑΝΟΥ 7, 113 61, ΑΘΗΝΑ/ΤΗΛ. (01) 8653840 FAX (01) 8617681

ΣΤΑΔΙΟ ΜΕΛΕΤΗΣ: ΚΑΤΑΣΚΕΥΑΣΤΙΚΕΣ ΛΕΠΤΟΜΕΡΕΙΕΣ

ΤΙΤΛΟΣ:

ΔΑΠΕΔΑ
ΕΝΩΣΗ ΠΛΑΚΙΔΙΩΝ-ΠΛΑΣΤΙΚΟΥ
Η ΕΛΑΣΤΙΚΟΥ ΔΑΠΕΔΟΥ ΜΕ ΜΑΡΜΑΡΟ

ΤΟΜΗ ΣΕ ΚΑΤΩΦΛΙ

κωδικός αρχείου	Ε Λ Λ 3 4 6 5		μορφή	Α3	ΚΛΙΜΑΚΑ 1:1
ΜΕΛΕΤΗ:	όνομα Σ. ΜΟΥΖΑΚΗΣ	ημερομηνία 00.03.2000	υπογραφή		ΑΡΙΘΜΟΣ ΣΧΕΔΙΟΥ
ΣΧΕΔΙΑΣΗ:	όνομα Ο. ΤΖΑΝΕΤΟΥ	ημερομηνία 00.03.2000	υπογραφή		κωμόπολη / τμήμα / τμήμα: F L 0 0 2 5 — κωδικός: 0 0
ΕΛΕΓΧΟΣ:	όνομα Λ. ΑΡΑΖΙΝΟΥ	ημερομηνία 00.03.2000	υπογραφή		

ΕΠΙΚΡΙΣΗ

Υπογραφή

ΣΦΡΑΓΙΔΑ ΜΕΛΕΤΗΤΗ

COPYRIGHT OF DOXIADIS ASSOCIATES S.A.

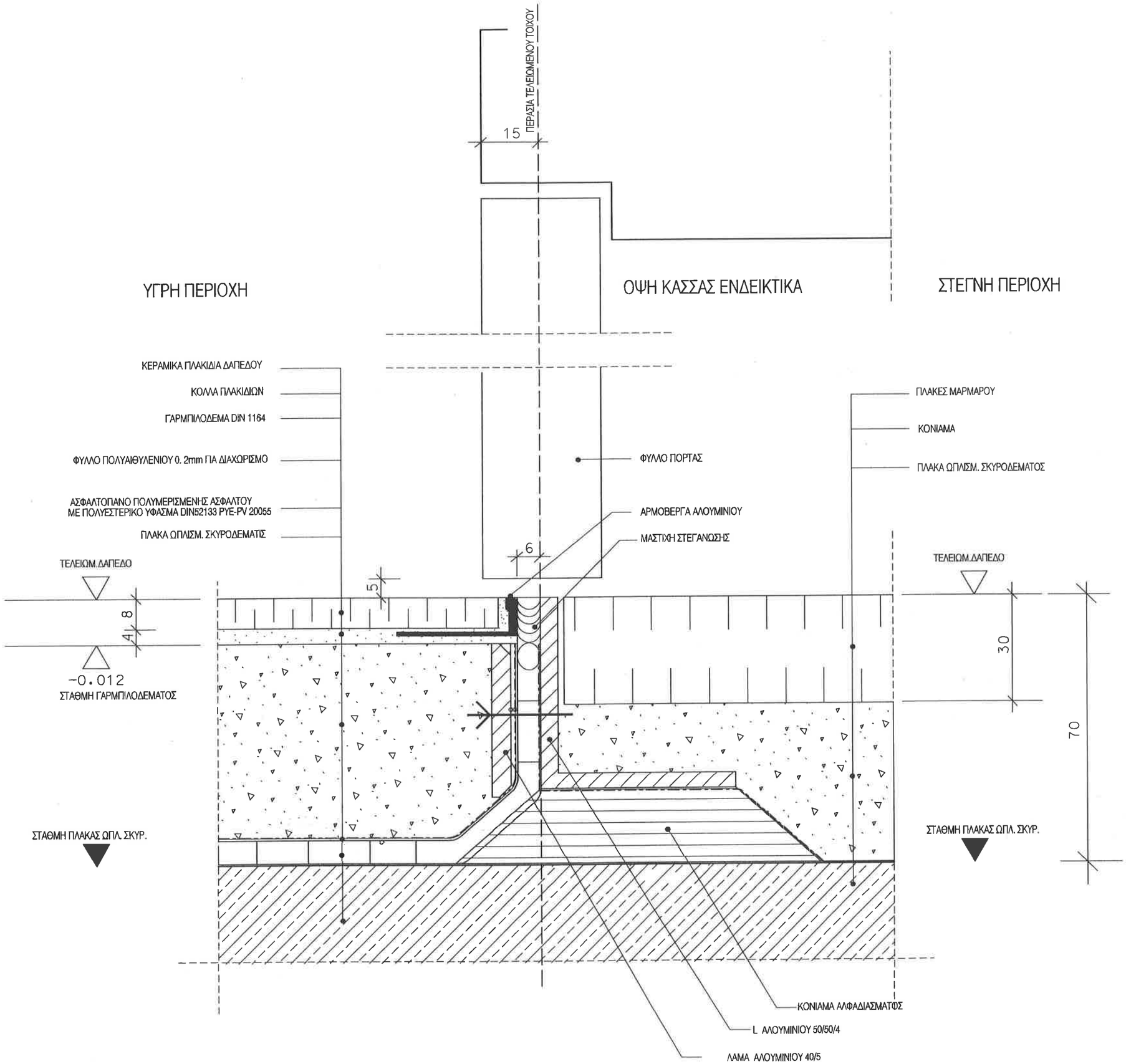

ΣΗΜΕΙΩΣΗ :

1. ΟΛΕΣ ΟΙ ΔΙΑΣΤΑΣΕΙΣ ΕΙΝΑΙ ΣΕ χλστ.
2. ΤΑ ΜΕΤΑΛΛΙΚΑ ΣΤΟΙΧΕΙΑ ΓΑΛΒΑΝΙΣΜΕΝΑ ΕΝ ΘΕΡΜΩ.

ΕΡΓΟΔΟΤΗΣ:
ΔΗΜΟΚΡΙΤΕΙΟ ΠΑΝΕΠΙΣΤΗΜΙΟ ΘΡΑΚΗΣ

ΕΡΓΟ:
ΚΤΙΡΙΑΚΕΣ ΕΓΚΑΤΑΣΤΑΣΕΙΣ ΤΜΗΜΑΤΩΝ
ΕΘΝΟΛΟΓΙΑΣ - ΙΣΤΟΡΙΑΣ ΚΑΙ ΦΙΛΟΛΟΓΙΑΣ

ΜΕΛΕΤΗΤΕΣ:
ΓΡΑΦΕΙΟ ΔΟΞΙΑΔΗ
ΣΥΜΒΟΥΛΟΙ ΓΙΑ ΑΝΑΠΤΥΞΗ ΚΑΙ ΟΙΚΙΣΤΙΚΗ Α.Ε.
Α.Μακρυγιάννη 40Γ, Πρ.Παγκράτιο, 116 41, ΑΘΗΝΑ/Νέα, (01) 7214803-74 FAX (01) 7214875
e-mail: doxiadis@technet.gr
LDK ΛΔΚ - ΣΥΜΒΟΥΛΟΙ ΤΕΧΝΙΚΩΝ ΚΑΙ ΑΝΑΠΤΥΞΙΑΚΩΝ ΕΡΓΩΝ
ΛΔΚ 221, ΤΡΑΝΤΑΦΗΛΛΟΥ 7, 115 01, ΑΘΗΝΑ/Νέα, (01) 6923980 FAX (01) 6917401

ΣΤΑΔΙΟ ΜΕΛΕΤΗΣ: ΚΑΤΑΣΚΕΥΑΣΤΙΚΕΣ ΛΕΠΤΟΜΕΡΕΙΕΣ

ΤΙΤΛΟΣ:
ΔΑΠΕΔΑ
ΕΝΩΣΗ ΠΛΑΚΙΔΙΩΝ-ΜΑΡΜΑΡΟΥ

ΤΟΜΗ ΣΕ ΚΑΤΩΦΛΙ

κωδικός φακέλου	Ε.Λ.Λ.3.4.6.5.			μορφότυπο A3	ΚΛΙΜΑΚΑ 1:1
ΜΕΛΕΤΗ:	ονομ. Σ. ΜΑΟΥΝΑΚΗΣ	ημερομηνία 00.03.2000	υπογραφή		ΑΡΙΘΜΟΣ ΣΧΕΔΙΟΥ
ΣΧΕΔΙΑΣΗ:	ονομ. Ο. ΤΣΙΜΕΤΟΥ	ημερομηνία 00.03.2000	υπογραφή		FL0026 00
ΕΛΕΓΧΟΣ:	ονομ. Α. ΔΡΑΣΙΝΟΥ	ημερομηνία 00.03.2000	υπογραφή		

ΕΠΚΡΩΣΗ

Υπογραφή

ΣΦΡΑΓΙΔΑ ΜΕΛΕΤΗΤΗ

COPYRIGHT OF DOXIADIS ASSOCIATES S.A.

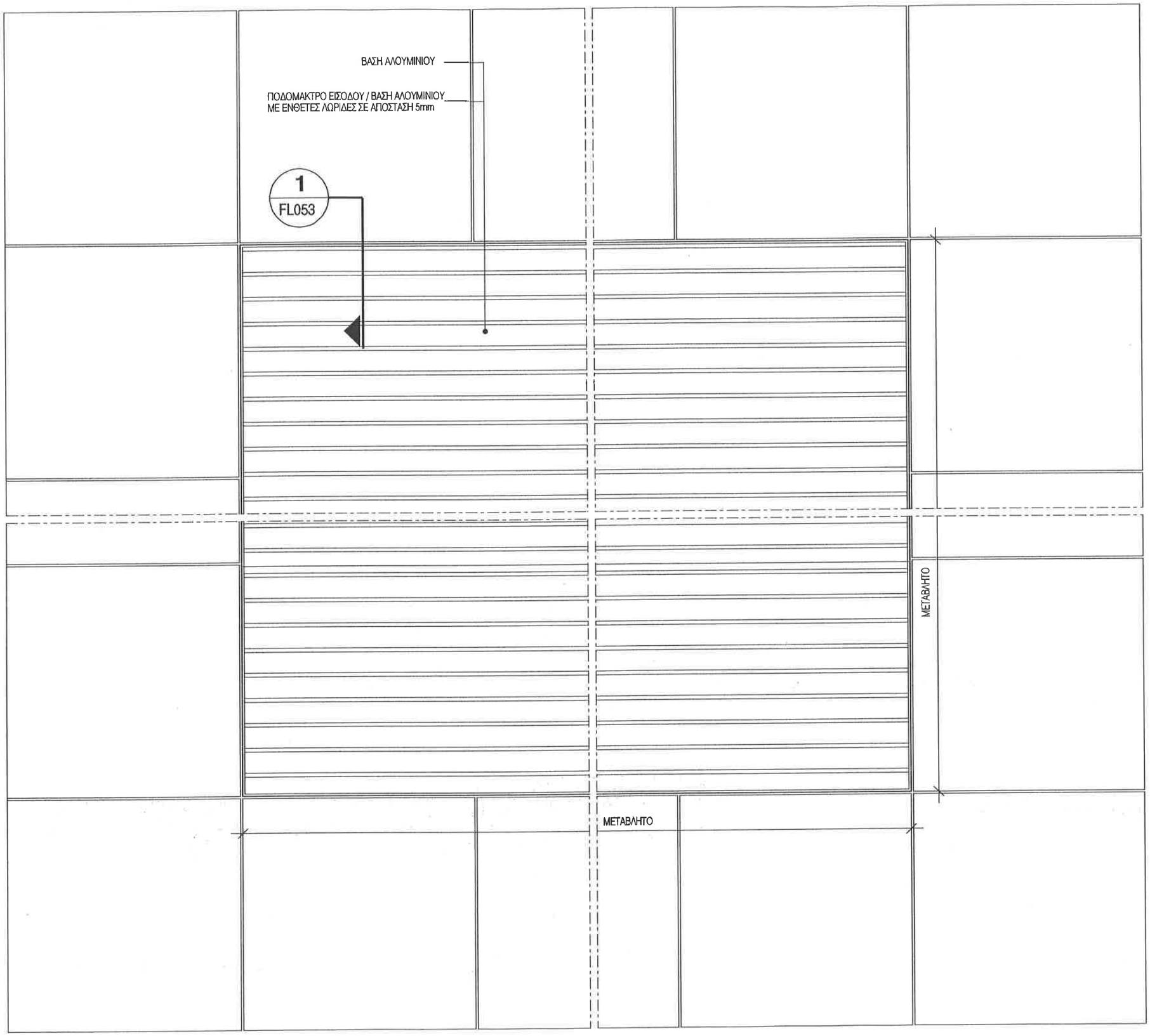

ΠΟΔΟΜΑΚΤΡΟ ΕΙΣΟΔΟΥ ΣΕ ΠΑΡΑΛΛΗΛΗ ΔΙΑΤΑΞΗ ΠΛΑΚΩΝ 300x300

ΣΗΜΕΙΩΣΗ :

1. ΟΛΕΣ ΟΙ ΔΙΑΣΤΑΣΕΙΣ ΕΙΝΑΙ ΣΕ χλστ.
2. ΤΑ ΜΕΤΑΛΛΙΚΑ ΣΤΟΙΧΕΙΑ ΓΑΛΒΑΝΙΣΜΕΝΑ ΕΝ ΘΕΡΜΩ.

ΕΡΓΟΔΟΤΗΣ: **ΔΗΜΟΚΡΙΤΕΙΟ ΠΑΝΕΠΙΣΤΗΜΙΟ ΘΡΑΚΗΣ**

ΕΡΓΟ: ΚΤΙΡΙΑΚΕΣ ΕΓΚΑΤΑΣΤΑΣΕΙΣ ΤΜΗΜΑΤΩΝ ΕΘΝΟΛΟΓΙΑΣ - ΙΣΤΟΡΙΑΣ ΚΑΙ ΦΙΛΟΛΟΓΙΑΣ

ΜΕΛΕΤΗΤΕΣ:

ΓΡΑΦΕΙΟ ΔΟΞΙΑΔΗ
ΣΥΜΒΟΥΛΟΙ ΓΙΑ ΑΝΑΠΤΥΞΗ ΚΑΙ ΟΙΚΙΣΤΙΚΗ Α.Ε.
Λ. Νικοκλέους 457, Αγ. Παρασκευή, 153 45, ΑΘΗΝΑ / Τηλ. (01) 6098700 FAX (01) 6098707
e-mail: doxiadis@doxiadis.com

LDK ΛΔΚ - ΣΥΜΒΟΥΛΟΙ ΤΕΧΝΙΚΩΝ ΚΑΙ ΑΝΑΠΤΥΞΙΑΚΩΝ ΕΡΓΩΝ
ΠΑΡΟΔΟΣ ΘΗΒΑΪΔΟΣ 21, 14342, ΝΕΑ ΦΙΛΑΔΕΛΦΕΙΑ / Τηλ. (01) 6119700 FAX (01) 6119703
e-mail: mail@ldk.gr

ΣΤΑΔΙΟ ΜΕΛΕΤΗΣ : ΚΑΤΑΣΚΕΥΑΣΤΙΚΕΣ ΛΕΠΤΟΜΕΡΕΙΕΣ

ΤΙΤΛΟΣ:

ΔΑΠΕΔΑ
ΠΟΔΟΜΑΚΤΡΟ ΕΙΣΟΔΟΥ

ΚΑΤΟΨΗ (ΠΑΡΑΛΛΗΛΗ ΔΙΑΤΑΞΗ ΠΛΑΚΙΔΙΩΝ)

κωδικός φακέλου	ΕΛΛ3465		μεγέθος	Α3	ΚΛΙΜΑΚΑ 1:5
ΜΕΛΕΤΗ:	ονομ. Σ. ΜΟΥΖΑΚΗΣ	ημερομηνία 05.07.99	υπογραφή		ΑΡΙΘΜΟΣ ΣΧΕΔΙΟΥ
ΣΧΕΔΙΑΣΗ:	ονομ. Χ. ΧΡΥΣΟΠΟΥΛΟΥ	ημερομηνία 05.07.99	υπογραφή		κατηγορία FL 0051 / κωδικός σχεδίου 00
ΕΛΕΓΧΟΣ:	ονομ. Λ. ΔΡΑΖΙΝΟΥ	ημερομηνία 05.07.99	υπογραφή		

ΕΓΚΡΙΣΗ

Υπογραφή

ΣΦΡΑΓΙΔΑ ΜΕΛΕΤΗΤΗ

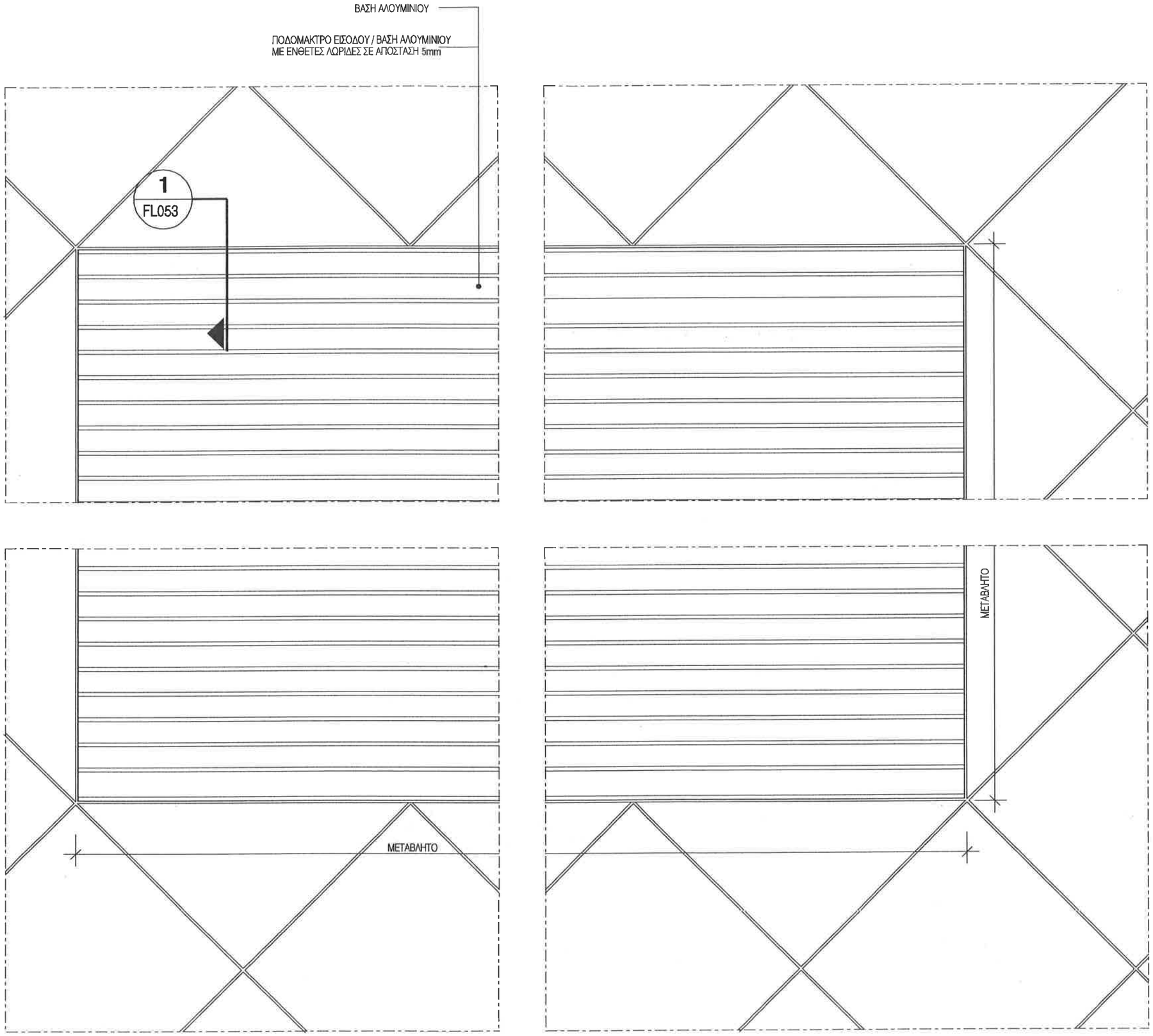

ΠΟΔΟΜΑΚΤΡΟ ΕΙΣΟΔΟΥ ΣΕ ΔΙΑΓΩΝΙΑ ΔΙΑΤΑΞΗ ΠΛΑΚΩΝ 300x300

ΣΗΜΕΙΩΣΗ :

1. ΟΛΕΣ ΟΙ ΔΙΑΣΤΑΣΕΙΣ ΕΙΝΑΙ ΣΕ χλστ.
2. ΤΑ ΜΕΤΑΛΛΙΚΑ ΣΤΟΙΧΕΙΑ ΓΑΛΒΑΝΙΣΜΕΝΑ ΕΝ ΘΕΡΜΩ.

ΕΡΓΟΔΟΤΗΣ:

ΔΗΜΟΚΡΙΤΕΙΟ ΠΑΝΕΠΙΣΤΗΜΙΟ ΘΡΑΚΗΣ

ΕΡΓΟ:

ΚΤΙΡΙΑΚΕΣ ΕΓΚΑΤΑΣΤΑΣΕΙΣ ΤΜΗΜΑΤΩΝ
ΕΘΝΟΛΟΓΙΑΣ - ΙΣΤΟΡΙΑΣ ΚΑΙ ΦΙΛΟΛΟΓΙΑΣ

ΜΕΛΕΤΗΤΕΣ:

ΓΡΑΦΕΙΟ ΔΟΞΙΑΔΗ
ΣΥΜΒΟΥΛΟΙ ΓΙΑ ΑΝΑΠΤΥΞΗ ΚΑΙ ΟΙΚΙΣΤΙΚΗ Α.Ε.
Λ. Μεσογείων 467, Αγ. Παρασκευή, 153 43, ΑΘΗΝΑ / Τηλ. (01) 6086000 FAX (01) 6086007
e-mail: doxiadis@doxiadis.com

LDK ΛΔΚ - ΣΥΜΒΟΥΛΟΙ ΤΕΧΝΙΚΩΝ ΚΑΙ ΑΝΑΠΤΥΞΙΑΚΩΝ ΕΡΓΩΝ
ΠΑΡΟΥΑΣΗΣ 69-ΘΗβΑΣ 25, 115 21, ΑΓΙΑ ΒΑΡΒΑΡΑ / Τηλ. (01) 5148700 FAX (01) 5148709
e-mail: mail@ldk.gr

ΣΤΑΔΙΟ ΜΕΛΕΤΗΣ: ΚΑΤΑΣΚΕΥΑΣΤΙΚΕΣ ΛΕΠΤΟΜΕΡΕΙΕΣ

ΤΙΤΛΟΣ:

ΔΑΠΕΔΑ
ΠΟΔΟΜΑΚΤΡΟ ΕΙΣΟΔΟΥ

ΚΑΤΟΨΗ (ΔΙΑΓΩΝΙΑ ΔΙΑΤΑΞΗ ΠΛΑΚΙΔΙΩΝ)

κωδικόγραμμα	Ε Λ Λ 3 4 6 5		μορφή A3	ΚΛΙΜΑΚΑ	1 : 5
ΜΕΛΕΤΗ:	Σ. ΜΟΥΖΑΚΗΣ	05.07.99		ΑΡΙΘΜΟΣ ΣΧΕΔΙΟΥ	
ΣΧΕΔΙΑΣΗ:	Χ. ΧΡΥΣΟΠΟΥΛΟΥ	05.07.99		FL0052	00
ΕΛΕΓΧΟΣ:	Α. ΘΡΑΣΙΜΟΥ	05.07.99			

ΕΠΥΡΩΣΗ

Υπογραφή

ΣΦΡΑΓΙΔΑ ΜΕΛΕΤΗΤΗ

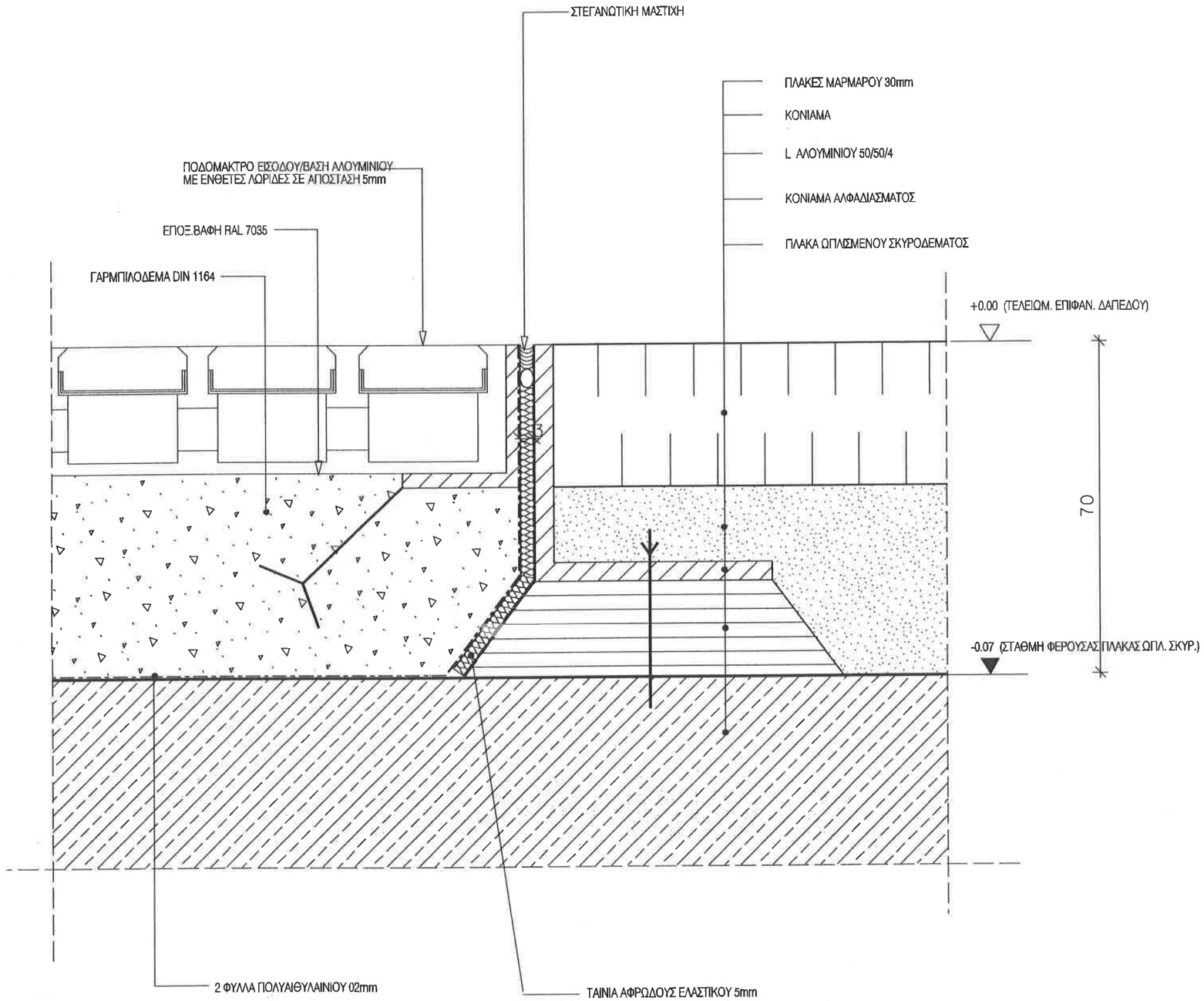

ΣΗΜΕΙΩΣΗ :

1. ΟΛΕΣ ΟΙ ΔΙΑΣΤΑΣΕΙΣ ΕΙΝΑΙ ΣΕ χλστ.
2. ΤΑ ΜΕΤΑΛΛΙΚΑ ΣΤΟΙΧΕΙΑ ΓΑΛΒΑΝΙΣΜΕΝΑ ΕΝ ΘΕΡΜΩ.

ΕΡΓΟΔΟΤΗΣ:

ΔΗΜΟΚΡΙΤΕΙΟ ΠΑΝΕΠΙΣΤΗΜΙΟ ΘΡΑΚΗΣ

ΕΡΓΟ:

ΚΤΙΡΙΑΚΕΣ ΕΓΚΑΤΑΣΤΑΣΕΙΣ ΤΜΗΜΑΤΩΝ
ΕΘΝΟΛΟΓΙΑΣ - ΙΣΤΟΡΙΑΣ ΚΑΙ ΦΙΛΟΛΟΓΙΑΣ

ΜΕΛΕΤΗΤΕΣ:

ΓΡΑΦΕΙΟ ΔΟΞΙΑΔΗ
ΣΥΜΒΟΥΛΟΙ ΓΙΑ ΑΝΑΠΤΥΞΗ ΚΑΙ ΟΙΚΙΣΤΙΚΗ Α.Ε.
Α. Αλεξανδρείας 187, Ευ. Περιστερά, 1.69 εξ, ΑΘΗΝΑ/Τ.Κ., (Ρ1) 5210800-24 FAX (Ρ1) 5210825
e-mail: doxiadis@techlink.gr

LDK ΛΔΚ - ΣΥΜΒΟΥΛΟΙ ΤΕΧΝΙΚΩΝ ΚΑΙ ΑΝΑΠΤΥΞΙΑΚΩΝ ΕΡΓΩΝ
ΛΔΚ 371, ΤΡΑΥΛΟΥ ΑΘΗΝΑΣ Γ 7, 112-65, ΑΘΗΝΑ/Τ.Κ., (Ρ1) 8020800 FAX (Ρ1) 8017684

ΣΤΑΔΙΟ ΜΕΛΕΤΗΣ: ΚΑΤΑΣΚΕΥΑΣΤΙΚΕΣ ΛΕΠΤΟΜΕΡΕΙΕΣ

ΤΙΤΛΟΣ:

ΔΑΠΕΔΑ
ΠΟΔΟΜΑΚΤΡΟ ΕΙΣΟΔΟΥ

ΤΟΜΗ 1-1

ΚΩΔΙΚΟΣ ΦΑΚΕΛΟΥ	Ε Λ Λ 3 4 0 5		μεγέθος	Α3	ΚΛΙΜΑΚΑ 1 : 1
ΜΕΛΕΤΗ :	υπογρ. Σ.ΦΟΥΣΙΑΝΗΣ	ημερομηνία 00.03.2000	υπογραφή		ΑΡΙΘΜΟΣ ΣΧΕΔΙΟΥ
ΣΧΕΔΙΑΣΗ :	υπογρ. Ο. ΤΖΑΝΕΤΟΥ	ημερομηνία 00.03.2000	υπογραφή		κωδικός σχεδίου: F L 0 0 5 3 — αριθμός σχεδίου: 0 0
ΕΛΕΓΧΟΣ :	υπογρ. Α. ΔΡΑΣΙΝΟΥ	ημερομηνία 00.03.2000	υπογραφή		

ΕΓΚΡΙΣΗ

Υπογραφή

ΣΦΡΑΓΙΔΑ ΜΕΛΕΤΗΤΗ

COPYRIGHT OF DOXIADIS ASSOCIATES S.A.

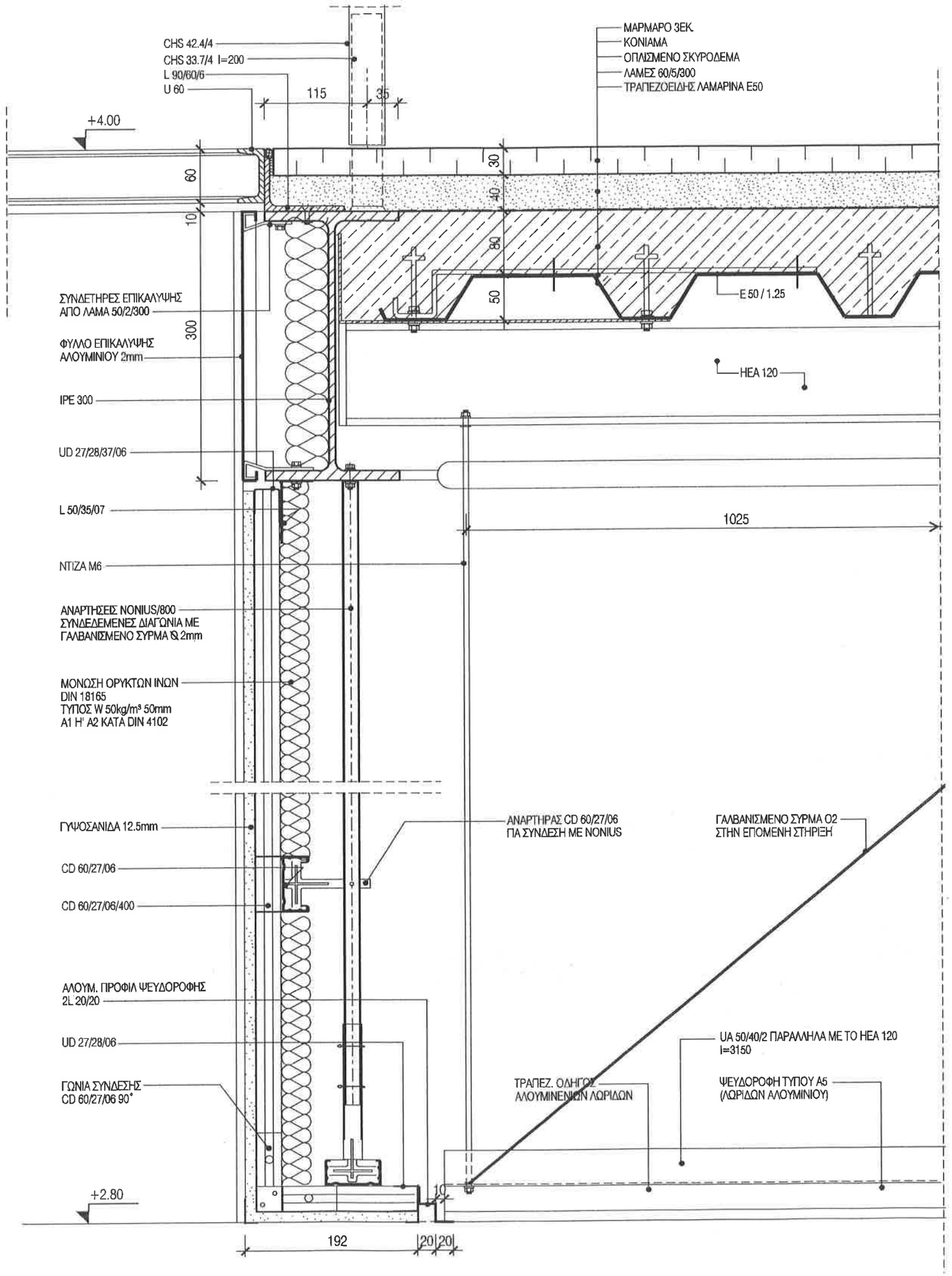

ΣΗΜΕΙΩΣΗ :

1. ΟΛΕΣ ΟΙ ΔΙΑΣΤΑΣΕΙΣ ΕΙΝΑΙ ΣΕ χλστ.
2. ΤΑ ΔΕΥΤΕΡΕΥΟΝΤΑ ΜΕΤΑΛΛΙΚΑ ΣΤΟΙΧΕΙΑ ΓΑΛΒΑΝΙΣΜΕΝΑ ΕΝ ΘΕΡΜΩ.

ΕΡΓΟΔΟΤΗΣ:
ΔΗΜΟΚΡΙΤΕΙΟ ΠΑΝΕΠΙΣΤΗΜΙΟ ΘΡΑΚΗΣ

ΕΡΓΟ:
ΚΤΙΡΙΑΚΕΣ ΕΓΚΑΤΑΣΤΑΣΕΙΣ ΤΜΗΜΑΤΩΝ
ΕΘΝΟΛΟΓΙΑΣ - ΙΣΤΟΡΙΑΣ ΚΑΙ ΦΙΛΟΛΟΓΙΑΣ

ΜΕΛΕΤΗΤΕΣ:
ΓΡΑΦΕΙΟ ΔΟΞΙΑΔΗ
ΣΥΜΒΟΥΛΟΙ ΓΙΑ ΑΝΑΠΤΥΞΗ ΚΑΙ ΟΙΚΙΣΤΙΚΗ Α.Ε.
Α. Νικομήδου 487, Ag. Παρασκευή, 153 42, ΑΘΗΝΑ / Τηλ. (01) 6098700 FAX (01) 6098702
e-mail: doxiadis@doxiadis.com

LDK ΛΔΚ - ΣΥΜΒΟΥΛΟΙ ΤΕΧΝΙΚΩΝ ΚΑΙ ΑΝΑΠΤΥΞΙΑΚΩΝ ΕΡΓΩΝ
ΛΔΚ
ΣΤΑΔΙΟ ΜΕΛΕΤΗΣ: ΚΑΤΑΣΚΕΥΑΣΤΙΚΕΣ ΛΕΠΤΟΜΕΡΕΙΕΣ

ΤΙΤΛΟΣ:
ΜΕΤΑΛΛΙΚΕΣ ΓΕΦΥΡΕΣ ΕΠΙΚΟΙΝΩΝΙΑΣ
ΕΠΙΠΕΔΟ 2

ΤΥΠΙΚΗ ΤΟΜΗ

κωδικός τύπου	Ε Λ Λ 3 4 6 5	μέγεθος	A3	ΚΛΙΜΑΚΑ	1 : 5
ΜΕΛΕΤΗ:	Σ. ΜΟΥΖΑΚΗΣ	11.04.00		ΑΡΙΘΜΟΣ ΣΧΕΔΙΟΥ	
ΣΧΕΔΙΑΣΗ:	Ο. ΤΖΑΝΕΤΟΥ	11.04.00		FL 0 1 0 1	0 0
ΕΛΕΓΧΟΣ:	Α. ΔΡΑΖΙΝΟΥ	11.04.00			

ΕΓΚΡΙΣΗ

Υπογραφή

ΣΦΡΑΓΙΔΑ ΜΕΛΕΤΗΤΗ

COPYRIGHT OF DOXIADIS ASSOCIATES S.A

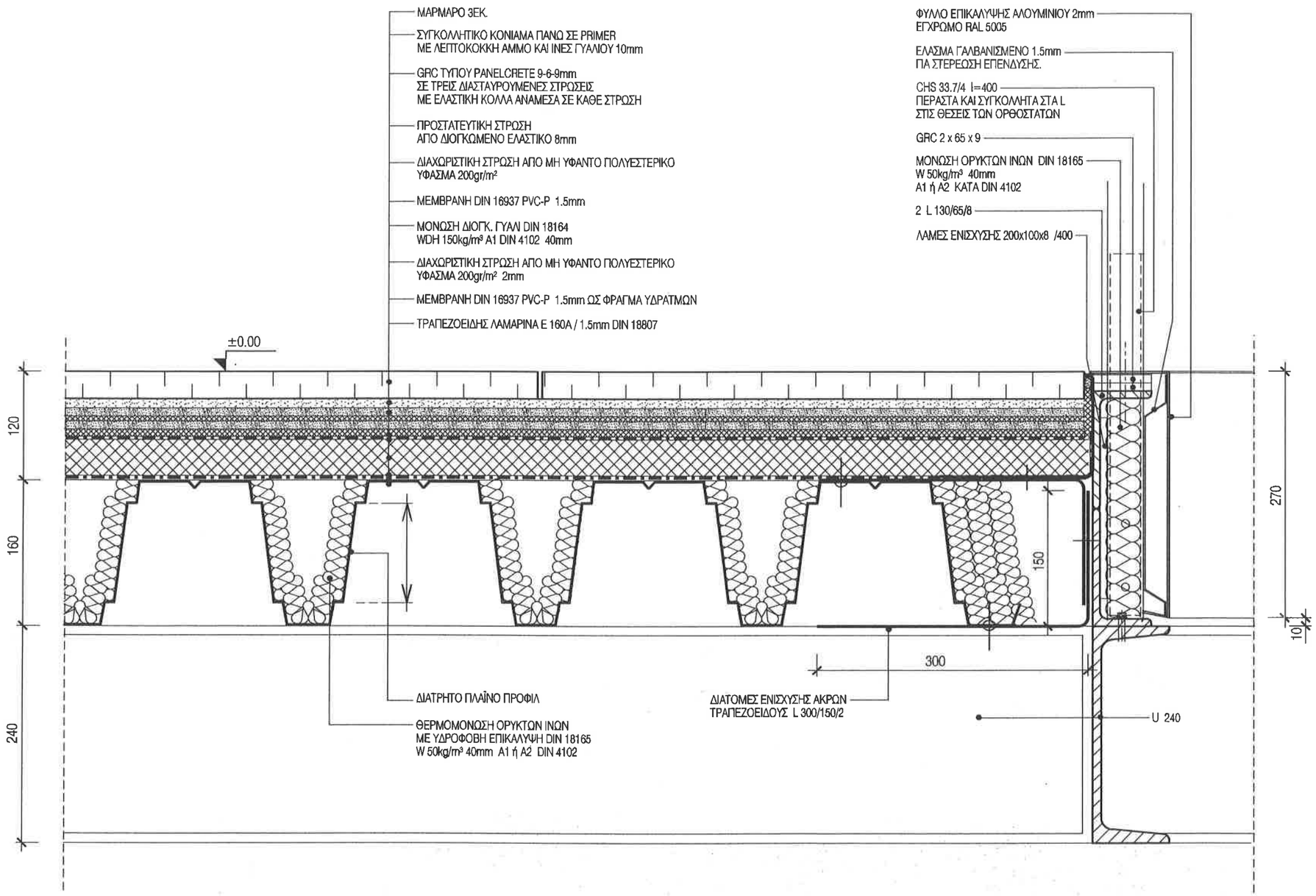

ΛΕΠΤΟΜΕΡΕΙΑ 01

ΣΗΜΕΙΩΣΗ :

1. ΟΛΕΣ ΟΙ ΔΙΑΣΤΑΣΕΙΣ ΕΙΝΑΙ ΣΕ χλστ.

2. ΤΑ ΜΕΤΑΛΛΙΚΑ ΣΤΟΙΧΕΙΑ ΓΑΛΒΑΝΙΣΜΕΝΑ ΕΝ ΘΕΡΜΩ.

3. ΤΡΑΠΕΖΟΕΙΔΗ ΚΑΙ ΕΙΔΙΚΑ ΕΞΑΡΤΗΜΑΤΑ ΕΝΙΣΧΥΣΗΣ, ΓΑΛΒΑΝΙΣΜΕΝΑ ΚΑΙ ΒΑΜΜΕΝΑ ΣΤΗΝ ΕΜΦΑΝΗ ΠΛΕΥΡΑ ΜΕ ΠΟΛΥΕΣΤΕΡΙΚΗ ΒΑΦΗ ΦΟΥΡΝΟΥ RAL 9010

ΕΡΓΟΔΟΤΗΣ: **ΔΗΜΟΚΡΙΤΕΙΟ ΠΑΝΕΠΙΣΤΗΜΙΟ ΘΡΑΚΗΣ**

ΕΡΓΟ: ΚΤΙΡΙΑΚΕΣ ΕΓΚΑΤΑΣΤΑΣΕΙΣ ΤΜΗΜΑΤΩΝ ΕΘΝΟΛΟΓΙΑΣ - ΙΣΤΟΡΙΑΣ ΚΑΙ ΦΙΛΟΛΟΓΙΑΣ

ΜΕΛΕΤΗΤΕΣ:

ΓΡΑΦΕΙΟ ΔΟΞΙΑΔΗ
ΣΥΜΒΟΥΛΟΙ ΓΙΑ ΑΝΑΠΤΥΞΗ ΚΑΙ ΟΙΚΙΣΤΙΚΗ Α.Ε.
Λ. Μεσογείων 457, Αγ. Παρασκευή, 153 42, ΑΘΗΝΑ/ΤΗλ. (01) 6019800-74 FAX (01) 6019875
e-mail: doxiadis@hellnet.gr

LDK ΛΔΚ - ΣΥΜΒΟΥΛΟΙ ΤΕΧΝΙΚΩΝ ΚΑΙ ΑΝΑΠΤΥΞΙΑΚΩΝ ΕΡΓΩΝ
ΛΔΚ 221 ΤΡΙΑΝΤΑΦΥΛΛΙΩΝ 7, 113 61, ΑΘΗΝΑ/ΤΗλ. (01) 8659333 FAX (01) 8617891

ΣΤΑΔΙΟ ΜΕΛΕΤΗΣ: ΚΑΤΑΣΚΕΥΑΣΤΙΚΕΣ ΛΕΠΤΟΜΕΡΕΙΕΣ

ΤΙΤΛΟΣ:

ΜΕΤΑΛΛΙΚΟ ΔΑΠΕΔΟ ΗΜΙΟΡΟΦΟΥ ΜΟΥΣΕΙΟΥ
ΕΠΙΠΕΔΟΥ 1

ΤΟΜΗ Α-Α

αριθμός φακ.	Ε Λ Λ 3 4 6 5		μορφ. Α3	ΚΛΙΜΑΚΑ	1:5
ΜΕΛΕΤΗ:	Σ. ΜΟΥΖΑΚΗΣ	11.04.00		ΑΡΙΘΜΟΣ ΣΧΕΔΙΟΥ	
ΣΧΕΔΙΑΣΗ:	Ο. ΤΖΑΝΕΤΟΥ	11.04.00		FL 0 1 0 2	0 0
ΕΛΕΓΧΟΣ:	Α. ΔΡΑΣΙΝΟΥ	11.04.00			

ΕΓΚΡΙΣΗ

Υπογραφή

ΣΦΡΑΓΙΔΑ ΜΕΛΕΤΗΤΗ

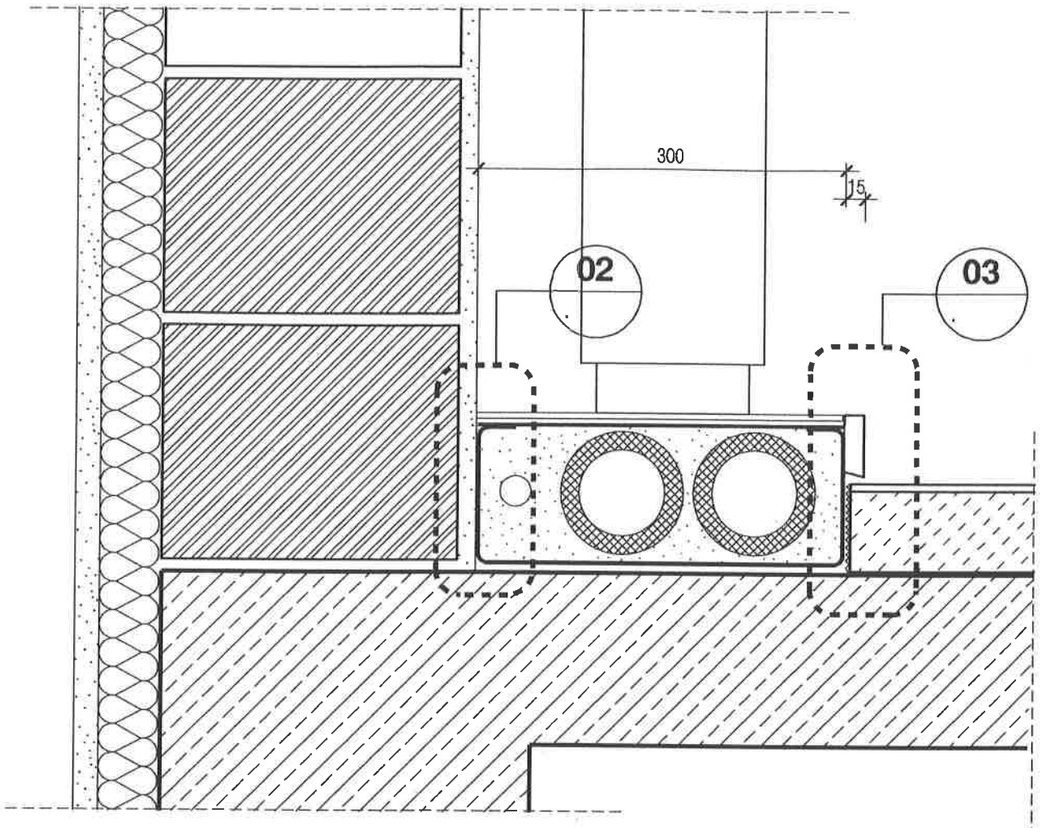

ΛΕΠΤΟΜΕΡΕΙΑ 01

ΚΛΙΜΑΚΑ 1 : 5

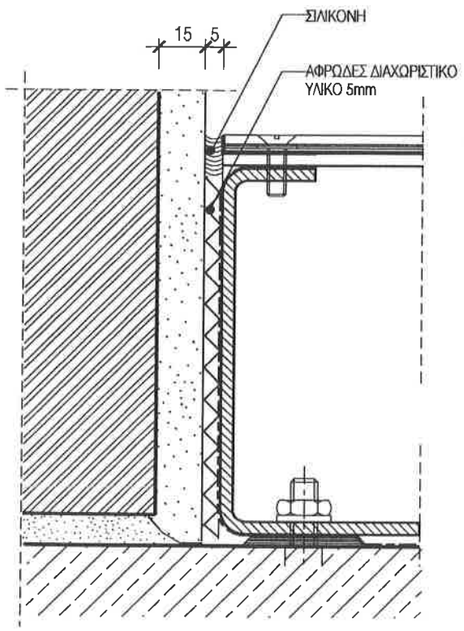

ΛΕΠΤΟΜΕΡΕΙΑ 02

ΚΛΙΜΑΚΑ 1 : 2

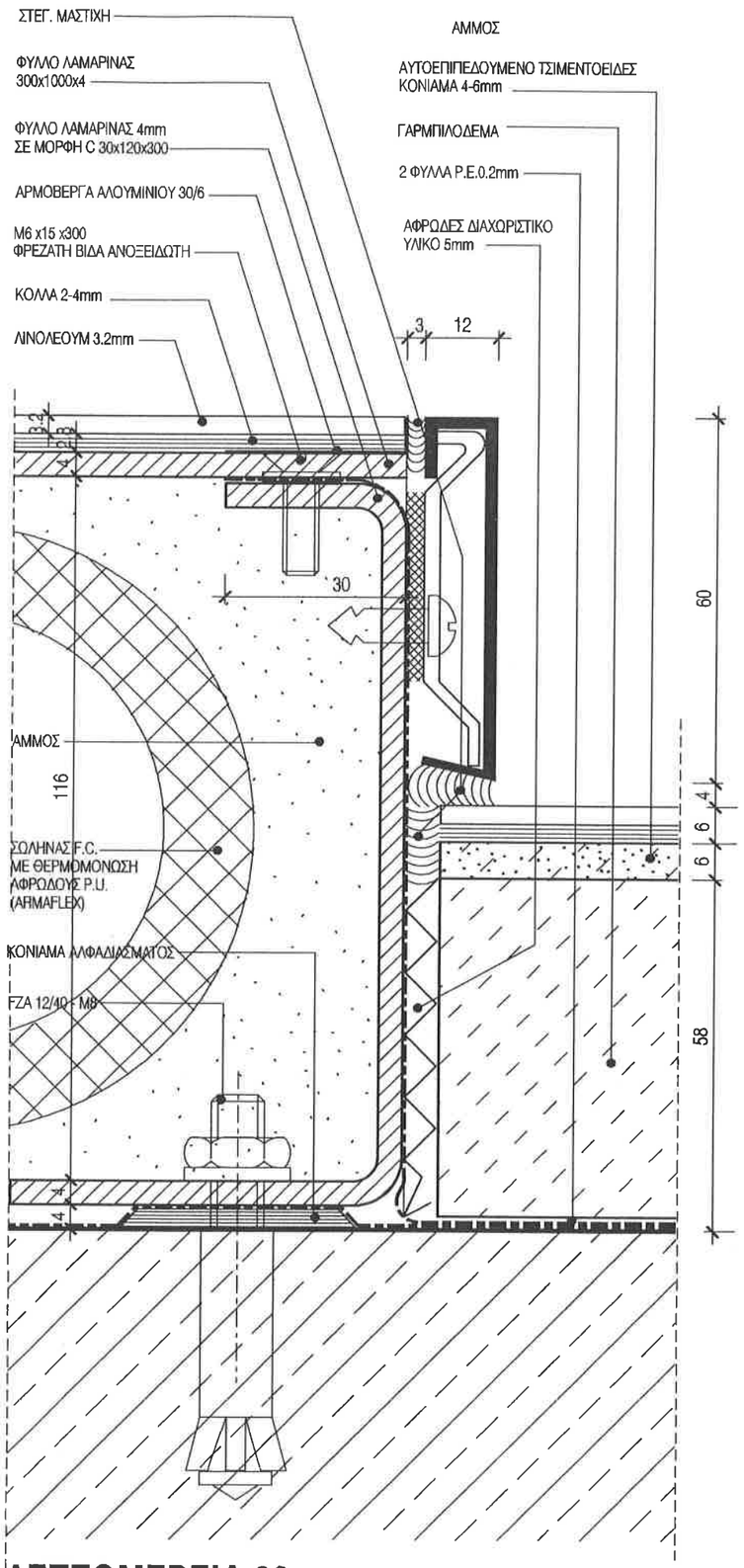

ΛΕΠΤΟΜΕΡΕΙΑ 03

ΚΛΙΜΑΚΑ 1 : 1

ΣΗΜΕΙΩΣΗ :

1. ΟΛΕΣ ΟΙ ΔΙΑΣΤΑΣΕΙΣ ΕΙΝΑΙ ΣΕ χλστ.
2. ΤΑ ΜΕΤΑΛΛΙΚΑ ΣΤΟΙΧΕΙΑ ΓΑΛΒΑΝΙΣΜΕΝΑ ΕΝ ΘΕΡΜΩ.

ΕΡΓΟΔΟΤΗΣ:

ΔΗΜΟΚΡΙΤΕΙΟ ΠΑΝΕΠΙΣΤΗΜΙΟ ΘΡΑΚΗΣ

ΕΡΓΟ:

ΚΤΙΡΙΑΚΕΣ ΕΓΚΑΤΑΣΤΑΣΕΙΣ ΤΜΗΜΑΤΩΝ
ΕΘΝΟΛΟΓΙΑΣ - ΙΣΤΟΡΙΑΣ ΚΑΙ ΦΙΛΟΛΟΓΙΑΣ

ΜΕΛΕΤΗΤΕΣ:

ΓΡΑΦΕΙΟ ΔΟΞΙΑΔΗ
ΣΥΜΒΟΥΛΟΙ ΓΙΑ ΑΝΑΠΤΥΞΗ ΚΑΙ ΟΙΚΙΣΤΙΚΗ Α.Ε.
Δ. Νικολαΐδου 4ΒΣ, Λ. Πειραιώς, 155 45, ΑΘΗΝΑ/ Τηλ. (01) 6308000 FAX (01) 6308797
e-mail: doxiadis@doxiadis.com

LDK ΛΔΚ - ΣΥΜΒΟΥΛΟΙ ΤΕΧΝΙΚΩΝ ΚΑΙ ΑΝΑΠΤΥΞΙΑΚΩΝ ΕΡΓΩΝ
ΛΔΚ
3Σ Τ. ΠΑΠΑΓΑΒΡΙΗΛΙΟΥ 7, 115 61, ΑΘΗΝΑ/Τηλ. (01) 6923000 FAX (01) 6917651

ΤΙΤΛΟΣ ΜΕΛΕΤΗΣ: ΚΑΤΑΣΚΕΥΑΣΤΙΚΕΣ ΛΕΠΤΟΜΕΡΕΙΕΣ

ΤΙΤΛΟΣ:

ΚΑΝΑΛΙ ΣΩΛΗΝΩΝ F.C.
ΣΕ ΧΩΡΟΥΣ ΑΙΘΟΥΣΩΝ ΔΙΔΑΣΚΑΛΙΑΣ

ΛΕΠΤΟΜΕΡΕΙΕΣ 01,02,03

Κωδικός φακέλου	Ε Λ Λ 3 4 6 5		Φορέας	Α3	ΚΛΙΜΑΚΑ 1:1 - 1:2 - 1:5
ΜΕΛΕΤΗ:	Σχεδ. Σ. ΜΟΥΖΑΚΗΣ	Ημερομηνία 11.04.00	Κωδικός		ΑΡΙΘΜΟΣ ΣΧΕΔΙΟΥ
ΣΧΕΔΙΑΣΗ:	Σχεδ. ΟΛ. ΤΖΑΝΕΤΟΥ	Ημερομηνία 11.04.00	Κωδικός		Κωδικός F L 0 1 0 3 — Αριθμός σχεδίου 0 0 — Αναθεώρηση
ΕΛΕΓΧΟΣ:	Σχεδ. Α. ΔΡΑΖΙΝΟΥ	Ημερομηνία 11.04.00	Κωδικός		

ΕΓΚΡΙΣΗ

Υπογραφή

ΣΦΡΑΓΙΔΑ ΜΕΛΕΤΗΤΗ

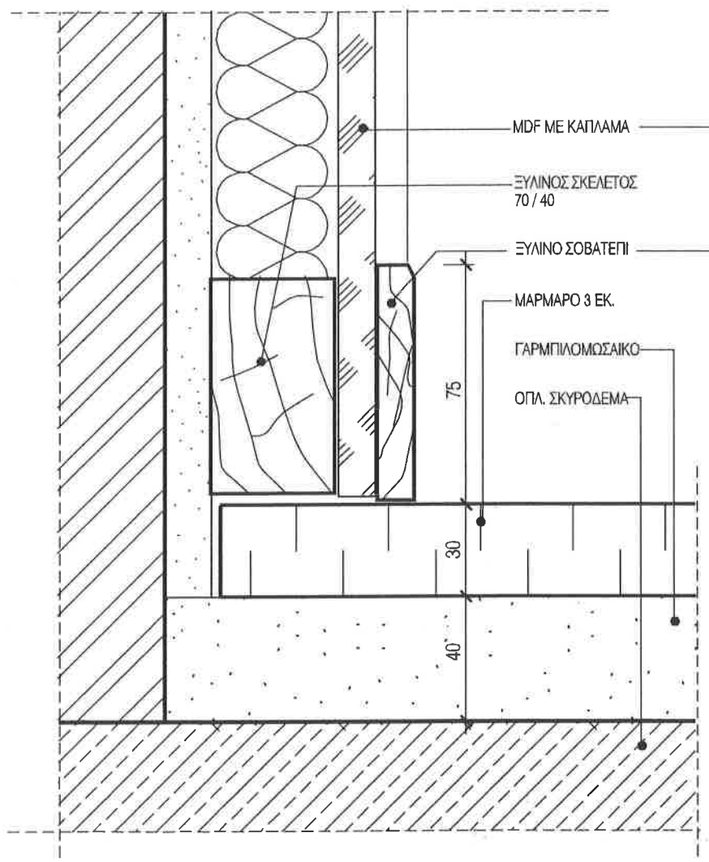

ΛΕΠΤΟΜΕΡΕΙΑ 01

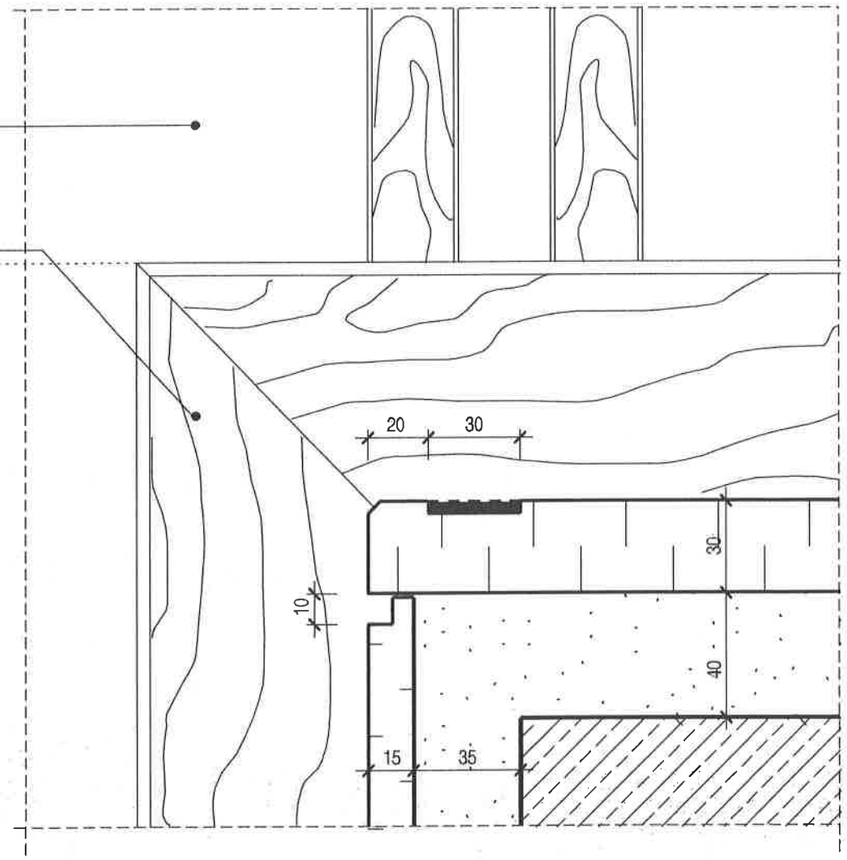

ΛΕΠΤΟΜΕΡΕΙΑ 02

ΣΗΜΕΙΩΣΗ :

1. ΟΛΕΣ ΟΙ ΔΙΑΣΤΑΣΕΙΣ ΕΙΝΑΙ ΣΕ χλστ.

ΕΡΓΟΔΟΤΗΣ:

ΔΗΜΟΚΡΙΤΕΙΟ ΠΑΝΕΠΙΣΤΗΜΙΟ ΘΡΑΚΗΣ

ΕΡΓΟ:

ΚΤΙΡΙΑΚΕΣ ΕΓΚΑΤΑΣΤΑΣΕΙΣ ΤΜΗΜΑΤΩΝ
ΕΘΝΟΛΟΓΙΑΣ - ΙΣΤΟΡΙΑΣ ΚΑΙ ΦΙΛΟΛΟΓΙΑΣ

ΜΕΛΕΤΗΤΕΣ:

ΓΡΑΦΕΙΟ ΔΟΞΙΑΔΗ
ΣΥΜΒΟΥΛΟΙ ΓΙΑ ΑΝΑΠΤΥΞΗ ΚΑΙ ΟΙΚΙΣΤΙΚΗ Α.Ε.
Α. Υψηλαντάν 45Β, Αγ. Παρασκευή, 153 42, ΑΘΗΝΑ / Τηλ. (01) 6008050 FAX (01) 6008097
e-mail: doxiadis@doxiadis.com

LDK ΛΔΚ - ΣΥΜΒΟΥΛΟΙ ΤΕΧΝΙΚΩΝ ΚΑΙ ΑΝΑΠΤΥΞΙΑΚΩΝ ΕΡΓΩΝ
ΛΔΚ

ΣΤΑΔΙΟ ΜΕΛΕΤΗΣ: ΚΑΤΑΣΚΕΥΑΣΤΙΚΕΣ ΛΕΠΤΟΜΕΡΕΙΕΣ

ΤΙΤΛΟΣ:

ΑΜΦΙΘΕΑΤΡΟ 400 ΑΤΟΜΩΝ

ΛΕΠΤΟΜΕΡΕΙΕΣ ΤΕΛΕΙΩΜΑΤΟΣ ΔΑΠΕΔΟΥ
(ΜΑΡΜΑΡΟ) - ΤΟΜΗ

Ε Λ Λ 3 4 6 5				Α3	ΚΛΙΜΑΚΑ 1:2
ΜΕΛΕΤΗ:	Τ.ΙΕΡΟΥΛΕΣΚΟΥ	11.04.00			ΑΡΙΘΜΟΣ ΣΧΕΔΙΟΥ
ΣΧΕΔΙΑΣΗ:	Ο. ΤΖΑΝΕΤΟΥ	11.04.00			FL 0 4 0 1 0 0
ΕΛΕΓΧΟΣ:	Α. ΔΡΑΣΙΝΟΥ	11.04.00			

ΕΓΚΡΙΣΗ

Υπογραφή

ΣΦΡΑΓΙΔΑ ΜΕΛΕΤΗΤΗ

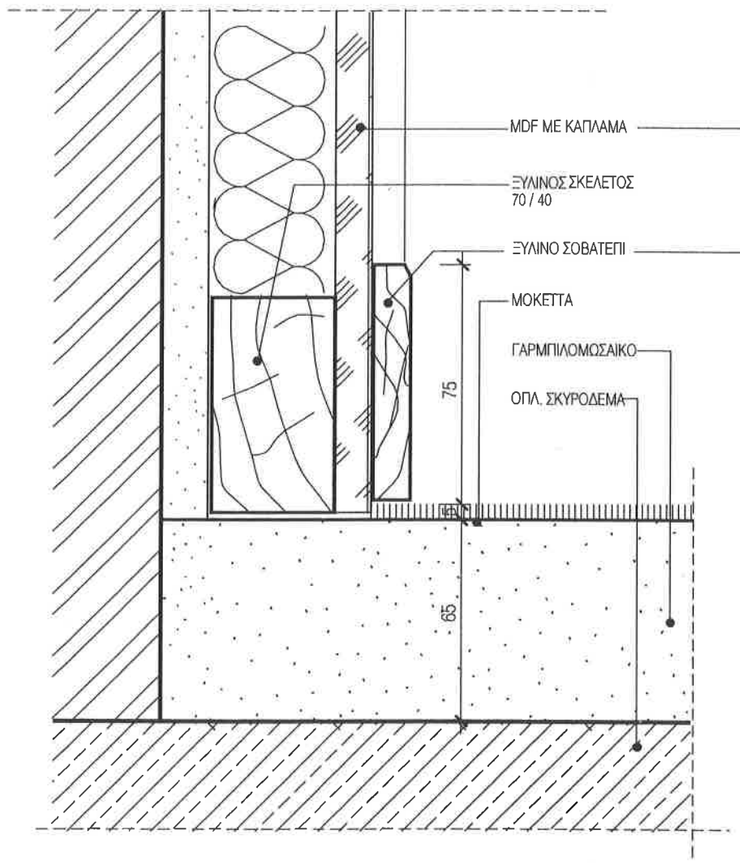

ΛΕΠΤΟΜΕΡΕΙΑ 01

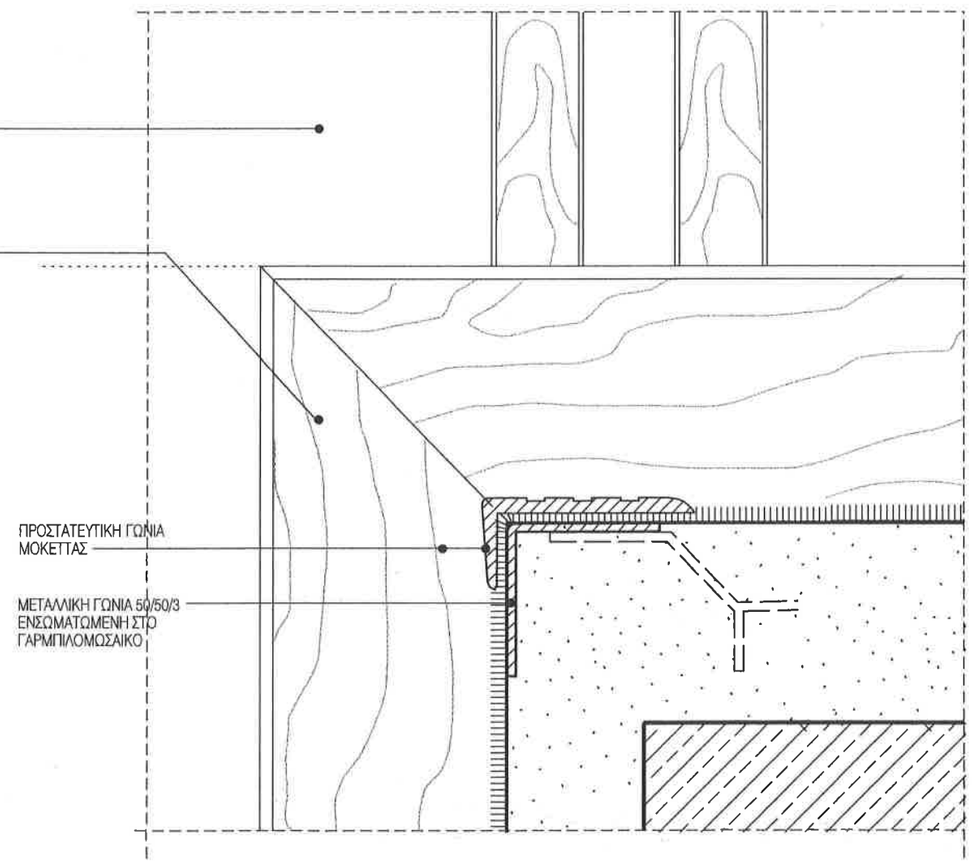

ΛΕΠΤΟΜΕΡΕΙΑ 02

ΣΗΜΕΙΩΣΗ :

1. ΟΛΕΣ ΟΙ ΔΙΑΣΤΑΣΕΙΣ ΕΙΝΑΙ ΣΕ χλστ.

ΕΡΓΟΔΟΤΗΣ:

ΔΗΜΟΚΡΙΤΕΙΟ ΠΑΝΕΠΙΣΤΗΜΙΟ ΘΡΑΚΗΣ

ΕΡΓΟ:

ΚΤΙΡΙΑΚΕΣ ΕΓΚΑΤΑΣΤΑΣΕΙΣ ΤΜΗΜΑΤΩΝ
ΕΘΝΟΛΟΓΙΑΣ - ΙΣΤΟΡΙΑΣ ΚΑΙ ΦΙΛΟΛΟΓΙΑΣ

ΜΕΛΕΤΗΤΕΣ:

ΓΡΑΦΕΙΟ ΔΟΞΙΑΔΗ
ΣΥΜΒΟΥΛΟΙ ΓΙΑ ΑΝΑΠΤΥΞΗ ΚΑΙ ΟΙΚΙΣΤΙΚΗ Α.Ε.
Α.Δικτυαίου 487, Ηλ.Πετρούπολη, 153 43, ΑΘΗΝΑ Τηλ. (01) 6088700 FAX (01) 6088707
e-mail: doxiadis@doxiadis.com

LDK ΛΔΚ - ΣΥΜΒΟΥΛΟΙ ΤΕΧΝΙΚΩΝ ΚΑΙ ΑΝΑΠΤΥΞΙΑΚΩΝ ΕΡΓΩΝ
ΛΔΚ 371 ΤΡΑΜΠΑΡΛΗΣΗ 7, 113 61, ΑΘΗΝΑ Τηλ. (01) 8652400 FAX (01) 8611501

ΣΤΑΔΙΟ ΜΕΛΕΤΗΣ : ΚΑΤΑΣΚΕΥΑΣΤΙΚΕΣ ΛΕΠΤΟΜΕΡΕΙΕΣ

ΤΙΤΛΟΣ:

ΑΜΦΙΘΕΑΤΡΟ 400 ΑΤΟΜΩΝ

ΛΕΠΤΟΜΕΡΕΙΕΣ ΤΕΛΕΙΩΜΑΤΟΣ ΔΑΠΕΔΟΥ
(ΜΟΚΕΤΤΑ) - ΤΟΜΗ

Ε Λ Λ 3 4 6 5			μονάδες A3	ΚΛΙΜΑΚΑ 1 : 2	
ΜΕΛΕΤΗ:	Υπογρ. Τ.ΙΕΡΟΥΛΕΣΚΟΥ	Ημερομηνία 11.04.00	Υπογραφή	ΑΡΙΘΜΟΣ ΣΧΕΔΙΟΥ	
ΣΧΕΔΙΑΣΗ:	Υπογρ. Ο. ΤΖΑΝΕΤΟΥ	Ημερομηνία 11.04.00	Υπογραφή	FL 0 4 0 2	0 0
ΕΛΕΓΧΟΣ:	Υπογρ. Λ. ΔΡΑΖΙΝΟΥ	Ημερομηνία 11.04.00	Υπογραφή		

ΕΓΚΡΙΣΗ

Υπογραφή

ΣΦΡΑΓΙΔΑ ΜΕΛΕΤΗΤΗ

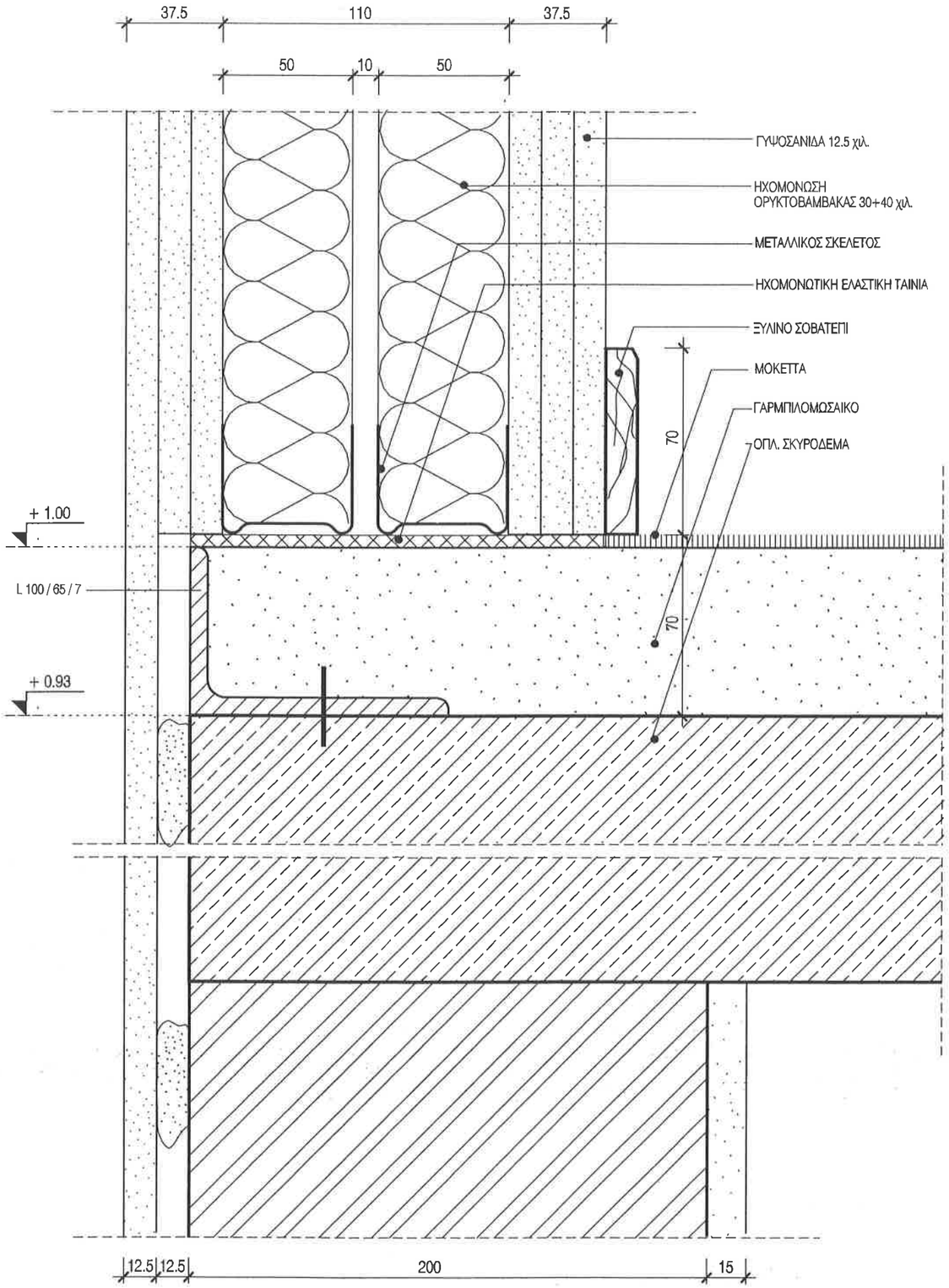

ΛΕΠΤΟΜΕΡΕΙΑ 02
(ΚΑΤΑΚΟΡΥΦΗ ΤΟΜΗ)

ΣΗΜΕΙΩΣΗ :

1. ΟΛΕΣ ΟΙ ΔΙΑΣΤΑΣΕΙΣ ΕΙΝΑΙ ΣΕ χλστ.

ΕΡΓΟΔΟΤΗΣ:
ΔΗΜΟΚΡΙΤΕΙΟ ΠΑΝΕΠΙΣΤΗΜΙΟ ΘΡΑΚΗΣ

ΕΡΓΟ:
ΚΤΙΡΙΑΚΕΣ ΕΓΚΑΤΑΣΤΑΣΕΙΣ ΤΜΗΜΑΤΩΝ
ΕΘΝΟΛΟΓΙΑΣ - ΙΣΤΟΡΙΑΣ ΚΑΙ ΦΙΛΟΛΟΓΙΑΣ

ΜΕΛΕΤΗΤΕΣ:
ΓΡΑΦΕΙΟ ΔΟΞΙΑΔΗ
ΣΥΜΒΟΥΛΟΙ ΓΙΑ ΑΝΑΠΤΥΞΗ ΚΑΙ ΟΙΚΙΣΤΙΚΗ Α.Ε.
Α. Μακεδονίας 457, Τ.Θ. Πρόσκοπος 6, 153 43, ΑΘΗΝΑ / Τηλ. (01) 6036700 FAX (01) 6036797
e-mail: doxiadis@doxiadis.com

LDK ΛΔΚ - ΣΥΜΒΟΥΛΟΙ ΤΕΧΝΙΚΩΝ ΚΑΙ ΑΝΑΠΤΥΞΙΑΚΩΝ ΕΡΓΩΝ
ΛΔΚ
ΣΤΗ ΤΡΑΠΕΖΑΗΡΑΚΛΕΟΥΣ 7, 115 61, ΑΘΗΝΑ/Τηλ. (01) 6988880 FAX (01) 6981798

ΣΤΑΔΙΟ ΜΕΛΕΤΗΣ : ΚΑΤΑΣΚΕΥΑΣΤΙΚΕΣ ΛΕΠΤΟΜΕΡΕΙΕΣ

ΤΙΤΛΟΣ:
ΑΜΦΙΘΕΑΤΡΟ 400 ΑΤΟΜΩΝ

ΛΕΠΤΟΜΕΡΕΙΑ ΔΑΠΕΔΟΥ ΚΑΙ ΤΟΙΧΟΥ
ΣΤΟ ΧΩΡΟΥ ΜΕΤΑΦΡΑΣΤΩΝ
ΤΟΜΗ

κωδικός αρχείου	ΕΛΛ3465		μορφής A3	ΚΛΙΜΑΚΑ	1:2
ΜΕΛΕΤΗ :	ονομ. Τ.ΙΕΡΟΥΛΕΣΚΟΥ	ημερομηνία 11.04.00	υπογραφή	ΑΡΙΘΜΟΣ ΣΧΕΔΙΟΥ	
ΣΧΕΔΙΑΣΗ :	ονομ. Ο. ΤΖΑΝΕΤΟΥ	ημερομηνία 11.04.00	υπογραφή	κατηγορία FL	αυξων αριθμος 0403	υποκατηγορία 00
ΕΛΕΓΧΟΣ:	ονομ. Λ. ΔΡΑΖΙΝΟΥ	ημερομηνία 11.04.00	υπογραφή			

ΕΓΚΡΙΣΗ

Υποχρεωση

ΣΦΡΑΓΙΔΑ ΜΕΛΕΤΗΤΗ

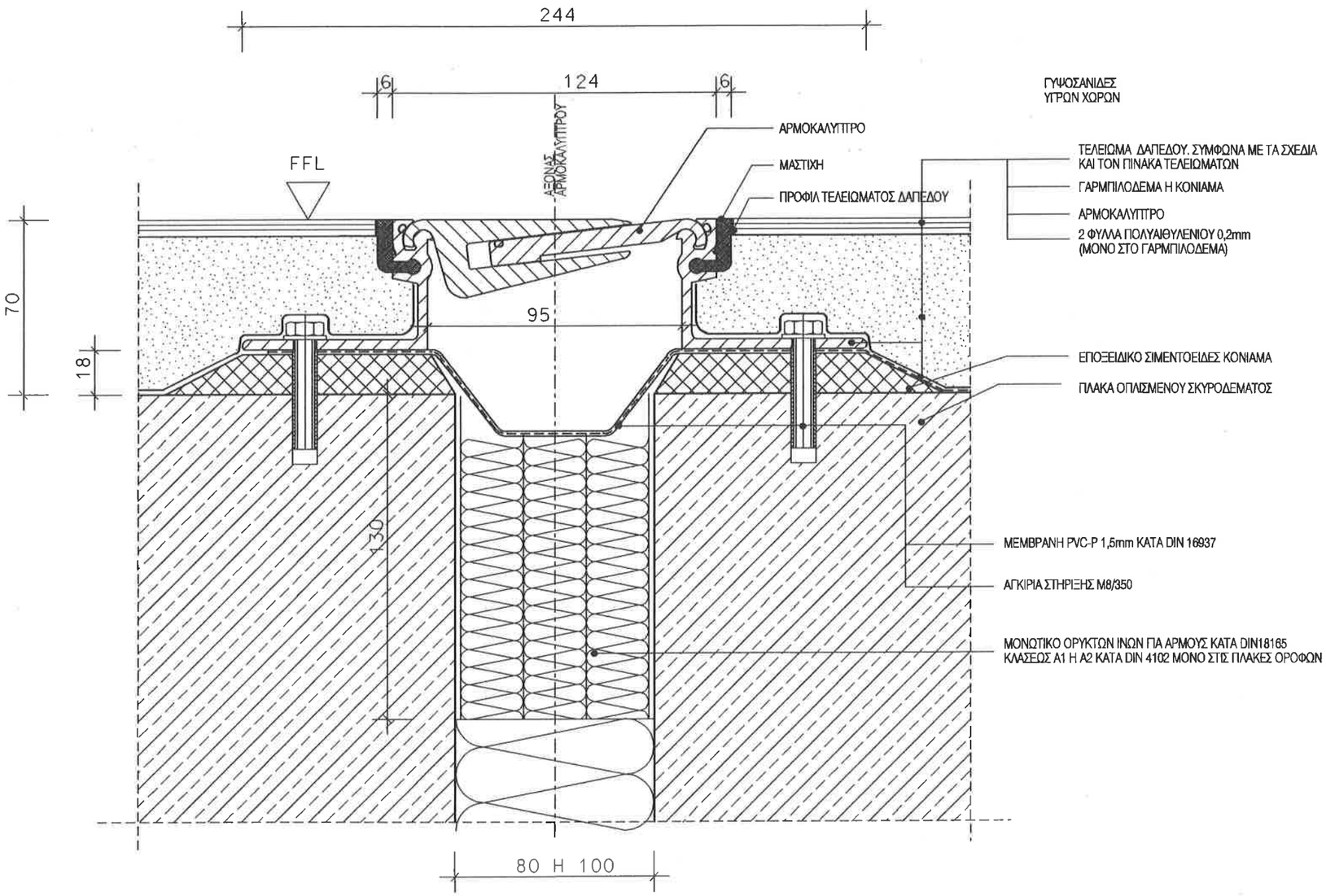

ΣΗΜΕΙΩΣΗ :

1. ΟΛΕΣ ΟΙ ΔΙΑΣΤΑΣΕΙΣ ΕΙΝΑΙ ΣΕ χλστ.
2. Η ΣΧΕΔΙΑΣΗ ΤΟΥ ΠΡΟΦΙΛ ΕΙΝΑΙ ΕΝΔΕΙΚΤΙΚΗ. ΑΠΑΙΤΟΥΜΕΝΗ ΕΛΑΧΙΣΤΗ ΜΕΤΑΚΙΝΗΣΗ +30 ΕΩΣ -10mm
3. ΕΛΑΧΙΣΤΗ ΑΞΟΝΙΚΗ ΦΟΡΤΙΣΗ 65 ΚΝ ΚΑΤΑ DIN1055 ΓΙΑ ΠΕΡΟΝΟΦΟΡΟ ΜΕ ΕΛΑΣΤΙΚΑ ΕΠΙΣΩΤΡΑ
4. ΤΑ ΠΡΟΦΙΛ ΔΑΠΕΔΟΥ EJ 001,002 ΠΡΕΠΕΙ ΝΑ ΣΥΜΠΙΠΤΟΥΝ ΣΕ ΕΥΘΕΙΑ ΓΡΑΜΜΗ. ΣΤΟΝ ΙΔΙΟ ΧΩΡΟ ΑΥΤΟ ΣΗΜΑΙΝΕΙ ΟΤΙ ΤΟ ΠΡΟΦΙΛ EJ 001 ΠΙΘΑΝΟΝ ΝΑ ΤΟΠΟΘΕΤΕΙΤΑΙ ΕΚΚΕΝΤΡΑ ΣΤΟΝ ΑΞΟΝΑ ΤΟΥ ΑΡΜΟΥ. ΣΕ ΑΥΤΗ ΤΗ ΠΕΡΙΠΤΩΣΗ ΘΑ ΒΙΔΩΝΕΤΑΙ ΣΤΟ ΠΡΟΦΙΛ ΛΑΜΑ ΑΛΟΥΜΙΝΙΟΥ ΚΑΤΑΛΛΗΛΟΥ ΜΗΚΟΥΣ
5. ΤΑ ΑΡΜΟΚΑΛΥΠΤΡΑ ΔΑΠΕΔΩΝ, ΤΟΙΧΩΝ, ΟΡΟΦΩΝ Η ΨΕΥΔΟΡΟΦΩΝ ΤΟΠΟΘΕΤΟΥΝΤΑΙ ΣΤΗΝ ΙΔΙΑ ΕΥΘΥΓΡΑΜΜΙΑ

ΕΡΓΟΔΟΤΗΣ:

ΔΗΜΟΚΡΙΤΕΙΟ ΠΑΝΕΠΙΣΤΗΜΙΟ ΘΡΑΚΗΣ

ΕΡΓΟ:

ΚΤΙΡΙΑΚΕΣ ΕΓΚΑΤΑΣΤΑΣΕΙΣ ΤΜΗΜΑΤΩΝ ΕΘΝΟΛΟΓΙΑΣ - ΙΣΤΟΡΙΑΣ ΚΑΙ ΦΙΛΟΛΟΓΙΑΣ

ΜΕΛΕΤΗΤΕΣ:

ΓΡΑΦΕΙΟ ΔΟΞΙΑΔΗ
ΣΥΜΒΟΥΛΟΙ ΓΙΑ ΑΝΑΠΤΥΞΗ ΚΑΙ ΟΙΚΙΣΤΙΚΗ Α.Ε.
Λ. Νίκης(οδόν 482, Λεω Πανεπιστημ. 148 Σ5, ΑΘΗΝΑ / Τηλ. (01) 6086000 FAX (01) 6086797
e-mail: doxiadis@doxiadis.com

LDK ΛΔΚ - ΣΥΜΒΟΥΛΟΙ ΤΕΧΝΙΚΩΝ ΚΑΙ ΑΝΑΠΤΥΞΙΑΚΩΝ ΕΡΓΩΝ
ΠΑΡΟΔΟΣ ΦΗΣΙΔΑΣ 21, 14673, ΚΗΦΙΣΙΑ / Τηλ. (01) 8180500 FAX (01) 8194705
e-mail: main@ldk.gr

ΣΤΑΔΙΟ ΜΕΛΕΤΗΣ : ΚΑΤΑΣΚΕΥΑΣΤΙΚΕΣ ΛΕΠΤΟΜΕΡΕΙΕΣ

ΤΙΤΛΟΣ:

ΚΕΝΤΡΙΚΟ ΑΡΜΟΚΑΛΥΠΤΡΟ ΔΑΠΕΔΟΥ ΧΩΡΩΝ ΧΡΗΣΕΩΣ ΚΟΙΝΟΥ

ΑΝΑΦΟΡΑ ΦΑΚΕΛΟΥ	Ε Λ Λ 3 4 6 5		ΜΕΓΕΘΟΣ	A3	ΚΛΙΜΑΚΑ 1 : 2
ΜΕΛΕΤΗ :	ΥΠΟΓΡΑΦΗ Σ. ΜΟΥΣΑΛΑΣ	ΗΜΕΡΟΜΗΝΙΑ 05.07.99	ΥΠΟΓΡΑΦΗ		ΑΡΙΘΜΟΣ ΣΧΕΔΙΟΥ
ΣΧΕΔΙΑΣΗ :	ΥΠΟΓΡΑΦΗ Ο.Α. ΤΖΑΝΕΤΟΥ	ΗΜΕΡΟΜΗΝΙΑ 05.07.99	ΥΠΟΓΡΑΦΗ		ΕΙΔΟΣ Ε J ΑΥΞΩΝ ΤΥΠΟΣ 0 0 0 1 ΑΝΑΘΕΩΡΗΣΗ 0 0
ΕΛΕΓΧΟΣ :	ΥΠΟΓΡΑΦΗ Λ. ΔΡΙΖΙΝΟΥ	ΗΜΕΡΟΜΗΝΙΑ 05.07.99	ΥΠΟΓΡΑΦΗ		

ΕΓΚΡΙΣΗ

Υπογραφή

ΣΦΡΑΓΙΔΑ ΜΕΛΕΤΗΤΗ

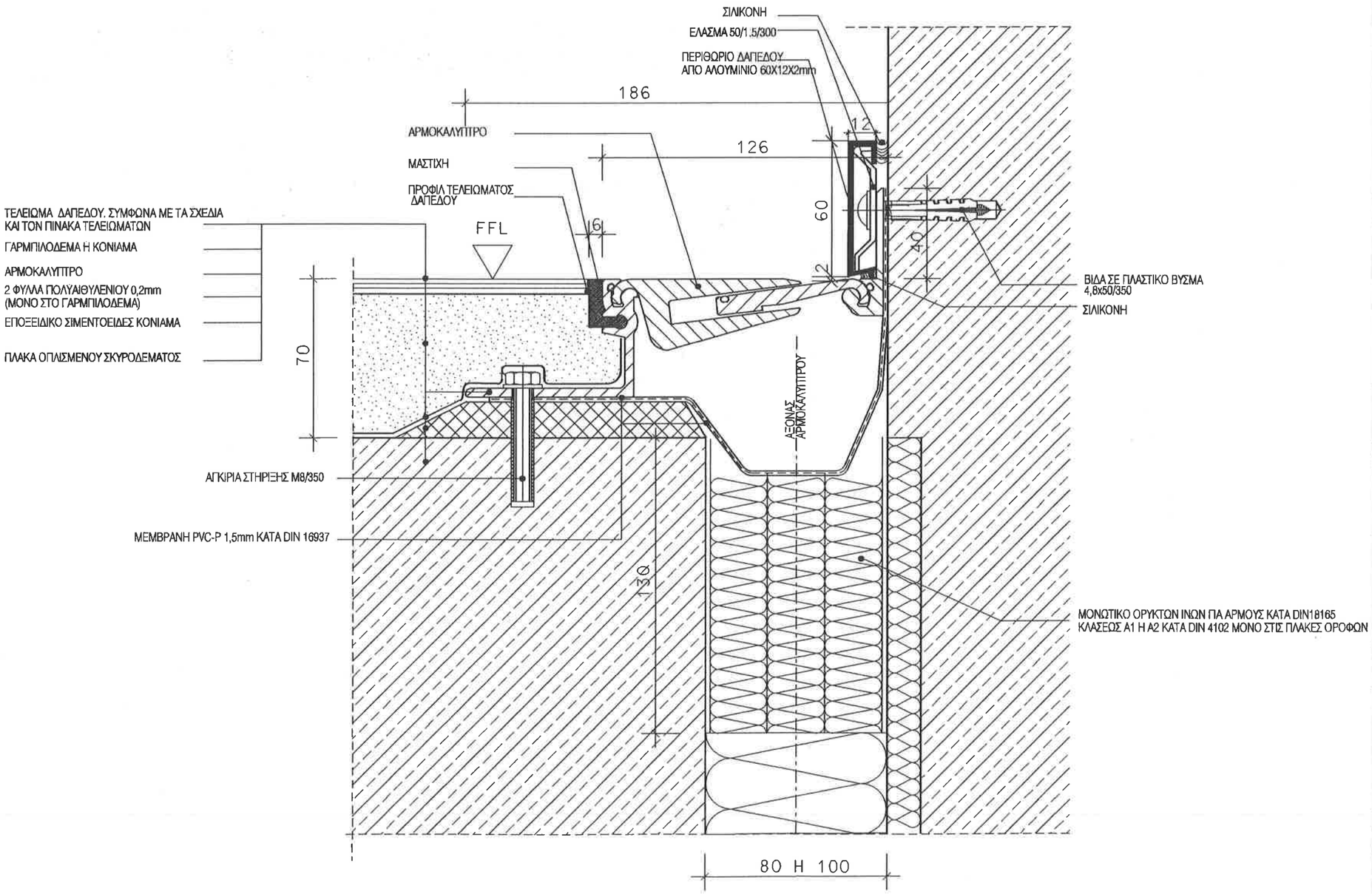

ΣΗΜΕΙΩΣΗ :

1. ΟΛΕΣ ΟΙ ΔΙΑΣΤΑΣΕΙΣ ΕΙΝΑΙ ΣΕ χλστ.
2. Η ΣΧΕΔΙΑΣΗ ΤΟΥ ΠΡΟΦΙΛ ΕΙΝΑΙ ΕΝΔΕΙΚΤΙΚΗ. ΑΠΑΙΤΟΥΜΕΝΗ ΕΛΑΧΙΣΤΗ ΜΕΤΑΚΙΝΗΣΗ +30 ΕΩΣ -10mm
3. ΕΛΑΧΙΣΤΗ ΑΞΟΝΙΚΗ ΦΟΡΤΙΣΗ 65 KN ΚΑΤΑ DIN1055 ΓΙΑ ΠΕΡΟΝΟΦΟΡΟ ΜΕ ΕΛΑΣΤΙΚΑ ΕΠΙΣΩΤΡΑ
4. ΤΑ ΠΡΟΦΙΛ ΔΑΠΕΔΟΥ EJ 001,002 ΠΡΕΠΕΙ ΝΑ ΣΥΜΠΙΠΤΟΥΝ ΣΕ ΕΥΘΕΙΑ ΓΡΑΜΜΗ. ΣΤΟΝ ΙΔΙΟ ΧΩΡΟ ΑΥΤΟ ΣΗΜΑΙΝΕΙ ΟΤΙ ΤΟ ΠΡΟΦΙΛ EJ 001 ΠΙΘΑΝΟΝ ΝΑ ΤΟΠΟΘΕΤΕΙΤΑΙ ΕΚΚΕΝΤΡΑ ΣΤΟΝ ΑΞΟΝΑ ΤΟΥ ΑΡΜΟΥ. ΣΕ ΑΥΤΗ ΤΗ ΠΕΡΙΠΤΩΣΗ ΘΑ ΒΙΔΩΝΕΤΑΙ ΣΤΟ ΠΡΟΦΙΛ ΛΑΜΑ ΑΛΟΥΜΙΝΙΟΥ ΚΑΤΑΛΛΗΛΟΥ ΜΗΚΟΥΣ
5. ΤΑ ΑΡΜΟΚΑΛΥΠΤΡΑ ΔΑΠΕΔΩΝ, ΤΟΙΧΩΝ, ΟΡΟΦΩΝ Η ΨΕΥΔΟΡΟΦΩΝ ΤΟΠΟΘΕΤΟΥΝΤΑΙ ΣΤΗΝ ΙΔΙΑ ΕΥΘΥΓΡΑΜΜΙΑ

ΕΡΓΟΔΟΤΗΣ:

ΔΗΜΟΚΡΙΤΕΙΟ ΠΑΝΕΠΙΣΤΗΜΙΟ ΘΡΑΚΗΣ

ΕΡΓΟ:

ΚΤΙΡΙΑΚΕΣ ΕΓΚΑΤΑΣΤΑΣΕΙΣ ΤΜΗΜΑΤΩΝ ΕΘΝΟΛΟΓΙΑΣ - ΙΣΤΟΡΙΑΣ ΚΑΙ ΦΙΛΟΛΟΓΙΑΣ

ΜΕΛΕΤΗΤΕΣ:

ΓΡΑΦΕΙΟ ΔΟΞΙΑΔΗ
ΣΥΜΒΟΥΛΟΙ ΓΙΑ ΑΝΑΠΤΥΞΗ ΚΑΙ ΟΙΚΙΣΤΙΚΗ Α.Ε.
Α. Μακεδονίας 487, Αν. Πετρούπολη, 163-42, ΑΘΗΝΑ / Τηλ. (01) 6086100 FAX (01) 6086197
e-mail: doxiadis@doxiadis.com

LDK ΛΔΚ - ΣΥΜΒΟΥΛΟΙ ΤΕΧΝΙΚΩΝ ΚΑΙ ΑΝΑΠΤΥΞΙΑΚΩΝ ΕΡΓΩΝ
ΠΑΡΟΔΟΣ ΟΨΗΒΑΛΟΣ 21, 14510, ΚΗΦΙΣΙΑ / Τηλ. (01) 8148000 FAX (01) 8148000
e-mail: mail@ldk.gr

ΣΤΑΔΙΟ ΜΕΛΕΤΗΣ: ΚΑΤΑΣΚΕΥΑΣΤΙΚΕΣ ΛΕΠΤΟΜΕΡΕΙΕΣ

ΤΙΤΛΟΣ:

ΓΩΝΙΑΚΟ ΑΡΜΟΚΑΛΥΠΤΡΟ ΔΑΠΕΔΟΥ ΧΩΡΩΝ ΧΡΗΣΕΩΣ ΚΟΙΝΟΥ

ΚΩΔΙΚΟΣ ΦΑΚΕΛΟΥ	Ε Λ Λ 3 4 6 5		ΜΕΓΕΘΟΣ	A3	ΚΛΙΜΑΚΑ 1:2
ΜΕΛΕΤΗ:	ΟΝΟΜΑ Σ. ΜΟΥΖΑΚΗΣ	ΗΜΕΡΟΜΗΝΙΑ 05.07.99	ΑΝΑΘΕΩΡΗΣΗ		ΑΡΙΘΜΟΣ ΣΧΕΔΙΟΥ
ΣΧΕΔΙΑΣΗ:	ΟΝΟΜΑ ΟΛ. ΤΖΙΝΕΤΟΥ	ΗΜΕΡΟΜΗΝΙΑ 05.07.99	ΑΝΑΘΕΩΡΗΣΗ		ΕΙΔΟΣ E J	ΑΥΞΩΝ ΑΡΙΘΜΟΣ 0 0 2	ΑΝΑΘΕΩΡΗΣΗ 0 0
ΕΛΕΓΧΟΣ:	ΟΝΟΜΑ Λ. ΜΡΑΖΙΝΟΥ	ΗΜΕΡΟΜΗΝΙΑ 05.07.99	ΑΝΑΘΕΩΡΗΣΗ		

ΕΠΟΨΗΣΗ

Υπογραφή

ΣΦΡΑΓΙΔΑ ΜΕΛΕΤΗΤΗ

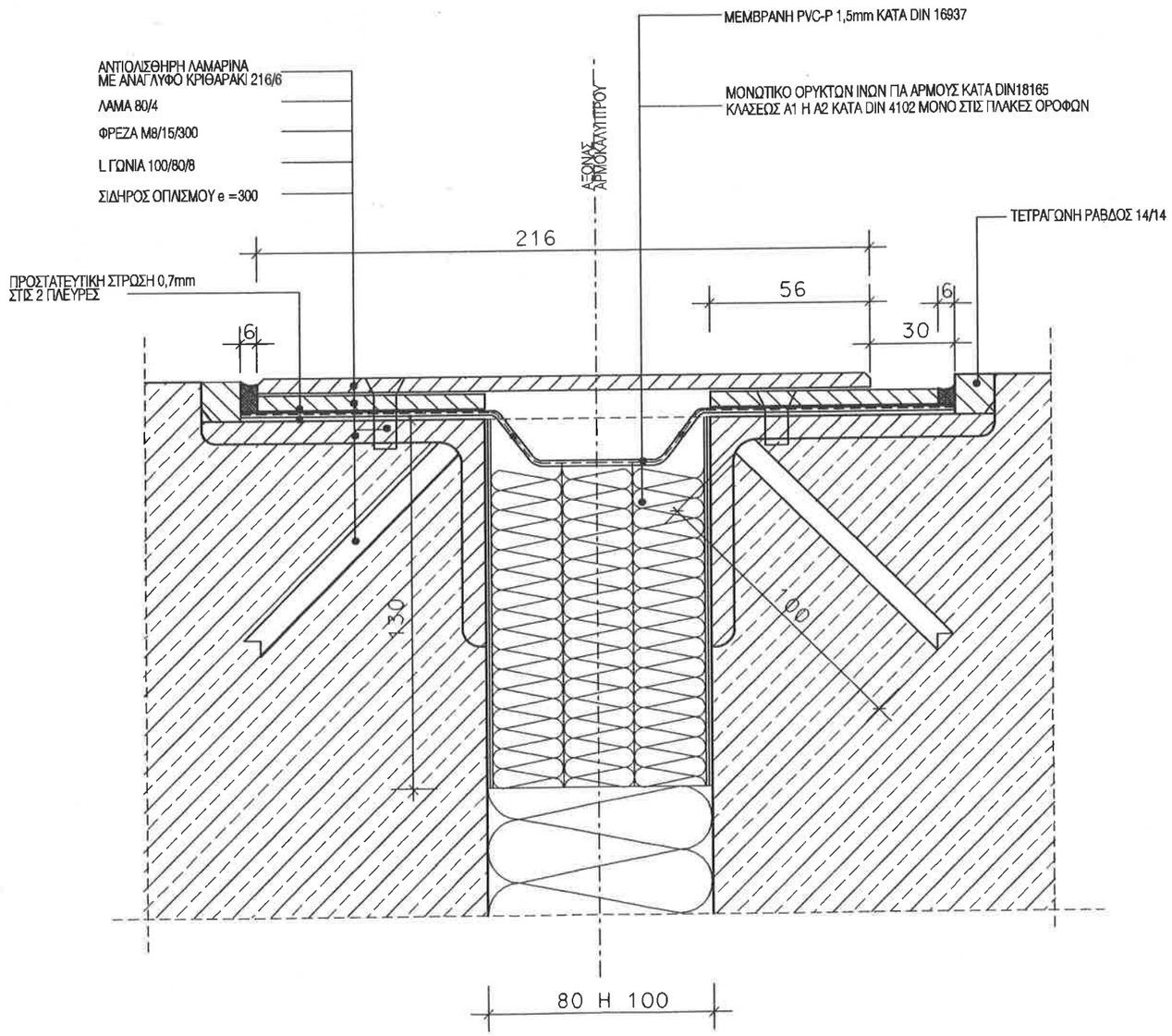

ΣΗΜΕΙΩΣΗ :

1. ΟΛΕΣ ΟΙ ΔΙΑΣΤΑΣΕΙΣ ΕΙΝΑΙ ΣΕ χλστ.
2. ΤΑ ΜΕΤΑΛΛΙΚΑ ΣΤΟΙΧΕΙΑ ΓΑΛΒΑΝΙΣΜΕΝΑ ΕΝ ΘΕΡΜΩ.
3. Η ΣΧΕΔΙΑΣΗ ΤΟΥ ΠΡΟΦΙΛ ΕΙΝΑΙ ΕΝΔΕΙΚΤΙΚΗ. ΑΠΑΙΤΟΥΜΕΝΗ ΕΛΑΧΙΣΤΗ ΜΕΤΑΚΙΝΗΣΗ +30 ΕΩΣ -10mm
4. ΕΛΑΧΙΣΤΗ ΑΞΟΝΙΚΗ ΦΟΡΤΙΣΗ 65 ΚΝ ΚΑΤΑ DIN1055 ΓΙΑ ΠΕΡΟΝΟΦΟΡΟ ΜΕ ΕΛΑΣΤΙΚΑ ΕΠΙΣΩΤΡΑ
5. ΤΑ ΠΡΟΦΙΛ ΔΑΠΕΔΟΥ EJ 001,002 ΠΡΕΠΕΙ ΝΑ ΣΥΜΠΙΠΤΟΥΝ ΣΕ ΕΥΘΕΙΑ ΓΡΑΜΜΗ. ΣΤΟΝ ΙΔΙΟ ΧΩΡΟ ΑΥΤΟ ΣΗΜΑΙΝΕΙ ΟΤΙ ΤΟ ΠΡΟΦΙΛ EJ 001 ΠΙΘΑΝΟΝ ΝΑ ΤΟΠΟΘΕΤΕΙΤΑΙ ΕΚΚΕΝΤΡΑ ΣΤΟΝ ΑΞΟΝΑ ΤΟΥ ΑΡΜΟΥ. ΣΕ ΑΥΤΗ ΤΗ ΠΕΡΙΠΤΩΣΗ ΘΑ ΒΙΔΩΝΕΤΑΙ ΣΤΟ ΠΡΟΦΙΛ ΛΑΜΑ ΑΛΟΥΜΙΝΙΟΥ ΚΑΤΑΛΛΗΛΟΥ ΜΗΚΟΥΣ
7. ΤΑ ΑΡΜΟΚΑΛΥΠΤΡΑ ΔΑΠΕΔΩΝ, ΤΟΧΩΝ, ΟΡΟΦΩΝ Η ΨΕΥΔΟΡΟΦΩΝ ΤΟΠΟΘΕΤΟΥΝΤΑΙ ΣΤΗΝ ΙΔΙΑ ΕΥΘΥΓΡΑΜΜΙΑ

ΕΡΓΟΔΟΤΗΣ:
ΔΗΜΟΚΡΙΤΕΙΟ ΠΑΝΕΠΙΣΤΗΜΙΟ ΘΡΑΚΗΣ

ΕΡΓΟ:
ΚΤΙΡΙΑΚΕΣ ΕΓΚΑΤΑΣΤΑΣΕΙΣ ΤΜΗΜΑΤΩΝ ΕΘΝΟΛΟΓΙΑΣ - ΙΣΤΟΡΙΑΣ ΚΑΙ ΦΙΛΟΛΟΓΙΑΣ

ΜΕΛΕΤΗΤΕΣ:
ΓΡΑΦΕΙΟ ΔΟΞΙΑΔΗ
ΣΥΜΒΟΥΛΟΙ ΓΙΑ ΑΝΑΠΤΥΞΗ ΚΑΙ ΟΙΚΙΣΤΙΚΗ Α.Ε.
Λ. Κιφισσίας 467, Αγ. Παρασκευή, 153 43, ΑΘΗΝΑ / Τηλ. (01) 6098000 FAX (01) 6098097
e-mail: doxiadis@doxiadis.com

LDK ΛΔΚ - ΣΥΜΒΟΥΛΟΙ ΤΕΧΝΙΚΩΝ ΚΑΙ ΑΝΑΠΤΥΞΙΑΚΩΝ ΕΡΓΩΝ
ΛΔΚ
Γαρίτσας 69 Κηφισιά, 145 61 ΚΗΦΙΣΙΑ / Τηλ. (01) 8108000 FAX (01) 8108010
e-mail: main@ldk.gr

ΣΤΑΔΙΟ ΜΕΛΕΤΗΣ: ΚΑΤΑΣΚΕΥΑΣΤΙΚΕΣ ΛΕΠΤΟΜΕΡΕΙΕΣ

ΤΙΤΛΟΣ:
ΑΡΜΟΚΑΛΥΠΤΡΟ ΔΑΠΕΔΟΥ ΤΕΧΝΙΚΩΝ ΧΩΡΩΝ ΣΕ ΚΑΤΑΣΚΕΥΗ ΠΛΑΚΑΣ (ΧΩΡΙΣ ΤΕΛΕΙΩΜΑ ΔΑΠΕΔΟΥ)

κωδικός φακ.	Ε Λ Λ 3 4 6 5		μορφές	A3	ΚΛΙΜΑΚΑ 1:2
ΜΕΛΕΤΗ:	υπογρ. Σ. ΜΟΥΖΙΝΗΣ	ημερομηνία 05.07.99	υπογραφή		ΑΡΙΘΜΟΣ ΣΧΕΔΙΟΥ
ΣΧΕΔΙΑΣΗ:	υπογρ. ΟΛ. ΤΖΑΜΕΤΟΥ	ημερομηνία 05.07.99	υπογραφή		κατηγορία: EJ — αριθμός σχεδίου: 0 0 0 3 — αναθεωρ.: 0 0
ΕΛΕΓΧΟΣ:	υπογρ. Λ. ΔΡΑΖΙΝΟΥ	ημερομηνία 05.07.99	υπογραφή		

ΕΓΚΡΙΣΗ:

Υποκρίνη:

ΣΦΡΑΓΙΔΑ ΜΕΛΕΤΗΤΗ

COPYRIGHT OF DOXIADIS ASSOCIATES S.A.

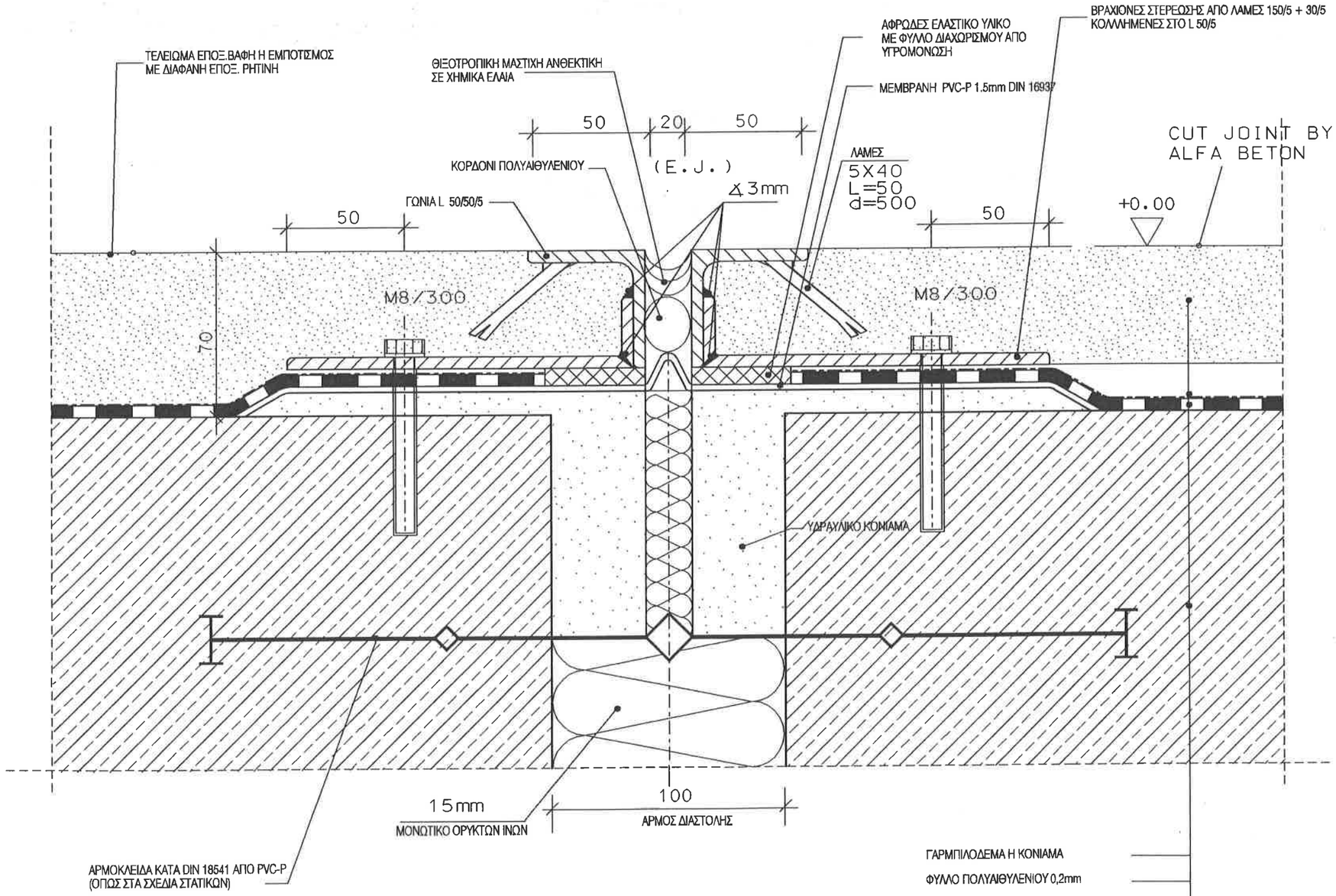

ΣΗΜΕΙΩΣΗ :

1. ΟΛΕΣ ΟΙ ΔΙΑΣΤΑΣΕΙΣ ΕΙΝΑΙ ΣΕ χλστ.
2. ΤΑ ΜΕΤΑΛΛΙΚΑ ΣΤΟΙΧΕΙΑ ΓΑΛΒΑΝΙΣΜΕΝΑ ΕΝ ΘΕΡΜΩ.
3. Η ΣΧΕΔΙΑΣΗ ΤΟΥ ΠΡΟΦΙΛ ΕΙΝΑΙ ΕΝΔΕΙΚΤΙΚΗ. ΑΠΑΙΤΟΥΜΕΝΗ ΕΛΑΧΙΣΤΗ ΜΕΤΑΚΙΝΗΣΗ +30 ΕΩΣ -10mm
4. ΕΛΑΧΙΣΤΗ ΑΞΟΝΙΚΗ ΦΟΡΤΙΣΗ 65 KN ΚΑΤΑ DIN1055 ΓΙΑ ΠΕΡΟΝΟΦΟΡΟ ΜΕ ΕΛΑΣΤΙΚΑ ΕΠΙΣΩΤΡΑ
5. ΤΑ ΠΡΟΦΙΛ ΔΑΠΕΔΟΥ EJ 001,002 ΠΡΕΠΕΙ ΝΑ ΣΥΜΠΙΠΤΟΥΝ ΣΕ ΕΥΘΕΙΑ ΓΡΑΜΜΗ. ΣΤΟΝ ΙΔΙΟ ΧΩΡΟ ΑΥΤΟ ΣΗΜΑΙΝΕΙ ΟΤΙ ΤΟ ΠΡΟΦΙΛ EJ 001 ΠΙΘΑΝΟΝ ΝΑ ΤΟΠΟΘΕΤΕΙΤΑΙ ΕΚΚΕΝΤΡΑ ΣΤΟΝ ΑΞΟΝΑ ΤΟΥ ΑΡΜΟΥ. ΣΕ ΑΥΤΗ ΤΗ ΠΕΡΙΠΤΩΣΗ ΘΑ ΒΙΔΩΝΕΤΑΙ ΣΤΟ ΠΡΟΦΙΛ ΛΑΜΑ ΑΛΟΥΜΙΝΙΟΥ ΚΑΤΑΛΛΗΛΟΥ ΜΗΚΟΥΣ
7. ΤΑ ΑΡΜΟΚΑΛΥΠΤΡΑ ΔΑΠΕΔΩΝ, ΤΟΧΩΝ, ΟΡΟΦΩΝ Η ΨΕΥΔΟΡΟΦΩΝ ΤΟΠΟΘΕΤΟΥΝΤΑΙ ΣΤΗΝ ΙΔΙΑ ΕΥΘΥΓΡΑΜΜΙΑ

ΕΡΓΟΔΟΤΗΣ:
ΔΗΜΟΚΡΙΤΕΙΟ ΠΑΝΕΠΙΣΤΗΜΙΟ ΘΡΑΚΗΣ

ΕΡΓΟ:
ΚΤΙΡΙΑΚΕΣ ΕΓΚΑΤΑΣΤΑΣΕΙΣ ΤΜΗΜΑΤΩΝ ΕΘΝΟΛΟΓΙΑΣ - ΙΣΤΟΡΙΑΣ ΚΑΙ ΦΙΛΟΛΟΓΙΑΣ

ΜΕΛΕΤΗΤΕΣ:
ΓΡΑΦΕΙΟ ΔΟΞΙΑΔΗ
ΣΥΜΒΟΥΛΟΙ ΓΙΑ ΑΝΑΠΤΥΞΗ ΚΑΙ ΟΙΚΙΣΤΙΚΗ Α.Ε.
Δ.Μακεδόνίας 40Γ, Ρ.Ο.Τσαγκαρά, 546 45, ΘΕΣΣΑΛΟΝΙΚΗ/Τηλ. (ΕΘ) 6506700 FAX (ΕΘ) 6506707
e-mail: doxiadis@doxiadis.com

LDK ΛΔΚ - ΣΥΜΒΟΥΛΟΙ ΤΕΧΝΙΚΩΝ ΚΑΙ ΑΝΑΠΤΥΞΙΑΚΩΝ ΕΡΓΩΝ
ΠΑΡΟΔΟΣ ΘΕΜΙΣΤΟΚΛΕΟΥς 21, 1 ΟΡΟΦΟ, ΚΗΦΙΣΙΑ/Τηλ. (ΕΘ) 8080600 FAX (ΕΘ) 8080600
e-mail: mail@ldk.gr

ΣΤΑΔΙΟ ΜΕΛΕΤΗΣ: ΚΑΤΑΣΚΕΥΑΣΤΙΚΕΣ ΛΕΠΤΟΜΕΡΕΙΕΣ

ΤΙΤΛΟΣ:
ΑΡΜΟΙ ΔΑΠΕΔΟΥ
ΧΩΡΩΝ Η/Μ- ΑΠΟΘΗΚΩΝ
ΣΕ ΠΛΑΚΑ ΕΔΑΦΟΥΣ

αριθμ.φακ.	Ε Λ Λ 3 4 8 5		μορφή A3	ΚΛΙΜΑΚΑ	1:2
ΜΕΛΕΤΗ:	Σ.ΜΟΥΖΑΚΗΣ	05.07.99		ΑΡΙΘΜΟΣ ΣΧΕΔΙΟΥ	
ΣΧΕΔΙΑΣΗ:	Ο.Α.ΤΖΙΝΕΤΟΥ	05.07.99		EJ0004	00
ΕΛΕΓΧΟΣ:	Α.ΔΡΑΖΙΝΟΥ	05.07.99			

ΕΠΙΚΡΙΣΗ

Υπογραφή

ΣΦΡΑΓΙΔΑ ΜΕΛΕΤΗΤΗ

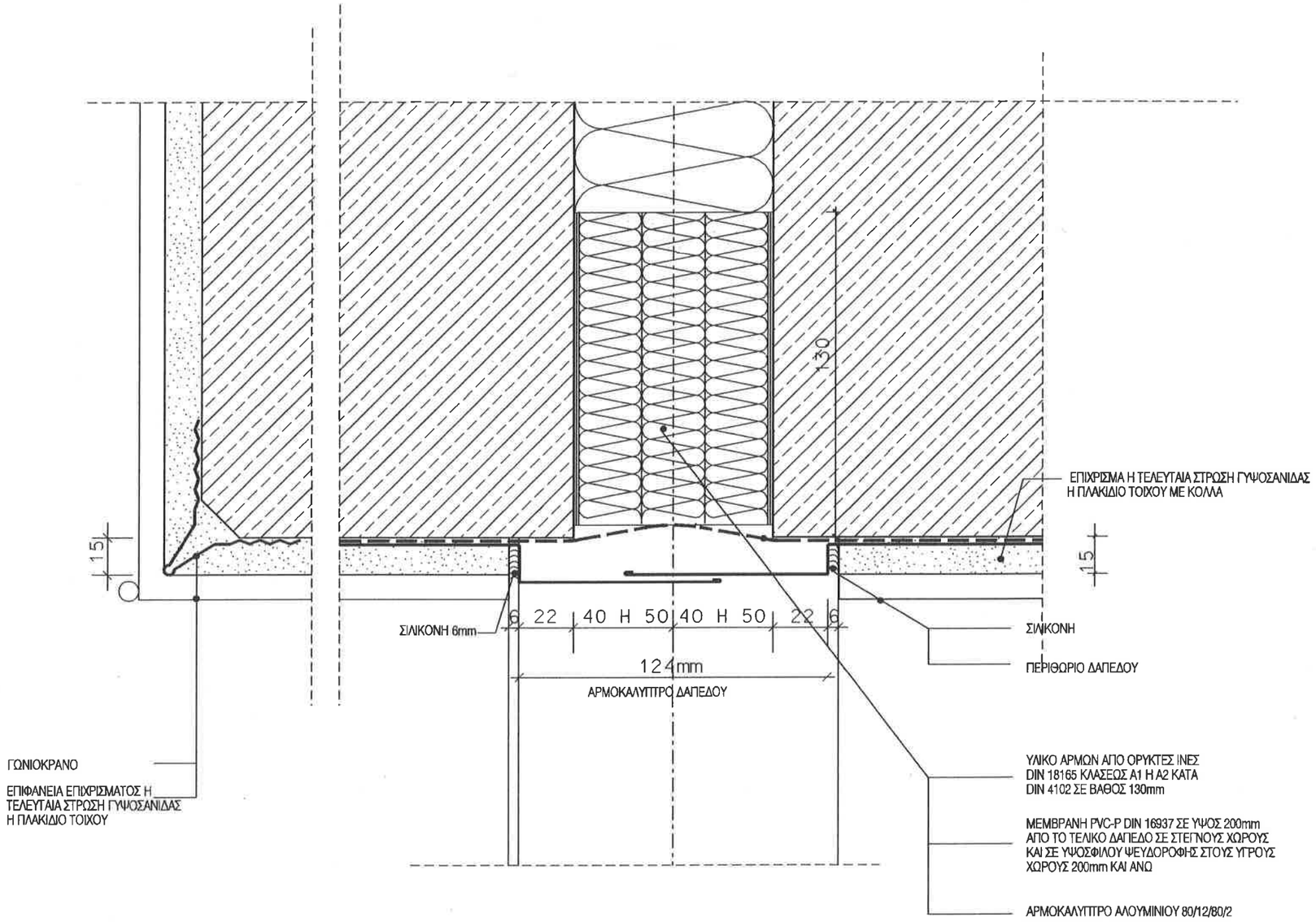

ΣΗΜΕΙΩΣΗ :

1. ΟΛΕΣ ΟΙ ΔΙΑΣΤΑΣΕΙΣ ΕΙΝΑΙ ΣΕ χλστ.
2. ΕΛΑΧΙΣΤΗ ΠΑΡΑΜΟΡΦΩΣΗ ΑΡΜΩΝ
   ΑΠΟ +30 ΕΩΣ -10
3. ΤΑ ΑΡΜΟΚΑΛΥΠΤΡΑ ΔΑΠΕΔΩΝ, ΤΟΧΩΝ,ΟΡΟΦΩΝ
   ΤΟΠΟΘΕΤΟΥΝΤΑΙ ΣΤΗΝ ΙΔΙΑ ΕΥΘΥΓΡΑΜΜΙΑ

ΕΡΓΟΔΟΤΗΣ:

ΔΗΜΟΚΡΙΤΕΙΟ ΠΑΝΕΠΙΣΤΗΜΙΟ ΘΡΑΚΗΣ

ΕΡΓΟ:

ΚΤΙΡΙΑΚΕΣ ΕΓΚΑΤΑΣΤΑΣΕΙΣ ΤΜΗΜΑΤΩΝ
ΕΘΝΟΛΟΓΙΑΣ - ΙΣΤΟΡΙΑΣ ΚΑΙ ΦΙΛΟΛΟΓΙΑΣ

ΜΕΛΕΤΗΤΕΣ:

ΓΡΑΦΕΙΟ ΔΟΞΙΑΔΗ
ΣΥΜΒΟΥΛΟΙ ΓΙΑ ΑΝΑΠΤΥΞΗ ΚΑΙ ΟΙΚΙΣΤΙΚΗ Α.Ε.
Λ. Ιδεοσγάλου 407, Αγ. Παρασκευή, 153 43, Αθήνα / Τηλ. (01) 6008200 FAX (01) 6008797
e-mail: doxiadis@doxiadis.com

LDK ΛΔΚ - ΣΥΜΒΟΥΛΟΙ ΤΕΧΝΙΚΩΝ ΚΑΙ ΑΝΑΠΤΥΞΙΑΚΩΝ ΕΡΓΩΝ
ΛΔΚ
Γαρίτσας 68Β&Μ.Δόξα 21, 16673, Χολαργός/Τηλ. (01) 6196700 FAX (01) 6196705
e-mail: main@ldk.gr

ΣΤΑΔΙΟ ΜΕΛΕΤΗΣ : ΚΑΤΑΣΚΕΥΑΣΤΙΚΕΣ ΛΕΠΤΟΜΕΡΕΙΕΣ

ΤΙΤΛΟΣ:

ΑΡΜΟΚΑΛΥΠΤΡΟ ΤΟΙΧΩΝ,ΟΡΟΦΩΝ
ΑΠΟ ΑΛΟΥΜΙΝΙΟ

κωδικός φακ.	Ε Λ Λ 3 4 6 5	μορφές	Α3	ΚΛΙΜΑΚΑ 1:2
ΜΕΛΕΤΗ:	Σ. ΜΟΚΟΛΗΣ	05.07.99		ΑΡΙΘΜΟΣ ΣΧΕΔΙΟΥ
ΣΧΕΔΙΑΣΗ:	Ο. ΤΣΙΝΕΤΟΥ	05.07.99		Ε J 0 0 1 1 0 0
ΕΛΕΓΧΟΣ:	Α. ΑΡΧΖΗΠΟΥ	05.07.99		

ΕΓΚΡΙΣΗ

Υπογραφή

ΣΦΡΑΓΙΔΑ ΜΕΛΕΤΗΤΗ

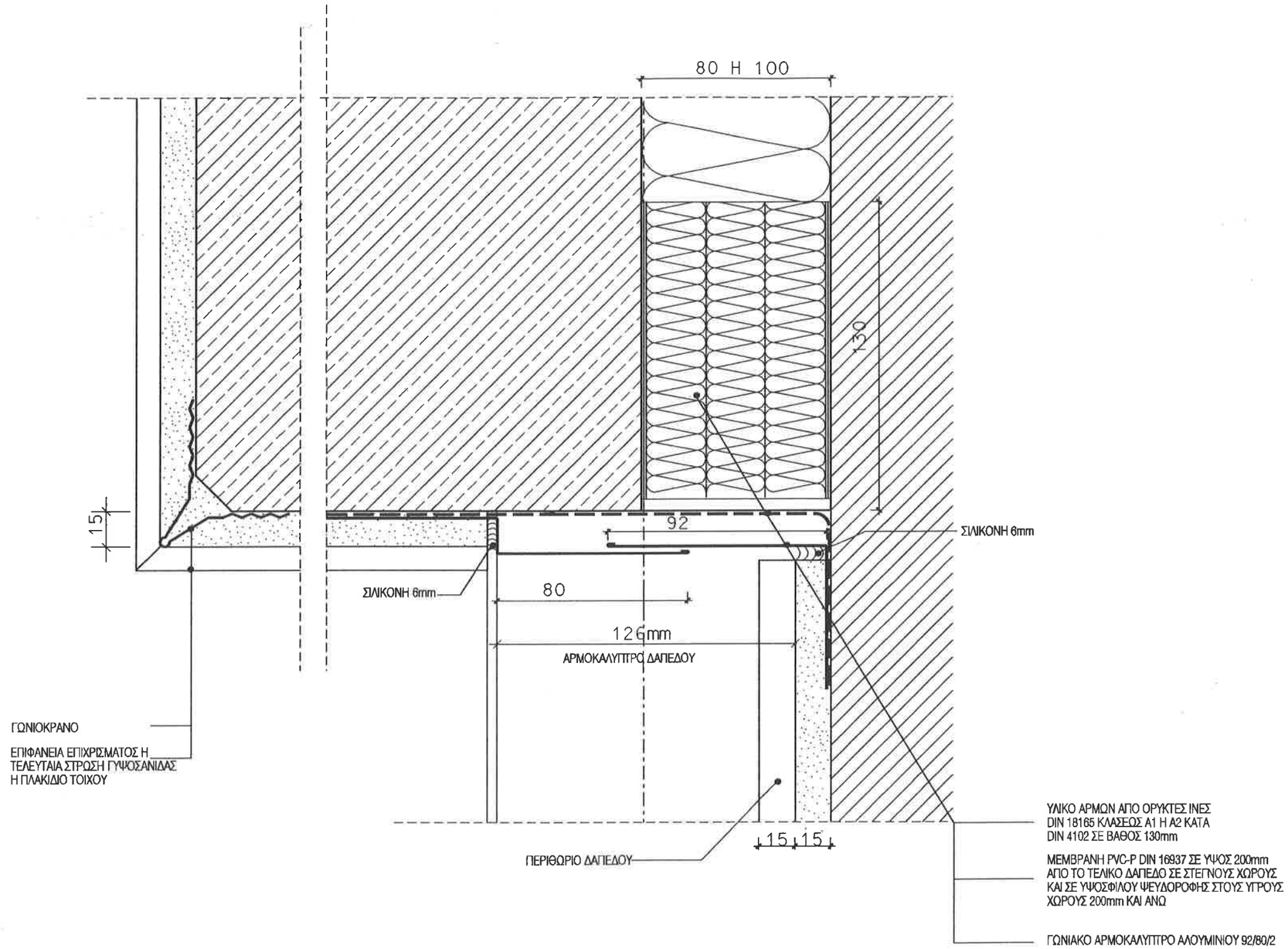

ΣΗΜΕΙΩΣΗ :

1. ΟΛΕΣ ΟΙ ΔΙΑΣΤΑΣΕΙΣ ΕΙΝΑΙ ΣΕ χλστ.
2. ΕΛΑΧΙΣΤΗ ΠΑΡΑΜΟΡΦΩΣΗ ΑΡΜΩΝ ΑΠΟ +30 ΕΩΣ -10
3. ΤΑ ΑΡΜΟΚΑΛΥΠΤΡΑ ΔΑΠΕΔΩΝ, ΤΟΧΩΝ,ΟΡΟΦΩΝ ΤΟΠΟΘΕΤΟΥΝΤΑΙ ΣΤΗΝ ΙΔΙΑ ΕΥΘΥΓΡΑΜΜΙΑ

ΕΡΓΟΔΟΤΗΣ:

ΔΗΜΟΚΡΙΤΕΙΟ ΠΑΝΕΠΙΣΤΗΜΙΟ ΘΡΑΚΗΣ

ΕΡΓΟ:

ΚΤΙΡΙΑΚΕΣ ΕΓΚΑΤΑΣΤΑΣΕΙΣ ΤΜΗΜΑΤΩΝ ΕΘΝΟΛΟΓΙΑΣ - ΙΣΤΟΡΙΑΣ ΚΑΙ ΦΙΛΟΛΟΓΙΑΣ

ΜΕΛΕΤΗΤΕΣ:

ΓΡΑΦΕΙΟ ΔΟΞΙΑΔΗ
ΣΥΜΒΟΥΛΟΙ ΓΙΑ ΑΝΑΠΤΥΞΗ ΚΑΙ ΟΙΚΙΣΤΙΚΗ Α.Ε.
Λ. Μακεδονίας 402, Αγ. Παντελεήμων, 153 43, Αθήνα(γν) Τηλ. (01) 6526200 FAX (01) 6526277
e-mail: doxiadis@doxiadis.com

LDK ΛΔΚ - ΣΥΜΒΟΥΛΟΙ ΤΕΧΝΙΚΩΝ ΚΑΙ ΑΝΑΠΤΥΞΙΑΚΩΝ ΕΡΓΩΝ
ΠΑΡΟΔΟΣ ΦΙΛΗΒΑΣΣΣ 21, 1-0910, ΧΟΛΑΡΓΟΣ/Τηλ. (01) 6195700 FAX (01) 6195703
e-mail: mail@ldk.gr

ΣΤΑΔΙΟ ΜΕΛΕΤΗΣ : ΚΑΤΑΣΚΕΥΑΣΤΙΚΕΣ ΛΕΠΤΟΜΕΡΕΙΕΣ

ΤΙΤΛΟΣ:

ΓΩΝΙΑΚΟ ΑΡΜΟΚΑΛΥΠΤΡΟ ΤΟΙΧΩΝ ΟΡΟΦΩΝ ΑΠΟ ΑΛΟΥΜΙΝΙΟ

κωδικός αρχείου	Ε Λ Λ 3 4 6 5		μορφές	A3	ΚΛΙΜΑΚΑ 1:2
ΜΕΛΕΤΗ:	Σ. ΜΟΥΖΑΚΗΣ	05.07.99			ΑΡΙΘΜΟΣ ΣΧΕΔΙΟΥ
ΣΧΕΔΙΑΣΗ:	Ο. ΤΖΑΝΕΤΟΥ	05.07.99			ΕJ0012 0.0
ΕΛΕΓΧΟΣ:	Λ. ΔΡΑΖΙΝΟΥ	05.07.99			

ΕΠΙΚΡΑΣΗ

Υπογραφή

ΣΦΡΑΓΙΔΑ ΜΕΛΕΤΗΤΗ

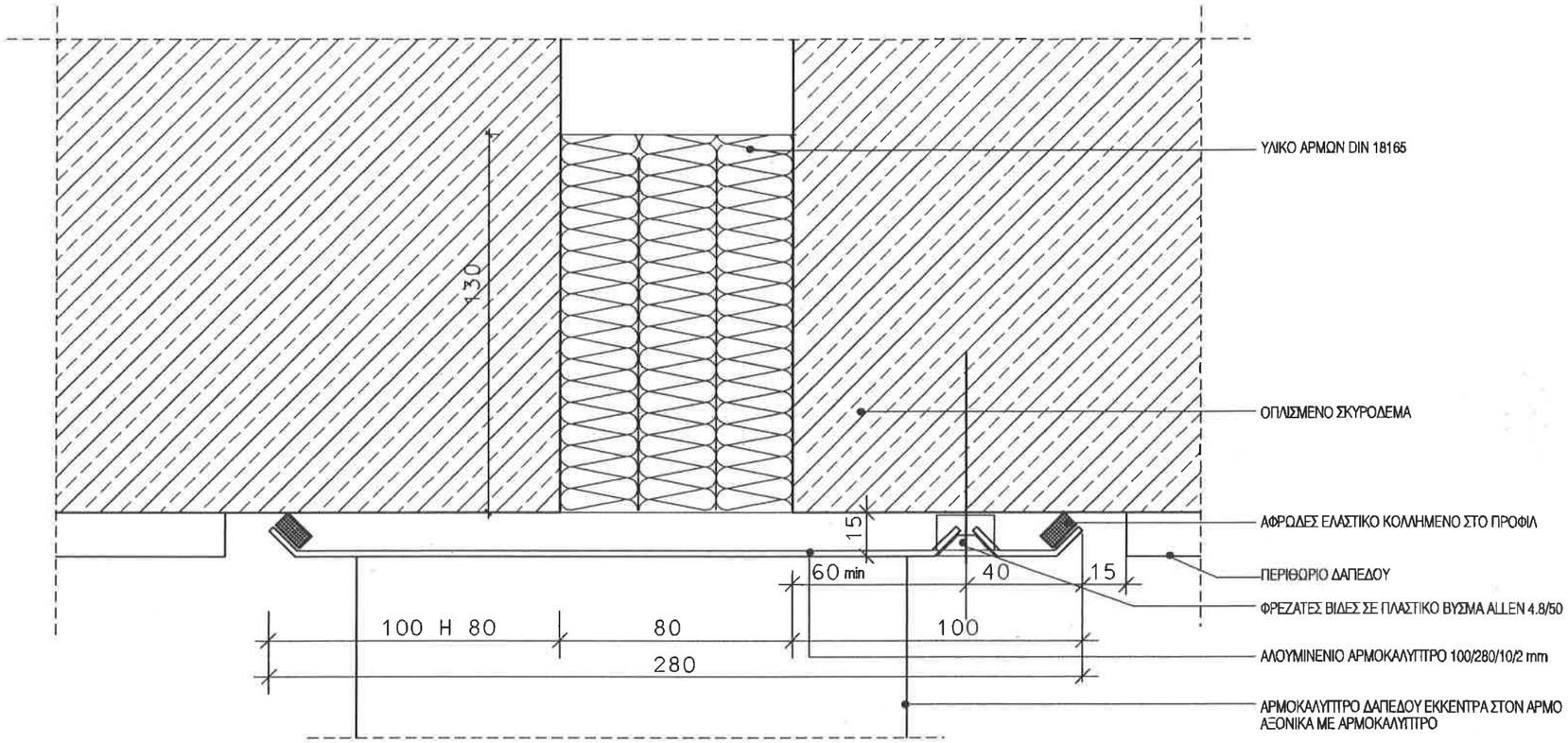

ΛΕΠΤΟΜΕΡΕΙΑ 01

ΤΟΙΧΟΣ ΕΜΦΑΝΟΥΣ ΣΚΥΡΟΔΕΜΑΤΟΣ Η ΠΛΙΝΘΟΔΟΜΗΣ

ΚΛΙΜΑΚΑ 1:2

ΛΕΠΤΟΜΕΡΕΙΑ 02

ΚΛΙΜΑΚΑ 1:5

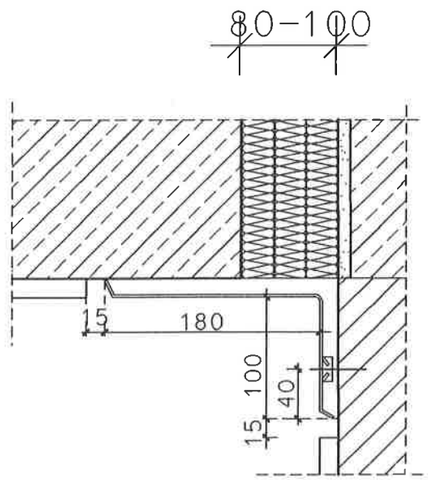

ΛΕΠΤΟΜΕΡΕΙΑ 03

ΚΛΙΜΑΚΑ 1:5

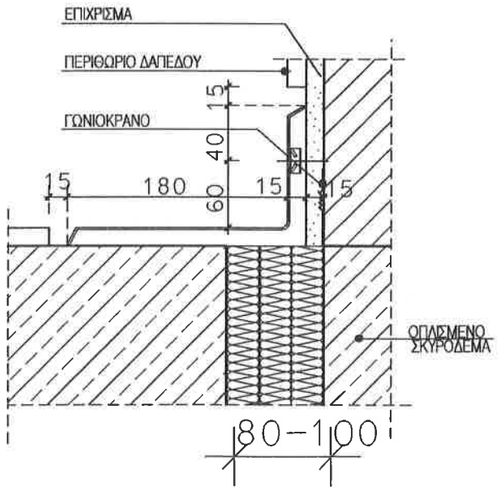

ΛΕΠΤΟΜΕΡΕΙΑ 04

ΚΛΙΜΑΚΑ 1:5

ΣΗΜΕΙΩΣΗ :

1. ΟΛΕΣ ΟΙ ΔΙΑΣΤΑΣΕΙΣ ΕΙΝΑΙ ΣΕ χλστ.
2. ΕΛΑΧΙΣΤΗ ΠΑΡΑΜΟΡΦΩΣΗ ΑΡΜΩΝ ΑΠΟ +30 ΕΩΣ -10
3. ΤΑ ΑΡΜΟΚΑΛΥΠΤΡΑ ΔΑΠΕΔΩΝ, ΤΟΧΩΝ,ΟΡΟΦΩΝ ΤΟΠΟΘΕΤΟΥΝΤΑΙ ΣΤΗΝ ΙΔΙΑ ΕΥΘΥΓΡΑΜΜΙΑ

ΕΡΓΟΔΟΤΗΣ: **ΔΗΜΟΚΡΙΤΕΙΟ ΠΑΝΕΠΙΣΤΗΜΙΟ ΘΡΑΚΗΣ**

ΕΡΓΟ: ΚΤΙΡΙΑΚΕΣ ΕΓΚΑΤΑΣΤΑΣΕΙΣ ΤΜΗΜΑΤΩΝ ΕΘΝΟΛΟΓΙΑΣ - ΙΣΤΟΡΙΑΣ ΚΑΙ ΦΙΛΟΛΟΓΙΑΣ

ΜΕΛΕΤΗΤΕΣ:
ΓΡΑΦΕΙΟ ΔΟΞΙΑΔΗ
ΣΥΜΒΟΥΛΟΙ ΓΙΑ ΑΝΑΠΤΥΞΗ ΚΑΙ ΟΙΚΙΣΤΙΚΗ Α.Ε.
Λ.Μεσογείων 467, Αγ.Παρασκευή, 153 43, ΑΘΗΝΑ/Τηλ. (01) 6599000 FAX (01) 6599707
e-mail: doxiadis@doxiadis.com
LDK ΛΔΚ - ΣΥΜΒΟΥΛΟΙ ΤΕΧΝΙΚΩΝ ΚΑΙ ΑΝΑΠΤΥΞΙΑΚΩΝ ΕΡΓΩΝ
ΠΑΡΟΔΟΣ ΦΙΛΗΜΟΝΟΣ 21, 145 10, ΚΗΦΙΣΙΑ/Τηλ. (01) 8180700 FAX (01) 8180701
e-mail: main@ldk.gr

ΣΤΑΔΙΟ ΜΕΛΕΤΗΣ: ΚΑΤΑΣΚΕΥΑΣΤΙΚΕΣ ΛΕΠΤΟΜΕΡΕΙΕΣ

ΤΙΤΛΟΣ:

ΛΕΠΤΟΜΕΡΕΙΕΣ 01,02,03,04

ΑΡΜΟΚΑΛΥΠΤΡΟ ΤΟΙΧΩΝ-ΟΡΟΦΩΝ ΣΕ ΕΜΦΑΝΗ ΚΑΤΑΣΚΕΥΗ

	Ε Λ Λ 3 4 6 5		ΧΑΡΤΗΣ A3	ΚΛΙΜΑΚΑ	1:2
ΜΕΛΕΤΗ:	Σ. ΜΟΥΖΑΝΑΣ	05.07.99		ΑΡΙΘΜΟΣ ΣΧΕΔΙΟΥ	
ΣΧΕΔΙΑΣΗ:	Ο. ΤΣΙΝΕΤΟΥ	05.07.99		E J 0 0 1 3	0 0
ΕΛΕΓΧΟΣ:	Α. ΑΡΖΟΥΜΟΥ	05.07.99			

ΕΠΙΚΡΙΣΗ

Υπογραφή

ΣΦΡΑΓΙΔΑ ΜΕΛΕΤΗΤΗ

ΤΥΠΟΣ Α

ΙΔΙΩΤΙΚΟΣ ΧΩΡΟΣ

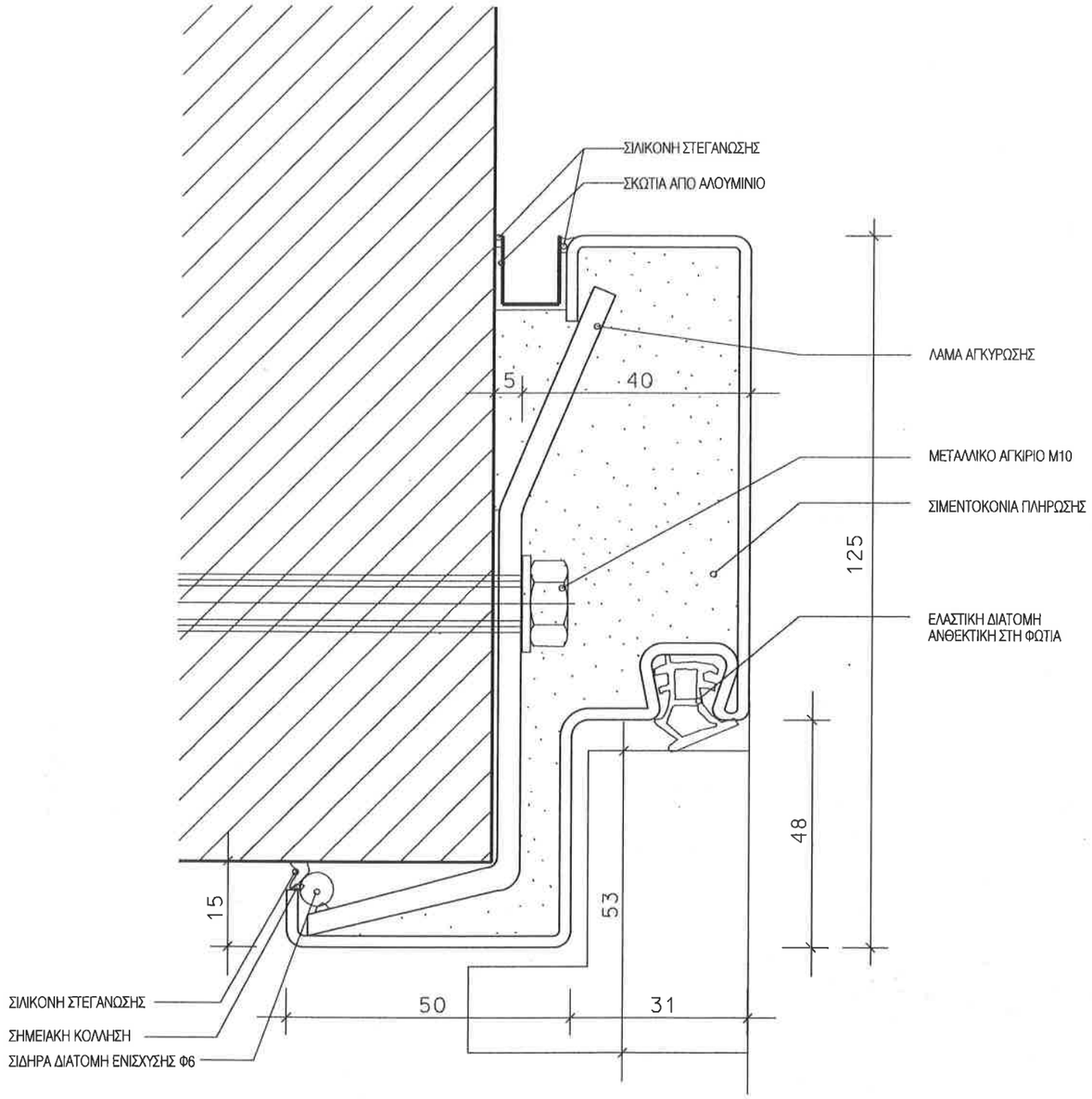

ΚΟΙΝΟΧΡΗΣΤΟΣ ΧΩΡΟΣ

ΣΗΜΕΙΩΣΗ :

1. ΟΛΕΣ ΟΙ ΔΙΑΣΤΑΣΕΙΣ ΕΙΝΑΙ ΣΕ χλστ.
2. ΤΑ ΜΕΤΑΛΛΙΚΑ ΣΤΟΙΧΕΙΑ ΓΑΛΒΑΝΙΣΜΕΝΑ ΕΝ ΘΕΡΜΩ.
3. Η ΚΑΤΑΣΚΕΥΗ ΤΩΝ ΚΑΣΩΝ ΑΠΟ ΕΛΑΣΜΑ 2mm
4. Η ΠΙΣΤΟΠΟΙΗΣΗ ΤΩΝ ΘΥΡΩΝ Τ30 ΓΙΑ ΠΥΡΑΣΦΑΛΕΙΑ ΚΑΤΑ DIN 4102 ΚΑΙ ΑΡΙΘΜΟ ΠΙΣΤΟΠΟΙΗΤΙΚΟΥ.

ΕΡΓΟΔΟΤΗΣ:

ΔΗΜΟΚΡΙΤΕΙΟ ΠΑΝΕΠΙΣΤΗΜΙΟ ΘΡΑΚΗΣ

ΕΡΓΟ:

ΚΤΙΡΙΑΚΕΣ ΕΓΚΑΤΑΣΤΑΣΕΙΣ ΤΜΗΜΑΤΩΝ ΕΘΝΟΛΟΓΙΑΣ - ΙΣΤΟΡΙΑΣ ΚΑΙ ΦΙΛΟΛΟΓΙΑΣ

ΜΕΛΕΤΗΤΕΣ:

ΓΡΑΦΕΙΟ ΔΟΞΙΑΔΗ
ΣΥΜΒΟΥΛΟΙ ΓΙΑ ΑΝΑΠΤΥΞΗ ΚΑΙ ΟΙΚΙΣΤΙΚΗ Α.Ε.

LDK ΛΔΚ - ΣΥΜΒΟΥΛΟΙ ΤΕΧΝΙΚΩΝ ΚΑΙ ΑΝΑΠΤΥΞΙΑΚΩΝ ΕΡΓΩΝ

ΣΤΑΔΙΟ ΜΕΛΕΤΗΣ: ΚΑΤΑΣΚΕΥΑΣΤΙΚΕΣ ΛΕΠΤΟΜΕΡΕΙΕΣ

ΤΙΤΛΟΣ:

ΚΑΣΣΕΣ ΘΥΡΩΝ Τ30 ΤΥΠΟΣ Α
ΣΕ ΙΔΙΩΤΙΚΟΥΣ ΧΩΡΟΥΣ

ΟΡΙΖΟΝΤΙΑ ΤΟΜΗ

κωδικός αρχείου	Ε Λ Λ 3 4 6 5	μέγεθος	A3	ΚΛΙΜΑΚΑ	1 : 1
ΜΕΛΕΤΗ:	υπογρ. Σ.ΜΟΥΖΑΝΗΣ	ημερομηνία 00.03.2000	υπογραφή	ΑΡΙΘΜΟΣ ΣΧΕΔΙΟΥ	
ΣΧΕΔΙΑΣΗ:	υπογρ. Ο. ΤΖΑΝΕΤΟΥ	ημερομηνία 00.03.2000	υπογραφή	κατηγορία D	αριθμός σχεδίου 0 0 1 0 1
ΕΛΕΓΧΟΣ:	υπογρ. Α.ΔΡΑΣΙΝΟΥ	ημερομηνία 00.03.2000	υπογραφή		αναθεώρηση 0

ΕΓΚΡΙΣΗ

Υπογραφή

ΣΦΡΑΓΙΔΑ ΜΕΛΕΤΗΤΗ

ΤΥΠΟΣ Β

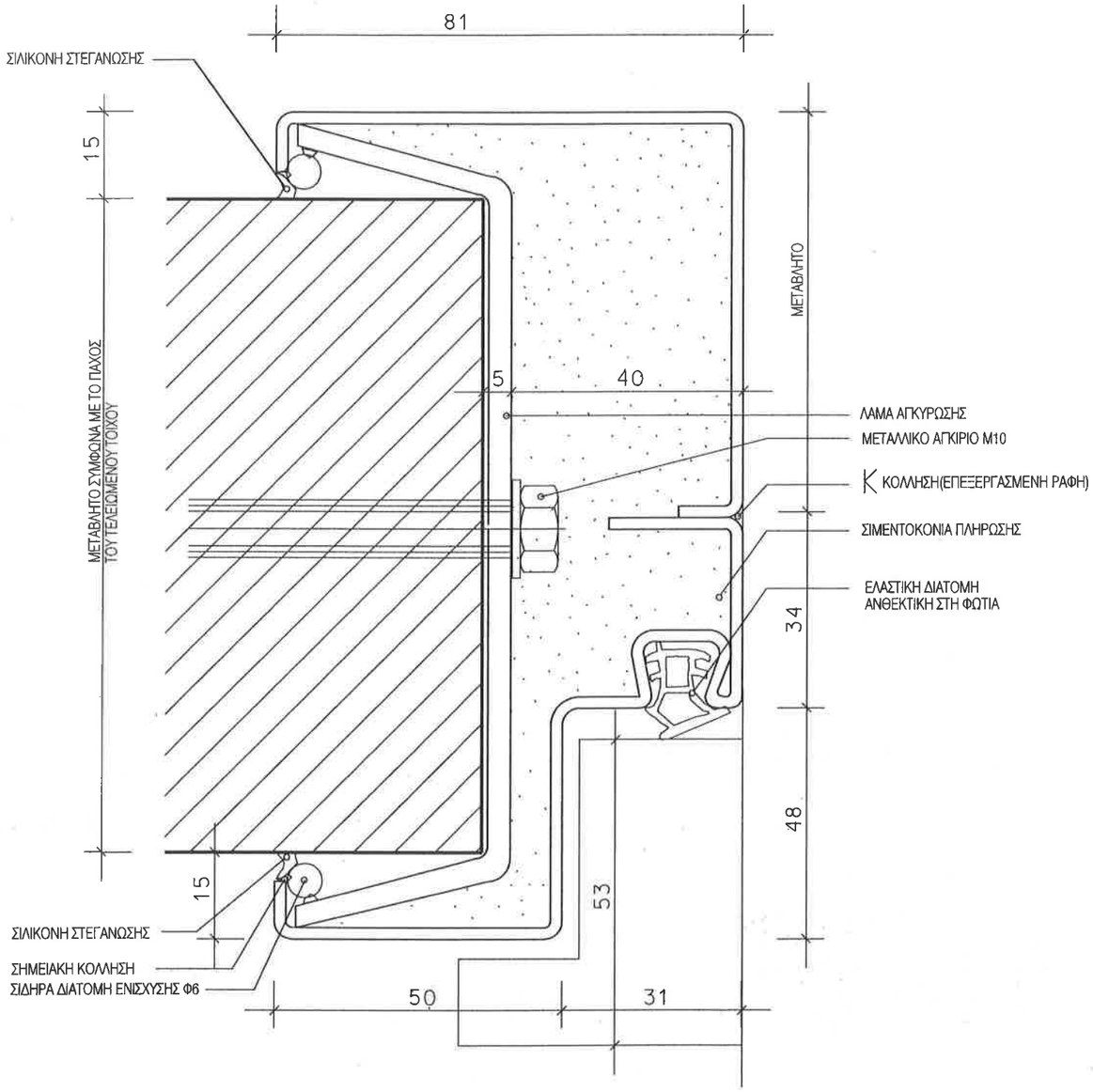

ΣΗΜΕΙΩΣΗ :

1. ΟΛΕΣ ΟΙ ΔΙΑΣΤΑΣΕΙΣ ΕΙΝΑΙ ΣΕ χλστ.
2. ΤΑ ΜΕΤΑΛΛΙΚΑ ΣΤΟΙΧΕΙΑ ΓΑΛΒΑΝΙΣΜΕΝΑ ΕΝ ΘΕΡΜΩ.
3. Η ΚΑΤΑΣΚΕΥΗ ΤΩΝ ΚΑΣΩΝ ΑΠΟ ΕΛΑΣΜΑ 2mm
4. Η ΠΙΣΤΟΠΟΙΗΣΗ ΤΩΝ ΘΥΡΩΝ Τ30 ΓΙΑ ΠΥΡΑΣΦΑΛΕΙΑ ΚΑΤΑ DIN 4102 ΚΑΙ ΑΡΙΘΜΟ ΠΙΣΤΟΠΟΙΗΤΙΚΟΥ.

ΕΡΓΟΔΟΤΗΣ:

ΔΗΜΟΚΡΙΤΕΙΟ ΠΑΝΕΠΙΣΤΗΜΙΟ ΘΡΑΚΗΣ

ΕΡΓΟ:

ΚΤΙΡΙΑΚΕΣ ΕΓΚΑΤΑΣΤΑΣΕΙΣ ΤΜΗΜΑΤΩΝ ΕΘΝΟΛΟΓΙΑΣ - ΙΣΤΟΡΙΑΣ ΚΑΙ ΦΙΛΟΛΟΓΙΑΣ

ΜΕΛΕΤΗΤΕΣ:

ΓΡΑΦΕΙΟ ΔΟΞΙΑΔΗ
ΣΥΜΒΟΥΛΟΙ ΓΙΑ ΑΝΑΠΤΥΞΗ ΚΑΙ ΟΙΚΙΣΤΙΚΗ Α.Ε.
Λ. Κιφισίας 407, Αγ. Παρασκευή, 153 42, ΑΘΗΝΑ(Τ.Θ.), (210)6768000-7-8 FAX (210) 6210826
e-mail: doxiadis@teohline.gr

ΛΔΚ · ΣΥΜΒΟΥΛΟΙ ΤΕΧΝΙΚΩΝ ΚΑΙ ΑΝΑΠΤΥΞΙΑΚΩΝ ΕΡΓΩΝ
ΣΤΣ. ΤΡΑΝΤΑΦΥΛΛΙΟΥ 7, 115 51, ΑΘΗΝΑ(Τ.Θ.), (210) 6923600 FAX (210) 6911700

ΣΤΑΔΙΟ ΜΕΛΕΤΗΣ: ΚΑΤΑΣΚΕΥΑΣΤΙΚΕΣ ΛΕΠΤΟΜΕΡΕΙΕΣ

ΤΙΤΛΟΣ:

ΚΑΣΣΕΣ ΘΥΡΩΝ Τ30 ΤΥΠΟΣ Β
ΣΕ ΚΟΙΝΟΧΡΗΣΤΟΥΣ ΧΩΡΟΥΣ

ΟΡΙΖΟΝΤΙΑ ΤΟΜΗ

κωδικός αρχείου	Ε Λ Λ 3 4 6 5	μέγεθος	Α3	ΚΛΙΜΑΚΑ	1 : 1
ΜΕΛΕΤΗ :	Σ. ΜΟΥΖΑΚΗΣ	00.03.2000		ΑΡΙΘΜΟΣ ΣΧΕΔΙΟΥ	
ΣΧΕΔΙΑΣΗ :	Ο. ΤΖΑΝΕΤΟΥ	00.03.2000		D O 0 1 0 2	0
ΕΛΕΓΧΟΣ :	Λ. ΔΡΑΖΙΝΟΥ	00.03.2000			

ΕΓΚΡΙΣΗ

Υπογραφή

ΣΦΡΑΓΙΔΑ ΜΕΛΕΤΗΤΗ

ΤΥΠΟΣ C

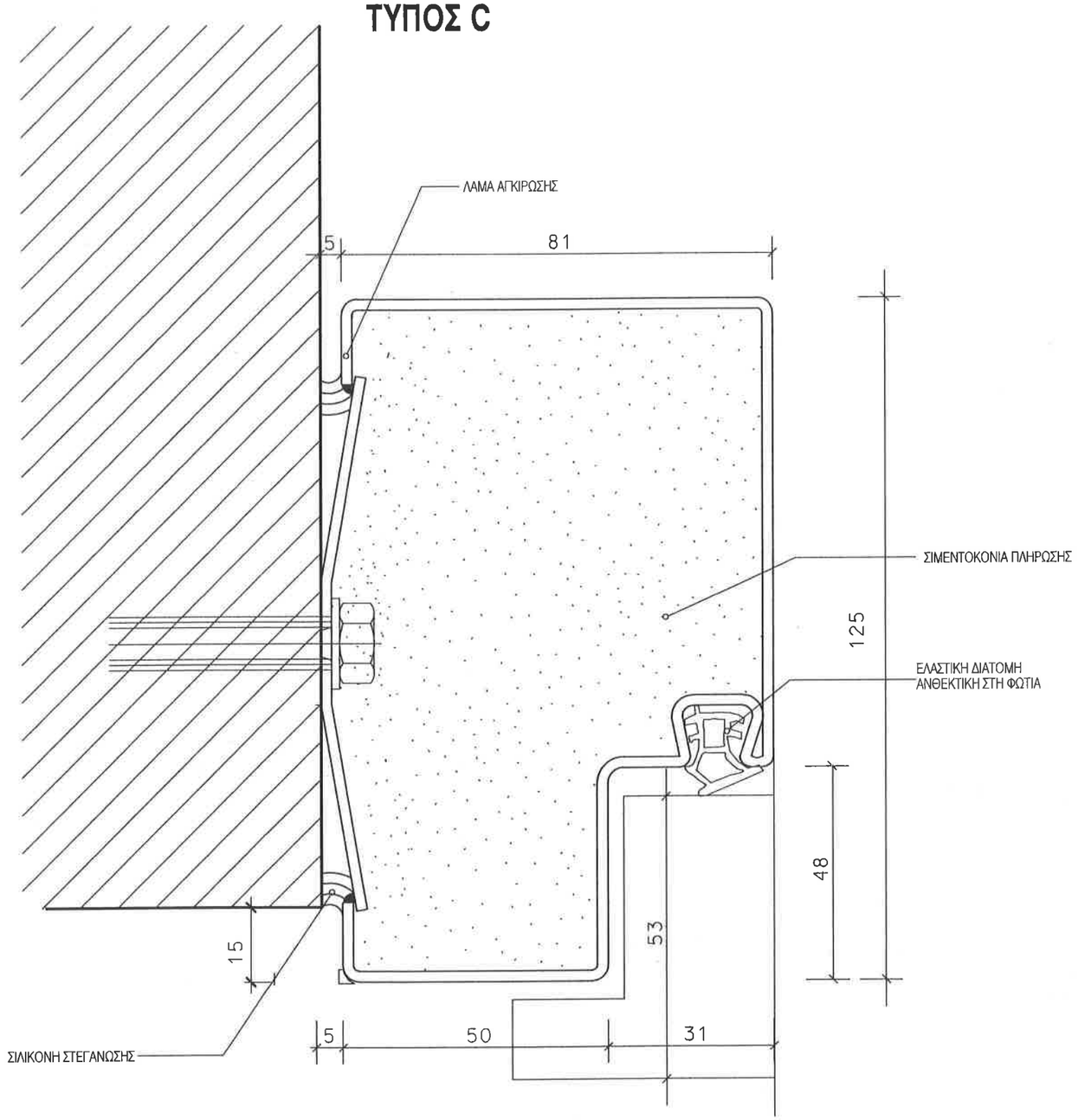

ΣΗΜΕΙΩΣΗ :

1. ΟΛΕΣ ΟΙ ΔΙΑΣΤΑΣΕΙΣ ΕΙΝΑΙ ΣΕ χλστ.
2. ΤΑ ΜΕΤΑΛΛΙΚΑ ΣΤΟΙΧΕΙΑ ΓΑΛΒΑΝΙΣΜΕΝΑ ΕΝ ΘΕΡΜΩ.
3. Η ΚΑΤΑΣΚΕΥΗ ΤΩΝ ΚΑΣΩΝ ΑΠΟ ΕΛΑΣΜΑ 2mm
4. Η ΠΙΣΤΟΠΟΙΗΣΗ ΤΩΝ ΘΥΡΩΝ Τ30 ΓΙΑ ΠΥΡΑΣΦΑΛΕΙΑ ΚΑΤΑ DIN 4102 ΚΑΙ ΑΡΙΘΜΟ ΠΙΣΤΟΠΟΙΗΤΙΚΟΥ.

ΕΡΓΟΔΟΤΗΣ:

ΔΗΜΟΚΡΙΤΕΙΟ ΠΑΝΕΠΙΣΤΗΜΙΟ ΘΡΑΚΗΣ

ΕΡΓΟ:

ΚΤΙΡΙΑΚΕΣ ΕΓΚΑΤΑΣΤΑΣΕΙΣ ΤΜΗΜΑΤΩΝ ΕΘΝΟΛΟΓΙΑΣ - ΙΣΤΟΡΙΑΣ ΚΑΙ ΦΙΛΟΛΟΓΙΑΣ

ΜΕΛΕΤΗΤΕΣ:

ΓΡΑΦΕΙΟ ΔΟΞΙΑΔΗ
ΣΥΜΒΟΥΛΟΙ ΓΙΑ ΑΝΑΠΤΥΞΗ ΚΑΙ ΟΙΚΙΣΤΙΚΗ Α.Ε.
Λ. Αλεξανδρας 487, Αγ. Παρασκευή, 153 42, ΑΘΗΝΑ Τ.Θ. (01) 6018860-74 FAX (01) 6018875
e-mail: doxiadis@tenhtm.gr

LDK ΛΔΚ · ΣΥΜΒΟΥΛΟΙ ΤΕΧΝΙΚΩΝ ΚΑΙ ΑΝΑΠΤΥΞΙΑΚΩΝ ΕΡΓΩΝ
ΛΔΚ 20, Ιπποκράτους 2 Τ.Κ. 113 61, ΑΘΗΝΑ Τ.Θ. (01) 8625960 FAX (01) 8651783

ΣΤΑΔΙΟ ΜΕΛΕΤΗΣ : ΚΑΤΑΣΚΕΥΑΣΤΙΚΕΣ ΛΕΠΤΟΜΕΡΕΙΕΣ

ΤΙΤΛΟΣ:

ΚΑΣΣΕΣ ΘΥΡΩΝ Τ30 ΤΥΠΟΣ C

ΟΡΙΖΟΝΤΙΑ ΤΟΜΗ

κωδικός σχεδίου	Ε Λ Λ 3 4 6 5	μεγέθος	Α3	ΚΛΙΜΑΚΑ
ΜΕΛΕΤΗ :	Σ.ΜΟΥΖΑΚΗΣ	00.03.2000		ΑΡΙΘΜΟΣ ΣΧΕΔΙΟΥ
ΣΧΕΔΙΑΣΗ :	Ο. ΤΖΑΝΕΤΟΥ	00.03.2000		D O 0 1 0 3 — 0
ΕΛΕΓΧΟΣ :	Α. ΔΡΑΖΙΝΟΥ	00.03.2000		

ΕΓΚΡΙΣΗ

Υπογραφή

ΣΦΡΑΓΙΔΑ ΜΕΛΕΤΗΤΗ

ΤΥΠΟΣ D

ΙΔΙΩΤΙΚΟΣ ΧΩΡΟΣ

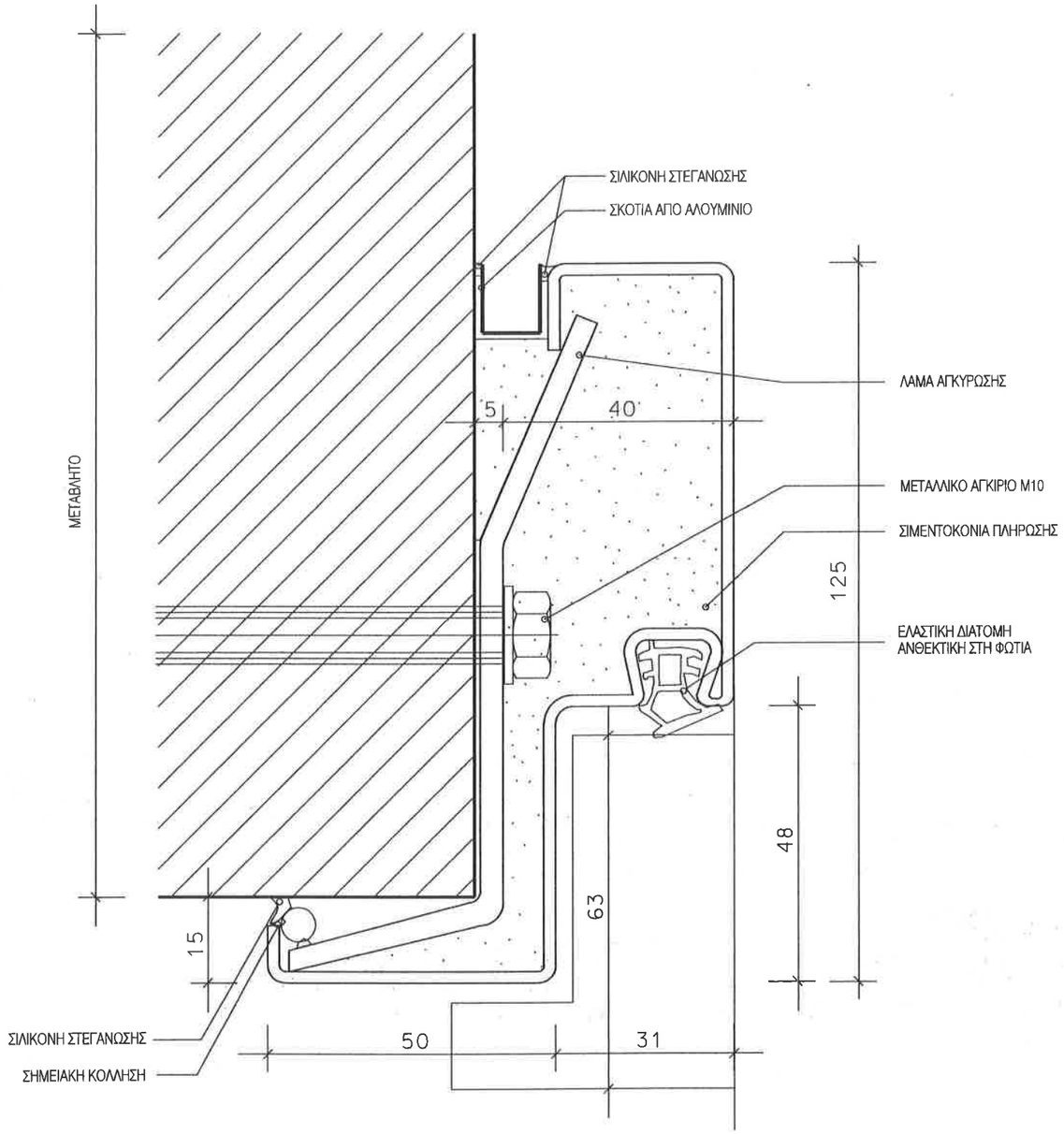

ΚΟΙΝΟΧΡΗΣΤΟΣ ΧΩΡΟΣ

ΣΗΜΕΙΩΣΗ :

1. ΟΛΕΣ ΟΙ ΔΙΑΣΤΑΣΕΙΣ ΕΙΝΑΙ ΣΕ χλστ.
2. ΤΑ ΜΕΤΑΛΛΙΚΑ ΣΤΟΙΧΕΙΑ ΓΑΛΒΑΝΙΣΜΕΝΑ ΕΝ ΘΕΡΜΩ.
3. Η ΚΑΤΑΣΚΕΥΗ ΤΩΝ ΚΑΣΩΝ ΑΠΟ ΕΛΑΣΜΑ 2mm
4. Η ΠΙΣΤΟΠΟΙΗΣΗ ΤΩΝ ΘΥΡΩΝ Τ90 ΠΑ ΠΥΡΑΣΦΑΛΕΙΑ ΚΑΤΑ DIN 4102 ΚΑΙ ΑΡΙΘΜΟ ΠΙΣΤΟΠΟΙΗΤΙΚΟΥ.

ΕΡΓΟΔΟΤΗΣ:

ΔΗΜΟΚΡΙΤΕΙΟ ΠΑΝΕΠΙΣΤΗΜΙΟ ΘΡΑΚΗΣ

ΕΡΓΟ:

ΚΤΙΡΙΑΚΕΣ ΕΓΚΑΤΑΣΤΑΣΕΙΣ ΤΜΗΜΑΤΩΝ ΕΘΝΟΛΟΓΙΑΣ - ΙΣΤΟΡΙΑΣ ΚΑΙ ΦΙΛΟΛΟΓΙΑΣ

ΜΕΛΕΤΗΤΕΣ:

ΓΡΑΦΕΙΟ ΔΟΞΙΑΔΗ
ΣΥΜΒΟΥΛΟΙ ΓΙΑ ΑΝΑΠΤΥΞΗ ΚΑΙ ΟΙΚΙΣΤΙΚΗ Α.Ε.
Λ.Μεσογείων 467, Ag. Παρασκευή, 153 42, ΑΘΗΝΑ(Τ/γ), (01) 6518603-74 FAX (01) 6019875
e-mail: doxiadis@technet.gr

LDK ΛΔΚ - ΣΥΜΒΟΥΛΟΙ ΤΕΧΝΙΚΩΝ ΚΑΙ ΑΝΑΠΤΥΞΙΑΚΩΝ ΕΡΓΩΝ
ΛΔΚ
ΣΟΛ. ΤΡΙΑΝΤΑΦΥΛΛΟΠΟΥ 7, 113 61, ΑΘΗΝΑ(Τ/γ), (01) 8652600 FAX (01) 8651788

ΣΤΑΔΙΟ ΜΕΛΕΤΗΣ : ΚΑΤΑΣΚΕΥΑΣΤΙΚΕΣ ΛΕΠΤΟΜΕΡΕΙΕΣ

ΤΙΤΛΟΣ:

ΚΑΣΣΕΣ ΘΥΡΩΝ Τ90 ΤΥΠΟΣ D
ΣΕ ΙΔΙΩΤΙΚΟΥΣ ΧΩΡΟΥΣ

ΟΡΙΖΟΝΤΙΑ ΤΟΜΗ

κωδικός αρχείου	Ε Λ Λ 3 4 6 5		μέγεθος A3	ΚΛΙΜΑΚΑ 1:1	
ΜΕΛΕΤΗ :	υπογρ. Σ. ΜΟΥΣΑΑΚΣ	ημερομηνία 00.03.2000	υπογραφή	ΑΡΙΘΜΟΣ ΣΧΕΔΙΟΥ	
ΣΧΕΔΙΑΣΗ :	υπογρ. Ο. ΤΣΑΜΕΤΟΥ	ημερομηνία 00.03.2000	υπογραφή	αυτοτελές D	φύλλο σχεδίου 0 1 0 4	επανάληψη 0
ΕΛΕΓΧΟΣ :	υπογρ. Λ. ΔΡΙΖΙΝΟΥ	ημερομηνία 00.03.2000	υπογραφή			

ΕΓΚΡΙΣΗ

Υπογραφή

ΣΦΡΑΓΙΔΑ ΜΕΛΕΤΗΤΗ

ΤΥΠΟΣ Ε

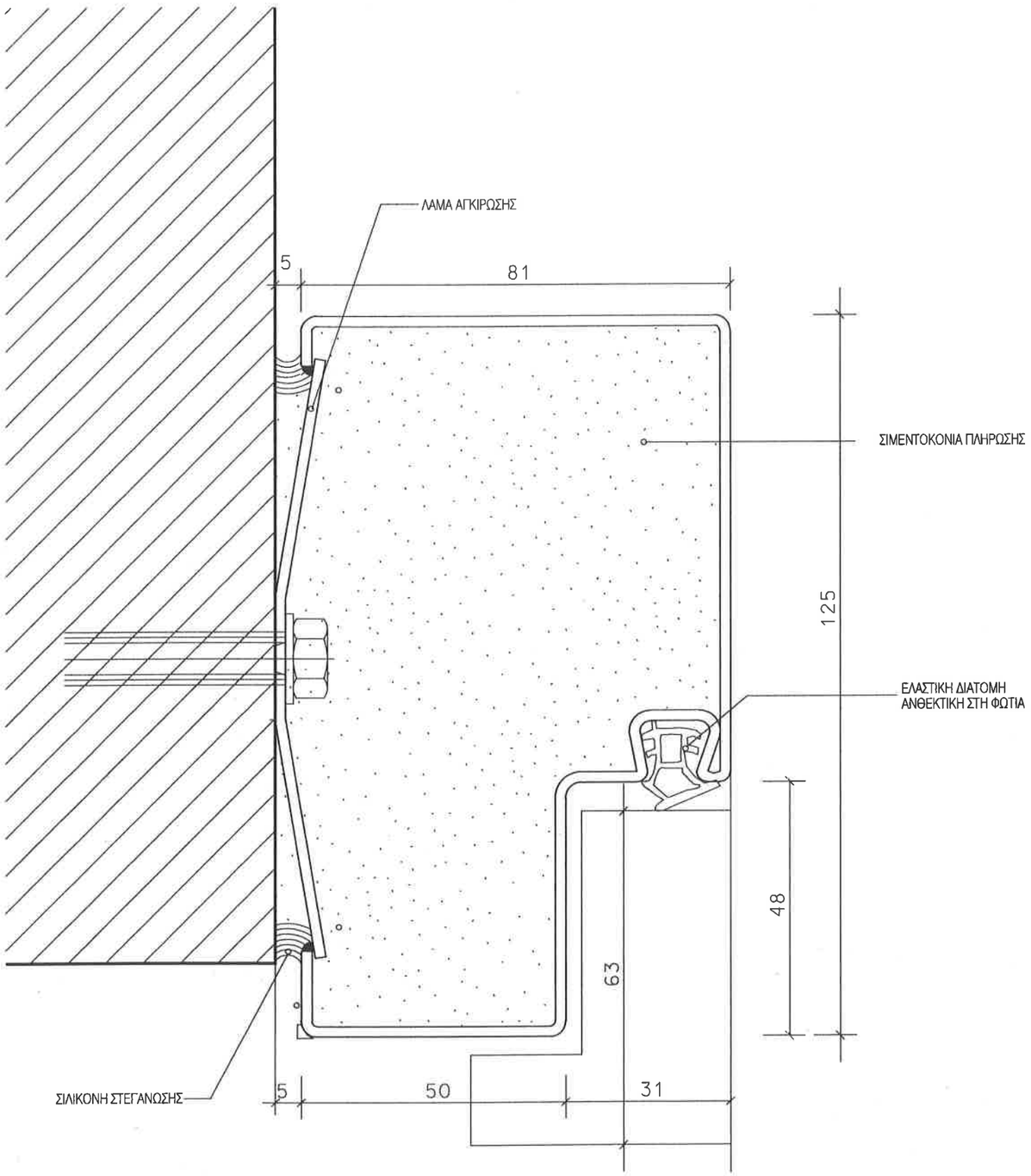

ΣΗΜΕΙΩΣΗ :

1. ΟΛΕΣ ΟΙ ΔΙΑΣΤΑΣΕΙΣ ΕΙΝΑΙ ΣΕ χλστ.
2. ΤΑ ΜΕΤΑΛΛΙΚΑ ΣΤΟΙΧΕΙΑ ΓΑΛΒΑΝΙΣΜΕΝΑ ΕΝ ΘΕΡΜΩ.
3. Η ΚΑΤΑΣΚΕΥΗ ΤΩΝ ΚΑΣΩΝ ΑΠΟ ΕΛΑΣΜΑ 2mm
4. Η ΠΙΣΤΟΠΟΙΗΣΗ ΤΩΝ ΘΥΡΩΝ Τ90 ΓΙΑ ΠΥΡΑΣΦΑΛΕΙΑ ΚΑΤΑ DIN 4102 ΚΑΙ ΑΡΙΘΜΟ ΠΙΣΤΟΠΟΙΗΤΙΚΟΥ.

ΕΡΓΟΔΟΤΗΣ:

ΔΗΜΟΚΡΙΤΕΙΟ ΠΑΝΕΠΙΣΤΗΜΙΟ ΘΡΑΚΗΣ

ΕΡΓΟ:

ΚΤΙΡΙΑΚΕΣ ΕΓΚΑΤΑΣΤΑΣΕΙΣ ΤΜΗΜΑΤΩΝ ΕΘΝΟΛΟΓΙΑΣ - ΙΣΤΟΡΙΑΣ ΚΑΙ ΦΙΛΟΛΟΓΙΑΣ

ΜΕΛΕΤΗΤΕΣ:

ΓΡΑΦΕΙΟ ΔΟΞΙΑΔΗ
ΣΥΜΒΟΥΛΟΙ ΓΙΑ ΑΝΑΠΤΥΞΗ ΚΑΙ ΟΙΚΙΣΤΙΚΗ Α.Ε.
Λ. Κιφισσιας 457, Αγ. Παρασκευή, (52-42, ΑΘΗΝΑ/Τηλ. (01) 6018803-7-8 FAX (01) 6018875
e-mail: doxiadis@technet.gr

LDK ΛΔΚ - ΣΥΜΒΟΥΛΟΙ ΤΕΧΝΙΚΩΝ ΚΑΙ ΑΝΑΠΤΥΞΙΑΚΩΝ ΕΡΓΩΝ
ΛΔΚ ΣΤΙ. ΤΡΑΝΕΣΑΝΥΛΚΟΥ 7, 113-61, ΑΘΗΝΑ/Τηλ. (01) 8628880 FAX (01) 8613781

ΣΤΑΔΙΟ ΜΕΛΕΤΗΣ : ΚΑΤΑΣΚΕΥΑΣΤΙΚΕΣ ΛΕΠΤΟΜΕΡΕΙΕΣ

ΤΙΤΛΟΣ:

ΚΑΣΣΕΣ ΘΥΡΩΝ Τ90 ΤΥΠΟΣ Ε

ΟΡΙΖΟΝΤΙΑ ΤΟΜΗ

κωδικός φορέα	ΕΛΛ3465	μέγεθος	A3	ΚΛΙΜΑΚΑ	1:1
ΜΕΛΕΤΗ :	Σ.ΜΟΥΖΑΚΗΣ	00.03.2000		ΑΡΙΘΜΟΣ ΣΧΕΔΙΟΥ	
ΣΧΕΔΙΑΣΗ :	Ο.ΤΖΑΝΕΤΟΥ	00.03.2000		DO 0105	0
ΕΛΕΓΧΟΣ :	Α.ΔΡΑΣΙΝΟΥ	00.03.2000			

ΕΓΚΡΙΣΗ

Υπογραφή

ΣΦΡΑΓΙΔΑ ΜΕΛΕΤΗΤΗ

ΤΥΠΟΣ F

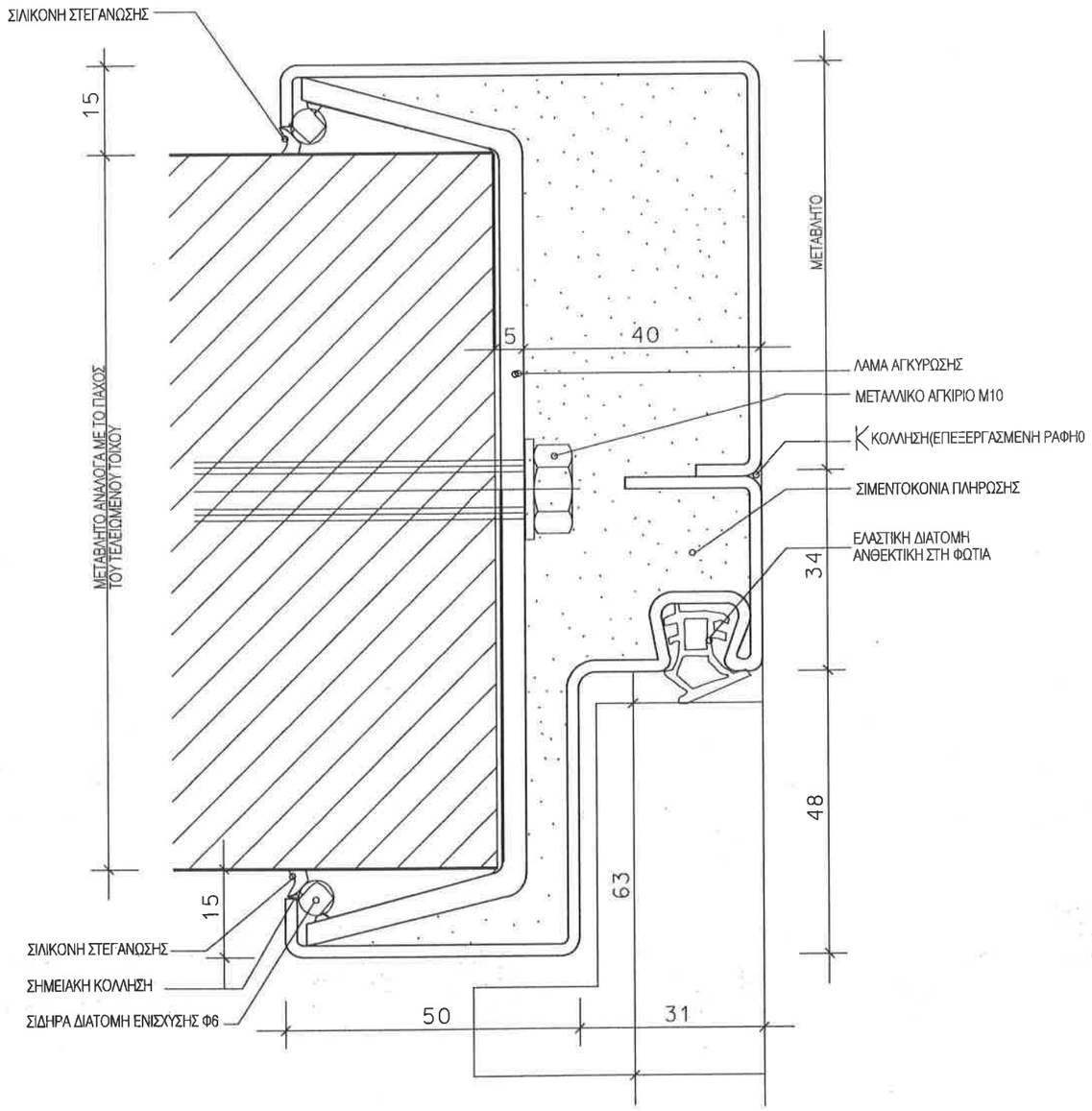

ΣΗΜΕΙΩΣΗ :

1. ΟΛΕΣ ΟΙ ΔΙΑΣΤΑΣΕΙΣ ΕΙΝΑΙ ΣΕ χλστ.
2. ΤΑ ΜΕΤΑΛΛΙΚΑ ΣΤΟΙΧΕΙΑ ΓΑΛΒΑΝΙΣΜΕΝΑ ΕΝ ΘΕΡΜΩ.
3. Η ΚΑΤΑΣΚΕΥΗ ΤΩΝ ΚΑΣΩΝ ΑΠΟ ΕΛΑΣΜΑ 2mm
4. Η ΠΙΣΤΟΠΟΙΗΣΗ ΤΩΝ ΘΥΡΩΝ Τ90 ΓΙΑ ΠΥΡΑΣΦΑΛΕΙΑ ΚΑΤΑ DIN 4102 ΚΑΙ ΑΡΙΘΜΟ ΠΙΣΤΟΠΟΙΗΤΙΚΟΥ.

ΕΡΓΟΔΟΤΗΣ:

ΔΗΜΟΚΡΙΤΕΙΟ ΠΑΝΕΠΙΣΤΗΜΙΟ ΘΡΑΚΗΣ

ΕΡΓΟ:

ΚΤΙΡΙΑΚΕΣ ΕΓΚΑΤΑΣΤΑΣΕΙΣ ΤΜΗΜΑΤΩΝ ΕΘΝΟΛΟΓΙΑΣ - ΙΣΤΟΡΙΑΣ ΚΑΙ ΦΙΛΟΛΟΓΙΑΣ

ΜΕΛΕΤΗΤΕΣ:

ΓΡΑΦΕΙΟ ΔΟΞΙΑΔΗ
ΣΥΜΒΟΥΛΟΙ ΓΙΑ ΑΝΑΠΤΥΞΗ ΚΑΙ ΟΙΚΙΣΤΙΚΗ Α.Ε.
Δ.Μακεδονίας 46, Αγ.Παντελεήμ, 153 42, ΑΘΗΝΑ/Τηλ. (01) 6016660-74 FAX (01) 6016675
e-mail: doxiadis@technlink.gr

LDK ΛΔΚ - ΣΥΜΒΟΥΛΟΙ ΤΕΧΝΙΚΩΝ ΚΑΙ ΑΝΑΠΤΥΞΙΑΚΩΝ ΕΡΓΩΝ
ΛΔΚ
Ξ/1. ΣΠΑΝΤΑΒΕΛΗΑΣ77, 113 61, ΑΘΗΝΑ/Τηλ. (01) 8629660 FAX (01) 8612681

ΣΤΑΔΙΟ ΜΕΛΕΤΗΣ : ΚΑΤΑΣΚΕΥΑΣΤΙΚΕΣ ΛΕΠΤΟΜΕΡΕΙΕΣ

ΤΙΤΛΟΣ:

ΚΑΣΣΕΣ ΘΥΡΩΝ Τ90 ΤΥΠΟΣ F
ΣΕ ΚΟΙΝΟΧΡΗΣΤΟΥΣ ΧΩΡΟΥΣ

ΟΡΙΖΟΝΤΙΑ ΤΟΜΗ

κωδικός φορέα	Ε Λ Λ 3 4 6 5		μέγεθος: Α3	ΚΛΙΜΑΚΑ	1 : 1
ΜΕΛΕΤΗ :	υπογρ. Σ. ΜΟΥΖΑΚΗΣ	ημερομηνία 00.03.2000	υπογραφή	ΑΡΙΘΜΟΣ ΣΧΕΔΙΟΥ	
ΣΧΕΔΙΑΣΗ :	υπογρ. Ο. ΤΖΑΝΕΤΟΥ	ημερομηνία 00.03.2000	υπογραφή	D 0 0 1 0 6	0
ΕΛΕΓΧΟΣ :	υπογρ. Α. ΔΡΑΖΙΚΟΥ	ημερομηνία 00.03.2000	υπογραφή		

ΕΓΚΡΙΣΗ

Υπογραφή

ΣΦΡΑΓΙΔΑ ΜΕΛΕΤΗΤΗ

COPYRIGHT OF DOXIADIS ASSOCIATES S.A.

ΤΥΠΟΣ G

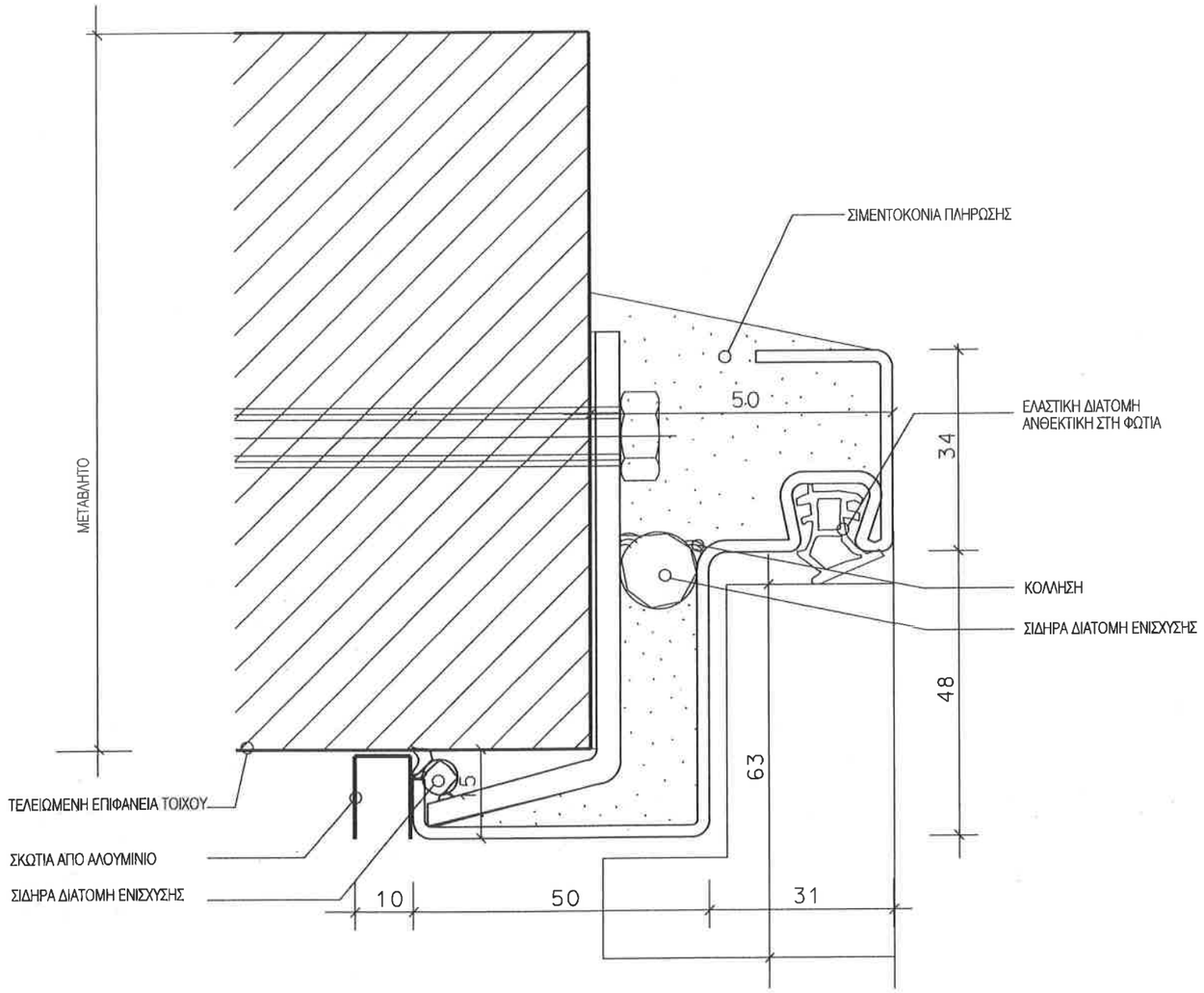

ΣΗΜΕΙΩΣΗ :

1. ΟΛΕΣ ΟΙ ΔΙΑΣΤΑΣΕΙΣ ΕΙΝΑΙ ΣΕ χλστ.
2. ΤΑ ΜΕΤΑΛΛΙΚΑ ΣΤΟΙΧΕΙΑ ΓΑΛΒΑΝΙΣΜΕΝΑ ΕΝ ΘΕΡΜΩ.
3. Η ΚΑΤΑΣΚΕΥΗ ΤΩΝ ΚΑΣΩΝ ΑΠΟ ΕΛΑΣΜΑ 2mm
4. Η ΠΙΣΤΟΠΟΙΗΣΗ ΤΩΝ ΘΥΡΩΝ Τ90 ΓΙΑ ΠΥΡΑΣΦΑΛΕΙΑ ΚΑΤΑ DIN 4102 ΚΑΙ ΑΡΙΘΜΟ ΠΙΣΤΟΠΟΙΗΤΙΚΟΥ.

ΕΡΓΟΔΟΤΗΣ:
ΔΗΜΟΚΡΙΤΕΙΟ ΠΑΝΕΠΙΣΤΗΜΙΟ ΘΡΑΚΗΣ

ΕΡΓΟ:
ΚΤΙΡΙΑΚΕΣ ΕΓΚΑΤΑΣΤΑΣΕΙΣ ΤΜΗΜΑΤΩΝ ΕΘΝΟΛΟΓΙΑΣ - ΙΣΤΟΡΙΑΣ ΚΑΙ ΦΙΛΟΛΟΓΙΑΣ

ΜΕΛΕΤΗΤΕΣ:
ΓΡΑΦΕΙΟ ΔΟΞΙΑΔΗ
ΣΥΜΒΟΥΛΟΙ ΓΙΑ ΑΝΑΠΤΥΞΗ ΚΑΙ ΟΙΚΙΣΤΙΚΗ Α.Ε.
Λ.Μεσογείων 487, Αγ. Παρασκευή, 153 43, ΑΘΗΝΑ/Τηλ. (01) 6019000-24 FAX (01) 6010879
e-mail: doxiadis@techhlink.gr
LDK ΛΔΚ - ΣΥΜΒΟΥΛΟΙ ΤΕΧΝΙΚΩΝ ΚΑΙ ΑΝΑΠΤΥΞΙΑΚΩΝ ΕΡΓΩΝ
ΛΔΚ 2ΟΣ ΤΡΑΝ/ΛΡΙΓΚΟΥ 7, 113 61, ΑΘΗΝΑ/Τηλ. (01) 8628600 FAX (01) 8617081

ΣΤΑΔΙΟ ΜΕΛΕΤΗΣ: ΚΑΤΑΣΚΕΥΑΣΤΙΚΕΣ ΛΕΠΤΟΜΕΡΕΙΕΣ

ΤΙΤΛΟΣ:
ΚΑΣΣΕΣ ΘΥΡΙΔΩΝ Τ90 ΤΥΠΟΣ G
ΣΕ ΧΩΡΟΥΣ Η/Μ ΚΑΙ ΠΡΟΣΒΑΣΗΣ ΣΕ ΦΡΕΑΡ ΕΓΚΑΤΑΣΤΑΣΕΩΝ

ΟΡΙΖΟΝΤΙΑ ΤΟΜΗ

κωδικός αρχείου: Ε Λ Λ 3 4 6 5			μέγεθος: Α3	ΚΛΙΜΑΚΑ 1:1
ΜΕΛΕΤΗ:	ονομα: Σ.ΜΟΥΖΑΚΗΣ	ημερομηνία: 00.03.2000	υπογραφή:	ΑΡΙΘΜΟΣ ΣΧΕΔΙΟΥ
ΣΧΕΔΙΑΣΗ:	ονομα: Ο. ΤΖΑΝΕΤΟΥ	ημερομηνία: 00.03.2000	υπογραφή:	κατηγορία: D ομάδα σχεδίου: 0 0 1 0 7 αριθμός σχεδίου: 0
ΕΛΕΓΧΟΣ:	ονομα: Λ.ΔΡΑΖΙΝΟΥ	ημερομηνία: 00.03.2000	υπογραφή:	

ΕΓΚΡΙΣΗ

Υπογραφή

ΣΦΡΑΓΙΔΑ ΜΕΛΕΤΗΤΗ

COPYRIGHT OF DOXIADIS ASSOCIATES S.A.

ΤΥΠΟΣ Ν

ΙΔΙΩΤΙΚΟΣ ΧΩΡΟΣ

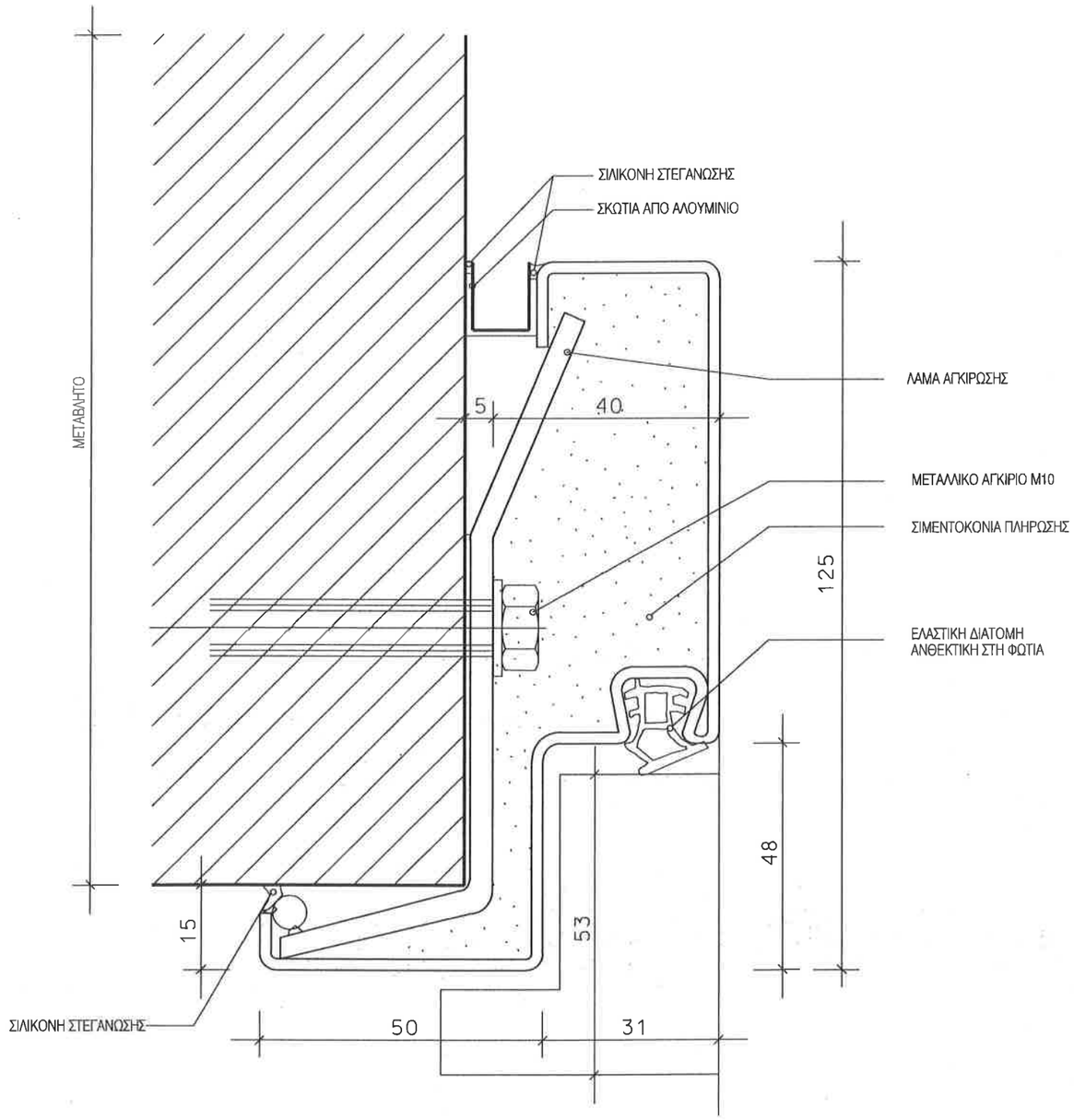

ΚΟΙΝΟΧΡΗΣΤΟΣ ΧΩΡΟΣ

ΣΗΜΕΙΩΣΗ :

1. ΟΛΕΣ ΟΙ ΔΙΑΣΤΑΣΕΙΣ ΕΙΝΑΙ ΣΕ χλστ.
2. ΤΑ ΜΕΤΑΛΛΙΚΑ ΣΤΟΙΧΕΙΑ ΓΑΛΒΑΝΙΣΜΕΝΑ ΕΝ ΘΕΡΜΩ.
3. Η ΚΑΤΑΣΚΕΥΗ ΤΩΝ ΚΑΣΩΝ ΑΠΟ ΕΛΑΣΜΑ 1.5mm
4. Η ΚΑΤΑΣΚΕΥΗ ΤΩΝ ΘΥΡΩΝ ΣΥΜΦΩΝΑ ΜΕ ΤΟ DIN 18095

ΕΡΓΟΔΟΤΗΣ:

ΔΗΜΟΚΡΙΤΕΙΟ ΠΑΝΕΠΙΣΤΗΜΙΟ ΘΡΑΚΗΣ

ΕΡΓΟ:

ΚΤΙΡΙΑΚΕΣ ΕΓΚΑΤΑΣΤΑΣΕΙΣ ΤΜΗΜΑΤΩΝ ΕΘΝΟΛΟΓΙΑΣ - ΙΣΤΟΡΙΑΣ ΚΑΙ ΦΙΛΟΛΟΓΙΑΣ

ΜΕΛΕΤΗΤΕΣ:

ΓΡΑΦΕΙΟ ΔΟΞΙΑΔΗ
ΣΥΜΒΟΥΛΟΙ ΓΙΑ ΑΝΑΠΤΥΞΗ ΚΑΙ ΟΙΚΙΣΤΙΚΗ Α.Ε.
Α. Μακεδονίας 482, Αγ. Παρασκευή, 153 42, ΑΘΗΝΑ/Τ.Θ. (01) 6048899-74 FAX (01) 6048875
e-mail: doxiadis@technh.gr

ΛΔΚ - ΣΥΜΒΟΥΛΟΙ ΤΕΧΝΙΚΩΝ ΚΑΙ ΑΝΑΠΤΥΞΙΑΚΩΝ ΕΡΓΩΝ
ΛΔΚ
121, ΤΡΑΝΤΑΜΑΡΑΝΤΟΥ 7, 113 61, ΑΘΗΝΑ/Τ.Θ. (01) 8652880 FAX (01) 8817681

ΣΤΑΔΙΟ ΜΕΛΕΤΗΣ : ΚΑΤΑΣΚΕΥΑΣΤΙΚΕΣ ΛΕΠΤΟΜΕΡΕΙΕΣ

ΤΙΤΛΟΣ:

ΚΑΣΣΕΣ ΚΑΠΝΟΣΤΕΓΩΝ ΘΥΡΩΝ ΤΥΠΟΥ Ν
ΙΔΙΩΤΙΚΩΝ ΧΩΡΩΝ

ΟΡΙΖΟΝΤΙΑ ΤΟΜΗ

κωδικός φακέλου	Ε Λ Λ 3 4 6 5		μορφής	Α3	ΚΛΙΜΑΚΑ 1:1
ΜΕΛΕΤΗ:	Σ. ΜΟΥΣΑΜΑΣ	00.03.2000			ΑΡΙΘΜΟΣ ΣΧΕΔΙΟΥ
ΣΧΕΔΑΣΗ:	Ο. ΤΣΑΜΕΤΟΥ	00.03.2000			D 0 0 1 0 8 — 0
ΕΛΕΓΧΟΣ:	Α. ΔΡΑΖΙΜΟΥ	00.03.2000			

ΕΓΚΡΙΣΗ

Υπογραφή

ΣΦΡΑΓΙΔΑ ΜΕΛΕΤΗΤΗ

ΤΥΠΟΣ R

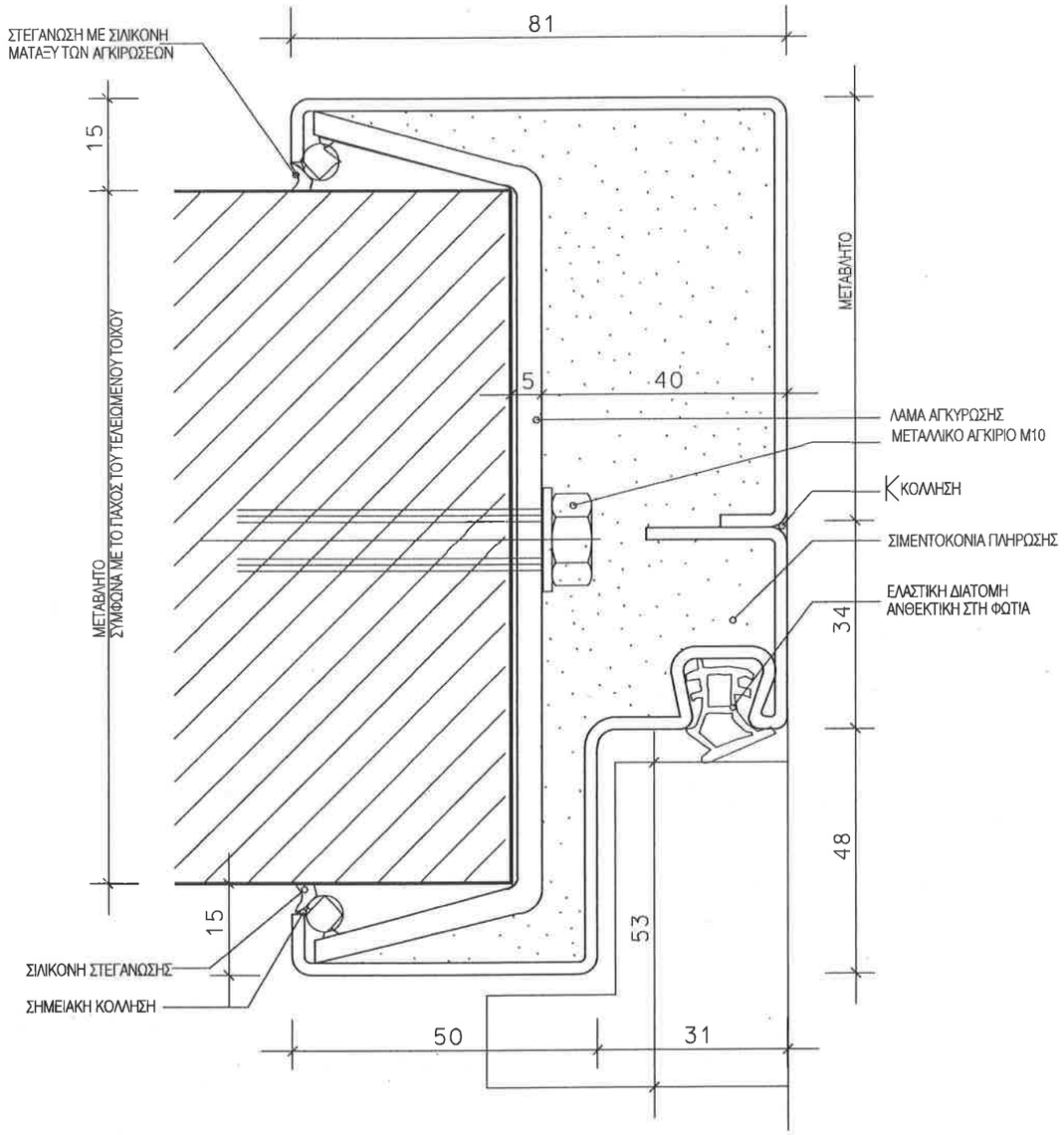

ΣΗΜΕΙΩΣΗ :

1. ΟΛΕΣ ΟΙ ΔΙΑΣΤΑΣΕΙΣ ΕΙΝΑΙ ΣΕ χλστ.
2. ΤΑ ΜΕΤΑΛΛΙΚΑ ΣΤΟΙΧΕΙΑ ΓΑΛΒΑΝΙΣΜΕΝΑ ΕΝ ΘΕΡΜΩ.
3. Η ΚΑΤΑΣΚΕΥΗ ΤΩΝ ΚΑΣΩΝ ΑΠΟ ΕΛΑΣΜΑ 1.5mm
4. Η ΚΑΤΑΣΚΕΥΗ ΤΩΝ ΘΥΡΩΝ ΣΥΜΦΩΝΑ ΜΕ ΤΟ DIN 18095

ΕΡΓΟΔΟΤΗΣ:
ΔΗΜΟΚΡΙΤΕΙΟ ΠΑΝΕΠΙΣΤΗΜΙΟ ΘΡΑΚΗΣ

ΕΡΓΟ:
ΚΤΙΡΙΑΚΕΣ ΕΓΚΑΤΑΣΤΑΣΕΙΣ ΤΜΗΜΑΤΩΝ
ΕΘΝΟΛΟΓΙΑΣ - ΙΣΤΟΡΙΑΣ ΚΑΙ ΦΙΛΟΛΟΓΙΑΣ

ΜΕΛΕΤΗΤΕΣ:
ΓΡΑΦΕΙΟ ΔΟΞΙΑΔΗ
ΣΥΜΒΟΥΛΟΙ ΓΙΑ ΑΝΑΠΤΥΞΗ ΚΑΙ ΟΙΚΙΣΤΙΚΗ Α.Ε.
Λ. Μακεδονίας 49Γ, Αγ. Παρασκευή, 153 42, ΑΘΗΝΑ/Τηλ. (01) 6016669-74 FAX (01) 6016675
e-mail: doxiadis@techlink.gr
LDK ΛΔΚ - ΣΥΜΒΟΥΛΟΙ ΤΕΧΝΙΚΩΝ ΚΑΙ ΑΝΑΠΤΥΞΙΑΚΩΝ ΕΡΓΩΝ
ΣΤΛ. ΤΡΑΝΤΑΛΛΗΝΟΥ 7, 113 41, ΑΘΗΝΑ/Τηλ. (01) 8628600 FAX (01) 8613681

ΣΤΑΔΙΟ ΜΕΛΕΤΗΣ: ΚΑΤΑΣΚΕΥΑΣΤΙΚΕΣ ΛΕΠΤΟΜΕΡΕΙΕΣ

ΤΙΤΛΟΣ:
ΚΑΣΣΕΣ ΚΑΠΝΟΣΤΕΓΩΝ ΘΥΡΩΝ ΤΥΠΟΥ R
ΚΟΙΝΟΧΡΗΣΤΩΝ ΧΩΡΩΝ

ΟΡΙΖΟΝΤΙΑ ΤΟΜΗ

ακάδημος κτιρίου	Ε Λ Λ 3 4 6 5	μορφής	A3	ΚΛΙΜΑΚΑ	1 : 1
ΜΕΛΕΤΗ :	υπογρ. Σ. ΜΟΥΣΣΑΚΗΣ	ημερομηνία 00.03.2000	υπογραφή	ΑΡΙΘΜΟΣ ΣΧΕΔΙΟΥ	
ΣΧΕΔΙΑΣΗ :	υπογρ. Α. ΚΜΗΝΗ	ημερομηνία 00.03.2000	υπογραφή	υπογραφή	κυρίως σχεδίου	υποδιαίρεση
ΕΛΕΓΧΟΣ :	υπογρ. Α. ΔΡΑΖΙΝΟΥ	ημερομηνία 00.03.2000	υπογραφή	D O 0 1 0 9	0

ΕΓΚΡΙΣΗ

Υπογραφή

ΣΦΡΑΓΙΔΑ ΜΕΛΕΤΗΤΗ

ΤΥΠΟΣ S

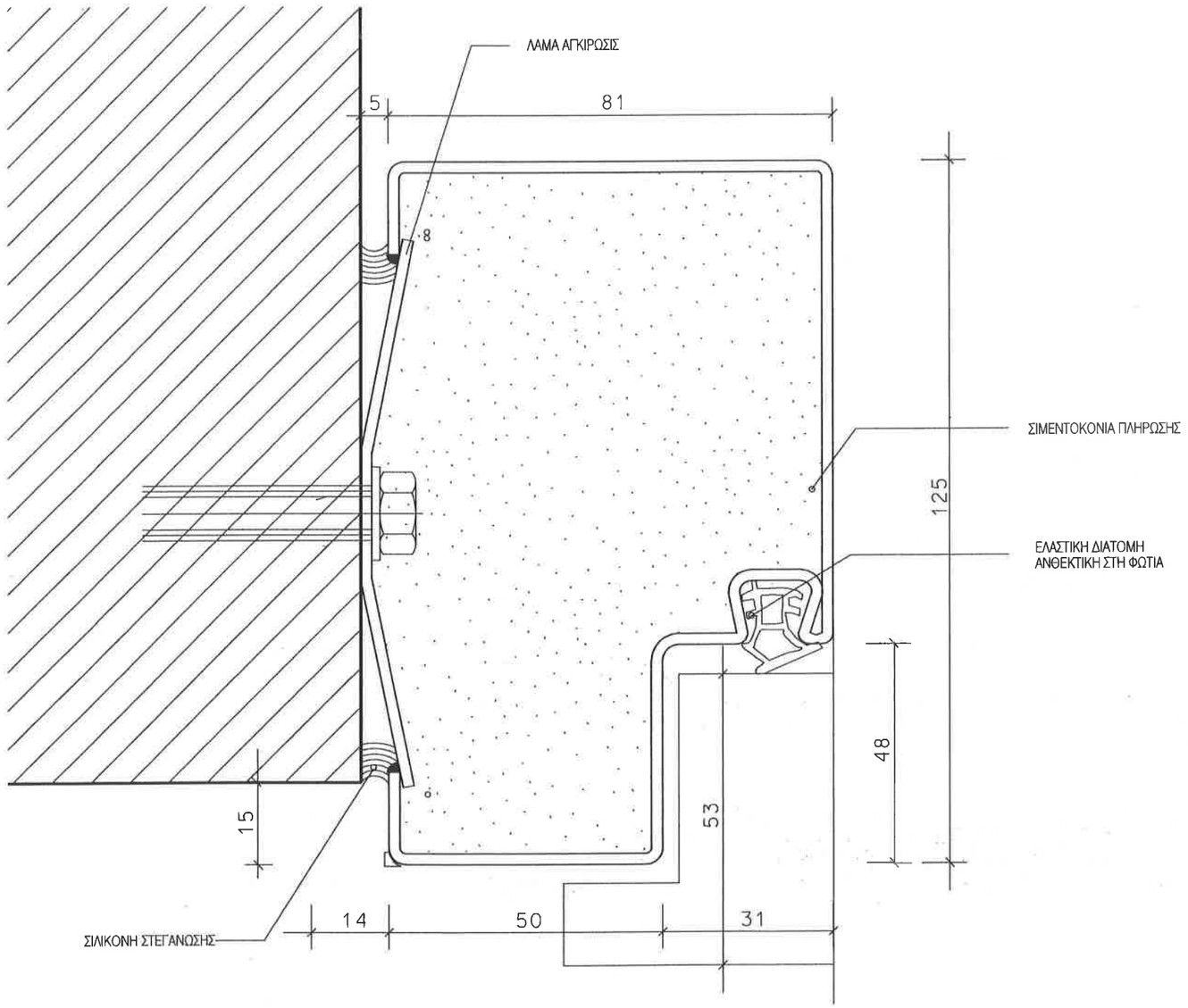

ΣΗΜΕΙΩΣΗ :

1. ΟΛΕΣ ΟΙ ΔΙΑΣΤΑΣΕΙΣ ΕΙΝΑΙ ΣΕ χλστ.
2. ΤΑ ΜΕΤΑΛΛΙΚΑ ΣΤΟΙΧΕΙΑ ΓΑΛΒΑΝΙΣΜΕΝΑ ΕΝ ΘΕΡΜΩ.
3. Η ΚΑΤΑΣΚΕΥΗ ΤΩΝ ΚΑΣΩΝ ΑΠΟ ΕΛΑΣΜΑ 1.5mm
4. Η ΚΑΤΑΣΚΕΥΗ ΤΩΝ ΘΥΡΩΝ ΣΥΜΦΩΝΑ ΜΕ ΤΟ DIN 18095

ΕΡΓΟΔΟΤΗΣ :

ΔΗΜΟΚΡΙΤΕΙΟ ΠΑΝΕΠΙΣΤΗΜΙΟ ΘΡΑΚΗΣ

ΕΡΓΟ :

ΚΤΙΡΙΑΚΕΣ ΕΓΚΑΤΑΣΤΑΣΕΙΣ ΤΜΗΜΑΤΩΝ
ΕΘΝΟΛΟΓΙΑΣ - ΙΣΤΟΡΙΑΣ ΚΑΙ ΦΙΛΟΛΟΓΙΑΣ

ΜΕΛΕΤΗΤΕΣ :

ΓΡΑΦΕΙΟ ΔΟΞΙΑΔΗ
ΣΥΜΒΟΥΛΟΙ ΓΙΑ ΑΝΑΠΤΥΞΗ ΚΑΙ ΟΙΚΙΣΤΙΚΗ Α.Ε.
Λ. Αλεξάνδρας 487, Αγ. Παρασκευή, 153 42, ΑΘΗΝΑ/Τηλ. (01) 6016669-74 FAX (01) 6016675
e-mail: doxiadis@teelink.gr

LDK ΛΔΚ - ΣΥΜΒΟΥΛΟΙ ΤΕΧΝΙΚΩΝ ΚΑΙ ΑΝΑΠΤΥΞΙΑΚΩΝ ΕΡΓΩΝ
ΛΔΚ
ΣΠ. ΤΡΑΝΤΑΦΡΑΝΟΥ 7, 113 61, ΑΘΗΝΑ/Τηλ. (01) 8653333 FAX (01) 8812681

ΣΤΑΔΙΟ ΜΕΛΕΤΗΣ : ΚΑΤΑΣΚΕΥΑΣΤΙΚΕΣ ΛΕΠΤΟΜΕΡΕΙΕΣ

ΤΙΤΛΟΣ :

ΚΑΣΣΕΣ ΚΑΠΝΟΣΤΕΓΩΝ ΘΥΡΩΝ ΤΥΠΟΥ S

ΟΡΙΖΟΝΤΙΑ ΤΟΜΗ

κωδικός εργου	Ε Λ Λ 3 4 6 5		μεγεθος: A3	ΚΛΙΜΑΚΑ	1 : 1
ΜΕΛΕΤΗ :	υπογ. Σ. ΜΟΥΣΙΑΝΟΣ	ημερομηνια 00.03.2000		ΑΡΙΘΜΟΣ ΣΧΕΔΙΟΥ	
ΣΧΕΔΙΑΣΗ :	υπογ. Α. ΚΑΡΑΛΗ	ημερομηνια 00.03.2000		D O 0 1 1 0	0
ΕΛΕΓΧΟΣ :	υπογ. Α. ΔΡΑΖΙΝΟΥ	ημερομηνια 00.03.2000			

ΕΓΚΡΙΣΗ

Υπογραφη

ΣΦΡΑΓΙΔΑ ΜΕΛΕΤΗΤΗ

COPYRIGHT OF DOXIADIS ASSOCIATES S.A.

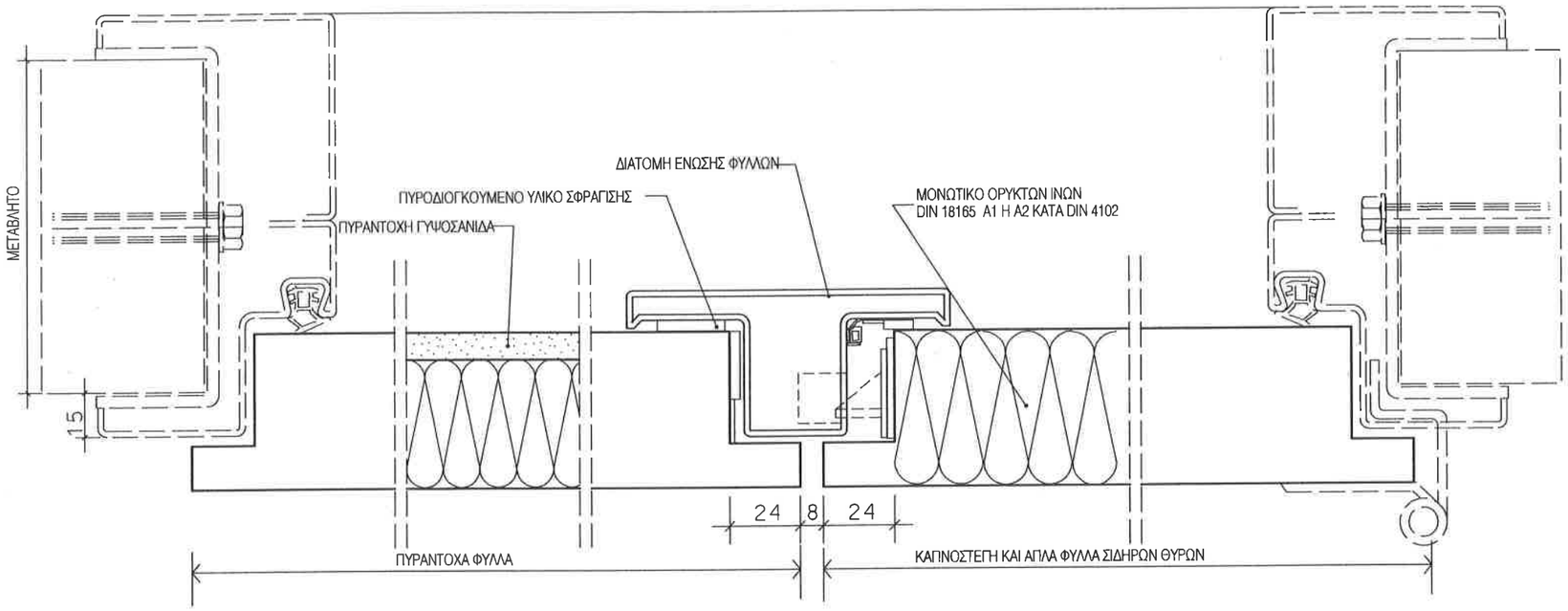

ΛΕΠΤΟΜΕΡΕΙΑ 01- ΔΙΠΛΑ ΦΥΛΛΑ

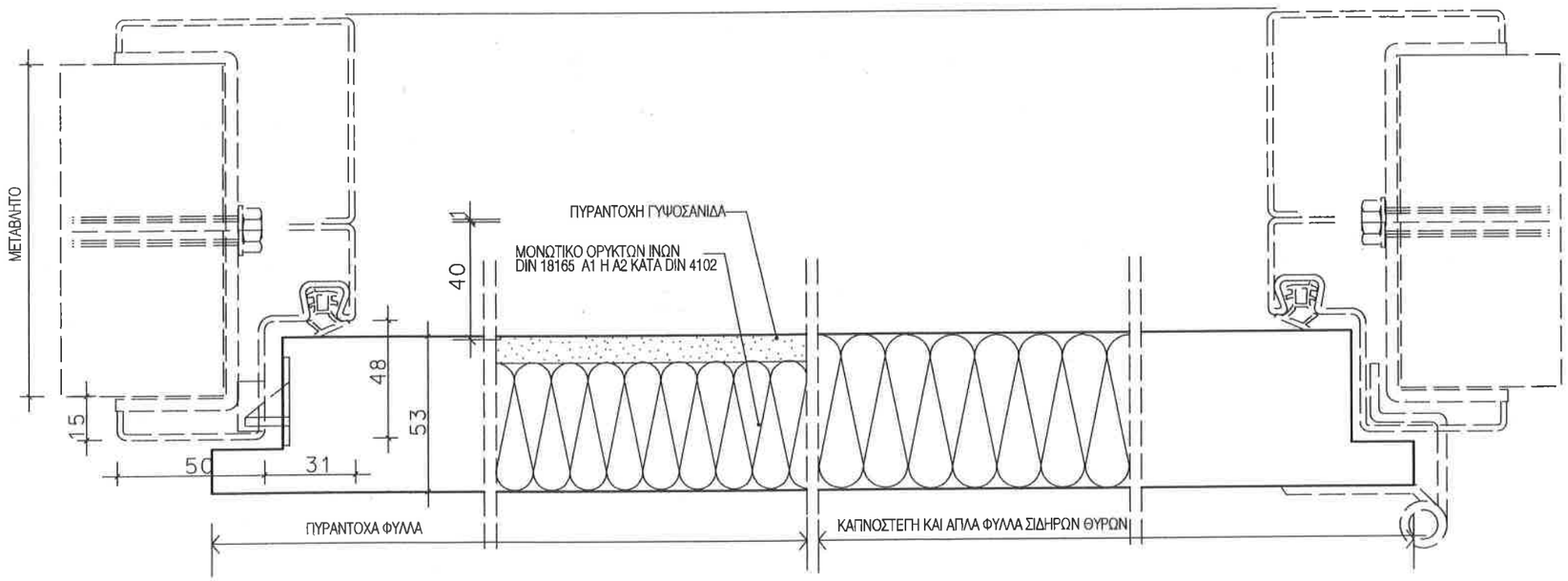

ΛΕΠΤΟΜΕΡΕΙΑ 02- ΜΟΝΑ ΦΥΛΛΑ

ΣΗΜΕΙΩΣΗ :

1. ΟΛΕΣ ΟΙ ΔΙΑΣΤΑΣΕΙΣ ΕΙΝΑΙ ΣΕ χλστ.
2. ΤΑ ΜΕΤΑΛΛΙΚΑ ΣΤΟΙΧΕΙΑ ΓΑΛΒΑΝΙΣΜΕΝΑ ΕΝ ΘΕΡΜΩ.
3. ΟΛΕΣ ΟΙ ΚΑΣΣΕΣ ΑΠΟ ΕΛΑΣΜΑ 2mm
4. Ο ΚΑΤΑΣΚΕΥΑΣΤΗΣ ΤΩΝ ΘΥΡΩΝ Τ30 ΘΑ ΠΡΟΜΗΘΕΥΣΕΙ ΠΙΣΤΟΠΟΙΗΤΙΚΟ ΣΥΜΦΩΝΑ ΜΕ ΤΟ DIN 4102

ΕΡΓΟΔΟΤΗΣ :

ΔΗΜΟΚΡΙΤΕΙΟ ΠΑΝΕΠΙΣΤΗΜΙΟ ΘΡΑΚΗΣ

ΕΡΓΟ :

ΚΤΙΡΙΑΚΕΣ ΕΓΚΑΤΑΣΤΑΣΕΙΣ ΤΜΗΜΑΤΩΝ ΕΘΝΟΛΟΓΙΑΣ - ΙΣΤΟΡΙΑΣ ΚΑΙ ΦΙΛΟΛΟΓΙΑΣ

ΜΕΛΕΤΗΤΕΣ :

ΓΡΑΦΕΙΟ ΔΟΞΙΑΔΗ
ΣΥΜΒΟΥΛΟΙ ΓΙΑ ΑΝΑΠΤΥΞΗ ΚΑΙ ΟΙΚΙΣΤΙΚΗ Α.Ε.
Α. Μακεδονίας 187, Αγ. Παρασκευή, 153 43, ΑΘΗΝΑ / Τηλ. (01) 6238700 FAX (01) 6238707
e-mail: doxiadis@doxiadis.com

LDK ΛΔΚ · ΣΥΜΒΟΥΛΟΙ ΤΕΧΝΙΚΩΝ ΚΑΙ ΑΝΑΠΤΥΞΙΑΚΩΝ ΕΡΓΩΝ
ΛΔΚ
ΓΑΡΟΥΛΑΣΣΕ ΕΠΙΘΑΛΑΣΣΕ 21, 14510, ΚΗΦΙΣΙΑ/ Τηλ. (01) 8180100 FAX (01) 8180108
e-mail: mail@ldk.gr

ΣΤΑΔΙΟ ΜΕΛΕΤΗΣ : ΚΑΤΑΣΚΕΥΑΣΤΙΚΕΣ ΛΕΠΤΟΜΕΡΕΙΕΣ

ΤΙΤΛΟΣ :

ΦΥΛΛΑ ΜΕΤΑΛΛΙΚΩΝ ΘΥΡΩΝ Τ30
ΔΙΠΛΩΝ,ΜΟΝΩΝ ΚΑΙ ΑΠΛΩΝ

κωδικός αρχείου	Ε Λ Λ 3 4 6 5		μεγέθος A3	ΚΛΙΜΑΚΑ	1:2
ΜΕΛΕΤΗ :	υπογρ. Σ.ΜΟΥΣΧΑΚΗΣ	ημερομηνία 05.07.99	υπογραφή	ΑΡΙΘΜΟΣ ΣΧΕΔΙΟΥ	
ΣΧΕΔΙΑΣΗ :	υπογρ. Ο. ΤΖΑΝΕΤΟΥ	ημερομηνία 05.07.99	υπογραφή	υποομάδα	αριθμός σχεδίου	αναθεώρηση
ΕΛΕΓΧΟΣ :	υπογρ. Α.ΔΡΑΖΙΝΟΥ	ημερομηνία 05.07.99	υπογραφή	D	O 0 1 1 1	0

ΕΠΙΚΡΙΣΗ

Υπογραφή

ΣΦΡΑΓΙΔΑ ΜΕΛΕΤΗΤΗ

COPYRIGHT OF DOXIADIS ASSOCIATES S.A.

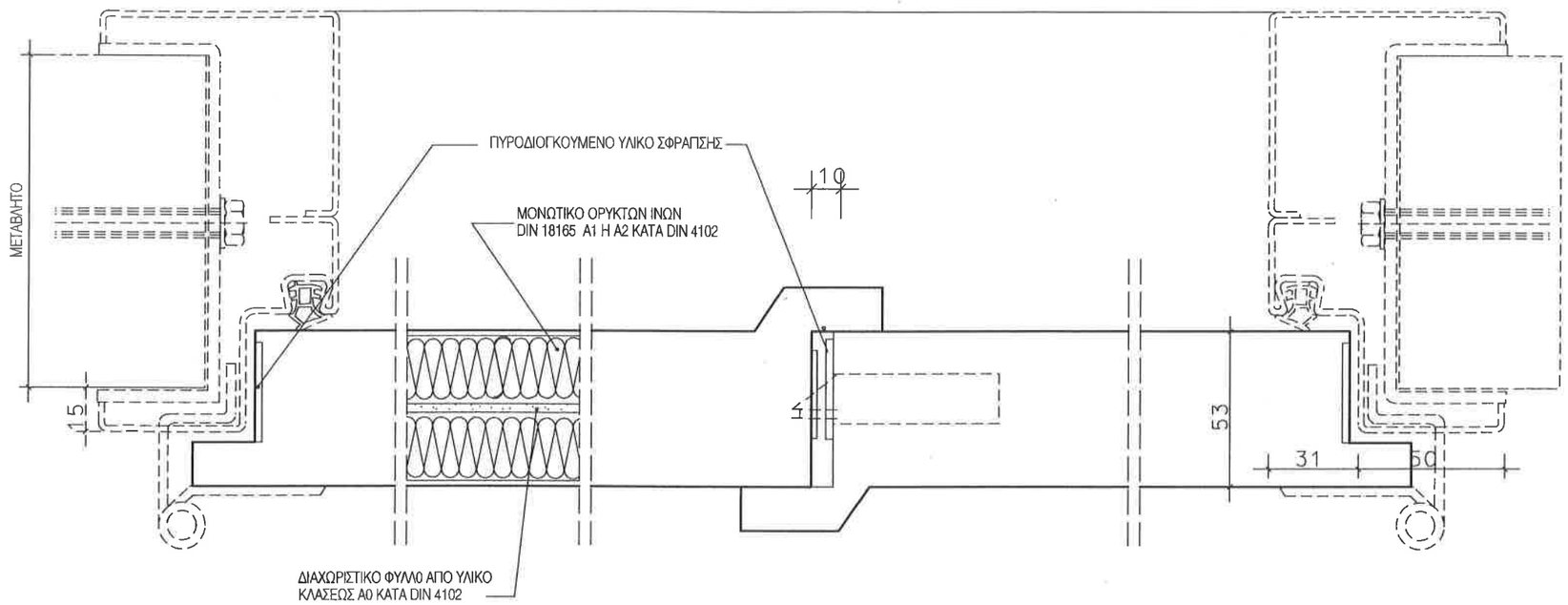

ΛΕΠΤΟΜΕΡΕΙΑ 01- ΔΙΠΛΑ ΦΥΛΛΑ

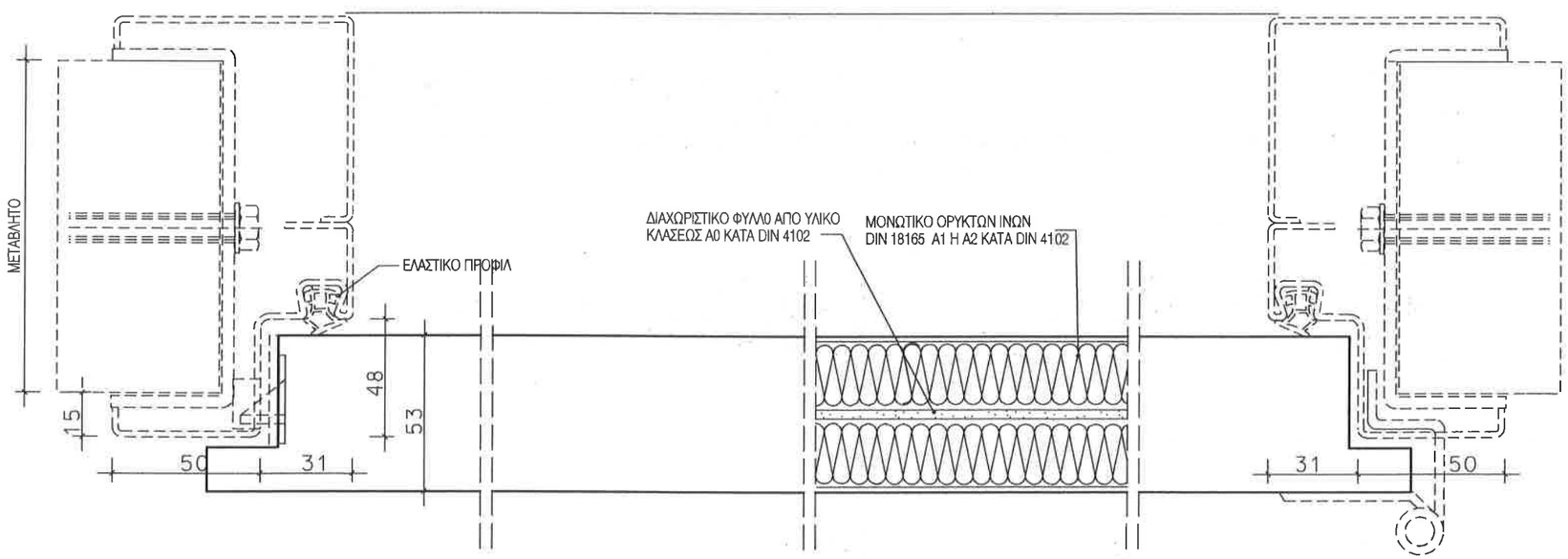

ΛΕΠΤΟΜΕΡΕΙΑ 02- ΜΟΝΑ ΦΥΛΛΑ

ΣΗΜΕΙΩΣΗ ;

1. ΟΛΕΣ ΟΙ ΔΙΑΣΤΑΣΕΙΣ ΕΙΝΑΙ ΣΕ χλστ.
2. ΤΑ ΜΕΤΑΛΛΙΚΑ ΣΤΟΙΧΕΙΑ ΓΑΛΒΑΝΙΣΜΕΝΑ ΕΝ ΘΕΡΜΩ.
3. ΟΛΕΣ ΟΙ ΚΑΣΣΕΣ ΑΠΟ ΕΛΑΣΜΑ 2mm
4. Ο ΚΑΤΑΣΚΕΥΑΣΤΗΣ ΤΩΝ ΘΥΡΩΝ Τ90 ΘΑ ΠΡΟΜΗΘΕΥΣΕΙ ΠΙΣΤΟΠΟΙΗΤΙΚΟ ΣΥΜΦΩΝΑ ΜΕ ΤΟ DIN 4102

ΕΡΓΟΔΟΤΗΣ:
ΔΗΜΟΚΡΙΤΕΙΟ ΠΑΝΕΠΙΣΤΗΜΙΟ ΘΡΑΚΗΣ

ΕΡΓΟ:
ΚΤΙΡΙΑΚΕΣ ΕΓΚΑΤΑΣΤΑΣΕΙΣ ΤΜΗΜΑΤΩΝ ΕΘΝΟΛΟΓΙΑΣ - ΙΣΤΟΡΙΑΣ ΚΑΙ ΦΙΛΟΛΟΓΙΑΣ

ΜΕΛΕΤΗΤΕΣ:
ΓΡΑΦΕΙΟ ΔΟΞΙΑΔΗ
ΣΥΜΒΟΥΛΟΙ ΓΙΑ ΑΝΑΠΤΥΞΗ ΚΑΙ ΟΙΚΙΣΤΙΚΗ Α.Ε.
Λ. Μακεδονίας 457, Αγ. Παρασκευή, 153 43, ΑΘΗΝΑ / Τηλ. (01) 6398000 FAX (01) 6398797
e-mail: doxiadis@doxiadis.com

LDK ΛΔΚ - ΣΥΜΒΟΥΛΟΙ ΤΕΧΝΙΚΩΝ ΚΑΙ ΑΝΑΠΤΥΞΙΑΚΩΝ ΕΡΓΩΝ
ΠΑΡΛΟΑΣΕ 69(ΗΛΙΑΣΟΣ 21, 1810), ΚΗΦΙΣΙΑ/ Τηλ. (01) 8108200 FAX (01) 8108200
e-mail: main@ldk.gr

ΣΤΑΔΙΟ ΜΕΛΕΤΗΣ: ΚΑΤΑΣΚΕΥΑΣΤΙΚΕΣ ΛΕΠΤΟΜΕΡΕΙΕΣ

ΤΙΤΛΟΣ:
ΦΥΛΛΑ ΜΕΤΑΛΛΙΚΩΝ ΘΥΡΩΝ Τ90
ΔΙΠΛΩΝ,ΜΟΝΩΝ ΚΑΙ ΑΠΛΩΝ

κωδικός φακέλου	Ε Λ Λ 3 4 6 5	μορφότυπο	Α3	ΚΛΙΜΑΚΑ	1:2
ΜΕΛΕΤΗ:	Σ.ΜΟΥΖΑΚΗΣ	05.07.99		ΑΡΙΘΜΟΣ ΣΧΕΔΙΟΥ	
ΣΧΕΔΙΑΣΗ:	Ο. ΤΖΙΜΕΤΟΥ	05.07.99		D 0 0 1 1 2	0
ΕΛΕΓΧΟΣ:	Λ. ΔΡΑΣΗΟΥ	05.07.99			

ΕΓΚΡΙΣΗ

Υπογραφή

ΣΦΡΑΓΙΔΑ ΜΕΛΕΤΗΤΗ

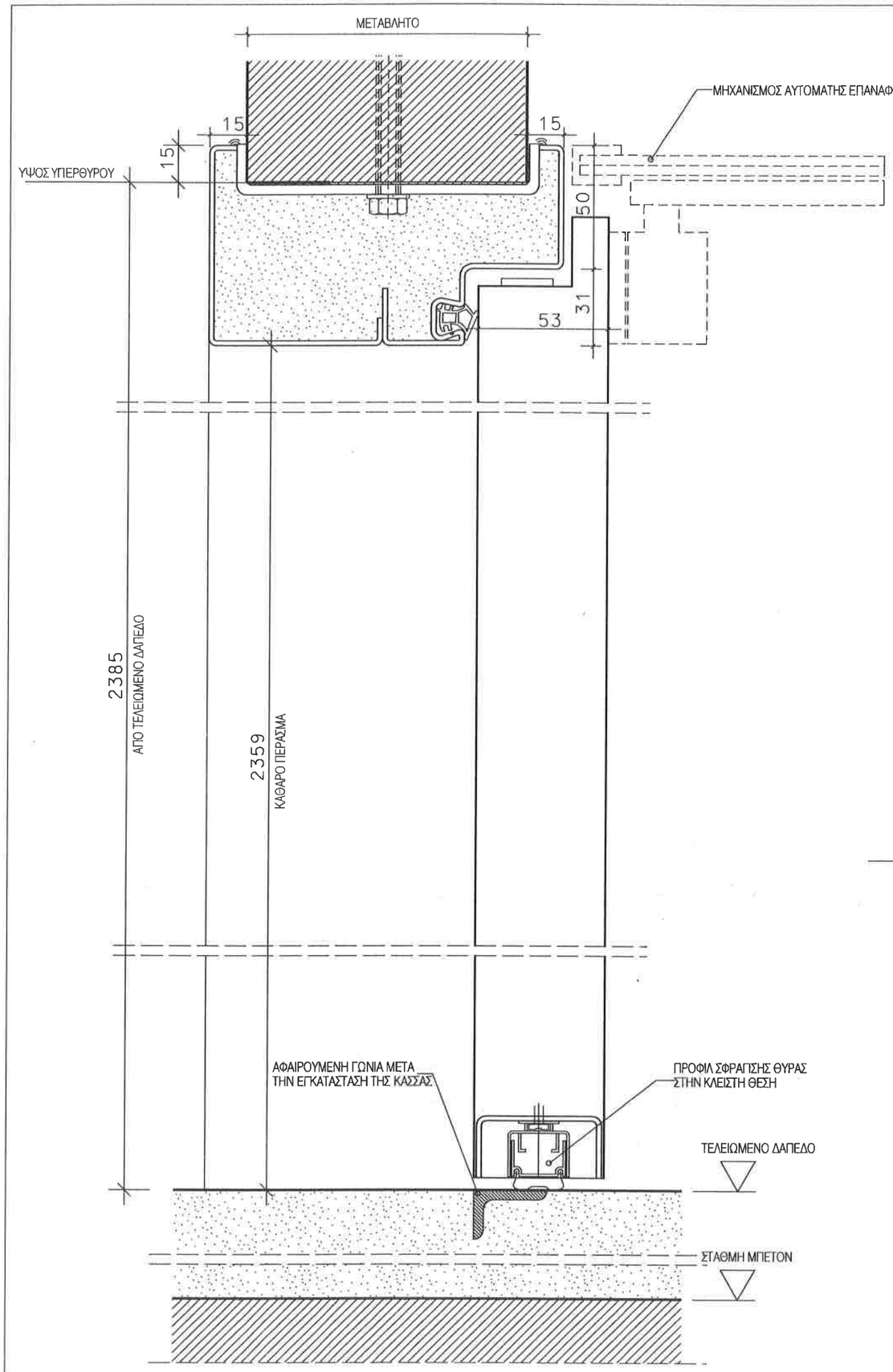

ΛΕΠΤΟΜΕΡΕΙΑ 01

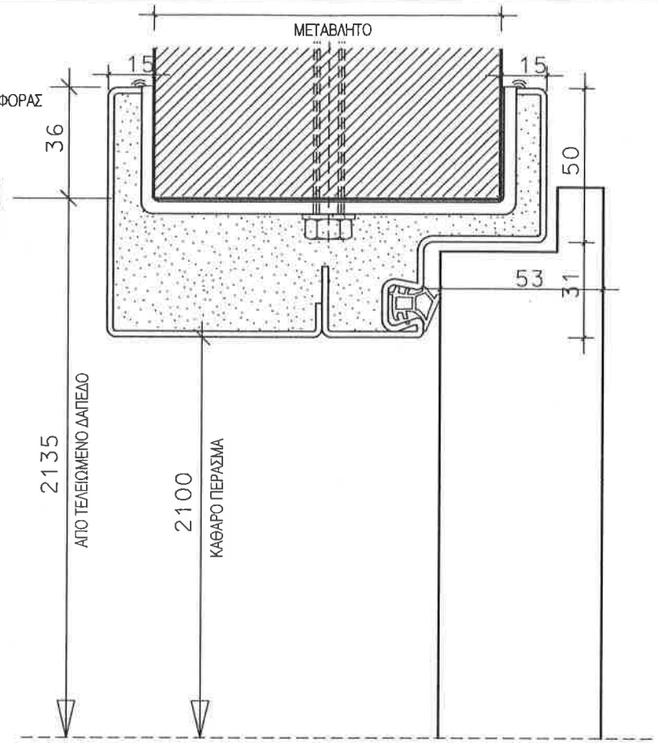

ΛΕΠΤΟΜΕΡΕΙΑ 02

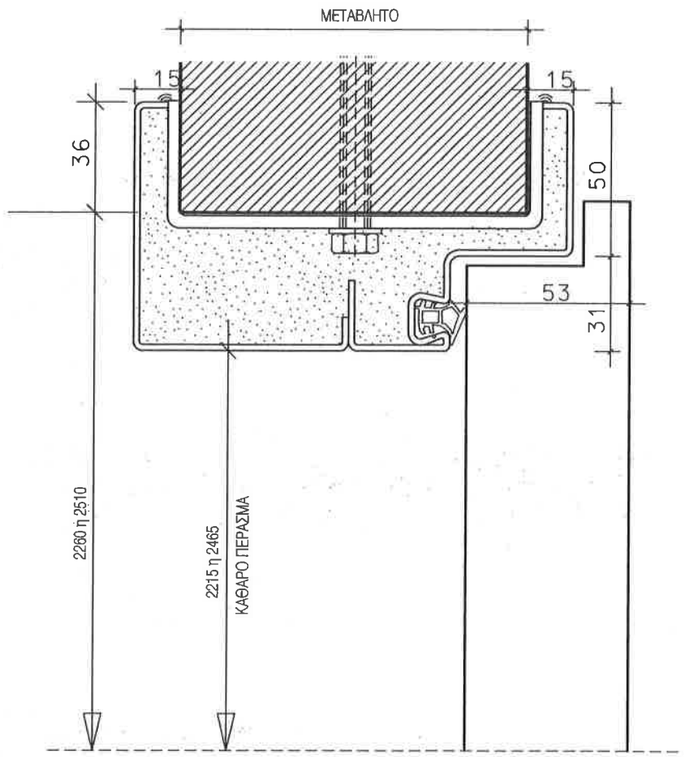

ΛΕΠΤΟΜΕΡΕΙΑ 03

ΣΗΜΕΙΩΣΗ :

1. ΟΛΕΣ ΟΙ ΔΙΑΣΤΑΣΕΙΣ ΕΙΝΑΙ ΣΕ χλστ.
2. ΤΑ ΜΕΤΑΛΛΙΚΑ ΣΤΟΙΧΕΙΑ ΓΑΛΒΑΝΙΣΜΕΝΑ ΕΝ ΘΕΡΜΩ.
3. ΟΛΕΣ ΟΙ ΚΑΣΣΕΣ ΑΠΟ ΕΛΑΣΜΑ 2mm
4. Ο ΚΑΤΑΣΚΕΥΑΣΤΗΣ ΤΩΝ ΘΥΡΩΝ Τ30 Τ90 ΘΑ ΠΡΟΜΗΘΕΥΣΕΙ ΠΙΣΤΟΠΟΙΗΤΙΚΟ ΣΥΜΦΩΝΑ ΜΕ ΤΟ DIN 4102

ΕΡΓΟΔΟΤΗΣ:
ΔΗΜΟΚΡΙΤΕΙΟ ΠΑΝΕΠΙΣΤΗΜΙΟ ΘΡΑΚΗΣ

ΕΡΓΟ:
ΚΤΙΡΙΑΚΕΣ ΕΓΚΑΤΑΣΤΑΣΕΙΣ ΤΜΗΜΑΤΩΝ ΕΘΝΟΛΟΓΙΑΣ - ΙΣΤΟΡΙΑΣ ΚΑΙ ΦΙΛΟΛΟΓΙΑΣ

ΜΕΛΕΤΗΤΕΣ:
ΓΡΑΦΕΙΟ ΔΟΞΙΑΔΗ
ΣΥΜΒΟΥΛΟΙ ΓΙΑ ΑΝΑΠΤΥΞΗ ΚΑΙ ΟΙΚΙΣΤΙΚΗ Α.Ε.
Λ. Μεσογείων 452, Αγ. Παρασκευή, 153 43, ΑΘΗΝΑ / Τηλ. (01) 6398700 FAX (01) 6398797
e-mail: doxiadis@doxiadis.com

LDK ΛΔΚ - ΣΥΜΒΟΥΛΟΙ ΤΕΧΝΙΚΩΝ ΚΑΙ ΑΝΑΠΤΥΞΙΑΚΩΝ ΕΡΓΩΝ
ΛΑΜΠΡΑΚΗ ΕΚΕΙΔΙΚΟΣ 21, 14510, ΚΗΦΙΣΙΑ / Τηλ. (01) 8180700 FAX (01) 8180708
e-mail: aselin@ldk.gr

ΣΤΑΔΙΟ ΜΕΛΕΤΗΣ : ΚΑΤΑΣΚΕΥΑΣΤΙΚΕΣ ΛΕΠΤΟΜΕΡΕΙΕΣ

ΤΙΤΛΟΣ:
Τ30,Τ90 ΜΕΤΑΛΛΙΚΕΣ ΚΑΠΝΟΣΤΕΓΕΙΣ ΘΥΡΕΣ
ΤΥΠΙΚΕΣ ΚΑΤΑΚΟΡΥΦΕΣ ΤΟΜΕΣ

κωδικός αρχείου	Ε Λ Λ 3 4 6 5		μορφές	Α3	ΚΛΙΜΑΚΑ 1:2
ΜΕΛΕΤΗ:	υπογρ. Σ.ΜΟΥΖΑΚΗΣ	ημερομηνία 05.07.99	υπογραφή		ΑΡΙΘΜΟΣ ΣΧΕΔΙΟΥ
ΣΧΕΔΙΑΣΗ:	υπογρ. Ο.ΤΖΑΝΕΤΟΥ	ημερομηνία 05.07.99	υπογραφή		κωφ/φορία / ομάδα / κωδικός / αναθεώρηση
ΕΛΕΓΧΟΣ:	υπογρ. Λ.ΔΡΙΖΙΜΟΥ	ημερομηνία 05.07.99	υπογραφή		D 0 0 1 1 3 0 0

ΕΓΚΡΙΣΗ

Υπογραφή

ΣΦΡΑΓΙΔΑ ΜΕΛΕΤΗΤΗ

ΤΥΠΟΣ Η

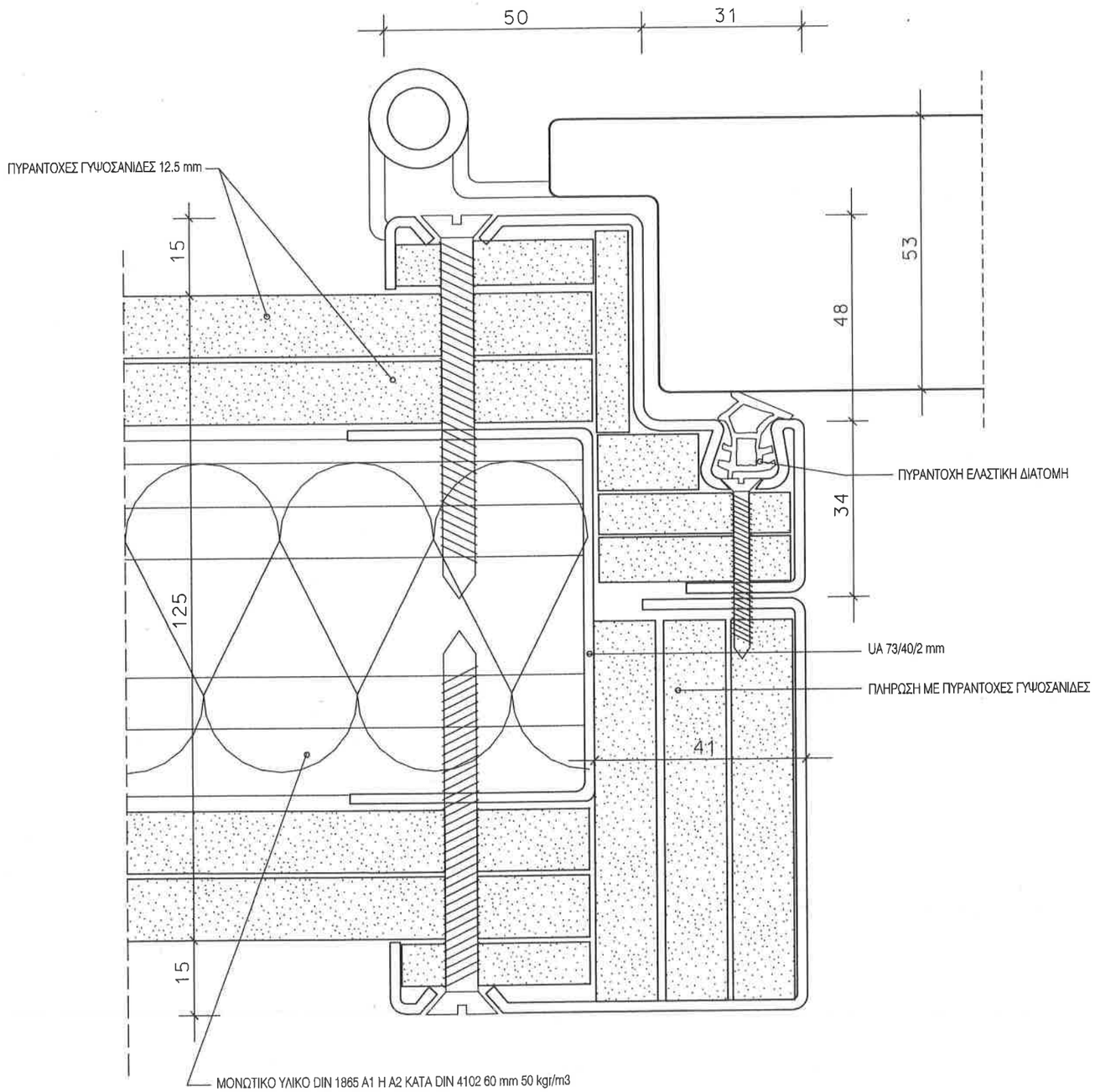

ΣΗΜΕΙΩΣΗ :

1. ΟΛΕΣ ΟΙ ΔΙΑΣΤΑΣΕΙΣ ΕΙΝΑΙ ΣΕ χλστ.
2. ΤΑ ΜΕΤΑΛΛΙΚΑ ΣΤΟΙΧΕΙΑ ΓΑΛΒΑΝΙΣΜΕΝΑ ΕΝ ΘΕΡΜΩ.
3. Η ΚΑΤΑΣΚΕΥΗ ΤΩΝ ΚΑΣΩΝ ΑΠΟ ΕΛΑΣΜΑ 2mm
4. Η ΚΑΤΑΣΚΕΥΗ ΤΩΝ ΓΥΨΟΠΕΤΑΣΜΑΤΩΝ ΣΥΜΦΩΝΑ ΜΕ ΤΑ DIN 18180, 18181, 18182, 18183.
5. ΤΟ ΜΟΝΩΤΙΚΟ ΥΛΙΚΟ ΟΡΥΚΤΩΝ ΙΝΩΝ ΣΥΜΦΩΝΑ ΜΕ ΤΟ DIN 18165 ΜΕΡΟΣ 1. ΠΟΙΟΤΗΤΑ S, ΣΗΜΕΙΟ ΤΗΞΗΣ >1000° C ΚΑΤΗΓΟΡΙΑ ΥΛΙΚΟΥ A ΚΑΤΑ DIN 4102.
6. ΓΙΑ ΤΙΣ ΘΥΡΕΣ Τ30 Ο ΚΑΤΑΣΚΕΥΑΣΤΗΣ ΘΑ ΠΡΟΜΗΘΕΥΣΕΙ ΠΙΣΤΟΠΟΙΗΤΙΚΟ ΣΥΜΦΩΝΑ ΜΕ ΤΟ DIN 4102

ΕΡΓΟΔΟΤΗΣ :
ΔΗΜΟΚΡΙΤΕΙΟ ΠΑΝΕΠΙΣΤΗΜΙΟ ΘΡΑΚΗΣ

ΕΡΓΟ :
ΚΤΙΡΙΑΚΕΣ ΕΓΚΑΤΑΣΤΑΣΕΙΣ ΤΜΗΜΑΤΩΝ ΕΘΝΟΛΟΓΙΑΣ - ΙΣΤΟΡΙΑΣ ΚΑΙ ΦΙΛΟΛΟΓΙΑΣ

ΜΕΛΕΤΗΤΕΣ :
ΓΡΑΦΕΙΟ ΔΟΞΙΑΔΗ
ΣΥΜΒΟΥΛΟΙ ΓΙΑ ΑΝΑΠΤΥΞΗ ΚΑΙ ΟΙΚΙΣΤΙΚΗ Α.Ε.
Λ. Κιφισίας 437, Αγ. Παρασκευή, 153 42, ΑΘΗΝΑ-Τ.Θ. (01) 6016800-14 FAX (01) 6016875
e-mail: doxiadis@teiath.gr
LDK ΛΔΚ - ΣΥΜΒΟΥΛΟΙ ΤΕΧΝΙΚΩΝ ΚΑΙ ΑΝΑΠΤΥΞΙΑΚΩΝ ΕΡΓΩΝ
ΛΔΚ
ΣΤΡ. ΤΡΑΝΤΑΦΥΛΛΟΥ 7, 113-61, ΑΘΗΝΑ-Τ.Θ. (01) 8653650 FAX (01) 8654 2081

ΣΤΑΔΙΟ ΜΕΛΕΤΗΣ : ΚΑΤΑΣΚΕΥΑΣΤΙΚΕΣ ΛΕΠΤΟΜΕΡΕΙΕΣ

ΤΙΤΛΟΣ :
ΠΥΡΑΝΤΟΧΗ ΘΥΡΑ Τ30 ΤΥΠΟΥ Η
ΣΕ ΠΥΡΑΝΤΟΧΟ ΠΕΤΑΣΜΑ ΓΥΨΟΣΑΝΙΔΩΝ F90

ΟΡΙΖΟΝΤΙΑ ΤΟΜΗ ΚΑΣΣΑΣ

κωδικός αρχείου: Ε Λ Λ 3 4 6 5			μέγεθος: A3	ΚΛΙΜΑΚΑ 1 : 1
ΜΕΛΕΤΗ :	ονομ/νο: Σ. ΜΟΥΖΑΚΗΣ	ημερομηνία: 00.03.2000	υπογραφή	ΑΡΙΘΜΟΣ ΣΧΕΔΙΟΥ
ΣΧΕΔΙΑΣΗ :	ονομ/νο: Ο. ΤΖΑΝΕΤΟΥ	ημερομηνία: 00.03.2000	υπογραφή	κατηγορία: D ομάδα: 0 υποομάδα: 1 αριθμός σχεδίου: 2 0 αναθεώρηση: 0
ΕΛΕΓΧΟΣ :	ονομ/νο: Λ. ΔΡΙΖΙΝΟΥ	ημερομηνία: 00.03.2000	υπογραφή	

ΕΓΚΡΙΣΗ

Υπογραφή

ΣΦΡΑΓΙΔΑ ΜΕΛΕΤΗΤΗ

COPYRIGHT OF DOXIADIS ASSOCIATES S.A.

ΤΥΠΟΣ J

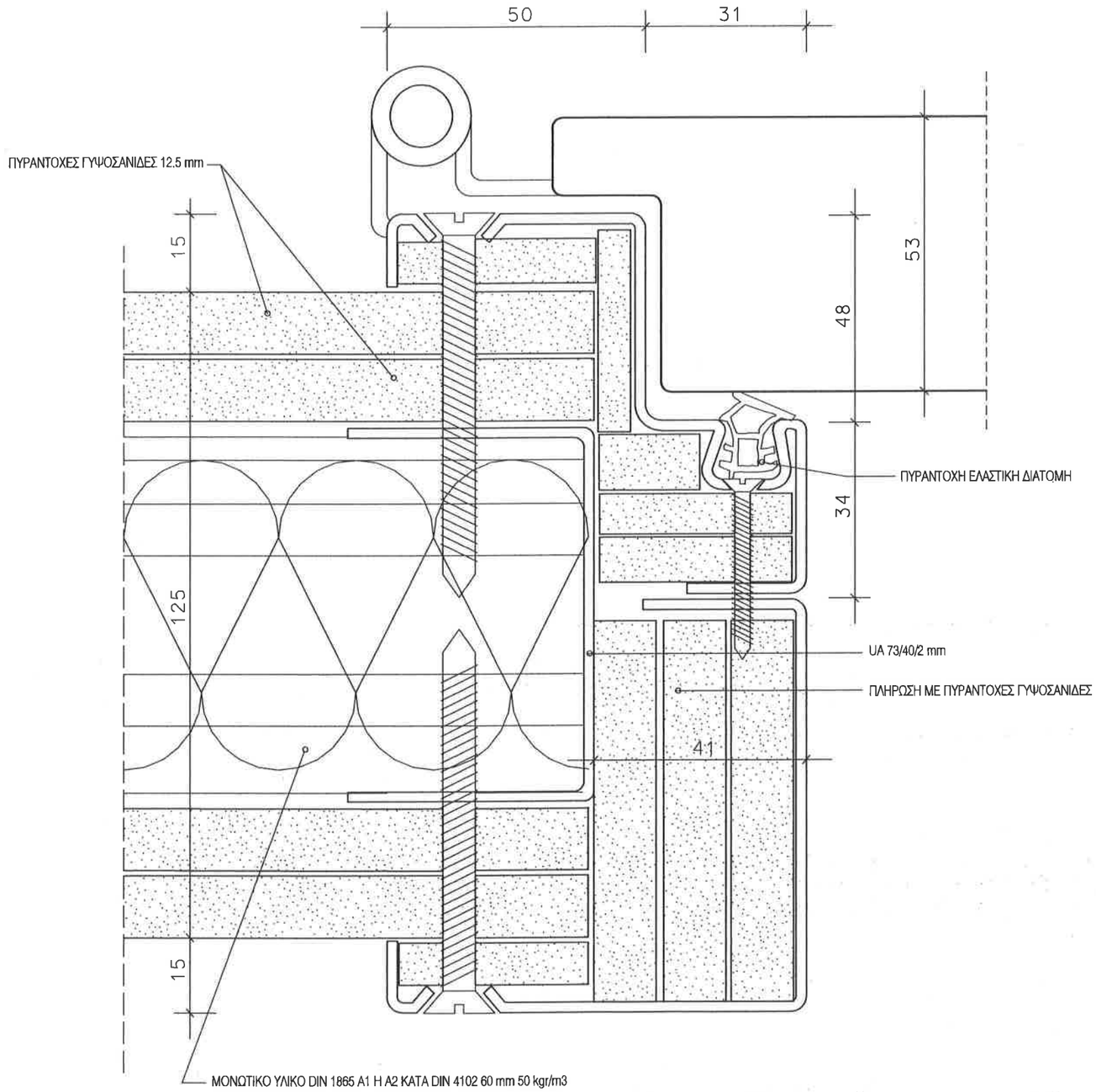

ΣΗΜΕΙΩΣΗ :

1. ΟΛΕΣ ΟΙ ΔΙΑΣΤΑΣΕΙΣ ΕΙΝΑΙ ΣΕ χλστ.
2. ΤΑ ΜΕΤΑΛΛΙΚΑ ΣΤΟΙΧΕΙΑ ΓΑΛΒΑΝΙΣΜΕΝΑ ΕΝ ΘΕΡΜΩ.
3. Η ΚΑΤΑΣΚΕΥΗ ΤΩΝ ΚΑΣΩΝ ΑΠΟ ΕΛΑΣΜΑ 2mm
4. Η ΚΑΤΑΣΚΕΥΗ ΤΩΝ ΓΥΨΟΠΕΤΑΣΜΑΤΩΝ ΣΥΜΦΩΝΑ ΜΕ ΤΑ DIN 18180, 18181, 18182, 18183.
5. ΤΟ ΜΟΝΩΤΙΚΟ ΥΛΙΚΟ ΟΡΥΚΤΩΝ ΙΝΩΝ ΣΥΜΦΩΝΑ ΜΕ ΤΟ DIN 18165 ΜΕΡΟΣ 1. ΠΟΙΟΤΗΤΑ S, ΣΗΜΕΙΟ ΤΗΞΗΣ >1000° C ΚΑΤΗΓΟΡΙΑ ΥΛΙΚΟΥ A ΚΑΤΑ DIN 4102.
6. ΓΙΑ ΤΙΣ ΘΥΡΕΣ T90 Ο ΚΑΤΑΣΚΕΥΑΣΤΗΣ ΘΑ ΠΡΟΜΗΘΕΥΣΕΙ ΠΙΣΤΟΠΟΙΗΤΙΚΟ ΣΥΜΦΩΝΑ ΜΕ ΤΟ DIN 4102

ΕΡΓΟΔΟΤΗΣ :
ΔΗΜΟΚΡΙΤΕΙΟ ΠΑΝΕΠΙΣΤΗΜΙΟ ΘΡΑΚΗΣ

ΕΡΓΟ :
ΚΤΙΡΙΑΚΕΣ ΕΓΚΑΤΑΣΤΑΣΕΙΣ ΤΜΗΜΑΤΩΝ ΕΘΝΟΛΟΓΙΑΣ - ΙΣΤΟΡΙΑΣ ΚΑΙ ΦΙΛΟΛΟΓΙΑΣ

ΜΕΛΕΤΗΤΕΣ :
ΓΡΑΦΕΙΟ ΔΟΞΙΑΔΗ
ΣΥΜΒΟΥΛΟΙ ΓΙΑ ΑΝΑΠΤΥΞΗ ΚΑΙ ΟΙΚΙΣΤΙΚΗ Α.Ε.
Λ. Μακεδονίας 46Σ, Αγ. Παρασκευή, 153 42, ΑΘΗΝΑ/Τηλ. (01) 6516860-74 FAX (01) 6516875
e-mail: doxiadis@techlink.gr

ΛΔΚ - ΣΥΜΒΟΥΛΟΙ ΤΕΧΝΙΚΩΝ ΚΑΙ ΑΝΑΠΤΥΞΙΑΚΩΝ ΕΡΓΩΝ
ΣΤΣ. ΤΡΑΡΤ/ΑΜΠΛΙΑΝΗ 7, 113 61, ΑΘΗΝΑ/Τηλ. (01) 8653880 FAX (01) 8617081

ΣΤΑΔΙΟ ΜΕΛΕΤΗΣ : ΚΑΤΑΣΚΕΥΑΣΤΙΚΕΣ ΛΕΠΤΟΜΕΡΕΙΕΣ

ΤΙΤΛΟΣ :
ΠΥΡΑΝΤΟΧΗ ΘΥΡΑ T90 ΤΥΠΟΥ J
ΣΕ ΠΥΡΑΝΤΟΧΟ ΠΕΤΑΣΜΑ ΓΥΨΟΣΑΝΙΔΩΝ F90

ΟΡΙΖΟΝΤΙΑ ΤΟΜΗ ΚΑΣΣΑΣ

κωδικός τμήματος	Ε Λ Λ 3 4 6 5		μεγέθος	A3	ΚΛΙΜΑΚΑ 1 : 1
ΜΕΛΕΤΗ :	υπογραφή Σ.ΜΟΥΖΑΚΗΣ	ημερομηνία 00.03.2000	υπογραφή		ΑΡΙΘΜΟΣ ΣΧΕΔΙΟΥ
ΣΧΕΔΙΑΣΗ :	υπογραφή Α.ΚΑΚΑΛΗ	ημερομηνία 00.03.2000	υπογραφή		υποομάδα / αριθμός σχεδίου / αναθεώρηση
ΕΛΕΓΧΟΣ :	υπογραφή Α.ΔΡΑΖΙΝΟΥ	ημερομηνία 00.03.2000	υπογραφή		D 0 0 1 2 1 0 0

ΕΓΚΡΙΣΗ

Υπογραφή

ΣΦΡΑΓΙΔΑ ΜΕΛΕΤΗΤΗ

ΤΥΠΟΣ L

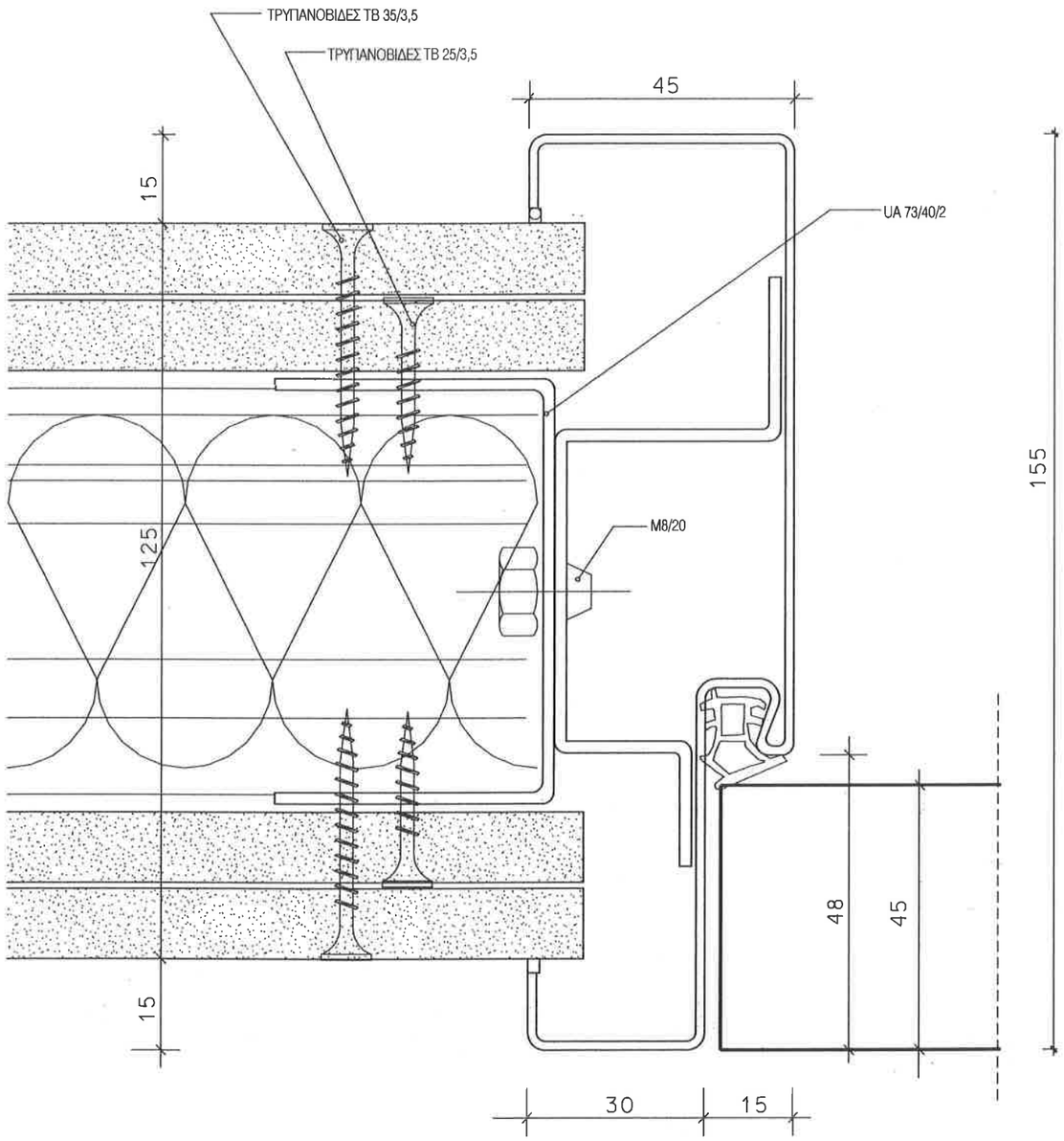

ΣΗΜΕΙΩΣΗ :

1. ΟΛΕΣ ΟΙ ΔΙΑΣΤΑΣΕΙΣ ΕΙΝΑΙ ΣΕ χλστ.
2. ΤΑ ΜΕΤΑΛΛΙΚΑ ΣΤΟΙΧΕΙΑ ΓΑΛΒΑΝΙΣΜΕΝΑ ΕΝ ΘΕΡΜΩ.
3. Η ΚΑΤΑΣΚΕΥΗ ΤΩΝ ΚΑΣΩΝ ΑΠΟ ΕΛΑΣΜΑ 1.5 mm
4. Η ΚΑΤΑΣΚΕΥΗ ΤΩΝ ΓΥΨΟΠΕΤΑΣΜΑΤΩΝ ΣΥΜΦΩΝΑ ΜΕ ΤΑ DIN 18180, 18181, 18182, 18183.
5. ΤΟ ΜΟΝΩΤΙΚΟ ΥΛΙΚΟ ΟΡΥΚΤΩΝ ΙΝΩΝ ΣΥΜΦΩΝΑ ΜΕ ΤΟ DIN 18165 ΜΕΡΟΣ 1. ΠΟΙΟΤΗΤΑ S, ΣΗΜΕΙΟ ΤΗΞΗΣ >1000° C ΚΑΤΗΓΟΡΙΑ ΥΛΙΚΟΥ A ΚΑΤΑ DIN 4102.
6. Η ΕΦΑΡΜΟΓΗ ΤΩΝ ΚΑΣΣΩΝ ΚΑΙ ΤΩΝ ΘΥΡΩΝ ΘΑ ΓΙΝΕΙ ΑΠΟ ΤΟΝ ΚΑΤΑΣΚΕΥΑΣΤΗ ΣΥΜΦΩΝΑ ΜΕ ΤΟ DIN 18111

ΕΡΓΟΔΟΤΗΣ:

ΔΗΜΟΚΡΙΤΕΙΟ ΠΑΝΕΠΙΣΤΗΜΙΟ ΘΡΑΚΗΣ

ΕΡΓΟ:

ΚΤΙΡΙΑΚΕΣ ΕΓΚΑΤΑΣΤΑΣΕΙΣ ΤΜΗΜΑΤΩΝ ΕΘΝΟΛΟΓΙΑΣ - ΙΣΤΟΡΙΑΣ ΚΑΙ ΦΙΛΟΛΟΓΙΑΣ

ΜΕΛΕΤΗΤΕΣ:

ΓΡΑΦΕΙΟ ΔΟΞΙΑΔΗ
ΣΥΜΒΟΥΛΟΙ ΓΙΑ ΑΝΑΠΤΥΞΗ ΚΑΙ ΟΙΚΙΣΤΙΚΗ Α.Ε.
Α.Μακεδονίας 487, Αγ.Παρασκευή, 153 43, ΑΘΗΝΑ / Τηλ. (01) 6028900 FAX (01) 6028097
e-mail: doxiadis@doxiadis.com

LDK ΛΔΚ - ΣΥΜΒΟΥΛΟΙ ΤΕΧΝΙΚΩΝ ΚΑΙ ΑΝΑΠΤΥΞΙΑΚΩΝ ΕΡΓΩΝ
(ΠΑΡΔΑΣΟΣ 19-ΗΛΙΑΣΚΟΣ 21, 145 10, ΚΗΦΙΣΙΑ) Τηλ. (01) 8148700 FAX (01) 8148700
e-mail: main@ldk.gr

ΣΤΑΔΙΟ ΜΕΛΕΤΗΣ: ΚΑΤΑΣΚΕΥΑΣΤΙΚΕΣ ΛΕΠΤΟΜΕΡΕΙΕΣ

ΤΙΤΛΟΣ:

ΤΥΠΙΚΗ ΚΑΣΣΑ ΓΙΑ ΠΕΤΑΣΜΑΤΑ ΓΥΨΟΣΑΝΙΔΩΝ
ΤΥΠΟΣ L

ΟΡΙΖΟΝΤΙΑ ΤΟΜΗ

κωδικός αρχείου	Ε Λ Λ 3 4 6 5		μεγέθος A3	ΚΛΙΜΑΚΑ 1:2	
ΜΕΛΕΤΗ:	ονομ. Σ. ΜΟΥΖΑΚΗΣ	ημερομηνία 05.07.99	υπογραφή	ΑΡΙΘΜΟΣ ΣΧΕΔΙΟΥ	
ΣΧΕΔΙΑΣΗ:	ονομ. Ο. ΤΖΑΝΕΤΟΥ	ημερομηνία 05.07.99	υπογραφή	αριθμός σχεδίου D 0 0 1 2 2	αναθεώρηση 0 0
ΕΛΕΓΧΟΣ:	ονομ. Δ. ΔΡΑΖΙΝΟΥ	ημερομηνία 05.07.99	υπογραφή		

ΕΓΚΡΙΣΗ

Υπογραφή

ΣΦΡΑΓΙΔΑ ΜΕΛΕΤΗΤΗ

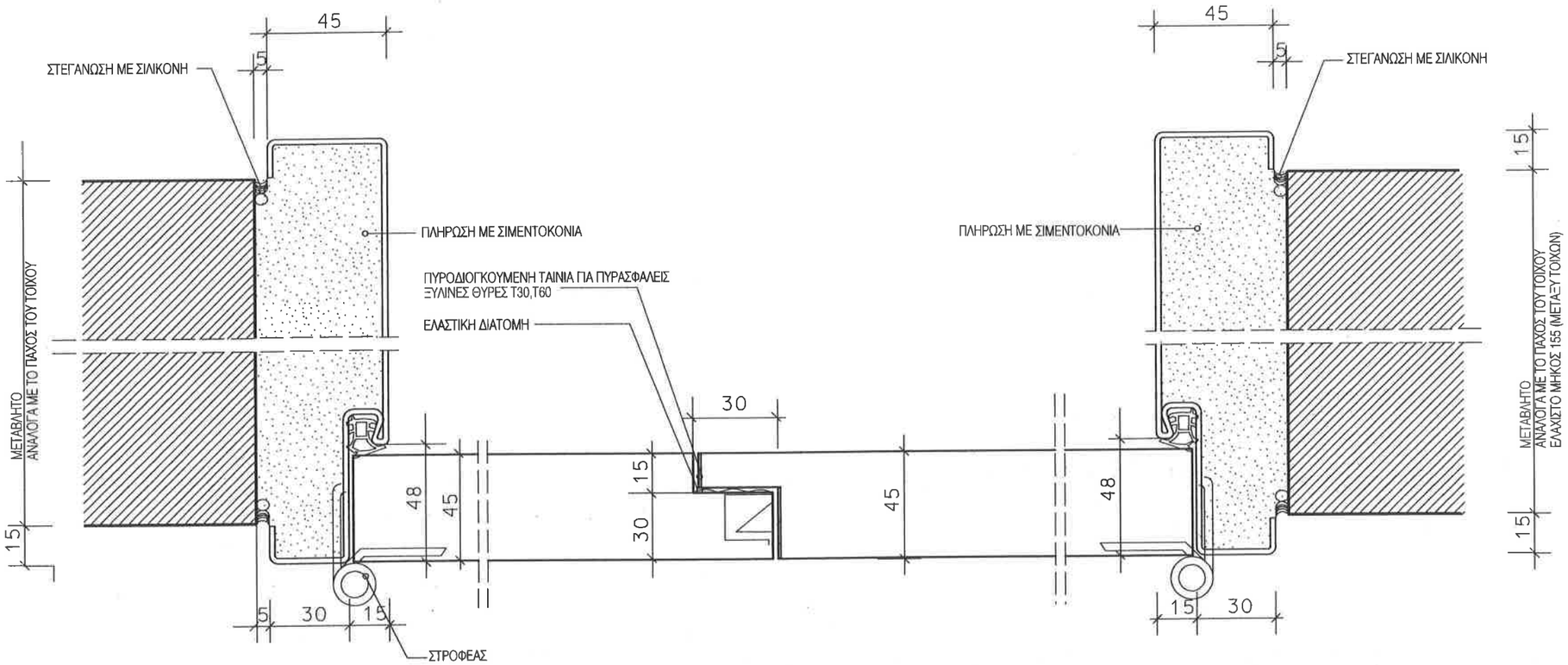

ΔΙΦΥΛΛΗ Η ΜΟΝΟΦΥΛΛΗ ΘΥΡΑ

ΣΗΜΕΙΩΣΗ :

1. ΟΛΕΣ ΟΙ ΔΙΑΣΤΑΣΕΙΣ ΕΙΝΑΙ ΣΕ χλστ.
2. ΤΑ ΜΕΤΑΛΛΙΚΑ ΣΤΟΙΧΕΙΑ ΓΑΛΒΑΝΙΣΜΕΝΑ ΕΝ ΘΕΡΜΩ.
3. ΠΑΧΟΣ ΚΑΣΣΑΣ 1.5mm
4. ΕΓΚΑΤΑΣΤΑΣΗ ΚΑΙ ΣΤΕΡΕΩΣΗ ΚΑΣΣΩΝ ΑΠΟ ΤΟΝ ΚΑΤΑΣΚΕΥΑΣΤΗ ΣΥΜΦΩΝΑ ΜΕ ΤΟ DIN 18111
5. ΓΙΑ ΚΑΠΝΟΣΤΕΓΕΙΣ ΘΥΡΕΣ ΙΣΧΥΕΙ ΤΟ DIN 18095

ΕΡΓΟΔΟΤΗΣ:

ΔΗΜΟΚΡΙΤΕΙΟ ΠΑΝΕΠΙΣΤΗΜΙΟ ΘΡΑΚΗΣ

ΕΡΓΟ:

ΚΤΙΡΙΑΚΕΣ ΕΓΚΑΤΑΣΤΑΣΕΙΣ ΤΜΗΜΑΤΩΝ ΕΘΝΟΛΟΓΙΑΣ - ΙΣΤΟΡΙΑΣ ΚΑΙ ΦΙΛΟΛΟΓΙΑΣ

ΜΕΛΕΤΗΤΕΣ:

ΓΡΑΦΕΙΟ ΔΟΞΙΑΔΗ
ΣΥΜΒΟΥΛΟΙ ΓΙΑ ΑΝΑΠΤΥΞΗ ΚΑΙ ΟΙΚΙΣΤΙΚΗ Α.Ε.
Α. Μακεδόνων 46Α, Αν. Περισσιανή, 152 43, ΑΘΗΝΑ / Τηλ. (01) 6286700 FAX (01) 6286797
e-mail: doxiadis@doxiadis.com

ΛΔΚ - ΣΥΜΒΟΥΛΟΙ ΤΕΧΝΙΚΩΝ ΚΑΙ ΑΝΑΠΤΥΞΙΑΚΩΝ ΕΡΓΩΝ
Γ.ΚΑΡΟΛΟΣ ΦΙΞΑΛΙΔΟΣ 21, 14510, ΚΗΦΙΣΙΑ / Τηλ. (01) 8080500 FAX (01) 8180709
e-mail: main@ldk.gr

ΣΤΑΔΙΟ ΜΕΛΕΤΗΣ : ΚΑΤΑΣΚΕΥΑΣΤΙΚΕΣ ΛΕΠΤΟΜΕΡΕΙΕΣ

ΤΙΤΛΟΣ:

ΤΥΠΙΚΕΣ ΜΕΤΑΛΛΙΚΕΣ ΚΑΣΣΕΣ ΘΥΡΩΝ ΤΥΠΟΥ Κ

ΟΡΙΖΟΝΤΙΑ ΤΟΜΗ

κωδικός σχεδίου	Ε Λ Λ 3 4 6 5		μεγέθος A3	ΚΛΙΜΑΚΑ	1:2
ΜΕΛΕΤΗ :	υπογρ. Σ.ΜΟΥΖΑΚΗΣ	ημερομηνία 05.07.99	υπογραφή	ΑΡΙΘΜΟΣ ΣΧΕΔΙΟΥ	
ΣΧΕΔΙΑΣΗ :	υπογρ. Ο. ΤΖΑΝΕΤΟΥ	ημερομηνία 05.07.99	υπογραφή	αναθεώρηση D	κυριός σχεδίου 0 0 1 3 0	επανάληψη 0
ΕΛΕΓΧΟΣ :	υπογρ. Α. ΔΡΑΖΙΝΟΥ	ημερομηνία 05.07.99	υπογραφή			

ΕΓΚΡΙΣΗ

Υπογραφή

ΣΦΡΑΓΙΔΑ ΜΕΛΕΤΗΤΗ

COPYRIGHT OF DOXIADIS ASSOCIATES S.A.

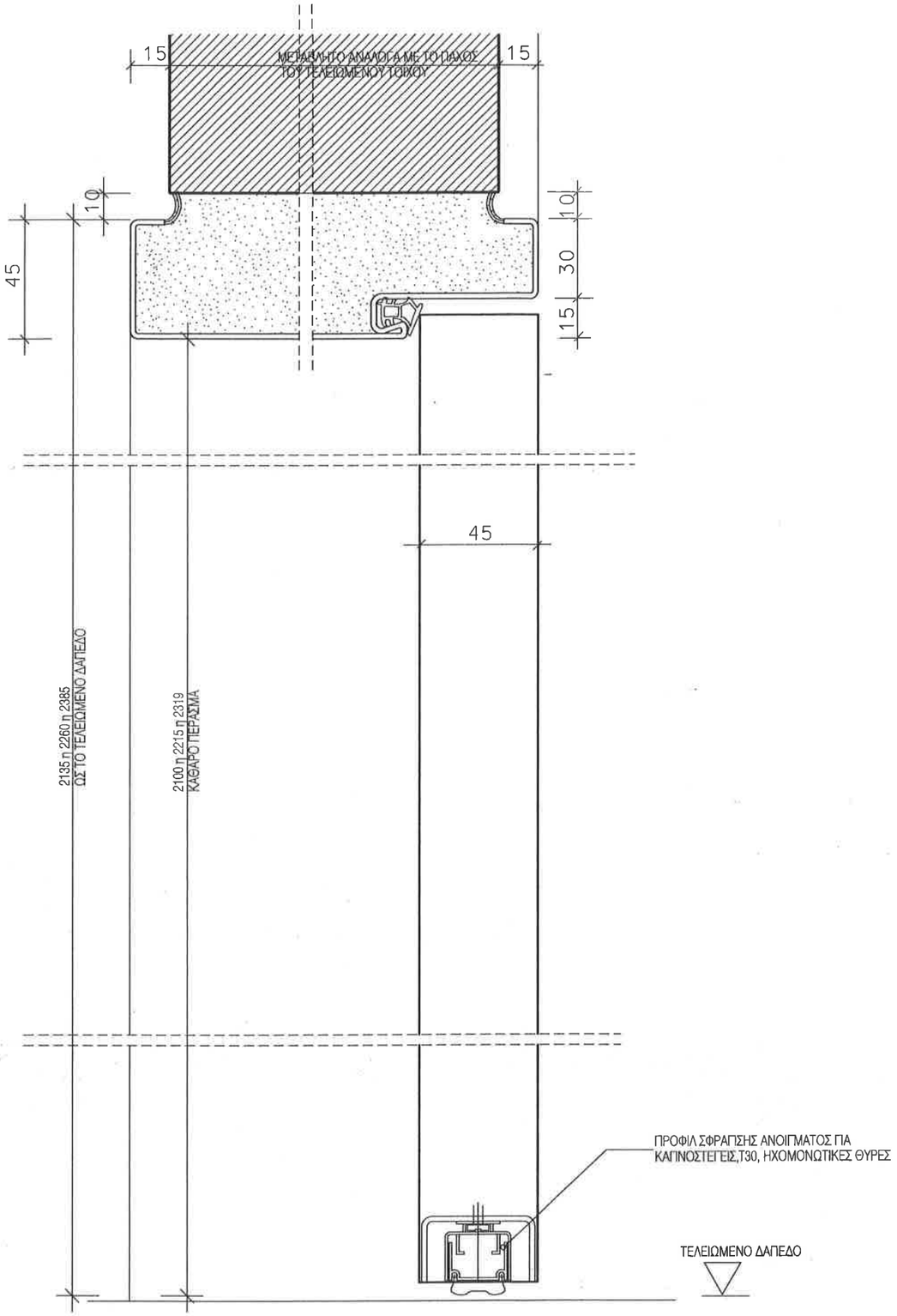

ΣΗΜΕΙΩΣΗ :

1. ΟΛΕΣ ΟΙ ΔΙΑΣΤΑΣΕΙΣ ΕΙΝΑΙ ΣΕ χλστ.
2. ΤΑ ΜΕΤΑΛΛΙΚΑ ΣΤΟΙΧΕΙΑ ΓΑΛΒΑΝΙΣΜΕΝΑ ΕΝ ΘΕΡΜΩ.
3. Η ΚΑΤΑΣΚΕΥΗ ΤΩΝ ΚΑΣΣΩΝ ΑΠΟ ΕΛΑΣΜΑ 1.5 mm
4. Η ΕΓΚΑΤΑΣΤΑΣΗ ΚΑΙ ΣΤΕΡΕΩΣΗ ΚΑΣΣΩΝ ΑΠΟ ΤΟΝ ΚΑΤΑΣΚΕΥΑΣΤΗ ΣΥΜΦΩΝΑ ΜΕ ΤΟ DIN 18111
5. ΓΙΑ ΚΑΠΝΟΣΤΕΓΕΙΣ ΘΥΡΕΣ ΙΣΧΥΕΙ ΤΟ DIN 18095

ΕΡΓΟΔΟΤΗΣ:

ΔΗΜΟΚΡΙΤΕΙΟ ΠΑΝΕΠΙΣΤΗΜΙΟ ΘΡΑΚΗΣ

ΕΡΓΟ:

ΚΤΙΡΙΑΚΕΣ ΕΓΚΑΤΑΣΤΑΣΕΙΣ ΤΜΗΜΑΤΩΝ ΕΘΝΟΛΟΓΙΑΣ - ΙΣΤΟΡΙΑΣ ΚΑΙ ΦΙΛΟΛΟΓΙΑΣ

ΜΕΛΕΤΗΤΕΣ:

ΓΡΑΦΕΙΟ ΔΟΞΙΑΔΗ
ΣΥΜΒΟΥΛΟΙ ΓΙΑ ΑΝΑΠΤΥΞΗ ΚΑΙ ΟΙΚΙΣΤΙΚΗ Α.Ε.
Α.Μακρυγιάννη 487, Λ.Υ. Περιστερίου, 153 43, ΑΘΗΝΑ / Τηλ. (01) 6038700 FAX (01) 6038797
e-mail: doxiadis@doxiadis.com

LDK ΛΔΚ - ΣΥΜΒΟΥΛΟΙ ΤΕΧΝΙΚΩΝ ΚΑΙ ΑΝΑΠΤΥΞΙΑΚΩΝ ΕΡΓΩΝ
ΛΔΚ
ΠΑΡΟΔΟΣ ΘΗΒΑΪΔΟΣ 21, 14510, ΚΗΦΙΣΙΑ/ Τηλ. (01) 8196700 FAX (01) 8196700
e-mail: msin@ldk.gr

ΣΤΑΔΙΟ ΜΕΛΕΤΗΣ: ΚΑΤΑΣΚΕΥΑΣΤΙΚΕΣ ΛΕΠΤΟΜΕΡΕΙΕΣ

ΤΙΤΛΟΣ:

ΤΥΠΙΚΕΣ ΜΕΤΑΛΛΙΚΕΣ ΚΑΣΣΕΣ ΤΥΠΟΥ Κ

ΚΑΘΕΤΗ ΤΟΜΗ

ΚΩΔΙΚΟΣ ΦΥΛΟΥ	Ε Λ Λ 3 4 6 5	ΜΟΡΦΗ: Α3	ΚΛΙΜΑΚΑ 1 : 2	
ΜΕΛΕΤΗ:	ΟΝΟΜΑ: Σ.ΜΟΥΖΑΝΗΣ	ΗΜΕΡΟΜΗΝΙΑ: 05.07.99	ΥΠΟΓΡΑΦΗ:	ΑΡΙΘΜΟΣ ΣΧΕΔΙΟΥ
ΣΧΕΔΙΑΣΗ:	ΟΝΟΜΑ: Ο.ΤΖΑΝΕΤΟΥ	ΗΜΕΡΟΜΗΝΙΑ: 05.07.99	ΥΠΟΓΡΑΦΗ:	ΚΩΔΙΚΟΣ: D O 0 1 3 1 ΑΥΞΩΝ ΑΡΙΘΜΟΣ: 0
ΕΛΕΓΧΟΣ:	ΟΝΟΜΑ: Α.ΛΡΑΖΝΟΥ	ΗΜΕΡΟΜΗΝΙΑ: 05.07.99	ΥΠΟΓΡΑΦΗ:	

ΕΓΚΡΙΣΗ

Υπογραφή

ΣΦΡΑΓΙΔΑ ΜΕΛΕΤΗΤΗ

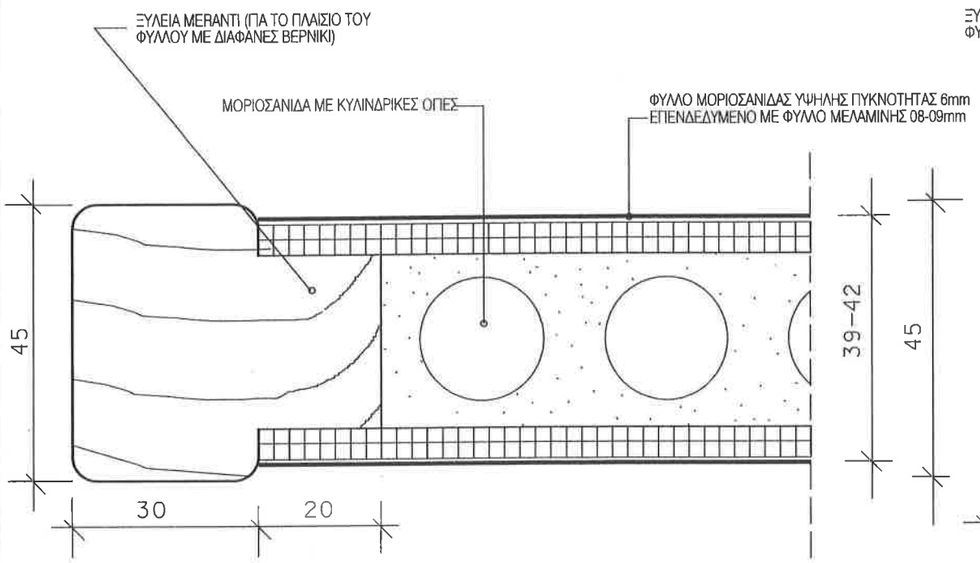

ΛΕΠΤΟΜΕΡΕΙΑ1

ΤΥΠΙΚΕΣΙ ΘΥΡΕΣ

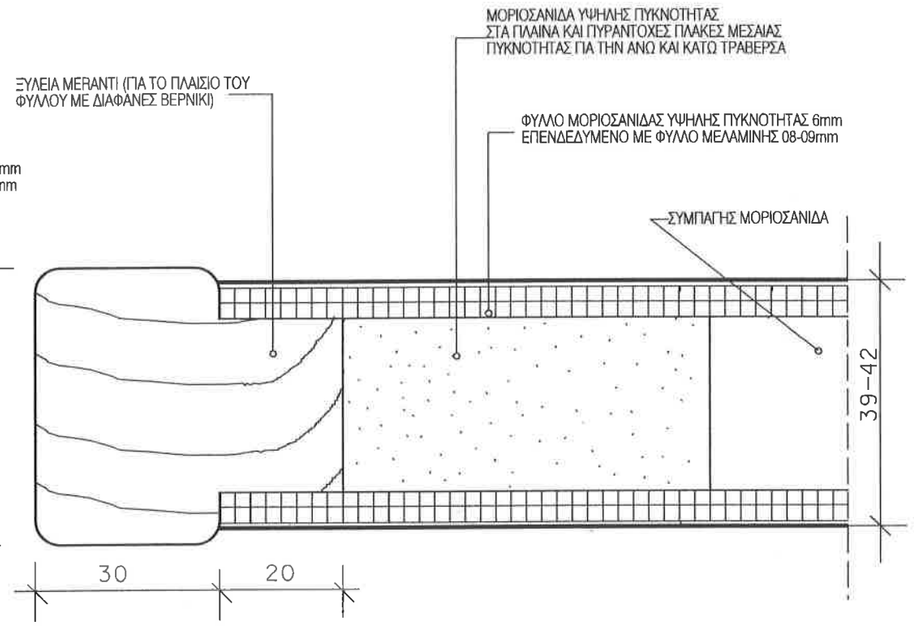

ΛΕΠΤΟΜΕΡΕΙΑ2

Τ30 ΗΧΟΜΟΝΩΤΙΚΕΣ ΘΥΡΕΣ 30dB

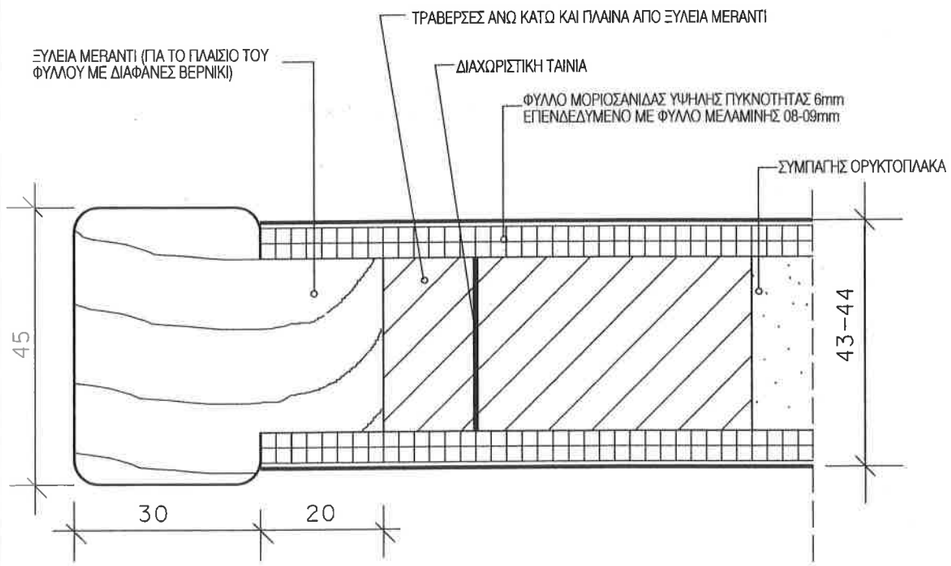

ΛΕΠΤΟΜΕΡΕΙΑ1

Τ60 ΗΧΟΜΟΝΩΤΙΚΕΣ ΘΥΡΕΣ 36dB

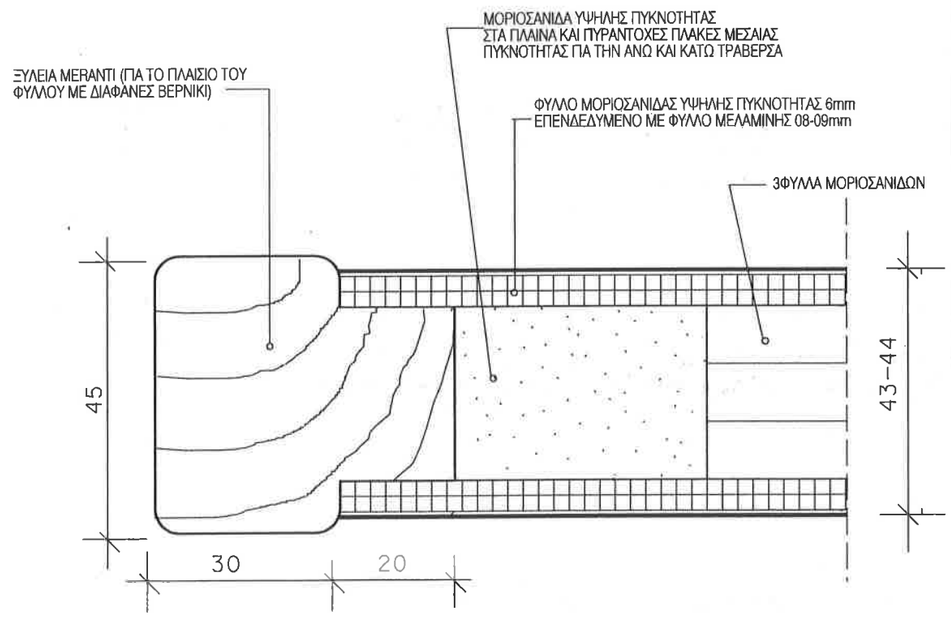

ΛΕΠΤΟΜΕΡΕΙΑ 4

ΗΧΟΜΟΝΩΤΙΚΕΣ ΘΥΡΕΣ 41dB

ΣΗΜΕΙΩΣΗ :

1. ΟΛΕΣ ΟΙ ΔΙΑΣΤΑΣΕΙΣ ΕΙΝΑΙ ΣΕ χλστ.
2. ΓΙΑ ΤΙΣ ΘΥΡΕΣ Τ30,Τ60 Ο ΠΡΟΜΗΘΕΥΤΗΣ ΘΑ ΧΟΡΗΓΗΣΕΙ ΠΙΣΤΟΠΟΙΗΤΙΚΟ ΣΥΜΦΩΝΑ ΜΕ ΤΟ DIN 4102
3. ΓΙΑ ΤΗΝ ΗΧΟΜΟΝΩΣΗ Ο ΠΡΟΜΗΘΕΥΤΗΣ ΘΑ ΧΟΡΗΓΗΣΕΙ ΠΙΣΤΟΠΟΙΗΤΙΚΟ ΣΥΜΦΩΝΑ ΜΕ ΤΟ DIN 4109

ΕΡΓΟΔΟΤΗΣ:

ΔΗΜΟΚΡΙΤΕΙΟ ΠΑΝΕΠΙΣΤΗΜΙΟ ΘΡΑΚΗΣ

ΕΡΓΟ:

ΚΤΙΡΙΑΚΕΣ ΕΓΚΑΤΑΣΤΑΣΕΙΣ ΤΜΗΜΑΤΩΝ ΕΘΝΟΛΟΓΙΑΣ - ΙΣΤΟΡΙΑΣ ΚΑΙ ΦΙΛΟΛΟΓΙΑΣ

ΜΕΛΕΤΗΤΕΣ:

ΓΡΑΦΕΙΟ ΔΟΞΙΑΔΗ
ΣΥΜΒΟΥΛΟΙ ΓΙΑ ΑΝΑΠΤΥΞΗ ΚΑΙ ΟΙΚΙΣΤΙΚΗ Α.Ε.
Α. Μακεδόνων 48Γ, Αγ. Παρασκευή, 153 42, ΑΘΗΝΑ/Γρ. (01) 6034800-74 FAX (01) 6014805
e-mail: doxiadis@tectonik.gr

LDK ΛΔΚ - ΣΥΜΒΟΥΛΟΙ ΤΕΧΝΙΚΩΝ ΚΑΙ ΑΝΑΠΤΥΞΙΑΚΩΝ ΕΡΓΩΝ
ΛΔΚ
221, ΤΡΑΝΣΙΛΒΑΝΙΑΣ 7, 113 61, ΑΘΗΝΑ/Γρ. (01) 8625660 FAX (01) 8613361

ΣΤΑΔΙΟ ΜΕΛΕΤΗΣ : ΚΑΤΑΣΚΕΥΑΣΤΙΚΕΣ ΛΕΠΤΟΜΕΡΕΙΕΣ

ΤΙΤΛΟΣ:

ΤΥΠΙΚΑ ΦΥΛΛΑ ΞΥΛΙΝΩΝ ΘΥΡΩΝ
ΣΕ ΣΙΔΗΡΑ ΚΑΣΣΑ

κωδικός αρχείου	Ε Λ Λ 3 4 6 5		μεγέθος	A3	ΚΛΙΜΑΚΑ 1:1
ΜΕΛΕΤΗ:	Σ. ΜΟΥΖΑΝΙΣ	00.03.2000			ΑΡΙΘΜΟΣ ΣΧΕΔΙΟΥ
ΣΧΕΔΙΑΣΗ:	Α. ΚΑΛΛΙΑΗ	00.03.2000			D O 0 1 3 2 — 0
ΕΛΕΓΧΟΣ:	Λ. ΔΡΑΖΙΝΟΥ	00.03.2000			

ΕΓΚΡΙΣΗ

Υπογραφή

ΣΦΡΑΓΙΔΑ ΜΕΛΕΤΗΤΗ

ΤΥΠΟΣ Μ

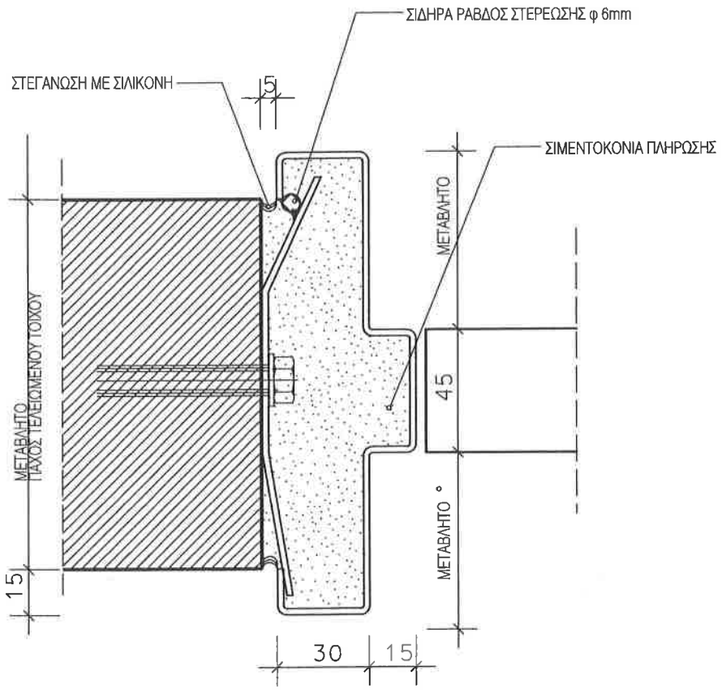

M1

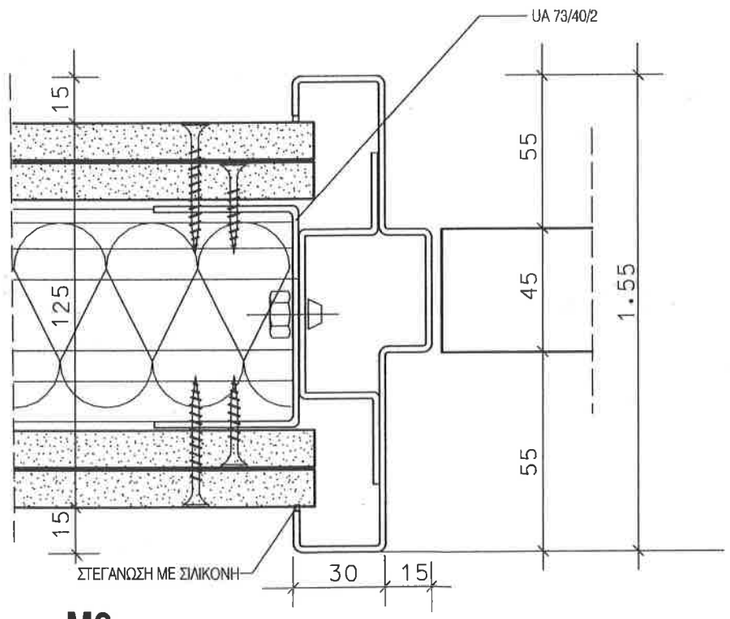

M2

ΣΗΜΕΙΩΣΗ :

1. ΟΛΕΣ ΟΙ ΔΙΑΣΤΑΣΕΙΣ ΕΙΝΑΙ ΣΕ χλστ.
2. ΤΑ ΜΕΤΑΛΛΙΚΑ ΣΤΟΙΧΕΙΑ ΓΑΛΒΑΝΙΣΜΕΝΑ ΕΝ ΘΕΡΜΩ.
3. Η ΚΑΤΑΣΚΕΥΗ ΤΩΝ ΚΑΣΩΝ ΑΠΟ ΕΛΑΣΜΑ 1.5 mm
4. Η ΚΑΤΑΣΚΕΥΗ ΤΩΝ ΓΥΨΟΠΕΤΑΣΜΑΤΩΝ ΣΥΜΦΩΝΑ ΜΕ ΤΑ DIN 18180, 18181, 18182, 18183.
5. ΤΟ ΜΟΝΩΤΙΚΟ ΥΛΙΚΟ ΟΡΥΚΤΩΝ ΙΝΩΝ ΣΥΜΦΩΝΑ ΜΕ ΤΟ DIN 18165 ΜΕΡΟΣ 1. ΠΟΙΟΤΗΤΑ S, ΣΗΜΕΙΟ ΤΗΞΗΣ >1000° C ΚΑΤΗΓΟΡΙΑ ΥΛΙΚΟΥ A ΚΑΤΑ DIN 4102.
6. Η ΕΦΑΡΜΟΓΗ ΤΩΝ ΚΑΣΣΩΝ ΚΑΙ ΤΩΝ ΘΥΡΩΝ ΘΑ ΓΙΝΕΙ ΑΠΟ ΤΟΝ ΚΑΤΑΣΚΕΥΑΣΤΗ ΣΥΜΦΩΝΑ ΜΕ ΤΟ DIN 18111

ΕΡΓΟΔΟΤΗΣ:
ΔΗΜΟΚΡΙΤΕΙΟ ΠΑΝΕΠΙΣΤΗΜΙΟ ΘΡΑΚΗΣ

ΕΡΓΟ:
ΚΤΙΡΙΑΚΕΣ ΕΓΚΑΤΑΣΤΑΣΕΙΣ ΤΜΗΜΑΤΩΝ ΕΘΝΟΛΟΓΙΑΣ - ΙΣΤΟΡΙΑΣ ΚΑΙ ΦΙΛΟΛΟΓΙΑΣ

ΜΕΛΕΤΗΤΕΣ:
ΓΡΑΦΕΙΟ ΔΟΞΙΑΔΗ
ΣΥΜΒΟΥΛΟΙ ΓΙΑ ΑΝΑΠΤΥΞΗ ΚΑΙ ΟΙΚΙΣΤΙΚΗ Α.Ε.
Α. Δικαιούχου 487, Ηλ. Πετρουπόλεως, 152 42, ΑΘΗΝΑ Τηλ. (01) 6128700 FAX (01) 6128797
e-mail: doxiadis@doxiadis.com

LDK ΛΔΚ - ΣΥΜΒΟΥΛΟΙ ΤΕΧΝΙΚΩΝ ΚΑΙ ΑΝΑΠΤΥΞΙΑΚΩΝ ΕΡΓΩΝ
ΛΔΚ
ΓΙΑΡΟΔΟΣ ΘΗΒΑΪΔΟΣ 21, 14510, ΚΗΦΙΣΙΑ Τηλ. (01) 8108700 FAX (01) 8108701
e-mail: main@ldk.gr

ΣΤΑΔΙΟ ΜΕΛΕΤΗΣ: ΚΑΤΑΣΚΕΥΑΣΤΙΚΕΣ ΛΕΠΤΟΜΕΡΕΙΕΣ

ΤΙΤΛΟΣ:
ΤΥΠΙΚΗ ΚΑΣΣΑ ALLEZ- RETOUR
ΤΥΠΟΣ Μ

ΟΡΙΖΟΝΤΙΑ ΤΟΜΗ

ΚΩΔΙΚΟΣ ΦΑΚΕΛΟΥ	ΕΛΛ945		ΜΕΓΕΘΟΣ	Α3	ΚΛΙΜΑΚΑ 1:2
ΜΕΛΕΤΗ:	Σ. ΜΟΥΖΙΑΝΑΣ	05.07.99			ΑΡΙΘΜΟΣ ΣΧΕΔΙΟΥ
ΣΧΕΔΙΑΣΗ:	Ο. ΤΖΑΝΕΤΟΥ	05.07.99			D00140 0
ΕΛΕΓΧΟΣ:	Α. ΔΡΑΖΙΝΟΥ	05.07.99			

ΕΓΚΡΙΣΗ

Υπογραφή

ΣΦΡΑΓΙΔΑ ΜΕΛΕΤΗΤΗ

COPYRIGHT OF DOXIADIS ASSOCIATES S.A.

ΤΥΠΟΣ Μ

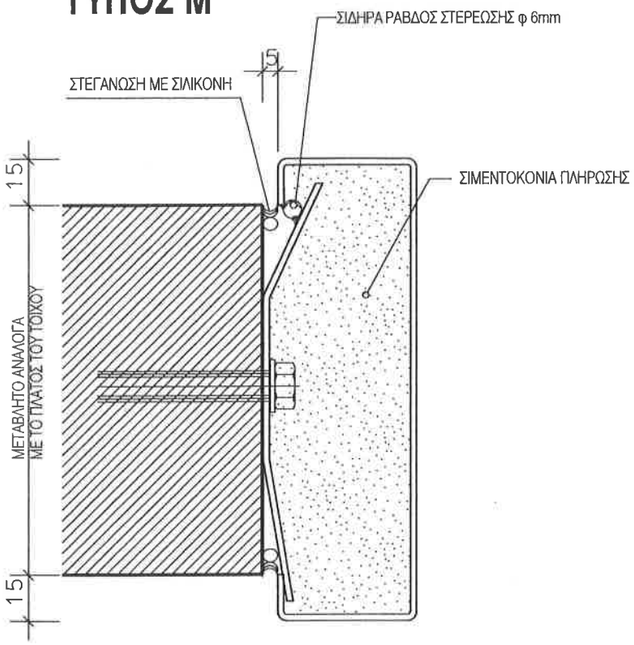

M1

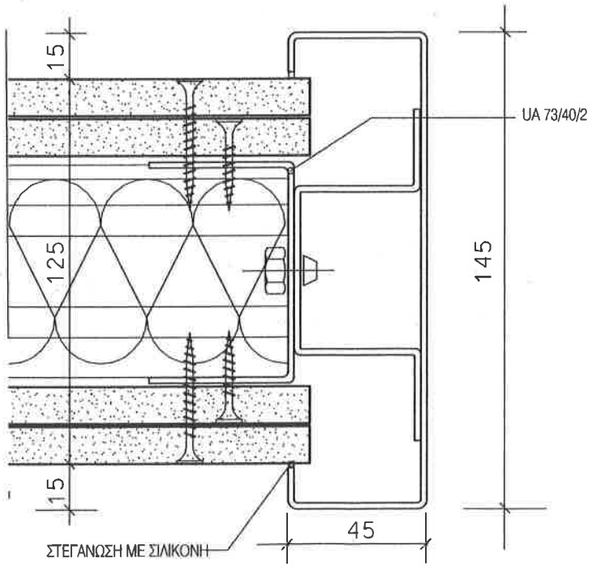

M2

ΣΗΜΕΙΩΣΗ :

1. ΟΛΕΣ ΟΙ ΔΙΑΣΤΑΣΕΙΣ ΕΙΝΑΙ ΣΕ χλστ.
2. ΤΑ ΜΕΤΑΛΛΙΚΑ ΣΤΟΙΧΕΙΑ ΓΑΛΒΑΝΙΣΜΕΝΑ ΕΝ ΘΕΡΜΩ.
3. Η ΚΑΤΑΣΚΕΥΗ ΤΩΝ ΚΑΣΩΝ ΑΠΟ ΕΛΑΣΜΑ 1.5 mm
4. Η ΚΑΤΑΣΚΕΥΗ ΤΩΝ ΓΥΨΟΠΕΤΑΣΜΑΤΩΝ ΣΥΜΦΩΝΑ ΜΕ ΤΑ DIN 18180, 18181, 18182, 18183.
5. ΤΟ ΜΟΝΩΤΙΚΟ ΥΛΙΚΟ ΟΡΥΚΤΩΝ ΙΝΩΝ ΣΥΜΦΩΝΑ ΜΕ ΤΟ DIN 18165 ΜΕΡΟΣ 1. ΠΟΙΟΤΗΤΑ S, ΣΗΜΕΙΟ ΤΗΞΗΣ >1000° C ΚΑΤΗΓΟΡΙΑ ΥΛΙΚΟΥ A ΚΑΤΑ DIN 4102.
6. Η ΕΦΑΡΜΟΓΗ ΤΩΝ ΚΑΣΣΩΝ ΚΑΙ ΤΩΝ ΘΥΡΩΝ ΘΑ ΓΙΝΕΙ ΑΠΟ ΤΟΝ ΚΑΤΑΣΚΕΥΑΣΤΗ ΣΥΜΦΩΝΑ ΜΕ ΤΟ DIN 18111

ΕΡΓΟΔΟΤΗΣ:
ΔΗΜΟΚΡΙΤΕΙΟ ΠΑΝΕΠΙΣΤΗΜΙΟ ΘΡΑΚΗΣ

ΕΡΓΟ:
ΚΤΙΡΙΑΚΕΣ ΕΓΚΑΤΑΣΤΑΣΕΙΣ ΤΜΗΜΑΤΩΝ ΕΘΝΟΛΟΓΙΑΣ - ΙΣΤΟΡΙΑΣ ΚΑΙ ΦΙΛΟΛΟΓΙΑΣ

ΜΕΛΕΤΗΤΕΣ:
ΓΡΑΦΕΙΟ ΔΟΞΙΑΔΗ
ΣΥΜΒΟΥΛΟΙ ΓΙΑ ΑΝΑΠΤΥΞΗ ΚΑΙ ΟΙΚΙΣΤΙΚΗ Α.Ε.
Λ.Μακεδονίας 487, Αγ.Παρασκευή, 153 43, ΑΘΗΝΑ/Τηλ. (01) 6038700 FAX (01) 6038727
e-mail: doxiadis@doxiadis.com

LDK ΛΔΚ - ΣΥΜΒΟΥΛΟΙ ΤΕΧΝΙΚΩΝ ΚΑΙ ΑΝΑΠΤΥΞΙΑΚΩΝ ΕΡΓΩΝ
ΛΔΚ
ΠΑΡΟΔΟΣ ΕΘΝΙΚΑΡΧΟΣ 21, 14510, ΚΗΦΙΣΙΑ/Τηλ. (01) 8162700 FAX (01) 8116700
e-mail: mail@ldk.gr

ΣΤΑΔΙΟ ΜΕΛΕΤΗΣ : ΚΑΤΑΣΚΕΥΑΣΤΙΚΕΣ ΛΕΠΤΟΜΕΡΕΙΕΣ

ΤΙΤΛΟΣ:
ΤΥΠΙΚΕΣ ΜΕΤΑΛΛΙΚΕΣ ΚΑΣΣΕΣ ΤΥΠΟΥ Υ
ΓΙΑΜΟΡΦΩΣΗ ΑΝΟΙΓΜΑΤΩΝ ΧΩΡΙΣ ΦΥΛΛΑ

ΟΡΙΖΟΝΤΙΑ ΤΟΜΗ

κωδικός αρχείου	ΕΛΛ3465		μεγέθος	Α3	ΚΛΙΜΑΚΑ 1:2
ΜΕΛΕΤΗ :	υπογρ. Σ.ΜΟΥΖΑΚΗΣ	ημερομηνία 05.07.99	υπογραφή		ΑΡΙΘΜΟΣ ΣΧΕΔΙΟΥ
ΣΧΕΔΙΑΣΗ :	υπογρ. Ο.ΤΖΗΜΕΤΟΥ	ημερομηνία 05.07.99	υπογραφή		αριθμός σχεδίου: D00141 — υποδείκτης τμήματος: 0 — εκδοχή σχεδίου:
ΕΛΕΓΧΟΣ :	υπογρ. Λ.ΔΡΑΖΔΗΟΥ	ημερομηνία 05.07.99	υπογραφή		

ΕΓΚΡΙΣΗ

Υπογραφή

ΣΦΡΑΓΙΔΑ ΜΕΛΕΤΗΤΗ

ΤΥΠΟΣ Ρ

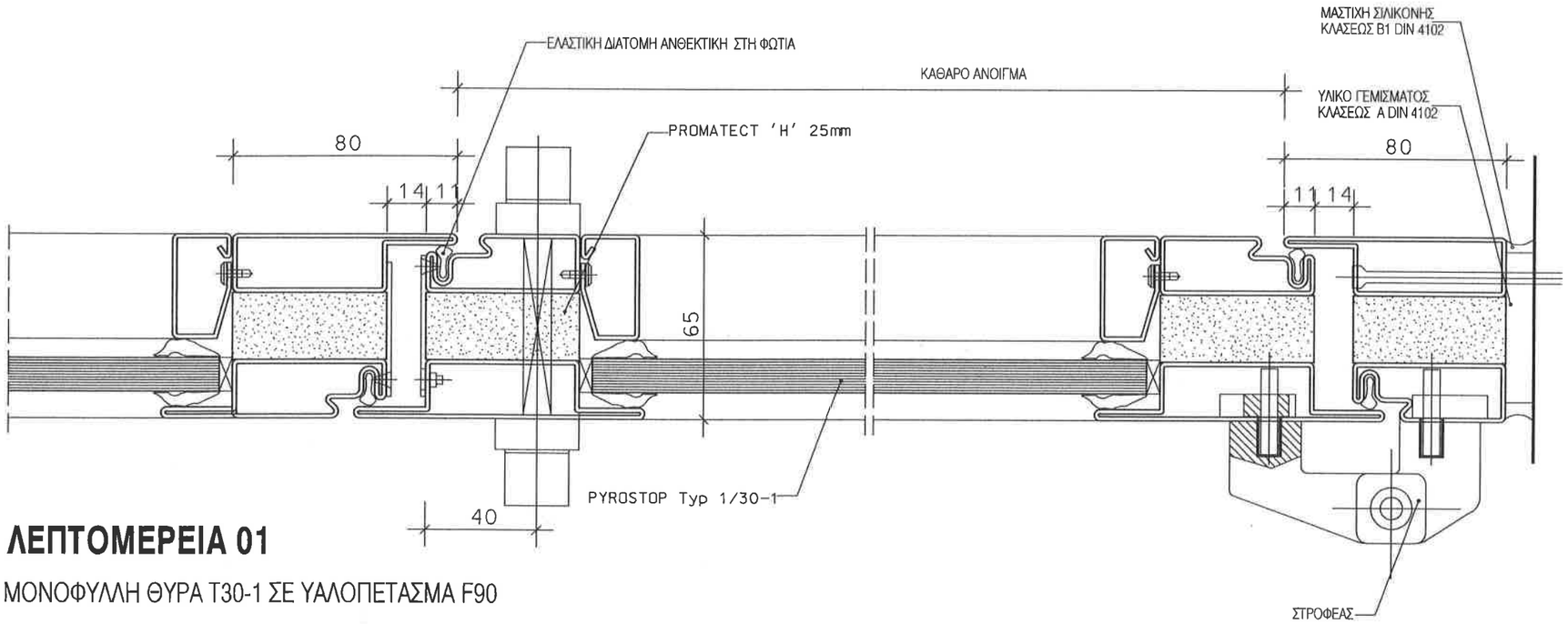

ΛΕΠΤΟΜΕΡΕΙΑ 01

ΜΟΝΟΦΥΛΛΗ ΘΥΡΑ Τ30-1 ΣΕ ΥΑΛΟΠΕΤΑΣΜΑ F90

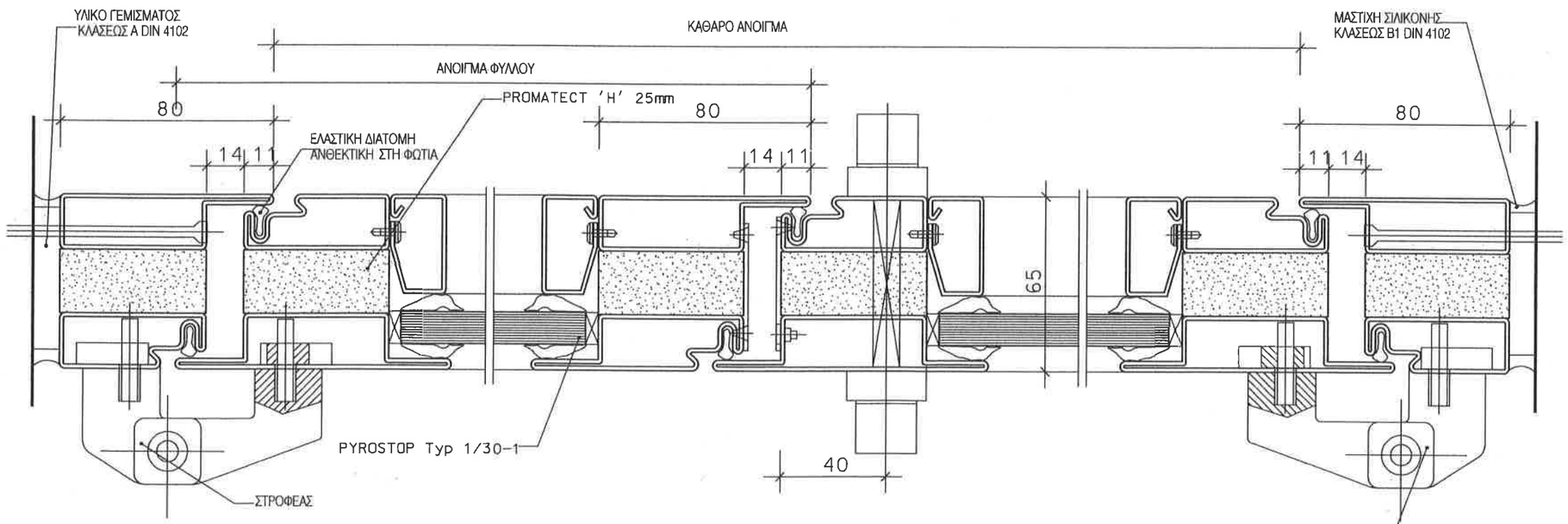

ΛΕΠΤΟΜΕΡΕΙΑ 02

ΔΙΦΥΛΛΗ ΘΥΡΑ Τ30-2 ΣΕ ΥΑΛΟΠΕΤΑΣΜΑ F90

ΣΗΜΕΙΩΣΗ :

1. ΟΛΕΣ ΟΙ ΔΙΑΣΤΑΣΕΙΣ ΕΙΝΑΙ ΣΕ χλστ.
2. ΤΑ ΜΕΤΑΛΛΙΚΑ ΣΤΟΙΧΕΙΑ ΓΑΛΒΑΝΙΣΜΕΝΑ ΕΝ ΘΕΡΜΩ.
3. Η ΚΑΤΑΣΚΕΥΗ ΤΩΝ ΥΑΛΟΠΕΤΑΣΜΑΤΩΝ ΓΙΝΕΤΑΙ ΑΠΟ ΓΑΛΒΑΝΙΣΜΕΝΑ ΕΛΑΣΜΑΤΑ 2mm
4. Η ΚΑΤΑΣΚΕΥΗ ΤΩΝ ΓΥΨΟΠΕΤΑΣΜΑΤΩΝ ΣΥΜΦΩΝΑ ΜΕ ΤΑ DIN 18180, 18181, 18182, 18183.
5. ΤΟ ΜΟΝΩΤΙΚΟ ΥΛΙΚΟ ΟΡΥΚΤΩΝ ΙΝΩΝ ΣΥΜΦΩΝΑ ΜΕ ΤΟ DIN 18165 ΜΕΡΟΣ 1. ΠΟΙΟΤΗΤΑ S, ΣΗΜΕΙΟ ΤΗΞΗΣ >1000° C ΚΑΤΗΓΟΡΙΑ ΥΛΙΚΟΥ Α ΚΑΤΑ DIN 4102.
6. Η ΠΙΣΤΟΠΟΙΗΣΗ ΤΩΝ ΥΑΛΟΠΕΤΑΣΜΑΤΩΝ F90 ΑΠΟ ΤΟΝ ΚΑΤΑΣΚΕΥΑΣΤΗ ΓΙΑ ΠΥΡΑΣΦΑΛΕΙΑ ΚΑΤΑ DIN 4102 ΚΑΙ ΑΡΙΘΜΟ ΠΙΣΤΟΠΟΙΗΤΙΚΟΥ
7. Η ΠΙΣΤΟΠΟΙΗΣΗ ΤΩΝ ΘΥΡΩΝ Τ30 ΓΙΑ ΠΥΡΑΣΦΑΛΕΙΑ ΓΙΝΕΤΑΙ ΑΠΟ ΤΟΝ ΚΑΤΑΣΚΕΥΑΣΤΗ ΚΑΤΑ DIN 4102 ΚΑΙ ΑΡΙΘΜΟ ΠΙΣΤΟΠΟΙΗΤΙΚΟΥ

ΕΡΓΟΔΟΤΗΣ:

ΔΗΜΟΚΡΙΤΕΙΟ ΠΑΝΕΠΙΣΤΗΜΙΟ ΘΡΑΚΗΣ

ΕΡΓΟ:

ΚΤΙΡΙΑΚΕΣ ΕΓΚΑΤΑΣΤΑΣΕΙΣ ΤΜΗΜΑΤΩΝ ΕΘΝΟΛΟΓΙΑΣ - ΙΣΤΟΡΙΑΣ ΚΑΙ ΦΙΛΟΛΟΓΙΑΣ

ΜΕΛΕΤΗΤΕΣ:

ΓΡΑΦΕΙΟ ΔΟΞΙΑΔΗ
ΣΥΜΒΟΥΛΟΙ ΓΙΑ ΑΝΑΠΤΥΞΗ ΚΑΙ ΟΙΚΙΣΤΙΚΗ Α.Ε.
Λ. Μακρυγιάννη 407, Αγ. Παντελεήμ, Τ.Κ. 45, ΑΘΗΝΑ / Τηλ. (01) 6016010 FAX (01) 6016011/07
e-mail: doxiadis@doxiadis.com

LDK ΛΔΚ - ΣΥΜΒΟΥΛΟΙ ΤΕΧΝΙΚΩΝ ΚΑΙ ΑΝΑΠΤΥΞΙΑΚΩΝ ΕΡΓΩΝ
ΛΔΚ
ΠΑΡΟΣΧΟΣ ΘΗΒΑΪΟΣ 21, 145 10, Κ.ΚΗΦΙΣΙΑ / Τηλ. (01) 8180700 FAX (01) 8180701
e-mail: mail@ldk.gr

ΣΤΑΔΙΟ ΜΕΛΕΤΗΣ: ΚΑΤΑΣΚΕΥΑΣΤΙΚΕΣ ΛΕΠΤΟΜΕΡΕΙΕΣ

ΤΙΤΛΟΣ:

ΘΥΡΕΣ ΤΥΠΟΥ Ρ Τ30 ΣΕ ΥΑΛΟΠΕΤΑΣΜΑ F90

ΟΡΙΖΟΝΤΙΑ ΤΟΜΗ

κωδικός φύλλου	Ε Λ Λ 3 4 6 5	μεγέθος	A3	ΚΛΙΜΑΚΑ	1:2
ΜΕΛΕΤΗ:	Σ. ΜΟΥΖΑΚΟΣ	05.07.99		ΑΡΙΘΜΟΣ ΣΧΕΔΙΟΥ	
ΣΧΕΔΙΑΣΗ:	Ο. ΤΖΑΝΕΤΟΥ	05.07.99		D 0 0 1 5 0	0
ΕΛΕΓΧΟΣ:	Λ. ΔΡΑΖΙΝΟΥ	05.07.99			

ΕΓΚΡΙΣΗ

Υπογραφή

ΣΦΡΑΓΙΔΑ ΜΕΛΕΤΗΤΗ

ΤΥΠΟΣ Ρ

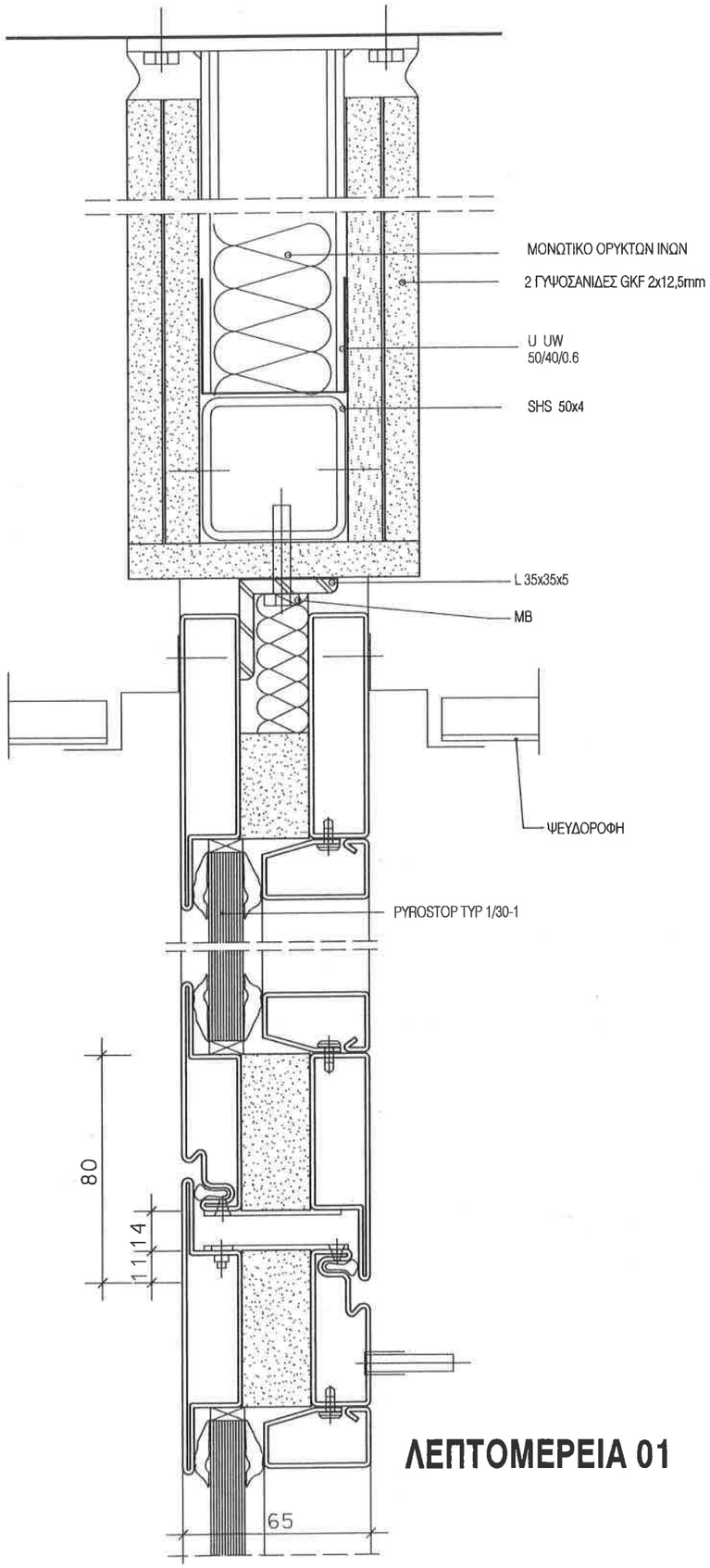

ΛΕΠΤΟΜΕΡΕΙΑ 01

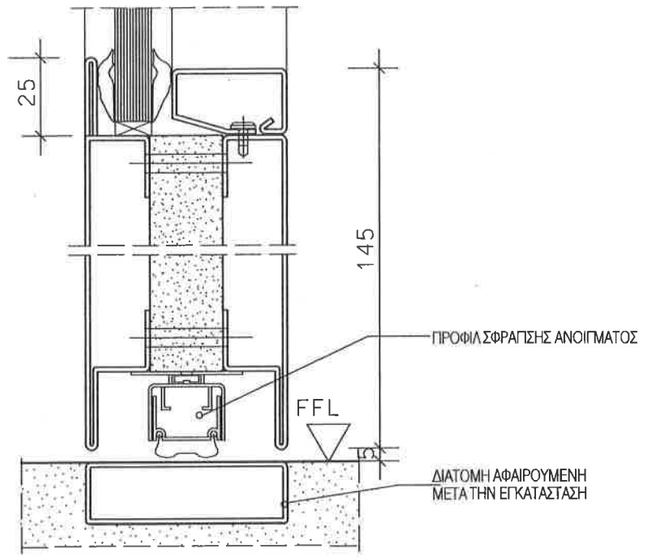

ΛΕΠΤΟΜΕΡΕΙΑ 03

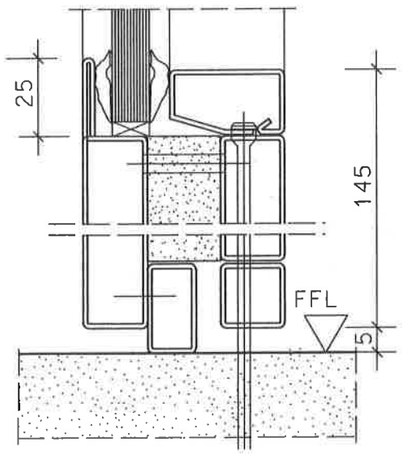

ΛΕΠΤΟΜΕΡΕΙΑ 02

ΣΤΕΡΕΩΣΗ ΥΑΛΟΠΕΤΑΣΜΑΤΟΣ ΣΤΟ ΤΕΛΕΙΩΜΕΝΟ ΔΑΠΕΔΟ

ΣΗΜΕΙΩΣΗ :

1. ΟΛΕΣ ΟΙ ΔΙΑΣΤΑΣΕΙΣ ΕΙΝΑΙ ΣΕ χλστ.
2. ΤΑ ΜΕΤΑΛΛΙΚΑ ΣΤΟΙΧΕΙΑ ΓΑΛΒΑΝΙΣΜΕΝΑ ΕΝ ΘΕΡΜΩ.
3. Η ΚΑΤΑΣΚΕΥΗ ΤΩΝ ΥΑΛΟΠΕΤΑΣΜΑΤΩΝ ΓΙΝΕΤΑΙ ΑΠΟ ΓΑΛΒΑΝΙΣΜΕΝΑ ΕΛΑΣΜΑΤΑ 2mm
4. Η ΚΑΤΑΣΚΕΥΗ ΤΩΝ ΓΥΨΟΠΕΤΑΣΜΑΤΩΝ ΣΥΜΦΩΝΑ ΜΕ ΤΑ DIN 18180, 18181, 18182, 18183.
5. ΤΟ ΜΟΝΩΤΙΚΟ ΥΛΙΚΟ ΟΡΥΚΤΩΝ ΙΝΩΝ ΣΥΜΦΩΝΑ ΜΕ ΤΟ DIN 18165 ΜΕΡΟΣ 1. ΠΟΙΟΤΗΤΑ S, ΣΗΜΕΙΟ ΤΗΞΗΣ >1000° C ΚΑΤΗΓΟΡΙΑ ΥΛΙΚΟΥ A ΚΑΤΑ DIN 4102.
6. Η ΠΙΣΤΟΠΟΙΗΣΗ ΤΩΝ ΥΑΛΟΠΕΤΑΣΜΑΤΩΝ F90 ΑΠΟ ΤΟΝ ΚΑΤΑΣΚΕΥΑΣΤΗ ΓΙΑ ΠΥΡΑΣΦΑΛΕΙΑ ΚΑΤΑ DIN 4102 ΚΑΙ ΑΡΙΘΜΟ ΠΙΣΤΟΠΟΙΗΤΙΚΟΥ
7. Η ΠΙΣΤΟΠΟΙΗΣΗ ΤΩΝ ΘΥΡΩΝ T30 ΓΙΑ ΠΥΡΑΣΦΑΛΕΙΑ ΓΙΝΕΤΑΙ ΑΠΟ ΤΟΝ ΚΑΤΑΣΚΕΥΑΣΤΗ ΚΑΤΑ DIN 4102 ΚΑΙ ΑΡΙΘΜΟ ΠΙΣΤΟΠΟΙΗΤΙΚΟΥ

ΕΡΓΟΔΟΤΗΣ: ΔΗΜΟΚΡΙΤΕΙΟ ΠΑΝΕΠΙΣΤΗΜΙΟ ΘΡΑΚΗΣ

ΕΡΓΟ: ΚΤΙΡΙΑΚΕΣ ΕΓΚΑΤΑΣΤΑΣΕΙΣ ΤΜΗΜΑΤΩΝ ΕΘΝΟΛΟΓΙΑΣ - ΙΣΤΟΡΙΑΣ ΚΑΙ ΦΙΛΟΛΟΓΙΑΣ

ΜΕΛΕΤΗΤΕΣ:
ΓΡΑΦΕΙΟ ΔΟΞΙΑΔΗ
ΣΥΜΒΟΥΛΟΙ ΓΙΑ ΑΝΑΠΤΥΞΗ ΚΑΙ ΟΙΚΙΣΤΙΚΗ Α.Ε.
Α. Μακεδονίας 487, Αγ. Παρασκευή, 153 43, ΑΘΗΝΑ / Τηλ. (01) 6238700 FAX (01) 6008767
e-mail: doxiadis@doxiadis.com

LDK ΛΔΚ - ΣΥΜΒΟΥΛΟΙ ΤΕΧΝΙΚΩΝ ΚΑΙ ΑΝΑΠΤΥΞΙΑΚΩΝ ΕΡΓΩΝ
ΠΑΡΟΔΟΣ ΘΗΒΑΪΔΟΣ 21, 145 10, ΚΗΦΙΣΙΑ / Τηλ. (01) 8180700 FAX (01) 8180709
e-mail: main@ldk.gr

ΣΤΑΔΙΟ ΜΕΛΕΤΗΣ: ΚΑΤΑΣΚΕΥΑΣΤΙΚΕΣ ΛΕΠΤΟΜΕΡΕΙΕΣ

ΤΙΤΛΟΣ:

ΥΑΛΟΠΕΤΑΣΜΑ F90 ΚΑΙ ΘΥΡΕΣ T30 ΣΕ ΥΑΛΟΠΕΤΑΣΜΑ

ΚΑΘΕΤΗ ΤΟΜΗ

κωδικός αρχείου	Ε Λ Λ 3 4 6 5		γραφίς: A3	ΚΛΙΜΑΚΑ	1:2
ΜΕΛΕΤΗ:	υπογρ. Σ. ΜΟΥΖΑΚΗΣ	ημερομηνία 05.07.99	υπογραφή	ΑΡΙΘΜΟΣ ΣΧΕΔΙΟΥ	
ΣΧΕΔΙΑΣΗ:	υπογρ. Ο. ΤΖΑΜΕΤΟΥ	ημερομηνία 05.07.99	υπογραφή	αριθμός σχεδίου D 0 0 1 5 1	αναθεώρηση 0
ΕΛΕΓΧΟΣ:	υπογρ. Λ. ΔΡΑΚΟΠΟΥ	ημερομηνία 05.07.99	υπογραφή		

ΕΓΚΡΙΣΗ

Υπογραφή

ΣΦΡΑΓΙΔΑ ΜΕΛΕΤΗΤΗ

Ρυθμίστηκε με ΠΡΗΣΗΣ ASSOCIATES S.A.

ΤΥΠΟΣ Ρ

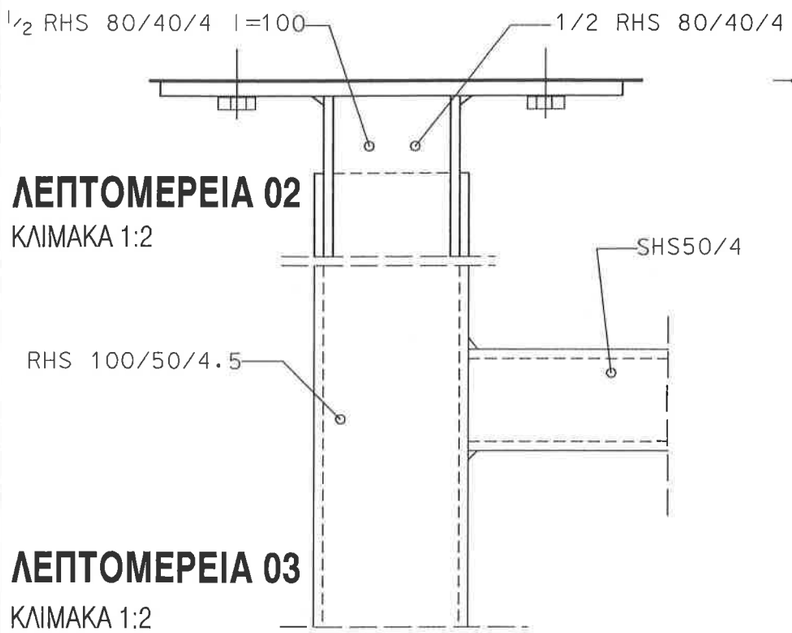

ΛΕΠΤΟΜΕΡΕΙΑ 02
ΚΛΙΜΑΚΑ 1:2

ΛΕΠΤΟΜΕΡΕΙΑ 03
ΚΛΙΜΑΚΑ 1:2

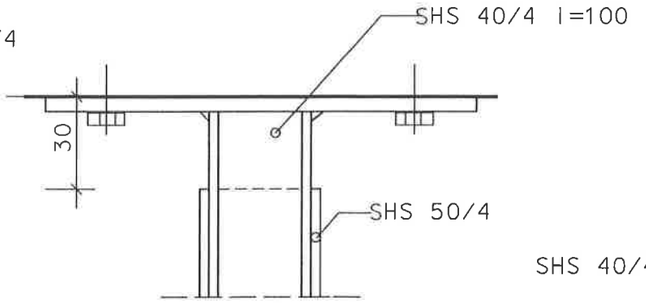

ΛΕΠΤΟΜΕΡΕΙΑ 04
ΚΛΙΜΑΚΑ 1:2

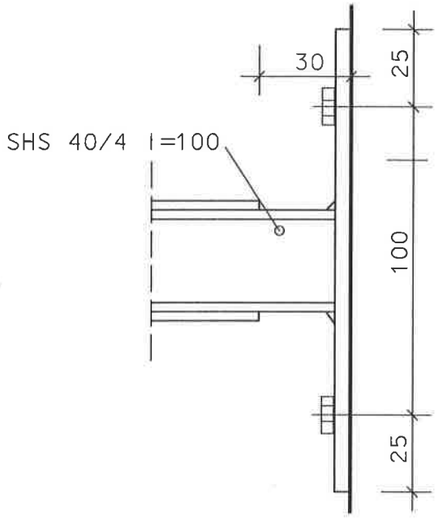

ΛΕΠΤΟΜΕΡΕΙΑ 05
ΚΛΙΜΑΚΑ 1:2

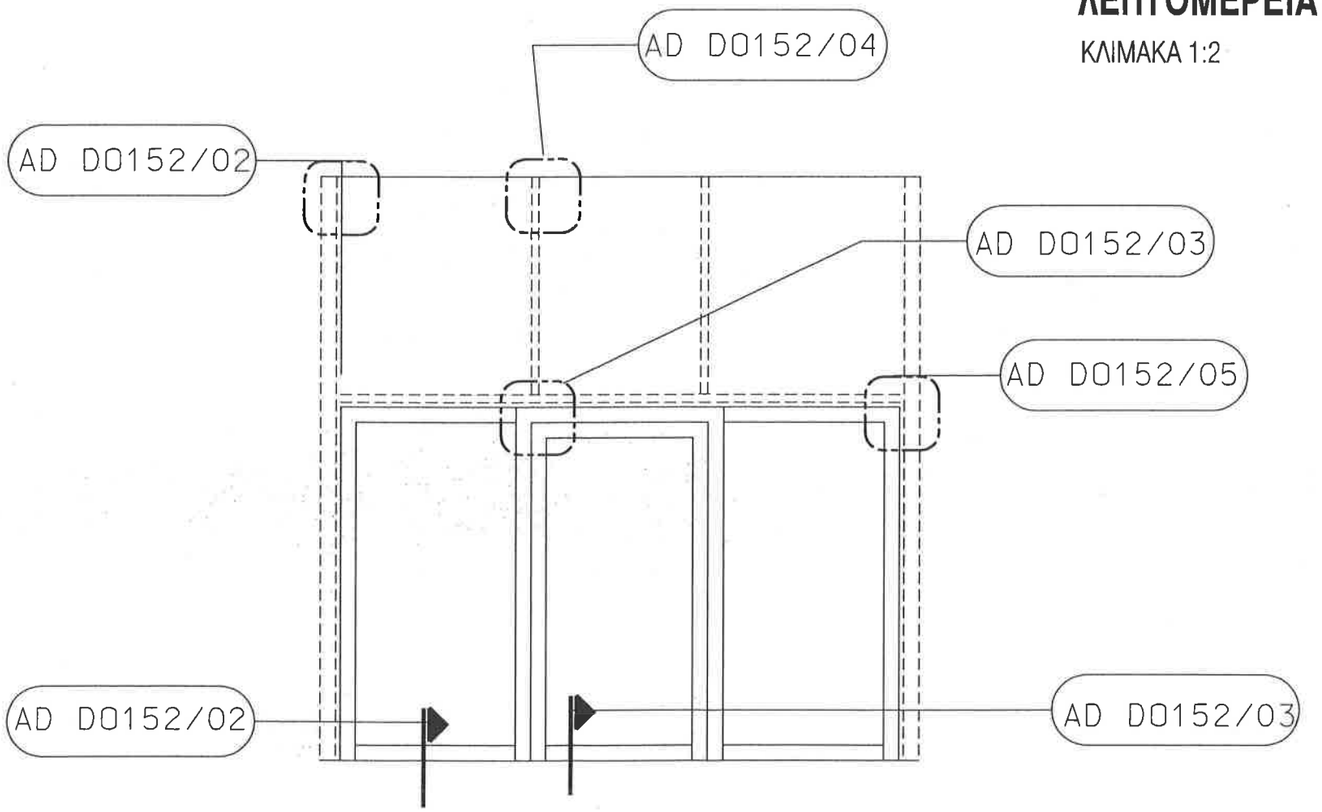

ΛΕΠΤΟΜΕΡΕΙΑ 01
ΚΛΙΜΑΚΑ 1:2

ΣΗΜΕΙΩΣΗ :

1. ΟΛΕΣ ΟΙ ΔΙΑΣΤΑΣΕΙΣ ΕΙΝΑΙ ΣΕ χλστ.
2. ΤΑ ΜΕΤΑΛΛΙΚΑ ΣΤΟΙΧΕΙΑ ΓΑΛΒΑΝΙΣΜΕΝΑ ΕΝ ΘΕΡΜΩ.
3. Η ΚΑΤΑΣΚΕΥΗ ΤΩΝ ΕΛΑΦΡΩΝ ΤΟΙΧΩΝ ΣΥΜΦΩΝΑ ΜΕ ΤΟ DIN 4103
4. Η ΚΑΤΑΣΚΕΥΗ ΤΩΝ ΓΥΨΟΠΕΤΑΣΜΑΤΩΝ ΣΥΜΦΩΝΑ ΜΕ ΤΑ DIN 18180, 18181, 18182, 18183.
5. ΤΟ ΜΟΝΩΤΙΚΟ ΥΛΙΚΟ ΟΡΥΚΤΩΝ ΙΝΩΝ ΣΥΜΦΩΝΑ ΜΕ ΤΟ DIN 18165 ΜΕΡΟΣ 1. ΠΟΙΟΤΗΤΑ S, ΣΗΜΕΙΟ ΤΗΞΗΣ >1000° C ΚΑΤΗΓΟΡΙΑ ΥΛΙΚΟΥ A ΚΑΤΑ DIN 4102.
6. Η ΠΙΣΤΟΠΟΙΗΣΗ ΤΩΝ ΤΟΙΧΩΝ ΓΙΑ ΠΥΡΑΣΦΑΛΕΙΑ ΚΑΤΑ DIN 4102 ΚΑΙ ΑΡΙΘΜΟ ΠΙΣΤΟΠΟΙΗΤΙΚΟΥ.
7. Η ΠΙΣΤΟΠΟΙΗΣΗ ΤΟΥ ΥΑΛΟΠΕΤΑΣΜΑΤΟΣ F9 ΓΙΑ ΠΥΡΑΣΦΑΛΕΙΑ ΓΙΝΕΤΑΙ ΑΠΟ ΤΟΝ ΚΑΤΑΣΚΕΥΑΣΤΗ ΚΑΤΑ DIN 4102 ΚΑΙ ΑΡΙΘΜΟ ΠΙΣΤΟΠΟΙΗΤΙΚΟΥ

ΕΡΓΟΔΟΤΗΣ:
ΔΗΜΟΚΡΙΤΕΙΟ ΠΑΝΕΠΙΣΤΗΜΙΟ ΘΡΑΚΗΣ

ΕΡΓΟ:
ΚΤΙΡΙΑΚΕΣ ΕΓΚΑΤΑΣΤΑΣΕΙΣ ΤΜΗΜΑΤΩΝ ΕΘΝΟΛΟΓΙΑΣ - ΙΣΤΟΡΙΑΣ ΚΑΙ ΦΙΛΟΛΟΓΙΑΣ

ΜΕΛΕΤΗΤΕΣ:
ΓΡΑΦΕΙΟ ΔΟΞΙΑΔΗ
ΣΥΜΒΟΥΛΟΙ ΓΙΑ ΑΝΑΠΤΥΞΗ ΚΑΙ ΟΙΚΙΣΤΙΚΗ Α.Ε.
Δ.Μακεδόνων 407, Αγ.Παρασκευή, 153-43, ΑΘΗΝΑ / Τηλ. (01) 6008200 FAX (01) 6008797
e-mail: doxiadis@doxiadis.com

LDK ΛΔΚ - ΣΥΜΒΟΥΛΟΙ ΤΕΧΝΙΚΩΝ ΚΑΙ ΑΝΑΠΤΥΞΙΑΚΩΝ ΕΡΓΩΝ
ΛΔΚ
ΠΑΡΟΥΑΣΣΕ ΘΗΒΑΪΔΟΣ 21, 145 61, ΚΗΦΙΣΙΑ / Τηλ. (01) 8160700 FAX (01) 8160700
e-mail: mail@ldk.gr

ΣΤΑΔΙΟ ΜΕΛΕΤΗΣ: ΚΑΤΑΣΚΕΥΑΣΤΙΚΕΣ ΛΕΠΤΟΜΕΡΕΙΕΣ

ΤΙΤΛΟΣ:
ΣΚΕΛΕΤΟΣ ΥΑΛΟΠΕΤΑΣΜΑΤΟΣ F-90

ΤΥΠΙΚΕΣ ΣΥΝΔΕΣΕΙΣ

κωδικός φακέλου	Ε Λ Λ 3 4 6 5		μεγέθος: A3	ΚΛΙΜΑΚΑ	1:2
ΜΕΛΕΤΗ:	Σ. ΜΟΥΖΑΚΗΣ	ημερομηνία: 05.07.99		ΑΡΙΘΜΟΣ ΣΧΕΔΙΟΥ	
ΣΧΕΔΙΑΣΗ:	Ο. ΤΖΑΝΕΤΟΥ	ημερομηνία: 05.07.99		κατηγορία: D	κωδικός σχεδίου: 0 0 1 5 2	αναθεώρηση: 0
ΕΛΕΓΧΟΣ:	Λ. ΔΡΑΖΙΝΟΥ	ημερομηνία: 05.07.99			

ΕΓΚΡΙΣΗ

Υπογραφή

ΣΦΡΑΓΙΔΑ ΜΕΛΕΤΗΤΗ

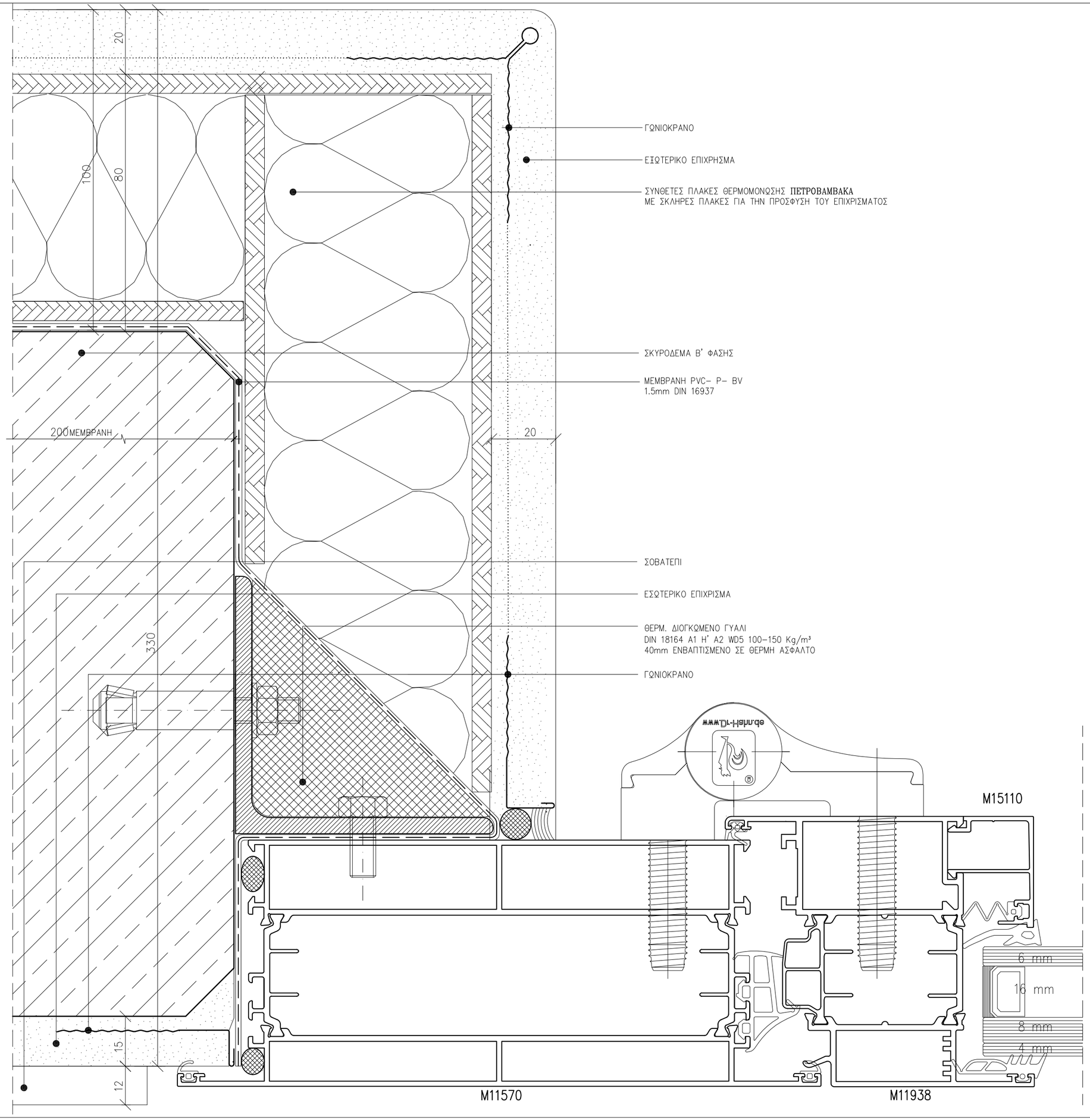

ΣΗΜΕΙΩΣΗ :

1. ΟΛΕΣ ΟΙ ΔΙΑΣΤΑΣΕΙΣ ΕΙΝΑΙ ΣΕ χλστ.
2. ΗΧΟΜΟΝΩΣΗ ΚΑΤΑ DIN 4109 >38db
3. ΟΙ ΣΧΕΔΙΑΖΟΜΕΝΕΣ ΔΙΑΤΟΜΕΣ ΕΙΝΑΙ ΜΟΡΦΟΛΟΓΙΚΑ ΕΝΔΕΙΚΤΙΚΕΣ ΓΙΑ ΤΙΣ ΑΠΑΙΤΗΣΕΙΣ ΤΟΥ ΚΟΥΦΩΜΑΤΟΣ . Ο ΚΑΤΑΣΚΕΥΑΣΤΗΣ ΘΑ ΥΠΟΒΑΛΛΕΙ ΠΛΗΡΗ ΚΑΤΑΣΚΕΥΑΣΤΙΚΑ ΣΧΕΔΙΑ ΤΟΥ ΣΥΣΤΗΜΑΤΟΣ ΜΕ ΠΙΣΤΟΠΟΙΗΤΙΚΑ ΚΑΙ ΥΠΟΛΟΓΙΣΜΟΥΣ ΦΟΡΤΙΣΕΩΝ ΣΥΜΦΩΝΑ ΜΕ ΤΟΥΣ ΕΝ ΙΣΧΥ ΚΑΝΟΝΙΣΜΟΥΣ .
4. ΣΧΑΡΕΣ ΑΛΟΥΜΙΝΙΟΥ 4.5 Kgr/m²
   1200 x 600 x 30 ΦΑΤΝΩΜΑ 30 x 30
5. ΥΛΙΚΑ ΣΤΗΡΙΞΕΩΝ ΣΥΝΔΕΣΕΩΝ ΑΝΟΞΕΙΔΩΤΑ ΠΟΙΟΤΗΤΟΣ Α4

ΕΡΓΟΔΟΤΗΣ :

ΔΗΜΟΚΡΙΤΕΙΟ ΠΑΝΕΠΙΣΤΗΜΙΟ ΘΡΑΚΗΣ

ΕΡΓΟ :

ΚΤΙΡΙΑΚΕΣ ΕΓΚΑΤΑΣΤΑΣΕΙΣ ΤΜΗΜΑΤΩΝ ΕΘΝΟΛΟΓΙΑΣ – ΙΣΤΟΡΙΑΣ ΚΑΙ ΦΙΛΟΛΟΓΙΑΣ

ΜΕΛΕΤΗΤΕΣ :

ΓΡΑΦΕΙΟ ΔΟΞΙΑΔΗ
ΣΥΜΒΟΥΛΟΙ ΓΙΑ ΑΝΑΠΤΥΞΗ ΚΑΙ ΟΙΚΙΣΤΙΚΗ Α.Ε.
Λ. Μεσογείων 487, Αγ. Παρασκευή, 153 43, ΑΘΗΝΑ / Τηλ. (01) 6068700 FAX (01) 6068797
e-mail: doxiadis@doxiadis.com

LDK ΛΔΚ – ΣΥΜΒΟΥΛΟΙ ΤΕΧΝΙΚΩΝ ΚΑΙ ΑΝΑΠΤΥΞΙΑΚΩΝ ΕΡΓΩΝ
ΛΔΚ
ΠΑΡΟΔΟΣ ΘΗΒΑΙΩΝ 71, 14510, ΚΗΦΙΣΙΑ/ Τηλ. (01) 8196700 FAX (01) 8196709
e-mail: mail@ldk.gr

ΕΠΙΚΑΙΡΟΠΟΙΗΣΗ ΜΕΛΕΤΗΣ:

Χ. ΜΑΡΑΒΕΑΣ & ΣΥΝΕΡΓΑΤΕΣ Ι.Κ.Ε.
ΣΥΜΒΟΥΛΟΙ ΜΗΧΑΝΙΚΟΙ & ΑΡΧΙΤΕΚΤΟΝΕΣ
ΜΕΤΣΟΒΟΥ 11, ΑΘΗΝΑ 106 82
ΤΗΛ.: 210 82 23 402, 210 88 42 905, FAX: 210 88 22 685
www.maraveas.gr, e-mail: info@maraveas.gr

ΤΕΧΝΙΚΗ ΕΤΑΙΡΕΙΑ ΗΛΕΚΤΡΟΛΟΓΩΝ ΜΗΧ/ΚΩΝ
Δ.Τ. ΤΕΗΜ Ε.Π.Ε.
ΣΤΟΥΡΝΑΡΑ 51, ΑΘΗΝΑ 10432 – 2105232493

ΣΤΑΔΙΟ ΜΕΛΕΤΗΣ : ΚΑΤΑΣΚΕΥΑΣΤΙΚΕΣ ΛΕΠΤΟΜΕΡΕΙΕΣ

ΤΙΤΛΟΣ :

ΕΞΩΤΕΡΙΚΕΣ ΘΥΡΕΣ ΑΛΟΥΜΙΝΙΟΥ
ΣΥΝΔΕΣΗ ΜΕ ΤΟΙΧΟ

κωδικός αρχείου	Ε Λ Λ 3 4 6 5	μεγέθος	A3	ΚΛΙΜΑΚΑ	1 : 1
ΜΕΛΕΤΗ :	ονομα	ημερομηνία 19.05.17	υπογραφή	ΑΡΙΘΜΟΣ ΣΧΕΔΙΟΥ	
ΣΧΕΔΙΑΣΗ :	ονομα	ημερομηνία 19.05.17	υπογραφή	κατηγορία D	αριθμός σχεδίου 0 2 0 1	αναθεώρηση 0 0
ΕΛΕΓΧΟΣ :	ονομα	ημερομηνία 19.05.17	υπογραφή			

Υπογραφη

ΣΦΡΑΓΙΔΑ ΜΕΛΕΤΗΤΗ ΕΠΙΚΑΙΡΟΠΟΙΗΣΗΣ ΜΕΛΕΤΗΣ

COPYRIGHT OF DOXIADIS ASSOCIATES S.A.

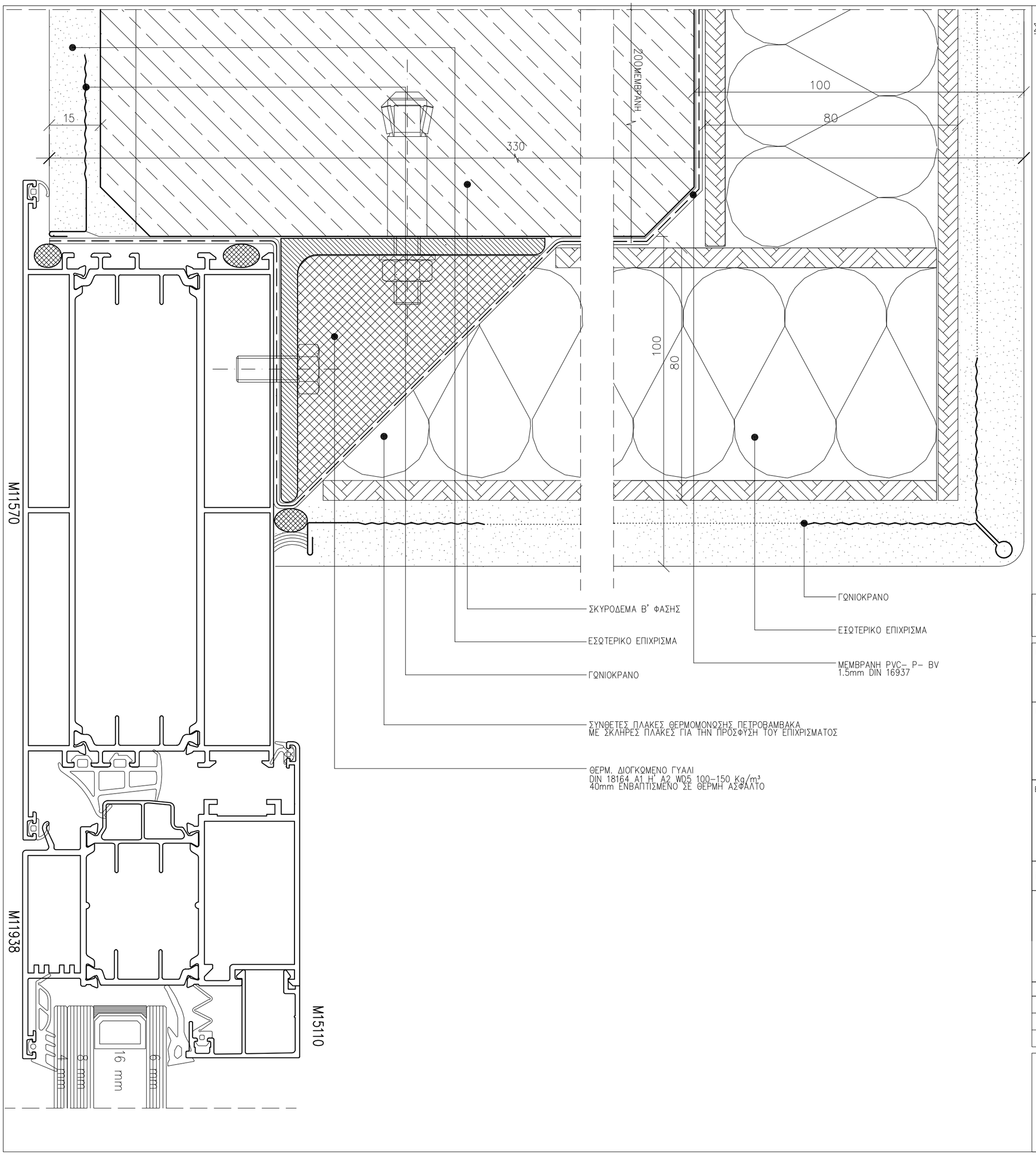

ΣΗΜΕΙΩΣΗ :

1. ΟΛΕΣ ΟΙ ΔΙΑΣΤΑΣΕΙΣ ΕΙΝΑΙ ΣΕ χλστ.
2. ΗΧΟΜΟΝΩΣΗ ΚΑΤΑ DIN 4109 >38db
3. ΟΙ ΣΧΕΔΙΑΖΟΜΕΝΕΣ ΔΙΑΤΟΜΕΣ ΕΙΝΑΙ ΜΟΡΦΟΛΟΓΙΚΑ ΕΝΔΕΙΚΤΙΚΕΣ ΓΙΑ ΤΙΣ ΑΠΑΙΤΗΣΕΙΣ ΤΟΥ ΚΟΥΦΩΜΑΤΟΣ . Ο ΚΑΤΑΣΚΕΥΑΣΤΗΣ ΘΑ ΥΠΟΒΑΛΛΕΙ ΠΛΗΡΗ ΚΑΤΑΣΚΕΥΑΣΤΙΚΑ ΣΧΕΔΙΑ ΤΟΥ ΣΥΣΤΗΜΑΤΟΣ ΜΕ ΠΙΣΤΟΠΟΙΗΤΙΚΑ ΚΑΙ ΥΠΟΛΟΓΙΣΜΟΥΣ ΦΟΡΤΙΣΕΩΝ ΣΥΜΦΩΝΑ ΜΕ ΤΟΥΣ ΕΝ ΙΣΧΥ ΚΑΝΟΝΙΣΜΟΥΣ .
4. ΣΧΑΡΕΣ ΑΛΟΥΜΙΝΙΟΥ 4.5 Kgr/m²
   1200 x 600 x 30 ΦΑΤΝΩΜΑ 30 x 30
5. ΥΛΙΚΑ ΣΤΗΡΙΞΕΩΝ ΣΥΝΔΕΣΕΩΝ ΑΝΟΞΕΙΔΩΤΑ ΠΟΙΟΤΗΤΟΣ Α4

ΕΡΓΟΔΟΤΗΣ :
ΔΗΜΟΚΡΙΤΕΙΟ ΠΑΝΕΠΙΣΤΗΜΙΟ ΘΡΑΚΗΣ

ΕΡΓΟ :
ΚΤΙΡΙΑΚΕΣ ΕΓΚΑΤΑΣΤΑΣΕΙΣ ΤΜΗΜΑΤΩΝ ΕΘΝΟΛΟΓΙΑΣ – ΙΣΤΟΡΙΑΣ ΚΑΙ ΦΙΛΟΛΟΓΙΑΣ

ΜΕΛΕΤΗΤΕΣ :

ΓΡΑΦΕΙΟ ΔΟΞΙΑΔΗ
ΣΥΜΒΟΥΛΟΙ ΓΙΑ ΑΝΑΠΤΥΞΗ ΚΑΙ ΟΙΚΙΣΤΙΚΗ Α.Ε.
Λ. Μεσογείων 487, Αγ. Παρασκευή, 153 43, ΑΘΗΝΑ / Τηλ. (01) 6068700 FAX (01) 6068797
e-mail: doxiadis@doxiadis.com

LDK ΛΔΚ – ΣΥΜΒΟΥΛΟΙ ΤΕΧΝΙΚΩΝ ΚΑΙ ΑΝΑΠΤΥΞΙΑΚΩΝ ΕΡΓΩΝ
ΛΔΚ
ΠΑΡΟΔΟΣ ΘΗΒΑΙΔΟΣ 71, 14510, ΚΗΦΙΣΙΑ/ Τηλ. (01) 8196700 FAX (01) 8196709
e-mail: main@ldk.gr

ΕΠΙΚΑΙΡΟΠΟΙΗΣΗ ΜΕΛΕΤΗΣ:
Χ. ΜΑΡΑΒΕΑΣ & ΣΥΝΕΡΓΑΤΕΣ Ι.Κ.Ε.
ΣΥΜΒΟΥΛΟΙ ΜΗΧΑΝΙΚΟΙ & ΑΡΧΙΤΕΚΤΟΝΕΣ
ΜΕΤΣΟΒΟΥ 11, ΑΘΗΝΑ 106 82
ΤΗΛ.: 210 8223402, 210 8842 805, FAX: 210 8822 685
www.maraveas.gr, e-mail: info@maraveas.gr
ΤΕΧΝΙΚΗ ΕΤΑΙΡΕΙΑ ΗΛΕΚΤΡΟΛΟΓΩΝ ΜΗΧ/ΚΩΝ
Δ.Τ. ΤΕΗΜ Ε.Π.Ε.
ΣΤΟΥΡΝΑΡΑ 51, ΑΘΗΝΑ 10432 – 2105232493

ΣΤΑΔΙΟ ΜΕΛΕΤΗΣ : ΚΑΤΑΣΚΕΥΑΣΤΙΚΕΣ ΛΕΠΤΟΜΕΡΕΙΕΣ

ΤΙΤΛΟΣ :
ΕΞΩΤΕΡΙΚΕΣ ΘΥΡΕΣ ΑΛΟΥΜΙΝΙΟΥ
ΣΥΝΔΕΣΗ ΜΕ ΤΟΙΧΟ

κωδικός αρχείου	Ε Λ Λ 3 4 6 5		μεγέθος Α3	ΚΛΙΜΑΚΑ 1 : 1	
ΜΕΛΕΤΗ :	ονομα	ημερομηνια 19.05.17	υπογραφη	ΑΡΙΘΜΟΣ ΣΧΕΔΙΟΥ	
ΣΧΕΔΙΑΣΗ :	ονομα	ημερομηνια 19.05.17	υπογραφη	κατηγορία	αριθμός σχεδίου / εκδοση
ΕΛΕΓΧΟΣ :	ονομα	ημερομηνια 19.05.17	υπογραφή	D 0	0 2 0 2 / 0 0

ΕΓΚΡΙΣΗ

Υπογραφη

ΣΦΡΑΓΙΔΑ ΜΕΛΕΤΗΤΗ ΕΠΙΚΑΙΡΟΠΟΙΗΣΗΣ ΜΕΛΕΤΗΣ

COPYRIGHT OF DOXIADIS ASSOCIATES S.A.

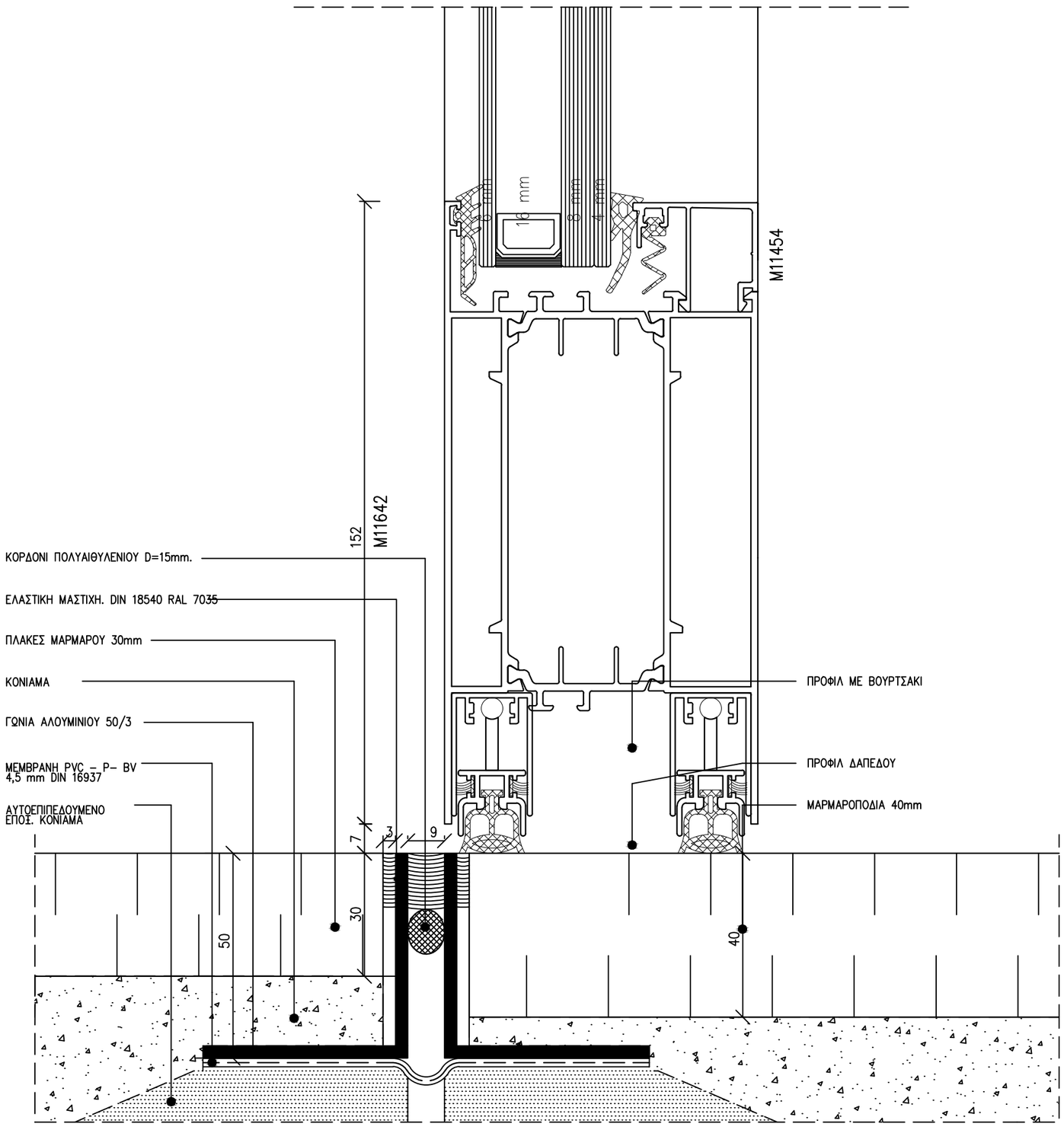

ΣΗΜΕΙΩΣΗ :

1. ΟΛΕΣ ΟΙ ΔΙΑΣΤΑΣΕΙΣ ΕΙΝΑΙ ΣΕ χλστ.
2. ΗΧΟΜΟΝΩΣΗ ΚΑΤΑ DIN 4109 >38db
3. ΟΙ ΣΧΕΔΙΑΖΟΜΕΝΕΣ ΔΙΑΤΟΜΕΣ ΕΙΝΑΙ ΜΟΡΦΟΛΟΓΙΚΑ ΕΝΔΕΙΚΤΙΚΕΣ ΓΙΑ ΤΙΣ ΑΠΑΙΤΗΣΕΙΣ ΤΟΥ ΚΟΥΦΩΜΑΤΟΣ . Ο ΚΑΤΑΣΚΕΥΑΣΤΗΣ ΘΑ ΥΠΟΒΑΛΛΕΙ ΠΛΗΡΗ ΚΑΤΑΣΚΕΥΑΣΤΙΚΑ ΣΧΕΔΙΑ ΤΟΥ ΣΥΣΤΗΜΑΤΟΣ ΜΕ ΠΙΣΤΟΠΟΙΗΤΙΚΑ ΚΑΙ ΥΠΟΛΟΓΙΣΜΟΥΣ ΦΟΡΤΙΣΕΩΝ ΣΥΜΦΩΝΑ ΜΕ ΤΟΥΣ ΕΝ ΙΣΧΥ ΚΑΝΟΝΙΣΜΟΥΣ .
4. ΣΧΑΡΕΣ ΑΛΟΥΜΙΝΙΟΥ 4.5 Kgr/m²
   1200 x 600 x 30 ΦΑΤΝΩΜΑ 30 x 30
5. ΥΛΙΚΑ ΣΤΗΡΙΞΕΩΝ ΣΥΝΔΕΣΕΩΝ ΑΝΟΞΕΙΔΩΤΑ ΠΟΙΟΤΗΤΟΣ Α4

ΕΡΓΟΔΟΤΗΣ :
ΔΗΜΟΚΡΙΤΕΙΟ ΠΑΝΕΠΙΣΤΗΜΙΟ ΘΡΑΚΗΣ

ΕΡΓΟ :
ΚΤΙΡΙΑΚΕΣ ΕΓΚΑΤΑΣΤΑΣΕΙΣ ΤΜΗΜΑΤΩΝ ΕΘΝΟΛΟΓΙΑΣ – ΙΣΤΟΡΙΑΣ ΚΑΙ ΦΙΛΟΛΟΓΙΑΣ

ΜΕΛΕΤΗΤΕΣ :
ΓΡΑΦΕΙΟ ΔΟΞΙΑΔΗ
ΣΥΜΒΟΥΛΟΙ ΓΙΑ ΑΝΑΠΤΥΞΗ ΚΑΙ ΟΙΚΙΣΤΙΚΗ Α.Ε.
Δ. Μπόγιας 487, Αγ. Παρασκευή, 153 43, ΑΘΗΝΑ / Τηλ. (01) 6068700 FAX (01) 6068797
e-mail: doxiadis@doxiadis.com

LDK ΛΔΚ – ΣΥΜΒΟΥΛΟΙ ΤΕΧΝΙΚΩΝ ΚΑΙ ΑΝΑΠΤΥΞΙΑΚΩΝ ΕΡΓΩΝ
ΠΑΡΟΔΟΣ ΘΗΒΑΪΔΟΣ 27, 14510, ΚΗΦΙΣΙΑ/ Τηλ. (01) 8196700 FAX (01) 8196709
e-mail: m.ale@ldk.gr

ΕΠΙΚΑΡΟΠΟΙΗΣΗ ΜΕΛΕΤΗΣ:
Χ. ΜΑΡΑΒΕΑΣ & ΣΥΝΕΡΓΑΤΕΣ Ι.Κ.Ε.
ΣΥΜΒΟΥΛΟΙ ΜΗΧΑΝΙΚΟΙ & ΑΡΧΙΤΕΚΤΟΝΕΣ
ΜΕΤΣΟΒΟΥ 11, ΑΘΗΝΑ 106 82
ΤΗΛ.: 210 82 23 402, 210 88 42 005, FAX: 210 88 22 685
www.maraveas.gr, e-mail: info@maraveas.gr

ΤΕΧΝΙΚΗ ΕΤΑΙΡΕΙΑ ΗΛΕΚΤΡΟΛΟΓΩΝ ΜΗΧ/ΚΩΝ
Δ.Τ. ΤΕΗΜ Ε.Π.Ε.
ΣΤΟΥΡΝΑΡΑ 51, ΑΘΗΝΑ 10432 – 2105232493

ΣΤΑΔΙΟ ΜΕΛΕΤΗΣ : ΚΑΤΑΣΚΕΥΑΣΤΙΚΕΣ ΛΕΠΤΟΜΕΡΕΙΕΣ

ΤΙΤΛΟΣ :
ΕΞΩΤΕΡΙΚΕΣ ΘΥΡΕΣ ΑΛΟΥΜΙΝΙΟΥ
ΚΑΤΩΦΛΙ

κωδικός αρχείου	ΕΛΛ3465		μορφές	Α3	ΚΛΙΜΑΚΑ 1 : 1
ΜΕΛΕΤΗ :	ημερ.	19.05.17	υπογραφή		ΑΡΙΘΜΟΣ ΣΧΕΔΙΟΥ
ΣΧΕΔΙΑΣΗ :	ημερ.	19.05.17	υπογραφή		κατηγορία / τμήμα σχεδίου / αριθμός σχεδίου / αναθεώρηση: D 0 0 2 0 3 0 0
ΕΛΕΓΧΟΣ :	ημερ.	19.05.17	υπογραφή		

ΕΓΚΡΙΣΗ

Υπογραφή

ΣΦΡΑΓΙΔΑ ΜΕΛΕΤΗΤΗ

COPYRIGHT OF DOXIADIS ASSOCIATES S.A.

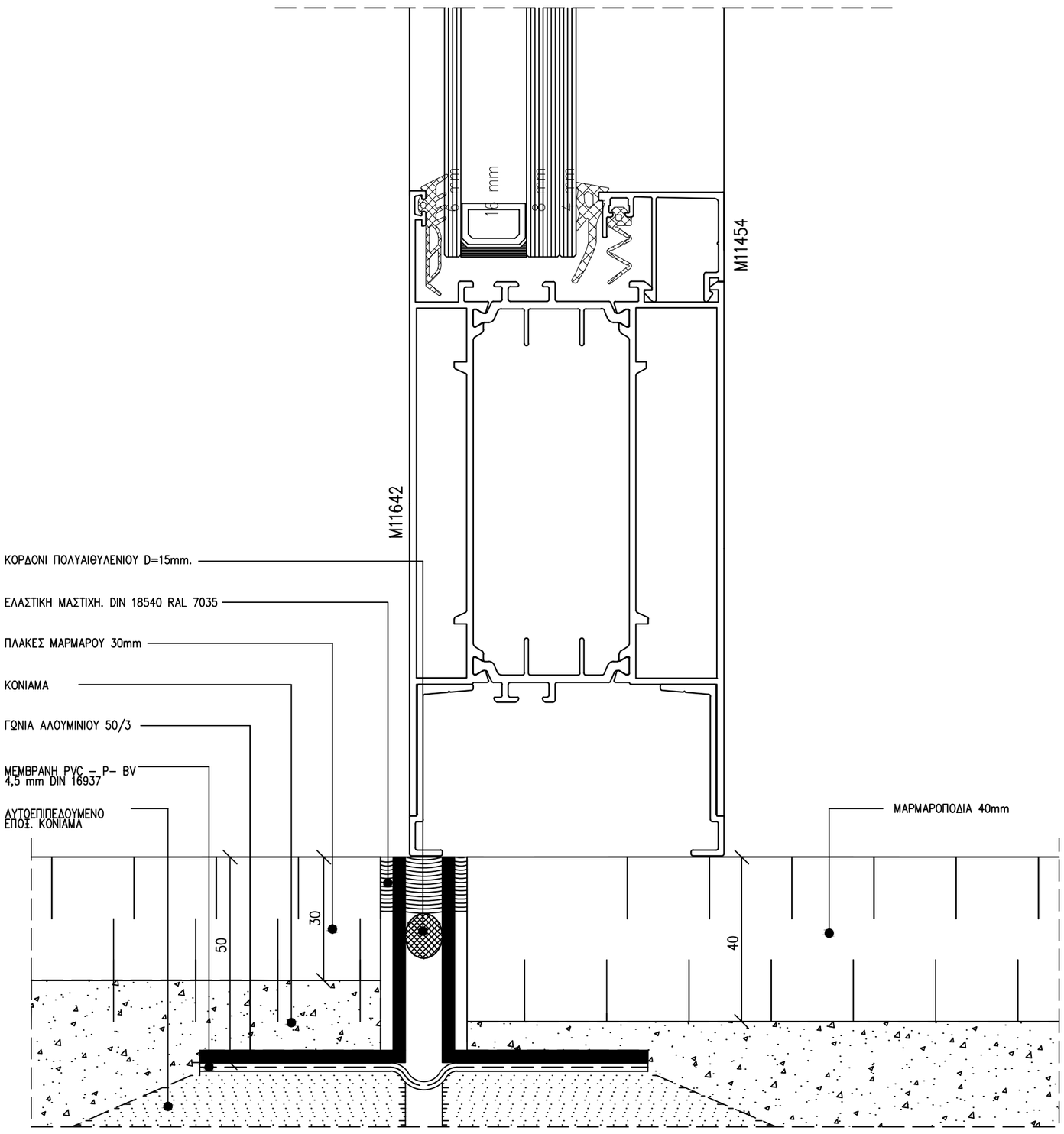

ΣΗΜΕΙΩΣΗ :

1. ΟΛΕΣ ΟΙ ΔΙΑΣΤΑΣΕΙΣ ΕΙΝΑΙ ΣΕ χλστ.
2. ΗΧΟΜΟΝΩΣΗ ΚΑΤΑ DIN 4109 >38db
3. ΟΙ ΣΧΕΔΙΑΖΟΜΕΝΕΣ ΔΙΑΤΟΜΕΣ ΕΙΝΑΙ ΜΟΡΦΟΛΟΓΙΚΑ ΕΝΔΕΙΚΤΙΚΕΣ ΓΙΑ ΤΙΣ ΑΠΑΙΤΗΣΕΙΣ ΤΟΥ ΚΟΥΦΩΜΑΤΟΣ . Ο ΚΑΤΑΣΚΕΥΑΣΤΗΣ ΘΑ ΥΠΟΒΑΛΛΕΙ ΠΛΗΡΗ ΚΑΤΑΣΚΕΥΑΣΤΙΚΑ ΣΧΕΔΙΑ ΤΟΥ ΣΥΣΤΗΜΑΤΟΣ ΜΕ ΠΙΣΤΟΠΟΙΗΤΙΚΑ ΚΑΙ ΥΠΟΛΟΓΙΣΜΟΥΣ ΦΟΡΤΙΣΕΩΝ ΣΥΜΦΩΝΑ ΜΕ ΤΟΥΣ ΕΝ ΙΣΧΥ ΚΑΝΟΝΙΣΜΟΥΣ .
4. ΣΧΑΡΕΣ ΑΛΟΥΜΙΝΙΟΥ 4.5 Kgr/m²
   1200 x 600 x 30 ΦΑΤΝΩΜΑ 30 x 30
5. ΥΛΙΚΑ ΣΤΗΡΙΞΕΩΝ ΣΥΝΔΕΣΕΩΝ ΑΝΟΞΕΙΔΩΤΑ ΠΟΙΟΤΗΤΟΣ Α4

ΕΡΓΟΔΟΤΗΣ :
ΔΗΜΟΚΡΙΤΕΙΟ ΠΑΝΕΠΙΣΤΗΜΙΟ ΘΡΑΚΗΣ

ΕΡΓΟ :
ΚΤΙΡΙΑΚΕΣ ΕΓΚΑΤΑΣΤΑΣΕΙΣ ΤΜΗΜΑΤΩΝ ΕΘΝΟΛΟΓΙΑΣ – ΙΣΤΟΡΙΑΣ ΚΑΙ ΦΙΛΟΛΟΓΙΑΣ

ΜΕΛΕΤΗΤΕΣ :
ΓΡΑΦΕΙΟ ΔΟΞΙΑΔΗ
ΣΥΜΒΟΥΛΟΙ ΓΙΑ ΑΝΑΠΤΥΞΗ ΚΑΙ ΟΙΚΙΣΤΙΚΗ Α.Ε.
Δ. Μπαγιάν 457, Αγ. Παρασκευή, 153 43, ΑΘΗΝΑ / Τηλ. (01) 6098700 FAX (01) 6098797
e-mail: doxiadis@doxiadis.com

LDK ΛΔΚ – ΣΥΜΒΟΥΛΟΙ ΤΕΧΝΙΚΩΝ ΚΑΙ ΑΝΑΠΤΥΞΙΑΚΩΝ ΕΡΓΩΝ
ΛΔΚ
ΠΑΡΟΔΟΣ ΦΙΛΗΔΟΥΣ 23, 14569, ΚΗΦΙΣΙΑ/ Τηλ. (01) 8196700 FAX (01) 8196709
e-mail: ldk@ldk.gr

ΕΠΙΚΑΡΟΠΟΙΗΣΗ ΜΕΛΕΤΗΣ:
Χ. ΜΑΡΑΒΕΑΣ & ΣΥΝΕΡΓΑΤΕΣ Ι.Κ.Ε.
ΣΥΜΒΟΥΛΟΙ ΜΗΧΑΝΙΚΟΙ & ΑΡΧΙΤΕΚΤΟΝΕΣ
ΜΕΤΣΟΒΟΥ 11, ΑΘΗΝΑ 106 82
ΤΗΛ.: 210 82 23 402, 210 88 42 005, FAX: 210 88 22 685
www.maravas.gr, e-mail: info@maravas.gr

ΤΕΧΝΙΚΗ ΕΤΑΙΡΕΙΑ ΗΛΕΚΤΡΟΛΟΓΩΝ ΜΗΧ/ΚΩΝ
Δ.Τ. ΤΕΗΜ Ε.Π.Ε.
ΣΤΟΥΡΝΑΡΑ 51, ΑΘΗΝΑ 10432 – 2105232493

ΣΤΑΔΙΟ ΜΕΛΕΤΗΣ : ΚΑΤΑΣΚΕΥΑΣΤΙΚΕΣ ΛΕΠΤΟΜΕΡΕΙΕΣ

ΤΙΤΛΟΣ :
ΕΞΩΤΕΡΙΚΑ ΥΑΛΟΣΤΑΣΙΑ ΑΛΟΥΜΙΝΙΟΥ ΚΑΤΩΦΛΙ

κωδικός αρχείου	ΕΛΛ3465		μορφές	Α3	ΚΛΙΜΑΚΑ 1 : 1
ΜΕΛΕΤΗ :	υπογρ.	ημερομηνία 19.05.17	υπογραφή		ΑΡΙΘΜΟΣ ΣΧΕΔΙΟΥ
ΣΧΕΔΙΑΣΗ :	υπογρ.	ημερομηνία 19.05.17	υπογραφή		υποομάδα: D,0 / τμήμα σχεδίου: 0,2,0,4 / αναθεώρηση: 0,0
ΕΛΕΓΧΟΣ :	υπογρ.	ημερομηνία 19.05.17	υπογραφή		

ΕΓΚΡΙΣΗ

Υπογραφή

ΣΦΡΑΓΙΔΑ ΜΕΛΕΤΗΤΗ

COPYRIGHT OF DOXIADIS ASSOCIATES S.A.

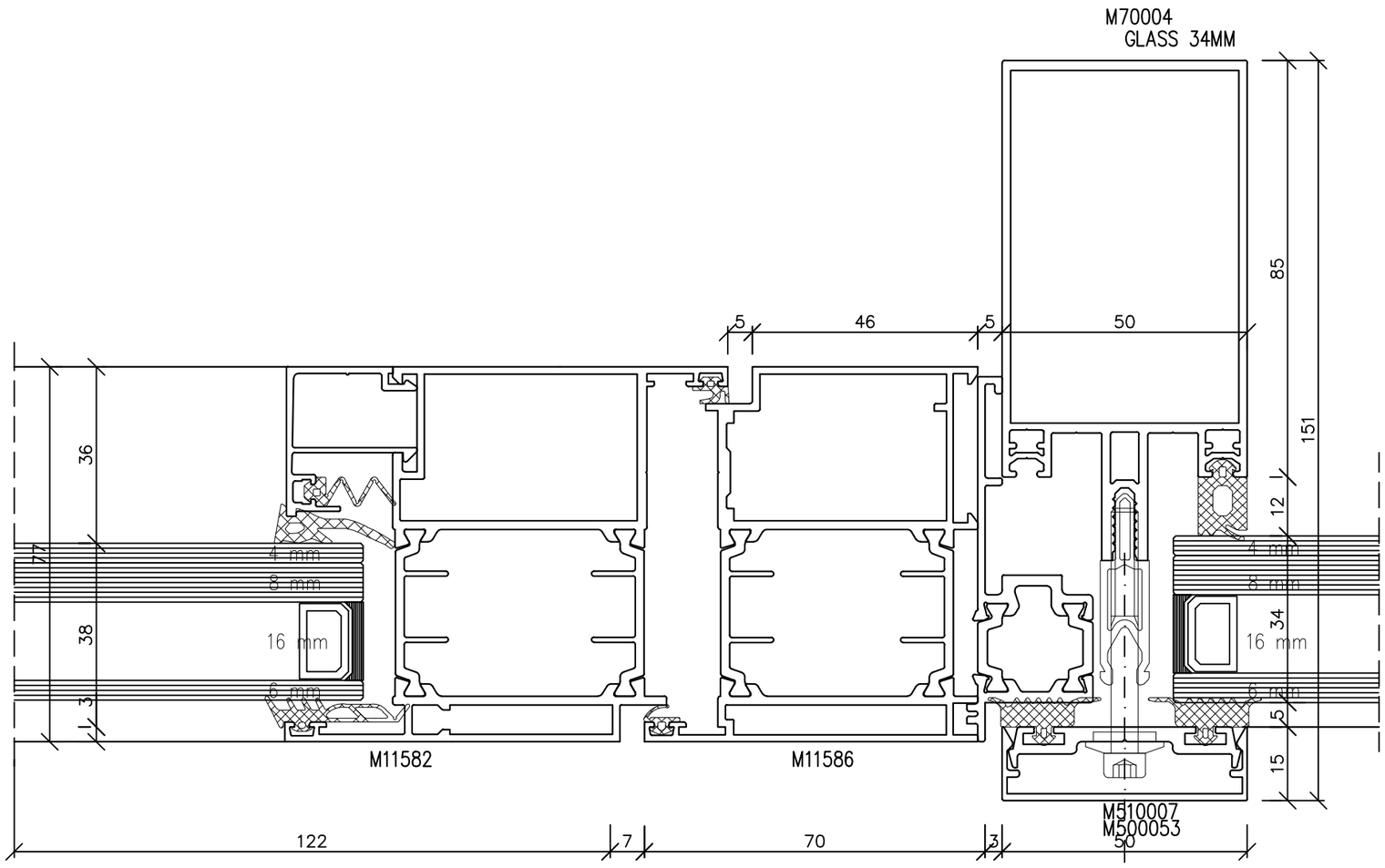

ΣΗΜΕΙΩΣΗ :

1. ΟΛΕΣ ΟΙ ΔΙΑΣΤΑΣΕΙΣ ΕΙΝΑΙ ΣΕ χλστ.
2. ΗΧΟΜΟΝΩΣΗ ΚΑΤΑ DIN 4109 >38db
3. ΟΙ ΣΧΕΔΙΑΖΟΜΕΝΕΣ ΔΙΑΤΟΜΕΣ ΕΙΝΑΙ ΜΟΡΦΟΛΟΓΙΚΑ ΕΝΔΕΙΚΤΙΚΕΣ ΓΙΑ ΤΙΣ ΑΠΑΙΤΗΣΕΙΣ ΤΟΥ ΚΟΥΦΩΜΑΤΟΣ . Ο ΚΑΤΑΣΚΕΥΑΣΤΗΣ ΘΑ ΥΠΟΒΑΛΛΕΙ ΠΛΗΡΗ ΚΑΤΑΣΚΕΥΑΣΤΙΚΑ ΣΧΕΔΙΑ ΤΟΥ ΣΥΣΤΗΜΑΤΟΣ ΜΕ ΠΙΣΤΟΠΟΙΗΤΙΚΑ ΚΑΙ ΥΠΟΛΟΓΙΣΜΟΥΣ ΦΟΡΤΙΣΕΩΝ ΣΥΜΦΩΝΑ ΜΕ ΤΟΥΣ ΕΝ ΙΣΧΥ ΚΑΝΟΝΙΣΜΟΥΣ .
4. ΣΧΑΡΕΣ ΑΛΟΥΜΙΝΙΟΥ 4.5 Kgr/m²
   1200 x 600 x 30 ΦΑΤΝΩΜΑ 30 x 30
5. ΥΛΙΚΑ ΣΤΗΡΙΞΕΩΝ ΣΥΝΔΕΣΕΩΝ ΑΝΟΞΕΙΔΩΤΑ ΠΟΙΟΤΗΤΟΣ Α4

ΕΡΓΟΔΟΤΗΣ :
ΔΗΜΟΚΡΙΤΕΙΟ ΠΑΝΕΠΙΣΤΗΜΙΟ ΘΡΑΚΗΣ

ΕΡΓΟ :
ΚΤΙΡΙΑΚΕΣ ΕΓΚΑΤΑΣΤΑΣΕΙΣ ΤΜΗΜΑΤΩΝ ΕΘΝΟΛΟΓΙΑΣ – ΙΣΤΟΡΙΑΣ ΚΑΙ ΦΙΛΟΛΟΓΙΑΣ

ΜΕΛΕΤΗΤΕΣ :
ΓΡΑΦΕΙΟ ΔΟΞΙΑΔΗ
ΣΥΜΒΟΥΛΟΙ ΓΙΑ ΑΝΑΠΤΥΞΗ ΚΑΙ ΟΙΚΙΣΤΙΚΗ Α.Ε.
Δ. Μπενάκη 457, Λ/φ. Λιοσίων, 153 43, ΑΘΗΝΑ / Τηλ. (01) 6068700 FAX (01) 6068797
e-mail: doxiadis@doxiadis.com

LDK ΛΔΚ – ΣΥΜΒΟΥΛΟΙ ΤΕΧΝΙΚΩΝ ΚΑΙ ΑΝΑΠΤΥΞΙΑΚΩΝ ΕΡΓΩΝ
ΛΔΚ
ΠΑΡΟΔΟΣ ΦΙΛΗΔΟΝΟΣ 73, 14561, ΚΗΦΙΣΙΑ/ Τηλ. (01) 8196700 FAX (01) 8196709
e-mail: mail@ldk.gr

ΕΠΙΚΑΡΟΠΟΙΗΣΗ ΜΕΛΕΤΗΣ:
Χ. ΜΑΡΑΒΕΑΣ & ΣΥΝΕΡΓΑΤΕΣ Ι.Κ.Ε.
ΣΥΜΒΟΥΛΟΙ ΜΗΧΑΝΙΚΟΙ & ΑΡΧΙΤΕΚΤΟΝΕΣ
ΜΕΤΣΟΒΟΥ 11 ΑΘΗΝΑ 106 82
ΤΗΛ.: 210 82 23 402, 210 88 42 905, FAX: 210 88 22 685
www.maraveas.gr, e-mail:info@maraveas.gr

ΤΕΧΝΙΚΗ ΕΤΑΙΡΕΙΑ ΗΛΕΚΤΡΟΛΟΓΩΝ ΜΗΧ/ΚΩΝ
Δ.Τ. ΤΕΗΜ Ε.Π.Ε.
ΣΤΟΥΡΝΑΡΑ 51, ΑΘΗΝΑ 10432 – 2105232493

ΣΤΑΔΙΟ ΜΕΛΕΤΗΣ : ΚΑΤΑΣΚΕΥΑΣΤΙΚΕΣ ΛΕΠΤΟΜΕΡΕΙΕΣ

ΤΙΤΛΟΣ :
ΑΛΟΥΜΙΝΕΝΙΑ ΥΑΛΟΣΤΑΣΙΑ
ΠΑΡΑΘΥΡΩΝ
ΣΗΜΕΙΟ ΑΝΟΙΓΜΑΤΟΣ
ΟΡΙΖΟΝΤΙΑ ΤΟΜΗ

κωδικός αρχείου	Ε,Λ,Λ,3,4,6,5		σχήμα: Α3	ΚΛΙΜΑΚΑ	1 : 1
ΜΕΛΕΤΗ :	υπογρ.	ημερομηνία 19.05.17	υπογραφή	ΑΡΙΘΜΟΣ ΣΧΕΔΙΟΥ	
ΣΧΕΔΙΑΣΗ :	υπογρ.	ημερομηνία 19.05.17	υπογραφή	υποομάδα: Α,W	αριθμός σχεδίου: 0,0,0,1,	υποαριθμός: 0,0
ΕΛΕΓΧΟΣ :	υπογρ.	ημερομηνία 19.05.17	υπογραφή			

ΕΓΚΡΙΣΗ

Υπογραφή

ΣΦΡΑΓΙΔΑ ΜΕΛΕΤΗΤΗ

COPYRIGHT OF DOXIADIS ASSOCIATES S.A.

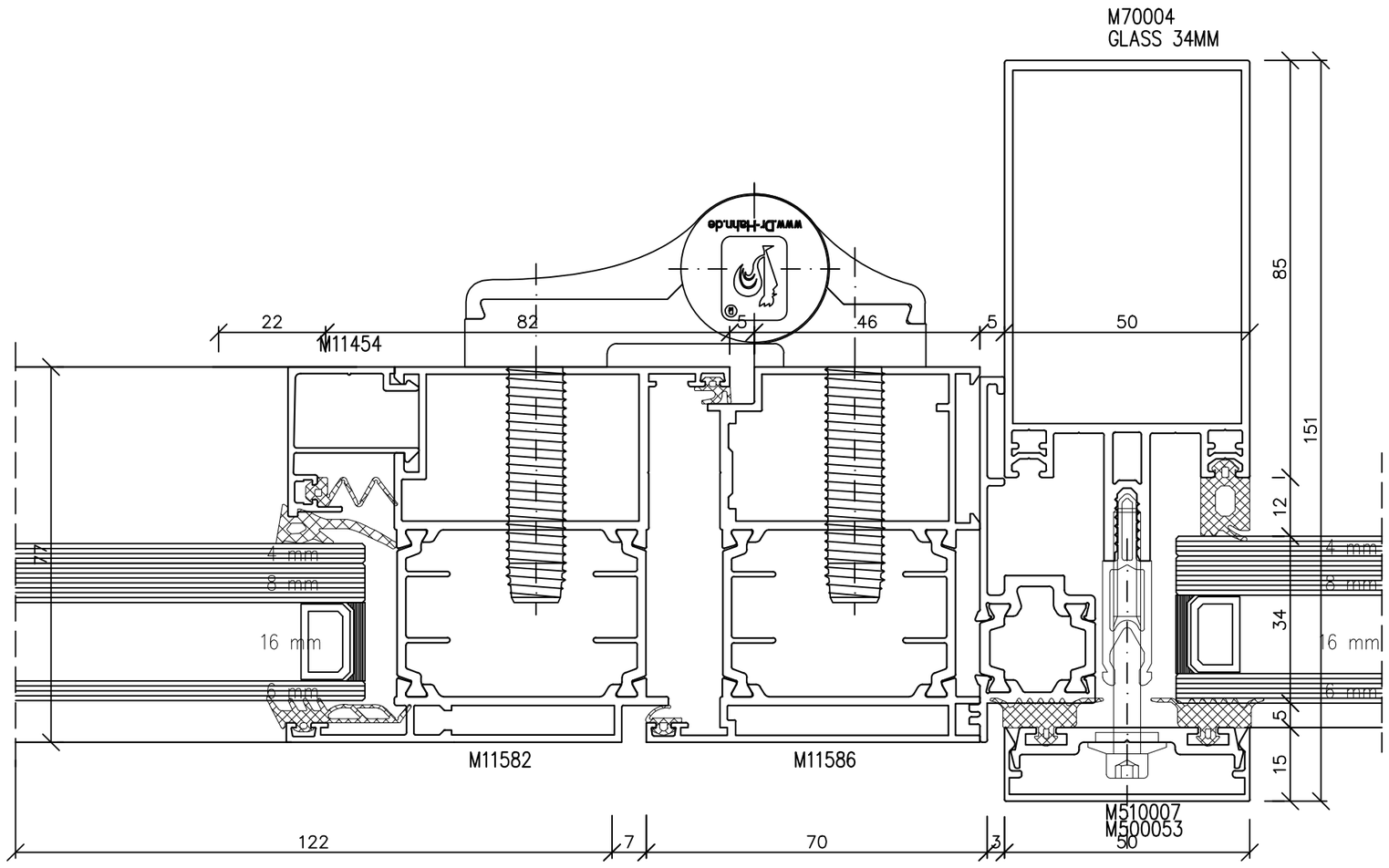

ΣΗΜΕΙΩΣΗ :

1. ΟΛΕΣ ΟΙ ΔΙΑΣΤΑΣΕΙΣ ΕΙΝΑΙ ΣΕ χλστ.
2. ΗΧΟΜΟΝΩΣΗ ΚΑΤΑ DIN 4109 >38db
3. ΟΙ ΣΧΕΔΙΑΖΟΜΕΝΕΣ ΔΙΑΤΟΜΕΣ ΕΙΝΑΙ ΜΟΡΦΟΛΟΓΙΚΑ ΕΝΔΕΙΚΤΙΚΕΣ ΓΙΑ ΤΙΣ ΑΠΑΙΤΗΣΕΙΣ ΤΟΥ ΚΟΥΦΩΜΑΤΟΣ . Ο ΚΑΤΑΣΚΕΥΑΣΤΗΣ ΘΑ ΥΠΟΒΑΛΛΕΙ ΠΛΗΡΗ ΚΑΤΑΣΚΕΥΑΣΤΙΚΑ ΣΧΕΔΙΑ ΤΟΥ ΣΥΣΤΗΜΑΤΟΣ ΜΕ ΠΙΣΤΟΠΟΙΗΤΙΚΑ ΚΑΙ ΥΠΟΛΟΓΙΣΜΟΥΣ ΦΟΡΤΙΣΕΩΝ ΣΥΜΦΩΝΑ ΜΕ ΤΟΥΣ ΕΝ ΙΣΧΥ ΚΑΝΟΝΙΣΜΟΥΣ .
4. ΣΧΑΡΕΣ ΑΛΟΥΜΙΝΙΟΥ 4.5 Kgr/m²
   1200 x 600 x 30 ΦΑΤΝΩΜΑ 30 x 30
5. ΥΛΙΚΑ ΣΤΗΡΙΞΕΩΝ ΣΥΝΔΕΣΕΩΝ ΑΝΟΞΕΙΔΩΤΑ ΠΟΙΟΤΗΤΟΣ Α4

ΕΡΓΟΔΟΤΗΣ :
ΔΗΜΟΚΡΙΤΕΙΟ ΠΑΝΕΠΙΣΤΗΜΙΟ ΘΡΑΚΗΣ

ΕΡΓΟ :
ΚΤΙΡΙΑΚΕΣ ΕΓΚΑΤΑΣΤΑΣΕΙΣ ΤΜΗΜΑΤΩΝ ΕΘΝΟΛΟΓΙΑΣ – ΙΣΤΟΡΙΑΣ ΚΑΙ ΦΙΛΟΛΟΓΙΑΣ

ΜΕΛΕΤΗΤΕΣ :
ΓΡΑΦΕΙΟ ΔΟΞΙΑΔΗ
ΣΥΜΒΟΥΛΟΙ ΓΙΑ ΑΝΑΠΤΥΞΗ ΚΑΙ ΟΙΚΙΣΤΙΚΗ Α.Ε.
Α. Μακεδόνων 487, Λ. Πρωτεύουσας 153 43, ΑΘΗΝΑ / Τηλ. (01) 6068700 FAX (01) 6068797
e-mail: doxiadis@doxiadis.com

LDK ΛΔΚ – ΣΥΜΒΟΥΛΟΙ ΤΕΧΝΙΚΩΝ ΚΑΙ ΑΝΑΠΤΥΞΙΑΚΩΝ ΕΡΓΩΝ
ΠΑΡΟΔΟΣ ΦΙΛΙΑΔΟΣ 21, 14569, ΚΗΦΙΣΙΑ/ Τηλ. (01) 8196700 FAX (01) 8196709
e-mail: m@ldk-ldk.gr

ΕΠΙΚΑΙΡΟΠΟΙΗΣΗ ΜΕΛΕΤΗΣ:
Χ. ΜΑΡΑΒΕΑΣ & ΣΥΝΕΡΓΑΤΕΣ Ι.Κ.Ε.
ΣΥΜΒΟΥΛΟΙ ΜΗΧΑΝΙΚΟΙ & ΑΡΧΙΤΕΚΤΟΝΕΣ
ΜΕΤΣΟΒΟΥ 11, ΑΘΗΝΑ 106 82
ΤΗΛ.: 210 82 23 402, 210 88 42 905, FAX: 210 88 22 685
www.maraveas.gr, e-mail: info@maraveas.gr

ΤΕΧΝΙΚΗ ΕΤΑΙΡΕΙΑ ΗΛΕΚΤΡΟΛΟΓΩΝ ΜΗΧ/ΚΩΝ
Δ.Τ. ΤΕΗΜ Ε.Π.Ε.
ΣΤΟΥΡΝΑΡΑ 51, ΑΘΗΝΑ 10432 – 2105232493

ΣΤΑΔΙΟ ΜΕΛΕΤΗΣ : ΚΑΤΑΣΚΕΥΑΣΤΙΚΕΣ ΛΕΠΤΟΜΕΡΕΙΕΣ

ΤΙΤΛΟΣ :
ΑΛΟΥΜΙΝΕΝΙΑ ΥΑΛΟΣΤΑΣΙΑ
ΠΑΡΑΘΥΡΩΝ
ΣΗΜΕΙΟ ΣΤΡΟΦΗΣ
ΟΡΙΖΟΝΤΙΑ ΤΟΜΗ

κωδικός αρχείου	ΕΛΛ3465		μορφής	A3	ΚΛΙΜΑΚΑ 1 : 1
ΜΕΛΕΤΗ :	ονομ.	19.05.17	υπογραφή	ΑΡΙΘΜΟΣ ΣΧΕΔΙΟΥ	
ΣΧΕΔΙΑΣΗ :	ονομ.	19.05.17	υπογραφή	υποομάδα: A,W	φράξη σκίτσο: 0,0,0,2	αναθεώρηση: 0,0
ΕΛΕΓΧΟΣ :	ονομ.	19.05.17	υπογραφή			

ΕΓΚΡΙΣΗ

Υπογραφή

ΣΦΡΑΓΙΔΑ ΜΕΛΕΤΗΤΗ

COPYRIGHT OF DOXIADIS ASSOCIATES S.A.

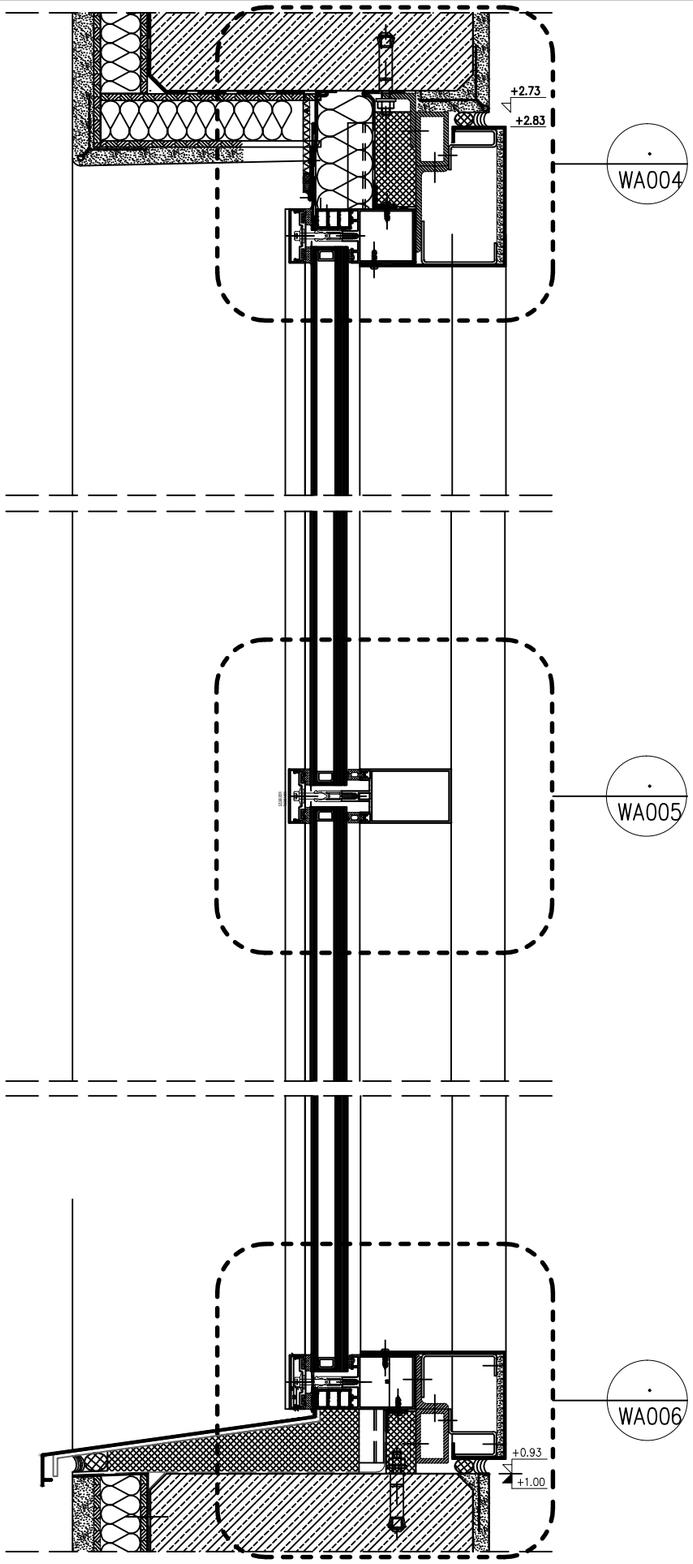

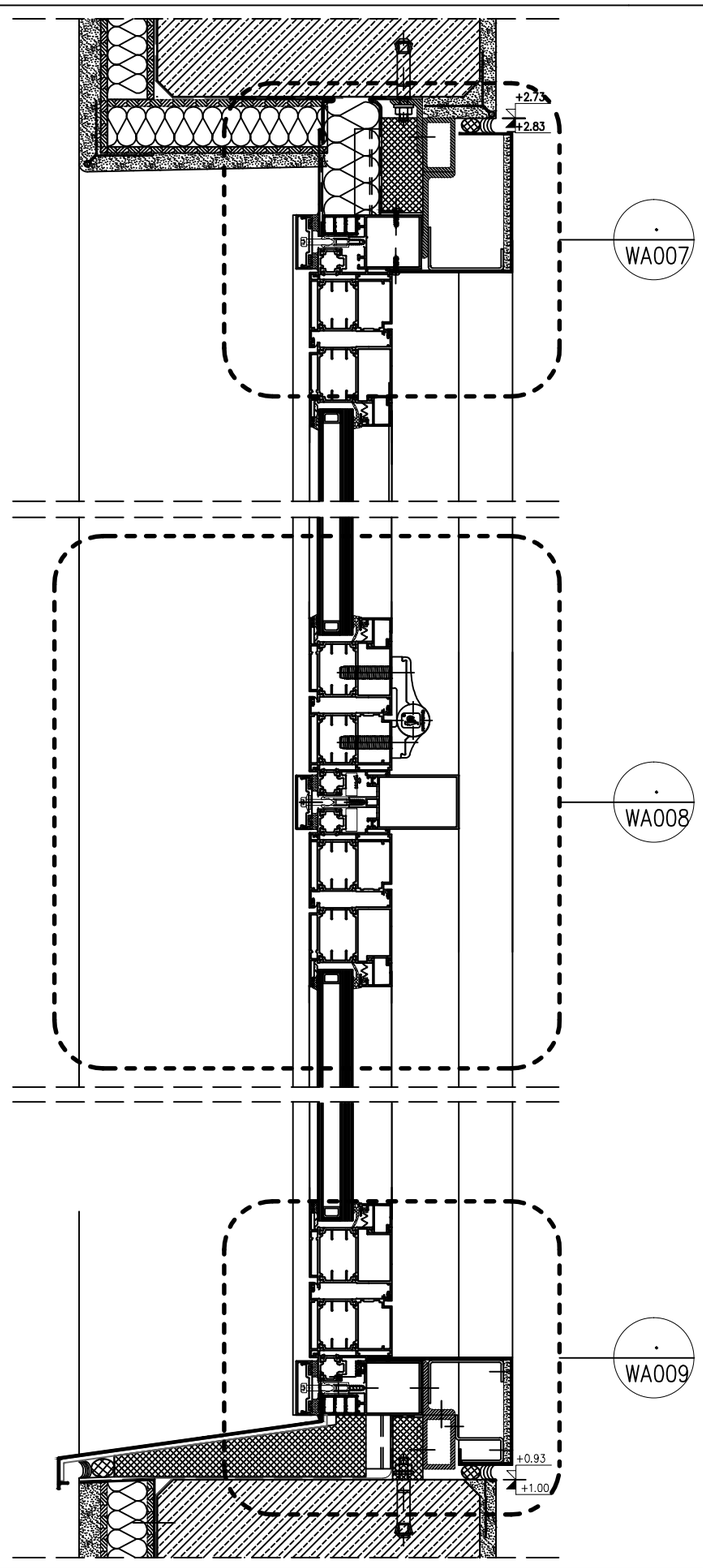

ΣΗΜΕΙΩΣΗ :

1. ΟΛΕΣ ΟΙ ΔΙΑΣΤΑΣΕΙΣ ΕΙΝΑΙ ΣΕ χλστ.
2. ΗΧΟΜΟΝΩΣΗ ΚΑΤΑ DIN 4109 >38db
3. ΟΙ ΣΧΕΔΙΑΖΟΜΕΝΕΣ ΔΙΑΤΟΜΕΣ ΕΙΝΑΙ ΜΟΡΦΟΛΟΓΙΚΑ ΕΝΔΕΙΚΤΙΚΕΣ ΓΙΑ ΤΙΣ ΑΠΑΙΤΗΣΕΙΣ ΤΟΥ ΚΟΥΦΩΜΑΤΟΣ . Ο ΚΑΤΑΣΚΕΥΑΣΤΗΣ ΘΑ ΥΠΟΒΑΛΛΕΙ ΠΛΗΡΗ ΚΑΤΑΣΚΕΥΑΣΤΙΚΑ ΣΧΕΔΙΑ ΤΟΥ ΣΥΣΤΗΜΑΤΟΣ ΜΕ ΠΙΣΤΟΠΟΙΗΤΙΚΑ ΚΑΙ ΥΠΟΛΟΓΙΣΜΟΥΣ ΦΟΡΤΙΣΕΩΝ ΣΥΜΦΩΝΑ ΜΕ ΤΟΥΣ ΕΝ ΙΣΧΥ ΚΑΝΟΝΙΣΜΟΥΣ .
4. ΣΧΑΡΕΣ ΑΛΟΥΜΙΝΙΟΥ 4.5 Kgr/m²
   1200 x 600 x 30 ΦΑΤΝΩΜΑ 30 x 30
5. ΥΛΙΚΑ ΣΤΗΡΙΞΕΩΝ ΣΥΝΔΕΣΕΩΝ ΑΝΟΞΕΙΔΩΤΑ ΠΟΙΟΤΗΤΟΣ Α4

ΕΡΓΟΔΟΤΗΣ :
ΔΗΜΟΚΡΙΤΕΙΟ ΠΑΝΕΠΙΣΤΗΜΙΟ ΘΡΑΚΗΣ

ΕΡΓΟ :
ΚΤΙΡΙΑΚΕΣ ΕΓΚΑΤΑΣΤΑΣΕΙΣ ΤΜΗΜΑΤΩΝ ΕΘΝΟΛΟΓΙΑΣ – ΙΣΤΟΡΙΑΣ ΚΑΙ ΦΙΛΟΛΟΓΙΑΣ

ΜΕΛΕΤΗΤΕΣ :
ΓΡΑΦΕΙΟ ΔΟΞΙΑΔΗ
ΣΥΜΒΟΥΛΟΙ ΓΙΑ ΑΝΑΠΤΥΞΗ ΚΑΙ ΟΙΚΙΣΤΙΚΗ Α.Ε.
Α. Μακεδόνας 427, Αγ. Παρασκευή 153 43, ΑΘΗΝΑ / Τηλ. (01) 6088700 FAX (01) 6088797
e-mail: dozideo@doxiadis.com

LDK ΛΔΚ – ΣΥΜΒΟΥΛΟΙ ΤΕΧΝΙΚΩΝ ΚΑΙ ΑΝΑΠΤΥΞΙΑΚΩΝ ΕΡΓΩΝ
ΛΔΚ
ΠΕΡΙΟΔΟΣ ΦΙΛΑΛΗΘΟΥς 21, 14510, ΚΗΦΙΣΙΑ/ Τηλ. (01) 8196700 FAX (01) 8196709
e-mail: ldk@ldk.gr

ΕΠΙΚΑΙΡΟΠΟΙΗΣΗ ΜΕΛΕΤΗΣ:
Χ. ΜΑΡΑΒΕΑΣ & ΣΥΝΕΡΓΑΤΕΣ Ι.Κ.Ε.
ΣΥΜΒΟΥΛΟΙ ΜΗΧΑΝΙΚΟΙ & ΑΡΧΙΤΕΚΤΟΝΕΣ
ΜΕΤΣΟΒΟΥ 15, ΑΘΗΝΑ 106 82
ΤΗΛ.: 210 82 23 402, 210 88 42 005, FAX: 210 88 22 685
www.maraveas.gr, e-mail: info@maraveas.gr
ΤΕΧΝΙΚΗ ΕΤΑΙΡΕΙΑ ΗΛΕΚΤΡΟΛΟΓΩΝ ΜΗΧ/ΚΩΝ
Δ.Τ. ΤΕΗΜ Ε.Π.Ε.
ΣΤΟΥΡΝΑΡΑ 51, ΑΘΗΝΑ 10432 – 2105232493

ΣΤΑΔΙΟ ΜΕΛΕΤΗΣ : ΚΑΤΑΣΚΕΥΑΣΤΙΚΕΣ ΛΕΠΤΟΜΕΡΕΙΕΣ

ΤΙΤΛΟΣ :
ΤΥΠΙΚΗ ΚΑΤΑΚΟΡΥΦΗ ΤΟΜΗ
ΥΑΛΟΣΤΑΣΙΩΝ ΑΛΟΥΜΙΝΙΟΥ.
ΣΤΑΘΕΡΑ – ΑΝΟΙΓΟΜΕΝΑ

κωδικός εργου	ΕΛΛ3465		μορφής	Α3	ΚΛΙΜΑΚΑ 1 : 5
ΜΕΛΕΤΗ :	ονομα	ημερομηνια 19.05.17	υπογραφη		ΑΡΙΘΜΟΣ ΣΧΕΔΙΟΥ
ΣΧΕΔΙΑΣΗ :	ονομα	ημερομηνια 19.05.17	υπογραφη		κατηγορία / ομάδα κωδικα / αριθμος σχεδιου / αναθεωρηση
ΕΛΕΓΧΟΣ :	ονομα	ημερομηνια 19.05.17	υπογραφη		AW 0 0 0 3 0 0

ΕΓΚΡΙΣΗ

Υπογραφη

ΣΦΡΑΓΙΔΑ ΜΕΛΕΤΗΤΗ

COPYRIGHT OF DOXIADIS ASSOCIATES S.A.

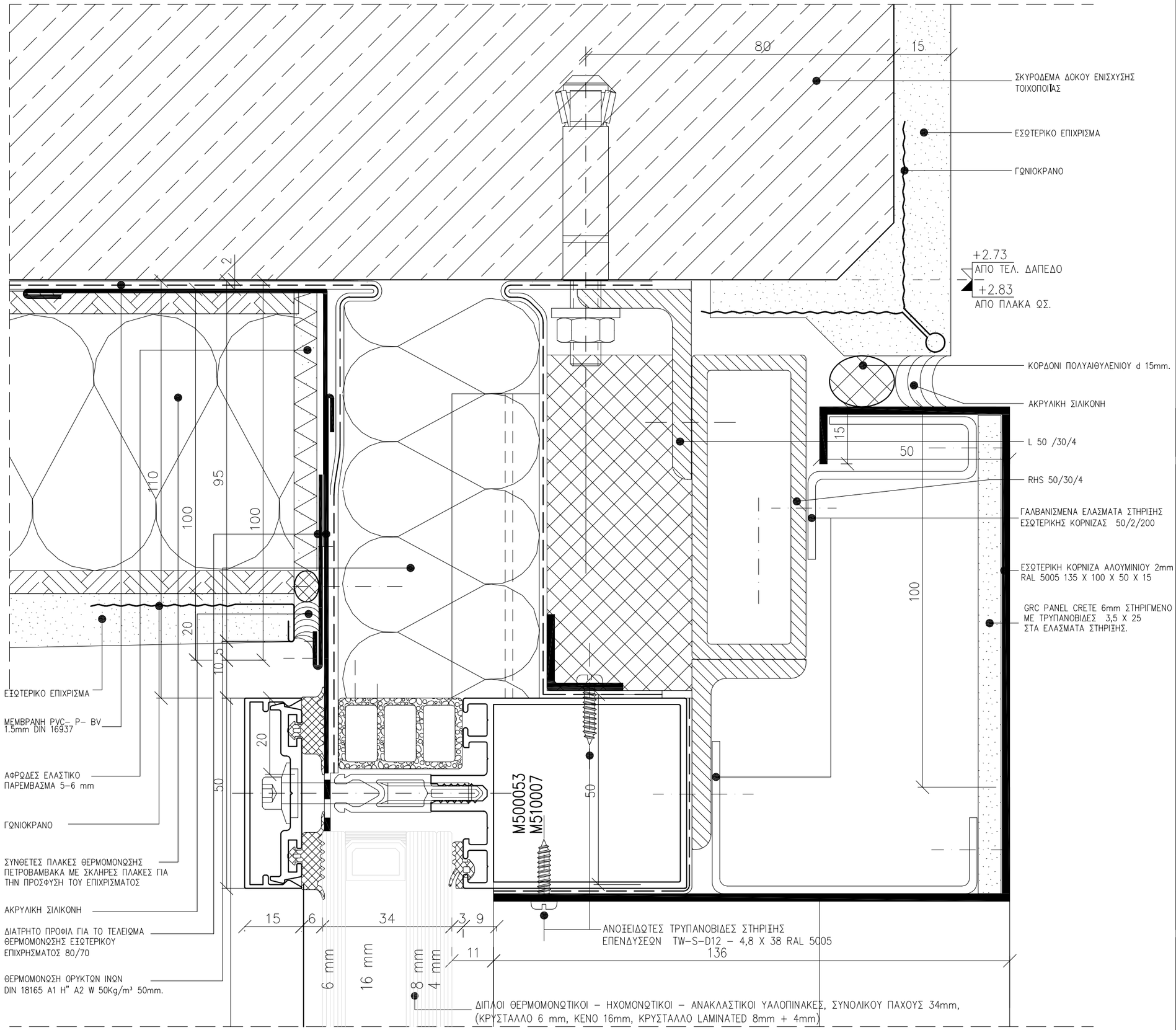

ΣΗΜΕΙΩΣΗ :

1. ΟΛΕΣ ΟΙ ΔΙΑΣΤΑΣΕΙΣ ΕΙΝΑΙ ΣΕ χλστ.
2. ΗΧΟΜΟΝΩΣΗ ΚΑΤΑ DIN 4109 >38db
3. ΟΙ ΣΧΕΔΙΑΖΟΜΕΝΕΣ ΔΙΑΤΟΜΕΣ ΕΙΝΑΙ ΜΟΡΦΟΛΟΓΙΚΑ ΕΝΔΕΙΚΤΙΚΕΣ ΓΙΑ ΤΙΣ ΑΠΑΙΤΗΣΕΙΣ ΤΟΥ ΚΟΥΦΩΜΑΤΟΣ . Ο ΚΑΤΑΣΚΕΥΑΣΤΗΣ ΘΑ ΥΠΟΒΑΛΛΕΙ ΠΛΗΡΗ ΚΑΤΑΣΚΕΥΑΣΤΙΚΑ ΣΧΕΔΙΑ ΤΟΥ ΣΥΣΤΗΜΑΤΟΣ ΜΕ ΠΙΣΤΟΠΟΙΗΤΙΚΑ ΚΑΙ ΥΠΟΛΟΓΙΣΜΟΥΣ ΦΟΡΤΙΣΕΩΝ ΣΥΜΦΩΝΑ ΜΕ ΤΟΥΣ ΕΝ ΙΣΧΥ ΚΑΝΟΝΙΣΜΟΥΣ .
4. ΣΧΑΡΕΣ ΑΛΟΥΜΙΝΙΟΥ 4.5 Kgr/m²
   1200 x 600 x 30 ΦΑΤΝΩΜΑ 30 x 30
5. ΥΛΙΚΑ ΣΤΗΡΙΞΕΩΝ ΣΥΝΔΕΣΕΩΝ ΑΝΟΞΕΙΔΩΤΑ ΠΟΙΟΤΗΤΟΣ Α4

ΕΡΓΟΔΟΤΗΣ :

ΔΗΜΟΚΡΙΤΕΙΟ ΠΑΝΕΠΙΣΤΗΜΙΟ ΘΡΑΚΗΣ

ΕΡΓΟ :

ΚΤΙΡΙΑΚΕΣ ΕΓΚΑΤΑΣΤΑΣΕΙΣ ΤΜΗΜΑΤΩΝ ΕΘΝΟΛΟΓΙΑΣ - ΙΣΤΟΡΙΑΣ ΚΑΙ ΦΙΛΟΛΟΓΙΑΣ

ΜΕΛΕΤΗΤΕΣ :

ΓΡΑΦΕΙΟ ΔΟΞΙΑΔΗ
ΣΥΜΒΟΥΛΟΙ ΓΙΑ ΑΝΑΠΤΥΞΗ ΚΑΙ ΟΙΚΙΣΤΙΚΗ Α.Ε.
Λ. Μεσογείων 487, Αγ. Παρασκευή, 153 43, ΑΘΗΝΑ / Τηλ. (01) 6068700 FAX (01) 6068797
e-mail: doxiadis@doxiadis.com

LDK ΛΔΚ - ΣΥΜΒΟΥΛΟΙ ΤΕΧΝΙΚΩΝ ΚΑΙ ΑΝΑΠΤΥΞΙΑΚΩΝ ΕΡΓΩΝ
ΛΔΚ
ΠΑΡΟΔΟΣ ΘΗΒΑΙΩΣ 21, 14510, ΚΗΦΙΣΙΑ/ Τηλ. (01) 8196700 FAX (01) 8196709
e-mail: mail@ldk.gr

ΕΠΙΚΑΙΡΟΠΟΙΗΣΗ ΜΕΛΕΤΗΣ:

Χ. ΜΑΡΑΒΕΑΣ & ΣΥΝΕΡΓΑΤΕΣ Ι.Κ.Ε.
ΣΥΜΒΟΥΛΟΙ ΜΗΧΑΝΙΚΟΙ & ΑΡΧΙΤΕΚΤΟΝΕΣ
ΜΕΤΣΟΒΟΥ 11, ΑΘΗΝΑ 106 82
ΤΗΛ.: 210 82 23 402, 210 88 42 905, FAX: 210 88 22 685
www.maraveas.gr, e-mail: info@maraveas.gr

ΤΕΧΝΙΚΗ ΕΤΑΙΡΕΙΑ ΗΛΕΚΤΡΟΛΟΓΩΝ ΜΗΧ/ΚΩΝ
Δ.Τ. ΤΕΗΜ Ε.Π.Ε.
ΣΤΟΥΡΝΑΡΑ 51, ΑΘΗΝΑ 10432 - 2105232493

ΣΤΑΔΙΟ ΜΕΛΕΤΗΣ : ΚΑΤΑΣΚΕΥΑΣΤΙΚΕΣ ΛΕΠΤΟΜΕΡΕΙΕΣ

ΤΙΤΛΟΣ :

ΤΥΠΙΚΗ ΚΑΤΑΚΟΡΥΦΗ ΤΟΜΗ ΥΑΛΟΣΤΑΣΙΩΝ ΑΛΟΥΜΙΝΙΟΥ. ΣΤΑΘΕΡΟ - ΥΠΕΡΘΥΡΟ

κωδικός αρχείου	Ε Λ Λ 3 4 6 5		μεγέθος A3	ΚΛΙΜΑΚΑ	1 : 1
ΜΕΛΕΤΗ :	ονομα	ημερομηνία 19.05.17	υπογραφη	ΑΡΙΘΜΟΣ ΣΧΕΔΙΟΥ	
ΣΧΕΔΙΑΣΗ :	ονομα	ημερομηνία 19.05.17	υπογραφη	κατηγορία A,W	αριθμός σχεδίου 0,0,0,4	εκδοχή 0,0
ΕΛΕΓΧΟΣ :	ονομα	ημερομηνία 19.05.17	υπογραφη			

ΕΓΚΡΙΣΗ

Υπογραφη

ΣΦΡΑΓΙΔΑ ΜΕΛΕΤΗΤΗ ΕΠΙΚΑΙΡΟΠΟΙΗΣΗΣ ΜΕΛΕΤΗΣ

COPYRIGHT OF DOXIADIS ASSOCIATES S.A.

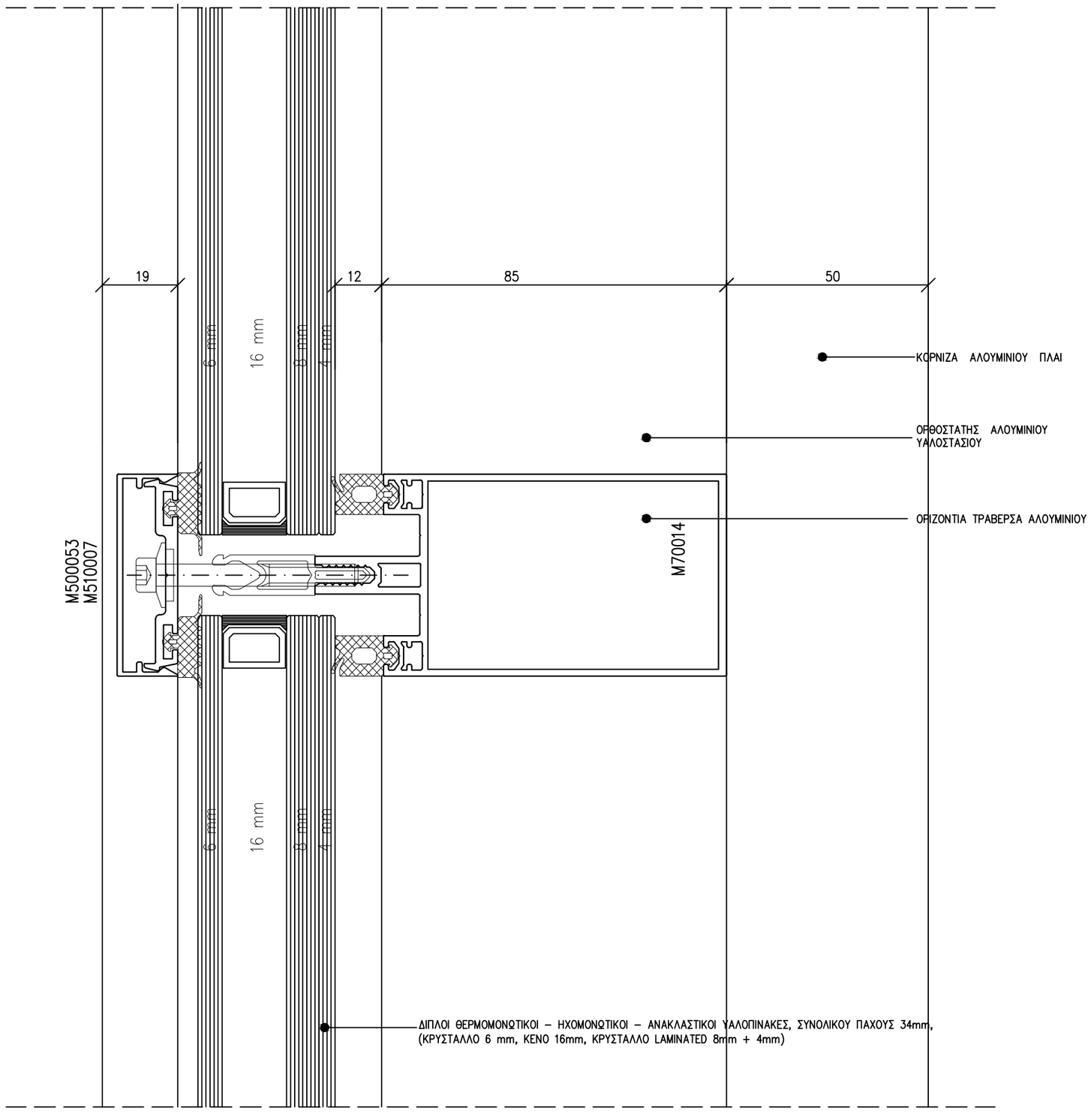

ΣΗΜΕΙΩΣΗ :

1. ΟΛΕΣ ΟΙ ΔΙΑΣΤΑΣΕΙΣ ΕΙΝΑΙ ΣΕ χλστ.
2. ΗΧΟΜΟΝΩΣΗ ΚΑΤΑ DIN 4109 >38db
3. ΟΙ ΣΧΕΔΙΑΖΟΜΕΝΕΣ ΔΙΑΤΟΜΕΣ ΕΙΝΑΙ ΜΟΡΦΟΛΟΓΙΚΑ ΕΝΔΕΙΚΤΙΚΕΣ ΓΙΑ ΤΙΣ ΑΠΑΙΤΗΣΕΙΣ ΤΟΥ ΚΟΥΦΩΜΑΤΟΣ . Ο ΚΑΤΑΣΚΕΥΑΣΤΗΣ ΘΑ ΥΠΟΒΑΛΛΕΙ ΠΛΗΡΗ ΚΑΤΑΣΚΕΥΑΣΤΙΚΑ ΣΧΕΔΙΑ ΤΟΥ ΣΥΣΤΗΜΑΤΟΣ ΜΕ ΠΙΣΤΟΠΟΙΗΤΙΚΑ ΚΑΙ ΥΠΟΛΟΓΙΣΜΟΥΣ ΦΟΡΤΙΣΕΩΝ ΣΥΜΦΩΝΑ ΜΕ ΤΟΥΣ ΕΝ ΙΣΧΥ ΚΑΝΟΝΙΣΜΟΥΣ .
4. ΣΧΑΡΕΣ ΑΛΟΥΜΙΝΙΟΥ 4.5 Kgr/m²
   1200 x 600 x 30 ΦΑΤΝΩΜΑ 30 x 30
5. ΥΛΙΚΑ ΣΤΗΡΙΞΕΩΝ ΣΥΝΔΕΣΕΩΝ ΑΝΟΞΕΙΔΩΤΑ ΠΟΙΟΤΗΤΟΣ Α4

ΕΡΓΟΔΟΤΗΣ :
ΔΗΜΟΚΡΙΤΕΙΟ ΠΑΝΕΠΙΣΤΗΜΙΟ ΘΡΑΚΗΣ

ΕΡΓΟ :
ΚΤΙΡΙΑΚΕΣ ΕΓΚΑΤΑΣΤΑΣΕΙΣ ΤΜΗΜΑΤΩΝ ΕΘΝΟΛΟΓΙΑΣ – ΙΣΤΟΡΙΑΣ ΚΑΙ ΦΙΛΟΛΟΓΙΑΣ

ΜΕΛΕΤΗΤΕΣ :
ΓΡΑΦΕΙΟ ΔΟΞΙΑΔΗ
ΣΥΜΒΟΥΛΟΙ ΓΙΑ ΑΝΑΠΤΥΞΗ ΚΑΙ ΟΙΚΙΣΤΙΚΗ Α.Ε.
Α. Μακεδόνων 487, Αγ. Παρασκευή, 153 43, ΑΘΗΝΑ / Τηλ. (01) 6068700 FAX (01) 6068797
e-mail: doxiadis@doxiadis.com

LDK ΛΔΚ – ΣΥΜΒΟΥΛΟΙ ΤΕΧΝΙΚΩΝ ΚΑΙ ΑΝΑΠΤΥΞΙΑΚΩΝ ΕΡΓΩΝ
ΛΔΚ
Γιρόλας Θεμιστοκλή 21, 14573, ΚΗΦΙΣΙΑ/ Τηλ. (01) 8196700 FAX (01) 8196709
e-mail: ldk@ldk.gr

ΕΠΙΚΑΡΟΠΟΙΗΣΗ ΜΕΛΕΤΗΣ:
Χ. ΜΑΡΑΒΕΑΣ & ΣΥΝΕΡΓΑΤΕΣ Ι.Κ.Ε.
ΣΥΜΒΟΥΛΟΙ ΜΗΧΑΝΙΚΟΙ & ΑΡΧΙΤΕΚΤΟΝΕΣ
ΜΕΤΣΟΒΟΥ 11, ΑΘΗΝΑ 106 82
ΤΗΛ.: 210 82 23 402, 210 88 42 905, FAX: 210 88 22 685
www.maraveas.gr, e-mail: info@maraveas.gr

ΤΕΧΝΙΚΗ ΕΤΑΙΡΕΙΑ ΗΛΕΚΤΡΟΛΟΓΩΝ ΜΗΧ/ΚΩΝ
Δ.Τ. ΤΕΗΜ Ε.Π.Ε.
ΣΤΟΥΡΝΑΡΑ 51, ΑΘΗΝΑ 10432 – 2105232493

ΣΤΑΔΙΟ ΜΕΛΕΤΗΣ : ΚΑΤΑΣΚΕΥΑΣΤΙΚΕΣ ΛΕΠΤΟΜΕΡΕΙΕΣ

ΤΙΤΛΟΣ :

ΤΥΠΙΚΗ ΚΑΤΑΚΟΡΥΦΗ ΤΟΜΗ
ΥΑΛΟΣΤΑΣΙΩΝ ΑΛΟΥΜΙΝΙΟΥ.
ΣΤΑΘΕΡΟ – ΟΡΙΖΟΝΤΙΑ ΤΡΑΒΕΡΣΑ

κωδικός εργου	Ε.Λ.Λ.3.4.6.5		μορφές	Α3	ΚΛΙΜΑΚΑ 1 : 1
ΜΕΛΕΤΗ :	ονομ.	ημερομηνία	19.05.17	υπογραφή	ΑΡΙΘΜΟΣ ΣΧΕΔΙΟΥ
ΣΧΕΔΙΑΣΗ :	ονομ.	ημερομηνία	19.05.17	υπογραφή	υποομάδα: A.W | αριθμός σχεδίου: 0.0.0.5 | υπαίθρισμα: 0.0
ΕΛΕΓΧΟΣ :	ονομ.	ημερομηνία	19.05.17	υπογραφή	

ΕΠΚΡΙΣΗ

Υπογραφη

ΣΦΡΑΓΙΔΑ ΜΕΛΕΤΗΤΗ

COPYRIGHT OF DOXIADIS ASSOCIATES S.A

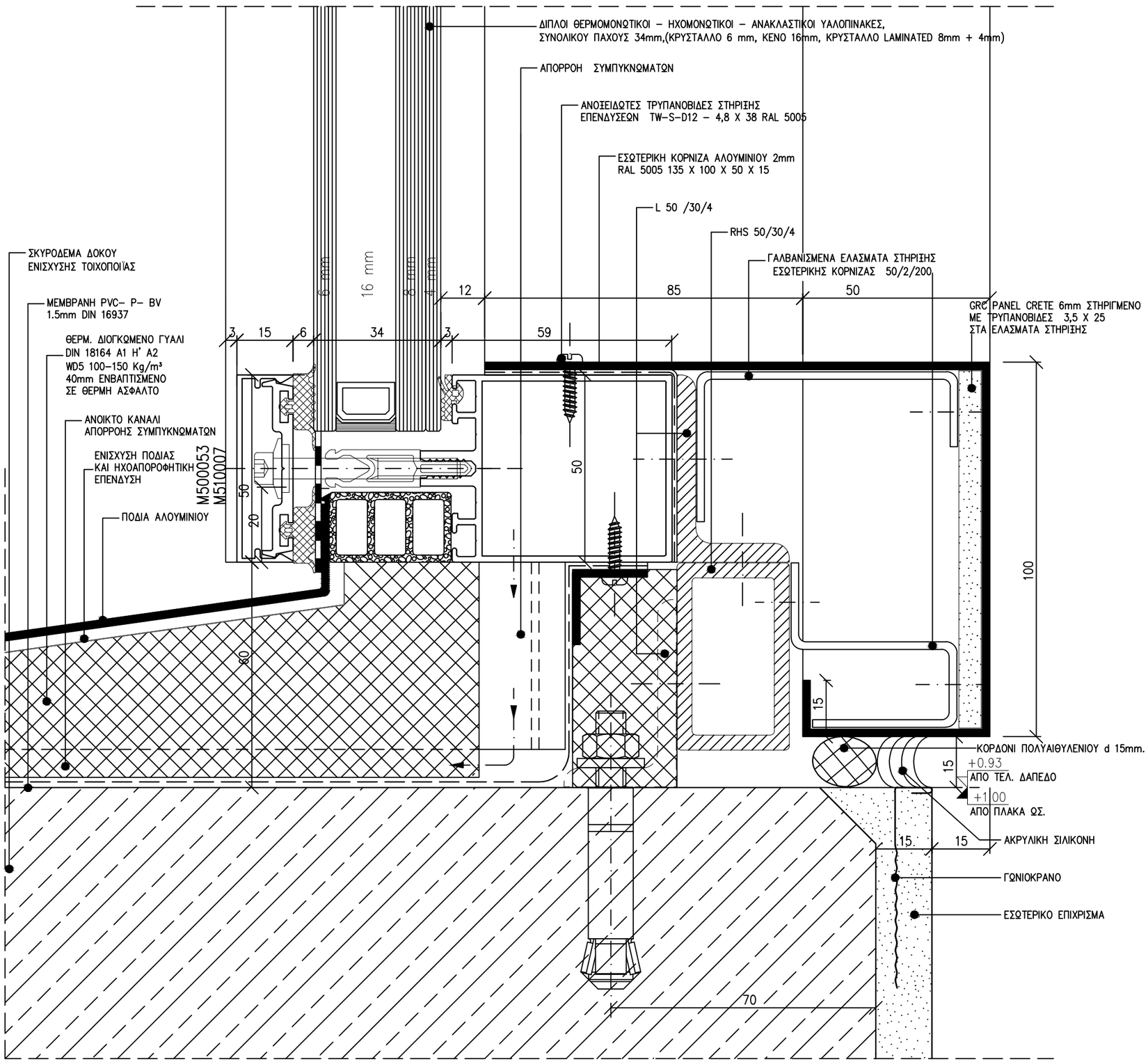

ΣΗΜΕΙΩΣΗ :

1. ΟΛΕΣ ΟΙ ΔΙΑΣΤΑΣΕΙΣ ΕΙΝΑΙ ΣΕ χλστ.
2. ΗΧΟΜΟΝΩΣΗ ΚΑΤΑ DIN 4109 >38db
3. ΟΙ ΣΧΕΔΙΑΖΟΜΕΝΕΣ ΔΙΑΤΟΜΕΣ ΕΙΝΑΙ ΜΟΡΦΟΛΟΓΙΚΑ ΕΝΔΕΙΚΤΙΚΕΣ ΓΙΑ ΤΙΣ ΑΠΑΙΤΗΣΕΙΣ ΤΟΥ ΚΟΥΦΩΜΑΤΟΣ . Ο ΚΑΤΑΣΚΕΥΑΣΤΗΣ ΘΑ ΥΠΟΒΑΛΛΕΙ ΠΛΗΡΗ ΚΑΤΑΣΚΕΥΑΣΤΙΚΑ ΣΧΕΔΙΑ ΤΟΥ ΣΥΣΤΗΜΑΤΟΣ ΜΕ ΠΙΣΤΟΠΟΙΗΤΙΚΑ ΚΑΙ ΥΠΟΛΟΓΙΣΜΟΥΣ ΦΟΡΤΙΣΕΩΝ ΣΥΜΦΩΝΑ ΜΕ ΤΟΥΣ ΕΝ ΙΣΧΥ ΚΑΝΟΝΙΣΜΟΥΣ .
4. ΣΧΑΡΕΣ ΑΛΟΥΜΙΝΙΟΥ 4.5 Kgr/m²
   1200 x 600 x 30 ΦΑΤΝΩΜΑ 30 x 30
5. ΥΛΙΚΑ ΣΤΗΡΙΞΕΩΝ ΣΥΝΔΕΣΕΩΝ ΑΝΟΞΕΙΔΩΤΑ ΠΟΙΟΤΗΤΟΣ A4

ΕΡΓΟΔΟΤΗΣ :
ΔΗΜΟΚΡΙΤΕΙΟ ΠΑΝΕΠΙΣΤΗΜΙΟ ΘΡΑΚΗΣ

ΕΡΓΟ :
ΚΤΙΡΙΑΚΕΣ ΕΓΚΑΤΑΣΤΑΣΕΙΣ ΤΜΗΜΑΤΩΝ
ΕΘΝΟΛΟΓΙΑΣ – ΙΣΤΟΡΙΑΣ ΚΑΙ ΦΙΛΟΛΟΓΙΑΣ

ΜΕΛΕΤΗΤΕΣ :
ΓΡΑΦΕΙΟ ΔΟΞΙΑΔΗ
ΣΥΜΒΟΥΛΟΙ ΓΙΑ ΑΝΑΠΤΥΞΗ ΚΑΙ ΟΙΚΙΣΤΙΚΗ Α.Ε.
Δ. Μακρυγιάννη 487, Αγ. Παντελεήμων 153 43, ΑΘΗΝΑ / Τηλ. (01) 6068700 FAX (01) 6068797
e-mail: doxiadis@doxiadis.com

LDK ΛΔΚ – ΣΥΜΒΟΥΛΟΙ ΤΕΧΝΙΚΩΝ ΚΑΙ ΑΝΑΠΤΥΞΙΑΚΩΝ ΕΡΓΩΝ
ΛΔΚ
ΠΑΡΟΔΟΣ ΦΘΙΩΤΙΔΟΣ 23, 14010, ΚΗΦΙΣΙΑ/ Τηλ. (01) 8196700 FAX (01) 8196709
e-mail: m@ldk.gr

ΕΠΙΚΑΡΠΟΠΟΙΗΣΗ ΜΕΛΕΤΗΣ:
Χ. ΜΑΡΑΒΕΑΣ & ΣΥΝΕΡΓΑΤΕΣ Ι.Κ.Ε.
ΣΥΜΒΟΥΛΟΙ ΜΗΧΑΝΙΚΟΙ & ΑΡΧΙΤΕΚΤΟΝΕΣ
ΜΕΤΣΟΒΟΥ 11, ΑΘΗΝΑ 106 82
ΤΗΛ.: 210 82 23 402, 210 68 42 805, FAX: 210 88 22 685
www.maraveas.gr, e-mail: info@maraveas.gr
ΤΕΧΝΙΚΗ ΕΤΑΙΡΕΙΑ ΗΛΕΚΤΡΟΛΟΓΩΝ ΜΗΧ/ΚΩΝ
Δ.Τ. ΤΕΗΜ Ε.Π.Ε.
ΣΤΟΥΡΝΑΡΑ 51, ΑΘΗΝΑ 10432 – 2105232493

ΣΤΑΔΙΟ ΜΕΛΕΤΗΣ : ΚΑΤΑΣΚΕΥΑΣΤΙΚΕΣ ΛΕΠΤΟΜΕΡΕΙΕΣ

ΤΙΤΛΟΣ :
ΤΥΠΙΚΗ ΚΑΤΑΚΟΡΥΦΗ ΤΟΜΗ
ΥΑΛΟΣΤΑΣΙΩΝ ΑΛΟΥΜΙΝΙΟΥ,
ΣΤΑΘΕΡΟ – ΠΟΔΙΑ ΠΑΡΑΘΥΡΟΥ

κωδικός αρχείου	ΕΛΛ3465	μορφές	Α3 ΚΛΙΜΑΚΑ 1 : 1
ΜΕΛΕΤΗ :	υπογρ.	ημερομηνία 19.05.17	υπογραφή
ΣΧΕΔΙΑΣΗ :	υπογρ.	ημερομηνία 19.05.17	υπογραφή
ΕΛΕΓΧΟΣ :	υπογρ.	ημερομηνία 19.05.17	υπογραφή

ΑΡΙΘΜΟΣ ΣΧΕΔΙΟΥ
ΑΜΦΙΘΕΑΤΡΟ | ΑΡΙΘΜΟΣ ΣΧΕΔΙΟΥ | ΕΚΔΟΣΗ
AW 0.0.06 | 0.0

ΕΓΚΡΙΣΗ

Υπογραφή

ΣΦΡΑΓΙΔΑ ΜΕΛΕΤΗΤΗ

COPYRIGHT OF DOXIADIS ASSOCIATES S.A

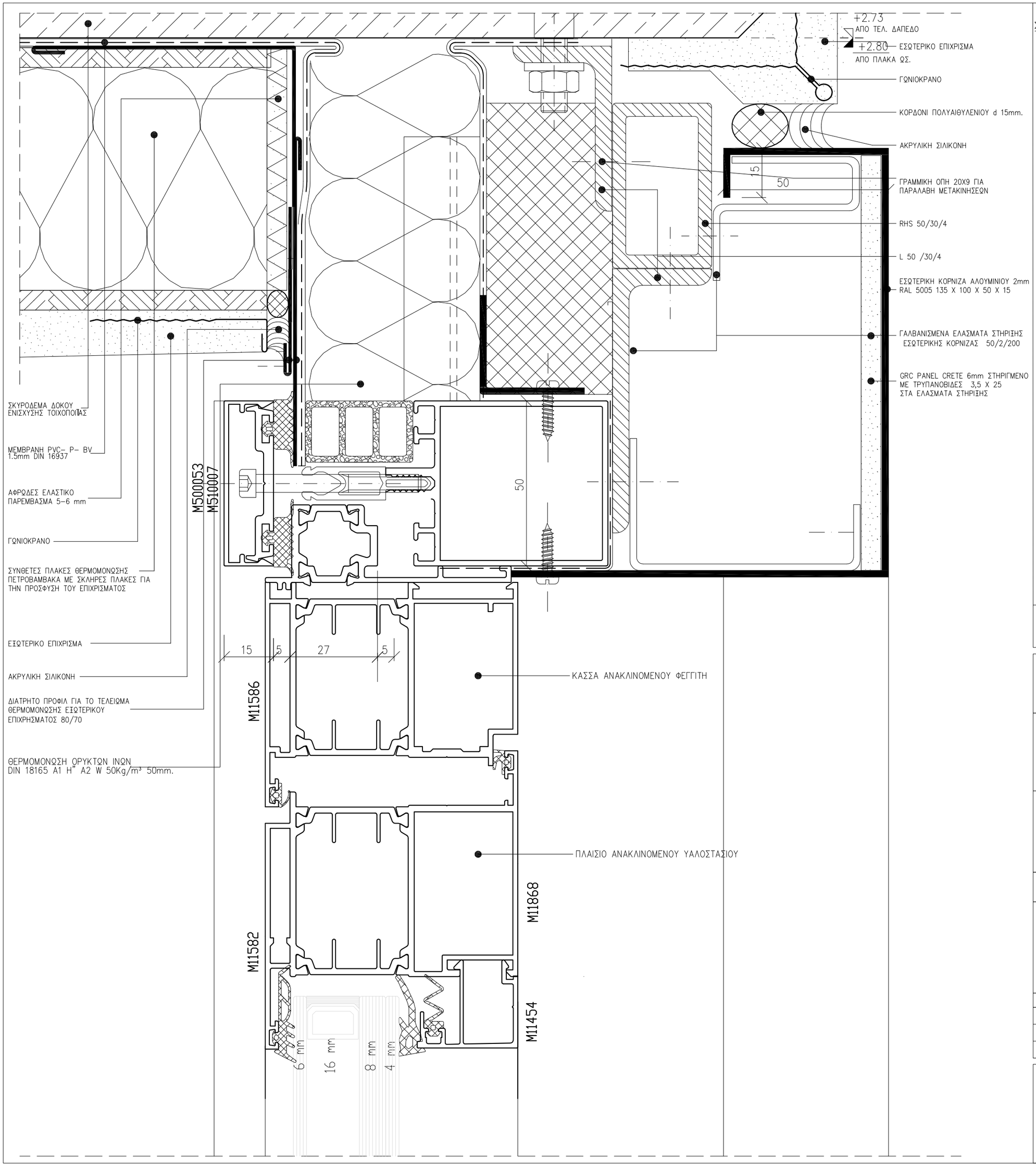

ΣΗΜΕΙΩΣΗ :

1. ΟΛΕΣ ΟΙ ΔΙΑΣΤΑΣΕΙΣ ΕΙΝΑΙ ΣΕ χλστ.
2. ΗΧΟΜΟΝΩΣΗ ΚΑΤΑ DIN 4109 >38db
3. ΟΙ ΣΧΕΔΙΑΖΟΜΕΝΕΣ ΔΙΑΤΟΜΕΣ ΕΙΝΑΙ ΜΟΡΦΟΛΟΓΙΚΑ ΕΝΔΕΙΚΤΙΚΕΣ ΓΙΑ ΤΙΣ ΑΠΑΙΤΗΣΕΙΣ ΤΟΥ ΚΟΥΦΩΜΑΤΟΣ . Ο ΚΑΤΑΣΚΕΥΑΣΤΗΣ ΘΑ ΥΠΟΒΑΛΛΕΙ ΠΛΗΡΗ ΚΑΤΑΣΚΕΥΑΣΤΙΚΑ ΣΧΕΔΙΑ ΤΟΥ ΣΥΣΤΗΜΑΤΟΣ ΜΕ ΠΙΣΤΟΠΟΙΗΤΙΚΑ ΚΑΙ ΥΠΟΛΟΓΙΣΜΟΥΣ ΦΟΡΤΙΣΕΩΝ ΣΥΜΦΩΝΑ ΜΕ ΤΟΥΣ ΕΝ ΙΣΧΥ ΚΑΝΟΝΙΣΜΟΥΣ .
4. ΣΧΑΡΕΣ ΑΛΟΥΜΙΝΙΟΥ 4.5 Kgr/m²
   1200 x 600 x 30 ΦΑΤΝΩΜΑ 30 x 30
5. ΥΛΙΚΑ ΣΤΗΡΙΞΕΩΝ ΣΥΝΔΕΣΕΩΝ ΑΝΟΞΕΙΔΩΤΑ ΠΟΙΟΤΗΤΟΣ Α4

ΕΡΓΟΔΟΤΗΣ :

ΔΗΜΟΚΡΙΤΕΙΟ ΠΑΝΕΠΙΣΤΗΜΙΟ ΘΡΑΚΗΣ

ΕΡΓΟ :

ΚΤΙΡΙΑΚΕΣ ΕΓΚΑΤΑΣΤΑΣΕΙΣ ΤΜΗΜΑΤΩΝ ΕΘΝΟΛΟΓΙΑΣ – ΙΣΤΟΡΙΑΣ ΚΑΙ ΦΙΛΟΛΟΓΙΑΣ

ΜΕΛΕΤΗΤΕΣ :

ΓΡΑΦΕΙΟ ΔΟΞΙΑΔΗ
ΣΥΜΒΟΥΛΟΙ ΓΙΑ ΑΝΑΠΤΥΞΗ ΚΑΙ ΟΙΚΙΣΤΙΚΗ Α.Ε.
Λ. Μεσογείων 487, Αγ. Παρασκευή, 153 43, ΑΘΗΝΑ / Τηλ. (01) 6068700 FAX (01) 6068797
e-mail: doxiadis@doxiadis.com

LDK ΛΔΚ – ΣΥΜΒΟΥΛΟΙ ΤΕΧΝΙΚΩΝ ΚΑΙ ΑΝΑΠΤΥΞΙΑΚΩΝ ΕΡΓΩΝ
ΠΑΡΟΔΟΣ ΘΗΒΑΙΔΟΣ 21, 14510, ΚΗΦΙΣΙΑ/ Τηλ. (01) 8196700 FAX (01) 8196709
e-mail: main@ldk.gr

ΕΠΙΚΑΙΡΟΠΟΙΗΣΗ ΜΕΛΕΤΗΣ:

Χ. ΜΑΡΑΒΕΑΣ & ΣΥΝΕΡΓΑΤΕΣ Ι.Κ.Ε.
ΣΥΜΒΟΥΛΟΙ ΜΗΧΑΝΙΚΟΙ & ΑΡΧΙΤΕΚΤΟΝΕΣ
ΜΕΤΣΟΒΟΥ 11, ΑΘΗΝΑ 106 82
ΤΗΛ.: 210 82 23 402, 210 88 42 905, FAX: 210 88 22 685
www.maraveas.gr, e-mail: info@maraveas.gr

ΤΕΧΝΙΚΗ ΕΤΑΙΡΕΙΑ ΗΛΕΚΤΡΟΛΟΓΩΝ ΜΗΧ/ΚΩΝ
Δ.Τ. ΤΕΗΜ Ε.Π.Ε.
ΣΤΟΥΡΝΑΡΑ 51, ΑΘΗΝΑ 10432 – 2105232493

ΣΤΑΔΙΟ ΜΕΛΕΤΗΣ : ΚΑΤΑΣΚΕΥΑΣΤΙΚΕΣ ΛΕΠΤΟΜΕΡΕΙΕΣ

ΤΙΤΛΟΣ :

ΤΥΠΙΚΗ ΚΑΤΑΚΟΡΥΦΗ ΤΟΜΗ
ΥΑΛΟΣΤΑΣΙΩΝ ΑΛΟΥΜΙΝΙΟΥ.
ΑΝΟΙΓΟΜΕΝΟ – ΥΠΕΡΘΥΡΟ

κωδικός αρχείου	ΕΛΛ3465		μέγεθος	Α3	ΚΛΙΜΑΚΑ 1 : 1
ΜΕΛΕΤΗ :	ονομα	ημερομηνία 19.05.17	υπογραφη		ΑΡΙΘΜΟΣ ΣΧΕΔΙΟΥ
ΣΧΕΔΙΑΣΗ :	ονομα	ημερομηνία 19.05.17	υπογραφη		κατηγορία: AW · αριθμός σχεδίου: 0,0,0,7 · αναθεωρηση: 0,0
ΕΛΕΓΧΟΣ :	ονομα	ημερομηνία 19.05.17	υπογραφη		

ΕΓΚΡΙΣΗ

Υπογραφη

ΣΦΡΑΓΙΔΑ ΜΕΛΕΤΗΤΗ ΕΠΙΚΑΙΡΟΠΟΙΗΣΗΣ ΜΕΛΕΤΗΣ

COPYRIGHT OF DOXIADIS ASSOCIATES S.A.

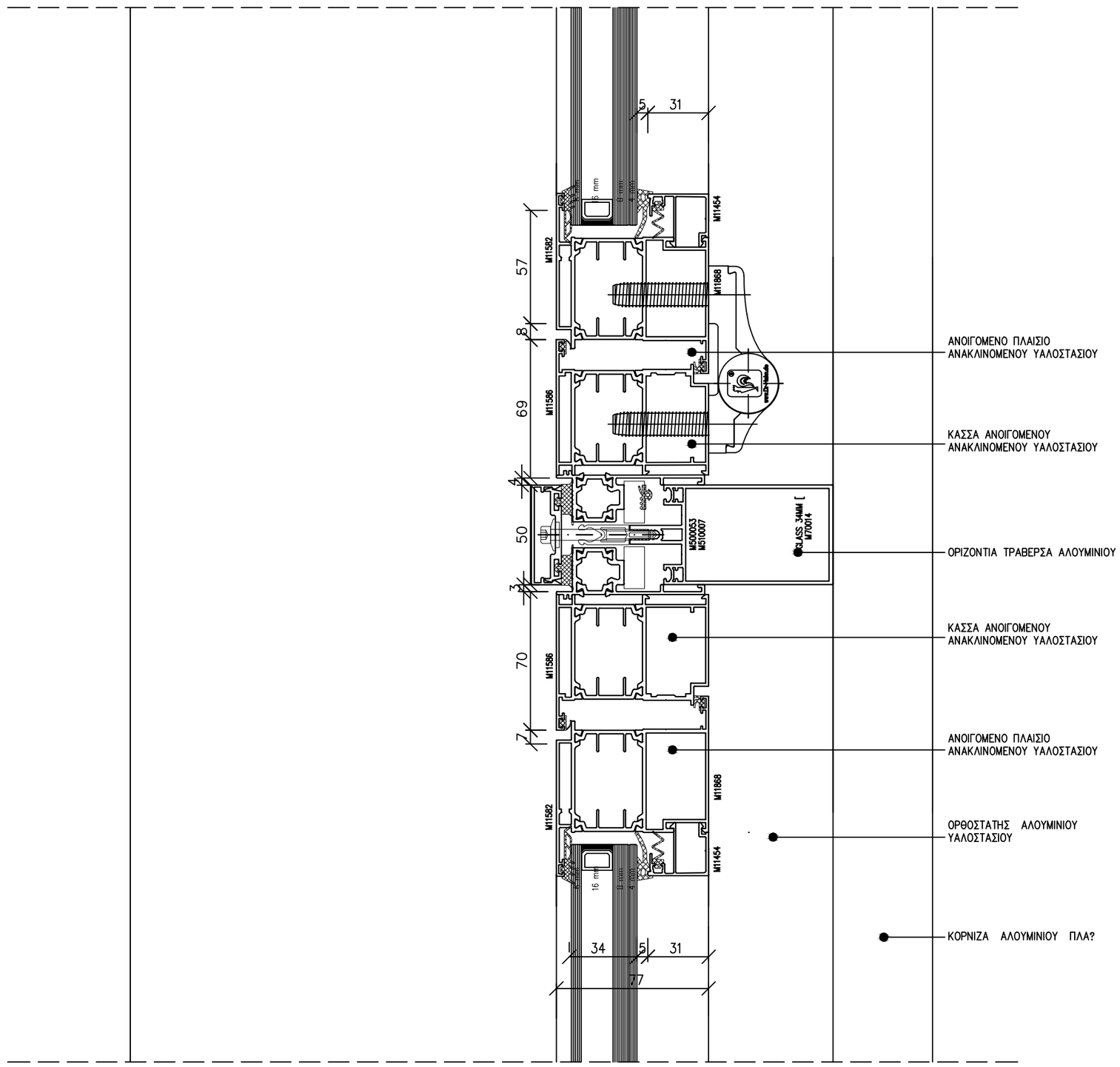

ΣΗΜΕΙΩΣΗ :

1. ΟΛΕΣ ΟΙ ΔΙΑΣΤΑΣΕΙΣ ΕΙΝΑΙ ΣΕ χλστ.
2. ΗΧΟΜΟΝΩΣΗ ΚΑΤΑ DIN 4109 >38db
3. ΟΙ ΣΧΕΔΙΑΖΟΜΕΝΕΣ ΔΙΑΤΟΜΕΣ ΕΙΝΑΙ ΜΟΡΦΟΛΟΓΙΚΑ ΕΝΔΕΙΚΤΙΚΕΣ ΓΙΑ ΤΙΣ ΑΠΑΙΤΗΣΕΙΣ ΤΟΥ ΚΟΥΦΩΜΑΤΟΣ . Ο ΚΑΤΑΣΚΕΥΑΣΤΗΣ ΘΑ ΥΠΟΒΑΛΛΕΙ ΠΛΗΡΗ ΚΑΤΑΣΚΕΥΑΣΤΙΚΑ ΣΧΕΔΙΑ ΤΟΥ ΣΥΣΤΗΜΑΤΟΣ ΜΕ ΠΙΣΤΟΠΟΙΗΤΙΚΑ ΚΑΙ ΥΠΟΛΟΓΙΣΜΟΥΣ ΦΟΡΤΙΣΕΩΝ ΣΥΜΦΩΝΑ ΜΕ ΤΟΥΣ ΕΝ ΙΣΧΥ ΚΑΝΟΝΙΣΜΟΥΣ .
4. ΣΧΑΡΕΣ ΑΛΟΥΜΙΝΙΟΥ 4.5 Kgr/m²
   1200 x 600 x 30 ΦΑΤΝΩΜΑ 30 x 30
5. ΥΛΙΚΑ ΣΤΗΡΙΞΕΩΝ ΣΥΝΔΕΣΕΩΝ ΑΝΟΞΕΙΔΩΤΑ ΠΟΙΟΤΗΤΟΣ Α4

ΕΡΓΟΔΟΤΗΣ :
ΔΗΜΟΚΡΙΤΕΙΟ ΠΑΝΕΠΙΣΤΗΜΙΟ ΘΡΑΚΗΣ

ΕΡΓΟ :
ΚΤΙΡΙΑΚΕΣ ΕΓΚΑΤΑΣΤΑΣΕΙΣ ΤΜΗΜΑΤΩΝ ΕΘΝΟΛΟΓΙΑΣ – ΙΣΤΟΡΙΑΣ ΚΑΙ ΦΙΛΟΛΟΓΙΑΣ

ΜΕΛΕΤΗΤΕΣ :
ΓΡΑΦΕΙΟ ΔΟΞΙΑΔΗ
ΣΥΜΒΟΥΛΟΙ ΓΙΑ ΑΝΑΠΤΥΞΗ ΚΑΙ ΟΙΚΙΣΤΙΚΗ Α.Ε.
Δ. Μπόμπολα 487, Αγ. Παρασκευή, 153 43, ΑΘΗΝΑ / Τηλ. (01) 6098700 FAX (01) 6098797
e-mail: doxiadis@doxiadis.com

LDK ΛΔΚ – ΣΥΜΒΟΥΛΟΙ ΤΕΧΝΙΚΩΝ ΚΑΙ ΑΝΑΠΤΥΞΙΑΚΩΝ ΕΡΓΩΝ
ΛΔΚ ΠΑΡΟΔΟΣ ΦΙΛΗΔΟΥΣ 23, 145671, ΚΗΦΙΣΙΑ/ Τηλ. (01) 8196700 FAX (01) 8196709
e-mail: ldk@ldk.gr

ΕΠΙΚΑΡΟΠΟΙΗΣΗ ΜΕΛΕΤΗΣ:
Χ. ΜΑΡΑΒΕΑΣ & ΣΥΝΕΡΓΑΤΕΣ Ι.Κ.Ε.
ΣΥΜΒΟΥΛΟΙ ΜΗΧΑΝΙΚΟΙ & ΑΡΧΙΤΕΚΤΟΝΕΣ
ΜΕΤΣΟΒΟΥ 11, ΑΘΗΝΑ 106 82
ΤΗΛ.: 210 82 23 402, 210 88 42 005, FAX: 210 88 22 685
www.maravas.gr, e-mail: info@maravas.gr

ΤΕΧΝΙΚΗ ΕΤΑΙΡΕΙΑ ΗΛΕΚΤΡΟΛΟΓΩΝ ΜΗΧ/ΚΩΝ
Δ.Τ. ΤΕΗΜ Ε.Π.Ε.
ΣΤΟΥΡΝΑΡΑ 51, ΑΘΗΝΑ 10432 – 2105232493

ΣΤΑΔΙΟ ΜΕΛΕΤΗΣ : ΚΑΤΑΣΚΕΥΑΣΤΙΚΕΣ ΛΕΠΤΟΜΕΡΕΙΕΣ

ΤΙΤΛΟΣ :
ΑΛΟΥΜΙΙΝΕΝΙΑ ΥΑΛΟΣΤΑΣΙΑ ΟΡΟΦΗΣ
ΣΥΝΔΕΣΗ ΜΕ ΤΟΙΧΟ ΣΕ ΑΡΜΟ ΔΙΑΣΤΟΛΗΣ
ΑΞΟΝΕΣ Η, Κ, 9, 12, 30, 33

κωδικός σχεδίου	ΕΛΛ3465	μορφές	Α3	ΚΛΙΜΑΚΑ	1 : 2
ΜΕΛΕΤΗ :	υπογρ.	ημερομηνία 19.05.17	υπογραφή	ΑΡΙΘΜΟΣ ΣΧΕΔΙΟΥ	
ΣΧΕΔΙΑΣΗ :	υπογρ.	ημερομηνία 19.05.17	υπογραφή	υποομάδα: AW	αριθμός σχεδίου: 0008 / αναθεώρηση: 00
ΕΛΕΓΧΟΣ :	υπογρ.	ημερομηνία 19.05.17	υπογραφή		

ΕΓΚΡΙΣΗ

Υπογραφή

ΣΦΡΑΓΙΔΑ ΜΕΛΕΤΗΤΗ

COPYRIGHT OF DOXIADIS ASSOCIATES S.A

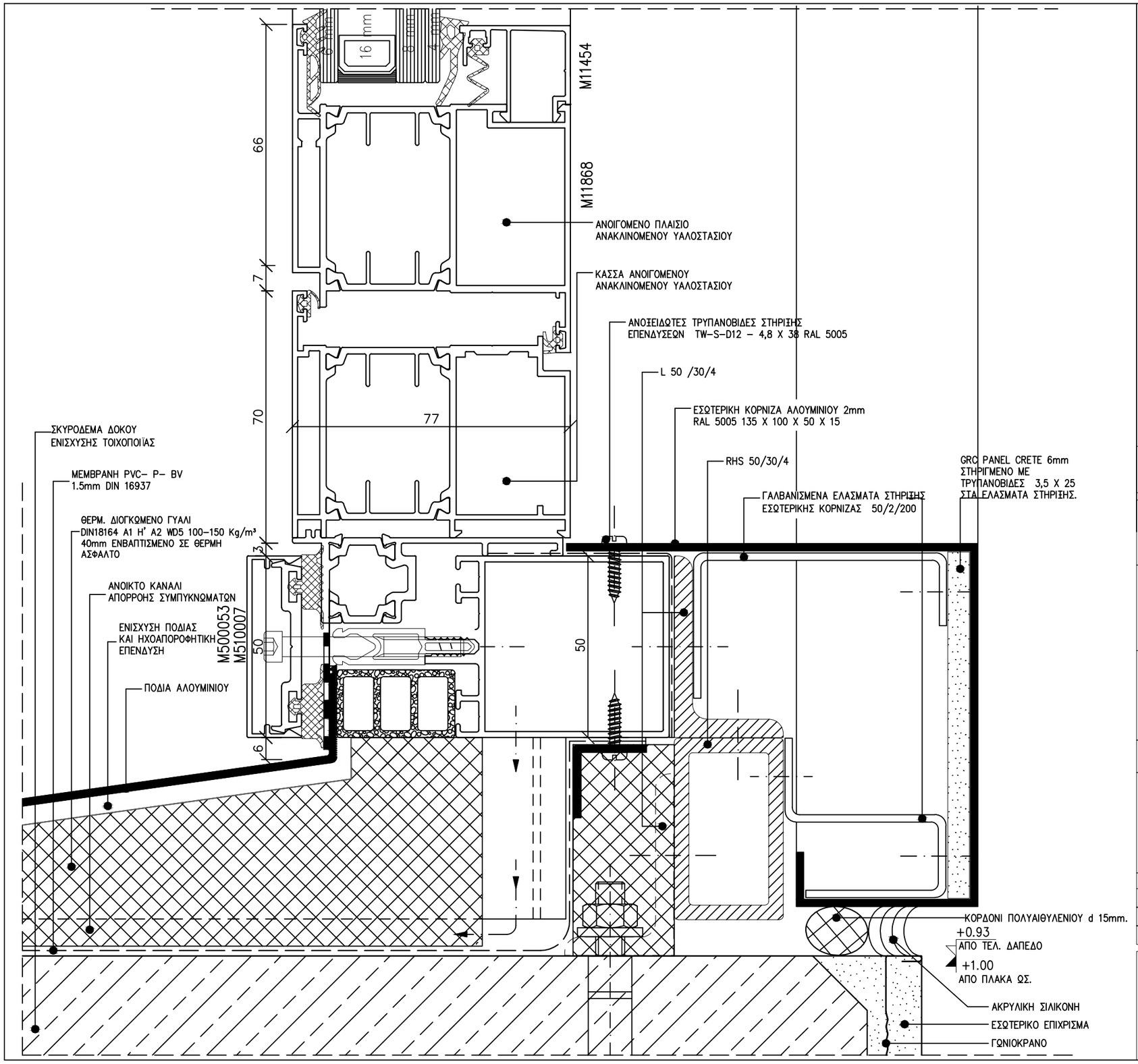

ΣΗΜΕΙΩΣΗ :

1. ΟΛΕΣ ΟΙ ΔΙΑΣΤΑΣΕΙΣ ΕΙΝΑΙ ΣΕ χλστ.
2. ΗΧΟΜΟΝΩΣΗ ΚΑΤΑ DIN 4109 >38db
3. ΟΙ ΣΧΕΔΙΑΖΟΜΕΝΕΣ ΔΙΑΤΟΜΕΣ ΕΙΝΑΙ ΜΟΡΦΟΛΟΓΙΚΑ ΕΝΔΕΙΚΤΙΚΕΣ ΓΙΑ ΤΙΣ ΑΠΑΙΤΗΣΕΙΣ ΤΟΥ ΚΟΥΦΩΜΑΤΟΣ . Ο ΚΑΤΑΣΚΕΥΑΣΤΗΣ ΘΑ ΥΠΟΒΑΛΛΕΙ ΠΛΗΡΗ ΚΑΤΑΣΚΕΥΑΣΤΙΚΑ ΣΧΕΔΙΑ ΤΟΥ ΣΥΣΤΗΜΑΤΟΣ ΜΕ ΠΙΣΤΟΠΟΙΗΤΙΚΑ ΚΑΙ ΥΠΟΛΟΓΙΣΜΟΥΣ ΦΟΡΤΙΣΕΩΝ ΣΥΜΦΩΝΑ ΜΕ ΤΟΥΣ ΕΝ ΙΣΧΥ ΚΑΝΟΝΙΣΜΟΥΣ .
4. ΣΧΑΡΕΣ ΑΛΟΥΜΙΝΙΟΥ 4,5 Kgr/m²
   1200 x 600 x 30 ΦΑΤΝΩΜΑ 30 x 30
5. ΥΛΙΚΑ ΣΤΗΡΙΞΕΩΝ ΣΥΝΔΕΣΕΩΝ ΑΝΟΞΕΙΔΩΤΑ ΠΟΙΟΤΗΤΟΣ A4

ΕΡΓΟΔΟΤΗΣ :
ΔΗΜΟΚΡΙΤΕΙΟ ΠΑΝΕΠΙΣΤΗΜΙΟ ΘΡΑΚΗΣ

ΕΡΓΟ :
ΚΤΙΡΙΑΚΕΣ ΕΓΚΑΤΑΣΤΑΣΕΙΣ ΤΜΗΜΑΤΩΝ
ΕΘΝΟΛΟΓΙΑΣ – ΙΣΤΟΡΙΑΣ ΚΑΙ ΦΙΛΟΛΟΓΙΑΣ

ΜΕΛΕΤΗΤΕΣ :
ΓΡΑΦΕΙΟ ΔΟΞΙΑΔΗ
ΣΥΜΒΟΥΛΟΙ ΓΙΑ ΑΝΑΠΤΥΞΗ ΚΑΙ ΟΙΚΙΣΤΙΚΗ Α.Ε.
Α. Μακεδόνας 487, Αγ. Παρασκευή, 153 43, ΑΘΗΝΑ / Τηλ. (01) 6068700 FAX (01) 6068797
e-mail: doxiadis@doxiadis.com
LDK ΛΔΚ – ΣΥΜΒΟΥΛΟΙ ΤΕΧΝΙΚΩΝ ΚΑΙ ΑΝΑΠΤΥΞΙΑΚΩΝ ΕΡΓΩΝ
ΛΔΚ
Πειραιώς 84Α&Μαυρομ. 73, 14510, ΚΗΦΙΣΙΑ/ Τηλ. (01) 8196700 FAX (01) 8196709
e-mail: ldk@ldk.gr

ΕΠΙΚΑΡΟΠΟΙΗΣΗ ΜΕΛΕΤΗΣ:
Χ. ΜΑΡΑΒΕΑΣ & ΣΥΝΕΡΓΑΤΕΣ Ι.Κ.Ε.
ΣΥΜΒΟΥΛΟΙ ΜΗΧΑΝΙΚΟΙ & ΑΡΧΙΤΕΚΤΟΝΕΣ
ΜΕΤΣΟΒΟΥ 11, ΑΘΗΝΑ 106 82
ΤΗΛ.: 210 82 23 402, 210 88 42 905, FAX: 210 88 22 685
www.maraveas.gr, e-mail: info@maraveas.gr
ΤΕΧΝΙΚΗ ΕΤΑΙΡΕΙΑ ΗΛΕΚΤΡΟΛΟΓΩΝ ΜΗΧ/ΚΩΝ
Δ.Τ. ΤΕΗΜ Ε.Π.Ε.
ΣΤΟΥΡΝΑΡΑ 51, ΑΘΗΝΑ 10432 – 2105232493

ΣΤΑΔΙΟ ΜΕΛΕΤΗΣ : ΚΑΤΑΣΚΕΥΑΣΤΙΚΕΣ ΛΕΠΤΟΜΕΡΕΙΕΣ

ΤΙΤΛΟΣ :
ΤΥΠΙΚΗ ΚΑΤΑΚΟΡΥΦΗ ΤΟΜΗ
ΥΑΛΟΣΤΑΣΙΩΝ ΑΛΟΥΜΙΝΙΟΥ.
ΑΝΟΙΓΟΜΕΝΟ – ΠΟΔΙΑ ΠΑΡΑΘΥΡΟΥ

κωδικός αρχείου: ΕΛΛ3465	μορφής: A3	ΚΛΙΜΑΚΑ 1 : 1	
ΜΕΛΕΤΗ :	υπογρ.	ημερομ. 19.05.17	υπογραφή
ΣΧΕΔΙΑΣΗ :	υπογρ.	ημερομ. 19.05.17	υπογραφή
ΕΛΕΓΧΟΣ :	υπογρ.	ημερομ. 19.05.17	υπογραφή

ΑΡΙΘΜΟΣ ΣΧΕΔΙΟΥ
υποομάδα: AW | αριθμός σχεδίου: 0,0,0 9 | υπόβαθρο: 0,0

ΕΓΚΡΙΣΗ

Υπογραφή

ΣΦΡΑΓΙΔΑ ΜΕΛΕΤΗΤΗ

COPYRIGHT OF DOXIADIS ASSOCIATES S.A

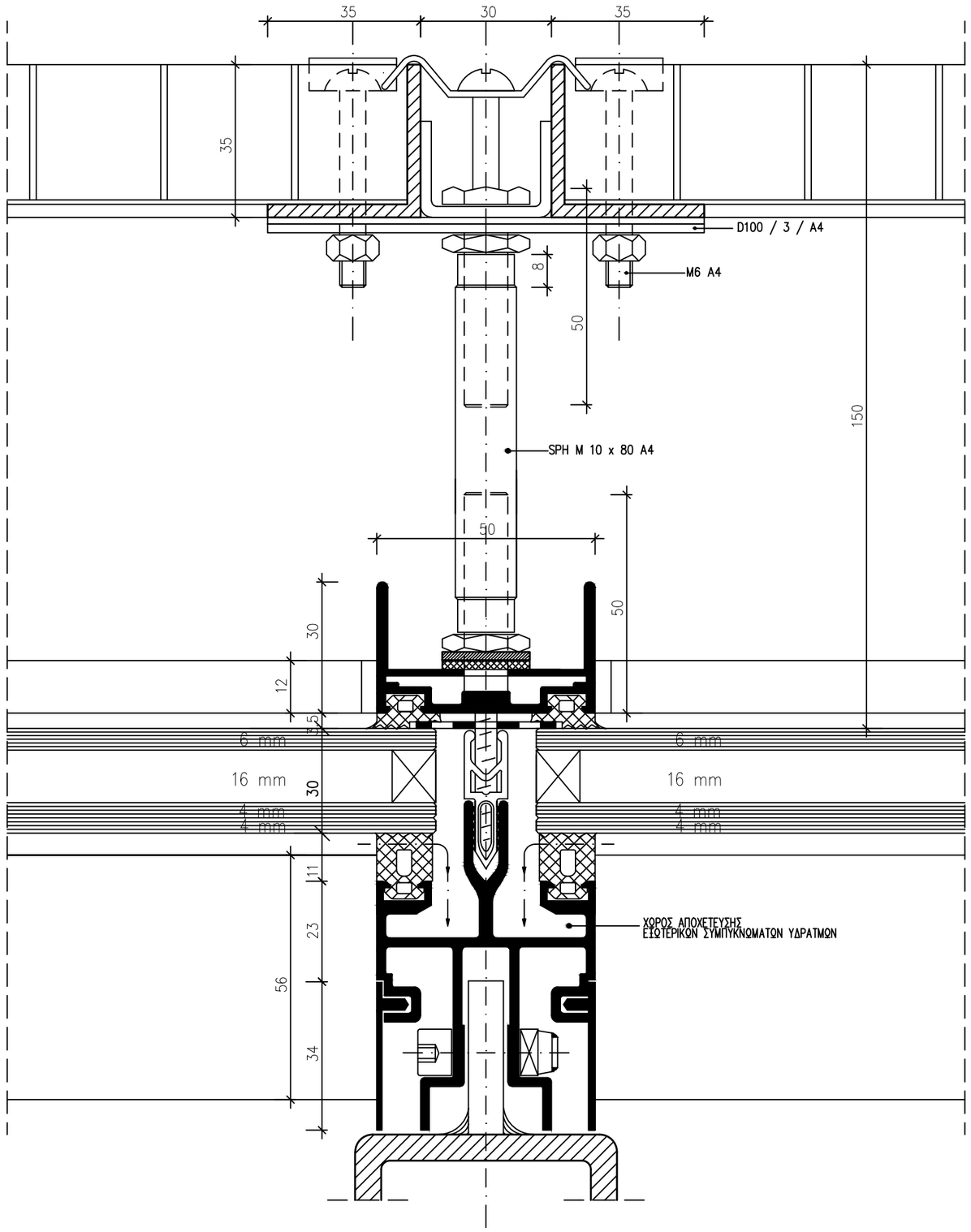

ΣΗΜΕΙΩΣΗ :

1. ΟΛΕΣ ΟΙ ΔΙΑΣΤΑΣΕΙΣ ΕΙΝΑΙ ΣΕ χλστ.
2. ΗΧΟΜΟΝΩΣΗ ΚΑΤΑ DIN 4109 >38db
3. ΟΙ ΣΧΕΔΙΑΖΟΜΕΝΕΣ ΔΙΑΤΟΜΕΣ ΕΙΝΑΙ ΜΟΡΦΟΛΟΓΙΚΑ ΕΝΔΕΙΚΤΙΚΕΣ ΓΙΑ ΤΙΣ ΑΠΑΙΤΗΣΕΙΣ ΤΟΥ ΚΟΥΦΩΜΑΤΟΣ . Ο ΚΑΤΑΣΚΕΥΑΣΤΗΣ ΘΑ ΥΠΟΒΑΛΛΕΙ ΠΛΗΡΗ ΚΑΤΑΣΚΕΥΑΣΤΙΚΑ ΣΧΕΔΙΑ ΤΟΥ ΣΥΣΤΗΜΑΤΟΣ ΜΕ ΠΙΣΤΟΠΟΙΗΤΙΚΑ ΚΑΙ ΥΠΟΛΟΓΙΣΜΟΥΣ ΦΟΡΤΙΣΕΩΝ ΣΥΜΦΩΝΑ ΜΕ ΤΟΥΣ ΕΝ ΙΣΧΥ ΚΑΝΟΝΙΣΜΟΥΣ .
4. ΣΧΑΡΕΣ ΑΛΟΥΜΙΝΙΟΥ 4.5 Kgr/m²
   1200 x 600 x 30 ΦΑΤΝΩΜΑ 30 x 30
5. ΥΛΙΚΑ ΣΤΗΡΙΞΕΩΝ ΣΥΝΔΕΣΕΩΝ ΑΝΟΞΕΙΔΩΤΑ ΠΟΙΟΤΗΤΟΣ Α4

ΕΡΓΟΔΟΤΗΣ :
ΔΗΜΟΚΡΙΤΕΙΟ ΠΑΝΕΠΙΣΤΗΜΙΟ ΘΡΑΚΗΣ

ΕΡΓΟ :
ΚΤΙΡΙΑΚΕΣ ΕΓΚΑΤΑΣΤΑΣΕΙΣ ΤΜΗΜΑΤΩΝ
ΕΘΝΟΛΟΓΙΑΣ – ΙΣΤΟΡΙΑΣ ΚΑΙ ΦΙΛΟΛΟΓΙΑΣ

ΜΕΛΕΤΗΤΕΣ :
ΓΡΑΦΕΙΟ ΔΟΞΙΑΔΗ
ΣΥΜΒΟΥΛΟΙ ΓΙΑ ΑΝΑΠΤΥΞΗ ΚΑΙ ΟΙΚΙΣΤΙΚΗ Α.Ε.
Δ. Μπαφούνη 427, Δη. Παρασκευή, 153 43, ΑΘΗΝΑ / Τηλ. (01) 6068700 FAX (01) 6068797
e-mail: doxiadis@doxiadis.com

LDK ΛΔΚ – ΣΥΜΒΟΥΛΟΙ ΤΕΧΝΙΚΩΝ ΚΑΙ ΑΝΑΠΤΥΞΙΑΚΩΝ ΕΡΓΩΝ
ΛΔΚ ΠΑΡΟΔΟΣ ΦΙΛΗΔΩΡΟΥ 21, 14510, ΚΗΦΙΣΙΑ/ Τηλ. (01) 8196700 FAX (01) 8196709
e-mail: mail@ldk.gr

ΕΠΙΚΑΙΡΟΠΟΙΗΣΗ ΜΕΛΕΤΗΣ:
Χ. ΜΑΡΑΒΕΑΣ & ΣΥΝΕΡΓΑΤΕΣ Ι.Κ.Ε.
ΣΥΜΒΟΥΛΟΙ ΜΗΧΑΝΙΚΟΙ & ΑΡΧΙΤΕΚΤΟΝΕΣ
ΜΕΤΣΟΒΟΥ 11, ΑΘΗΝΑ 106 82
ΤΗΛ.:210 82 23 402, 210 88 42 065, FAX: 210 88 22 685
www.maraveas.gr, e-mail: info@maraveas.gr

ΤΕΧΝΙΚΗ ΕΤΑΙΡΕΙΑ ΗΛΕΚΤΡΟΛΟΓΩΝ ΜΗΧ/ΚΩΝ
Δ.Τ. ΤΕΗΜ Ε.Π.Ε.
ΣΤΟΥΡΝΑΡΑ 51, ΑΘΗΝΑ 10432 – 2105232493

ΣΤΑΔΙΟ ΜΕΛΕΤΗΣ : ΚΑΤΑΣΚΕΥΑΣΤΙΚΕΣ ΛΕΠΤΟΜΕΡΕΙΕΣ

ΤΙΤΛΟΣ :
ΥΑΛΟΣΤΑΣΙΑ ΑΛΟΥΜΙΝΙΟΥ
ΜΕ ΠΛΕΓΜΑ ΕΛΕΓΧΟΥ ΗΛΙΑΣΜΟΥ.
ΤΟΜΗ ΚΥΡΙΟΥ ΟΔΗΓΟΥ

κωδικός τμήματος	ΕΛΛ3465		μορφές	Α3	ΚΛΙΜΑΚΑ 1 : 1
ΜΕΛΕΤΗ :	ονομ/νία	ημερομηνία 19.05.17	υπογραφή		ΑΡΙΘΜΟΣ ΣΧΕΔΙΟΥ
ΣΧΕΔΙΑΣΗ :	ονομ/νία	ημερομηνία 19.05.17	υπογραφή		κατηγορία: A,L ομάδας σχεδίου: 0,1 0,1 αριθμός σχεδίου: 0,0
ΕΛΕΓΧΟΣ :	ονομ/νία	ημερομηνία 19.05.17	υπογραφή		

ΕΓΚΡΙΣΗ

Υπογραφη

ΣΦΡΑΓΙΔΑ ΜΕΛΕΤΗΤΗ ΕΠΙΚΑΙΡΟΠΟΙΗΣΗΣ ΜΕΛΕΤΗΣ

COPYRIGHT OF DOXIADIS ASSOCIATES S.A.

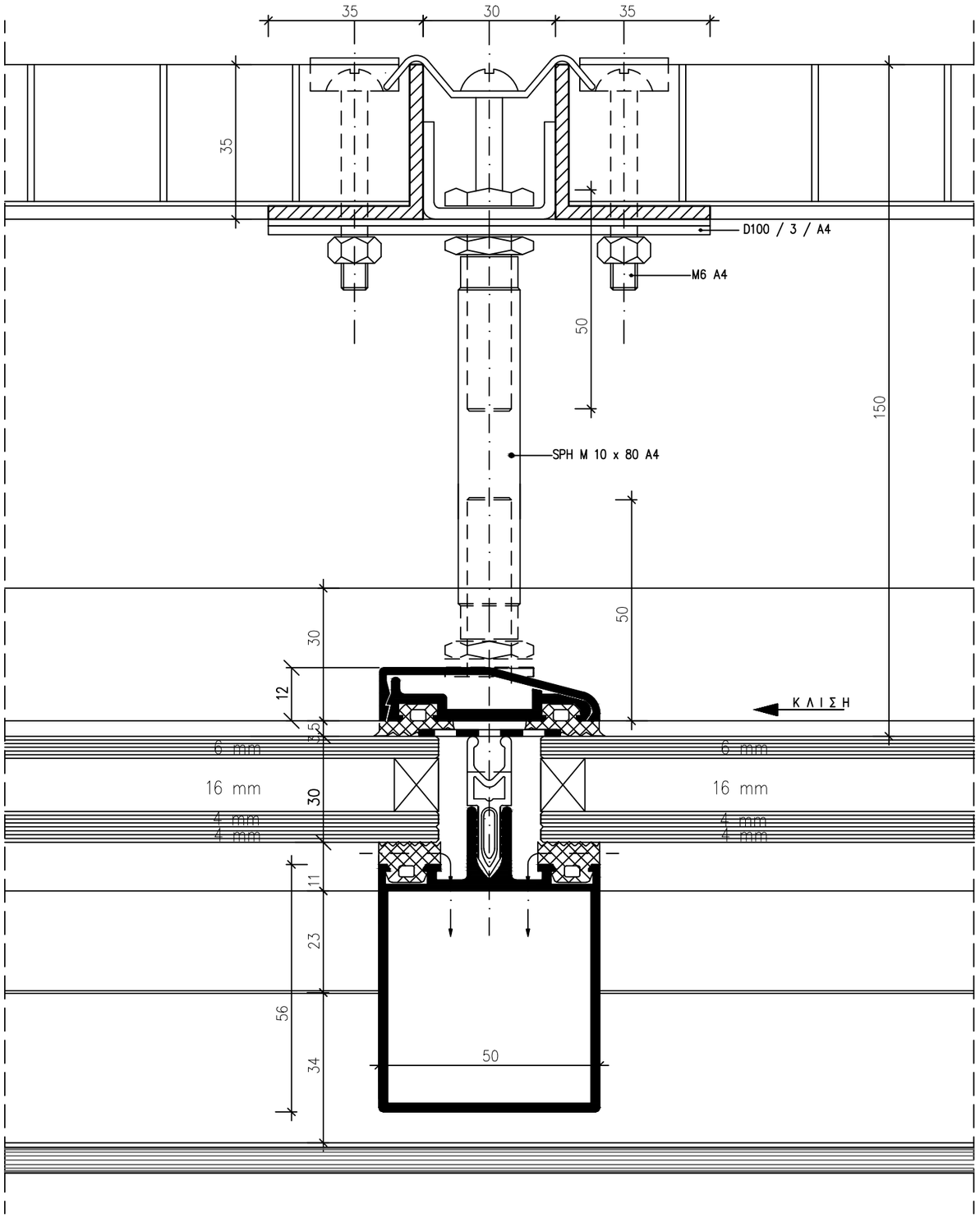

ΣΗΜΕΙΩΣΗ :

1. ΟΛΕΣ ΟΙ ΔΙΑΣΤΑΣΕΙΣ ΕΙΝΑΙ ΣΕ χλστ.
2. ΗΧΟΜΟΝΩΣΗ ΚΑΤΑ DIN 4109 >38db
3. ΟΙ ΣΧΕΔΙΑΖΟΜΕΝΕΣ ΔΙΑΤΟΜΕΣ ΕΙΝΑΙ ΜΟΡΦΟΛΟΓΙΚΑ ΕΝΔΕΙΚΤΙΚΕΣ ΓΙΑ ΤΙΣ ΑΠΑΙΤΗΣΕΙΣ ΤΟΥ ΚΟΥΦΩΜΑΤΟΣ . Ο ΚΑΤΑΣΚΕΥΑΣΤΗΣ ΘΑ ΥΠΟΒΑΛΛΕΙ ΠΛΗΡΗ ΚΑΤΑΣΚΕΥΑΣΤΙΚΑ ΣΧΕΔΙΑ ΤΟΥ ΣΥΣΤΗΜΑΤΟΣ ΜΕ ΠΙΣΤΟΠΟΙΗΤΙΚΑ ΚΑΙ ΥΠΟΛΟΓΙΣΜΟΥΣ ΦΟΡΤΙΣΕΩΝ ΣΥΜΦΩΝΑ ΜΕ ΤΟΥΣ ΕΝ ΙΣΧΥ ΚΑΝΟΝΙΣΜΟΥΣ .
4. ΣΧΑΡΕΣ ΑΛΟΥΜΙΝΙΟΥ 4.5 Kgr/m²
   1200 x 600 x 30 ΦΑΤΝΩΜΑ 30 x 30
5. ΥΛΙΚΑ ΣΤΗΡΙΞΕΩΝ ΣΥΝΔΕΣΕΩΝ ΑΝΟΞΕΙΔΩΤΑ ΠΟΙΟΤΗΤΟΣ Α4

ΕΡΓΟΔΟΤΗΣ :
ΔΗΜΟΚΡΙΤΕΙΟ ΠΑΝΕΠΙΣΤΗΜΙΟ ΘΡΑΚΗΣ

ΕΡΓΟ :
ΚΤΙΡΙΑΚΕΣ ΕΓΚΑΤΑΣΤΑΣΕΙΣ ΤΜΗΜΑΤΩΝ ΕΘΝΟΛΟΓΙΑΣ – ΙΣΤΟΡΙΑΣ ΚΑΙ ΦΙΛΟΛΟΓΙΑΣ

ΜΕΛΕΤΗΤΕΣ :
ΓΡΑΦΕΙΟ ΔΟΞΙΑΔΗ
ΣΥΜΒΟΥΛΟΙ ΓΙΑ ΑΝΑΠΤΥΞΗ ΚΑΙ ΟΙΚΙΣΤΙΚΗ Α.Ε.
Α. Μακεδόνας 487, Αγ. Παρασκευή, 153 43, ΑΘΗΝΑ / Τηλ. (01) 6068700 FAX (01) 6068797
e-mail: doxiadis@doxiadis.com

ΛΔΚ – ΣΥΜΒΟΥΛΟΙ ΤΕΧΝΙΚΩΝ ΚΑΙ ΑΝΑΠΤΥΞΙΑΚΩΝ ΕΡΓΩΝ
ΠΑΡΟΧΑΣΕ ΘΗΒΑΛΙΟΥ 27, 14010, ΚΗΦΙΣΙΑ/ Τηλ. (01) 8196700 FAX (01) 8196709
e-mail: m@mavel.gr

ΕΠΙΚΑΡΟΠΟΙΗΣΗ ΜΕΛΕΤΗΣ:
Χ. ΜΑΡΑΒΕΑΣ & ΣΥΝΕΡΓΑΤΕΣ Ι.Κ.Ε.
ΣΥΜΒΟΥΛΟΙ ΜΗΧΑΝΙΚΟΙ & ΑΡΧΙΤΕΚΤΟΝΕΣ
ΜΕΤΣΟΒΟΥ 11, ΑΘΗΝΑ 106 82
ΤΗΛ.: 210 82 23 402, 210 88 42 985, FAX: 210 88 22 685
www.maraveas.gr, e-mail: info@maraveas.gr
ΤΕΧΝΙΚΗ ΕΤΑΙΡΕΙΑ ΗΛΕΚΤΡΟΛΟΓΩΝ ΜΗΧ/ΚΩΝ
Δ.Τ. ΤΕΗΜ Ε.Π.Ε.
ΣΤΟΥΡΝΑΡΑ 51, ΑΘΗΝΑ 10432 – 2105232493

ΣΤΑΔΙΟ ΜΕΛΕΤΗΣ : ΚΑΤΑΣΚΕΥΑΣΤΙΚΕΣ ΛΕΠΤΟΜΕΡΕΙΕΣ

ΤΙΤΛΟΣ :

ΥΑΛΟΣΤΑΣΙΑ ΑΛΟΥΜΙΝΙΟΥ
ΜΕ ΠΛΕΓΜΑ ΕΛΕΓΧΟΥ ΗΛΙΑΣΜΟΥ.
ΚΑΤΑΚΟΡΥΦΗ ΤΟΜΗ

κωδικός εργου	ΕΛΛ3465		μεγεθος	Α3	ΚΛΙΜΑΚΑ 1 : 1
ΜΕΛΕΤΗ :	ονομα	19.05.17	υπογραφη		ΑΡΙΘΜΟΣ ΣΧΕΔΙΟΥ
ΣΧΕΔΙΑΣΗ :	ονομα	19.05.17	υπογραφη		υποομαδα / ομαδας σχεδιου / αυξων αριθμος / αναθεωρηση
ΕΛΕΓΧΟΣ :	ονομα	19.05.17	υπογραφη		ΑΛ 01 02 00

ΕΓΚΡΙΣΗ

Υπογραφη

ΣΦΡΑΓΙΔΑ ΜΕΛΕΤΗΤΗ

COPYRIGHT OF DOXIADIS ASSOCIATES S.A.

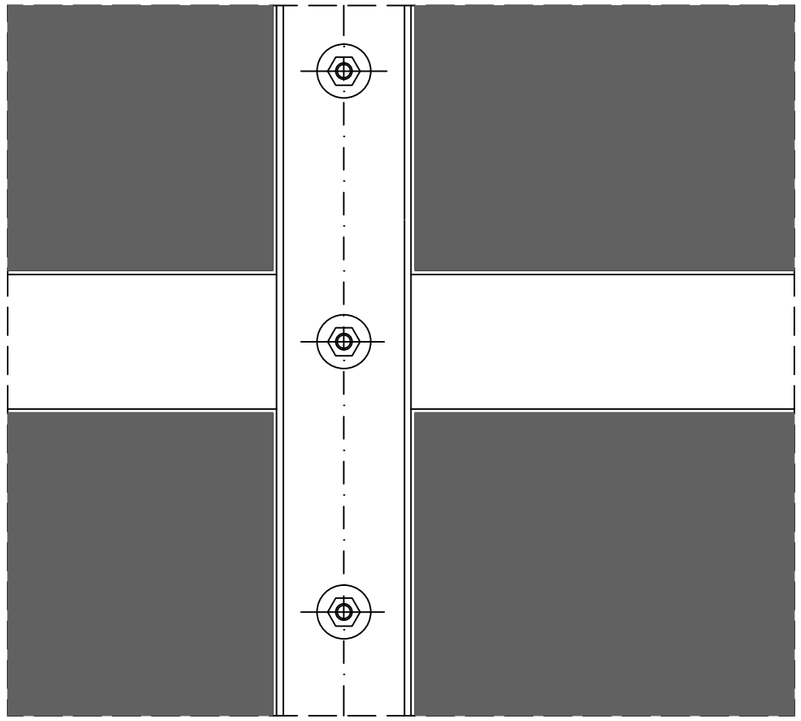

ΚΑΤΟΨΗ 1

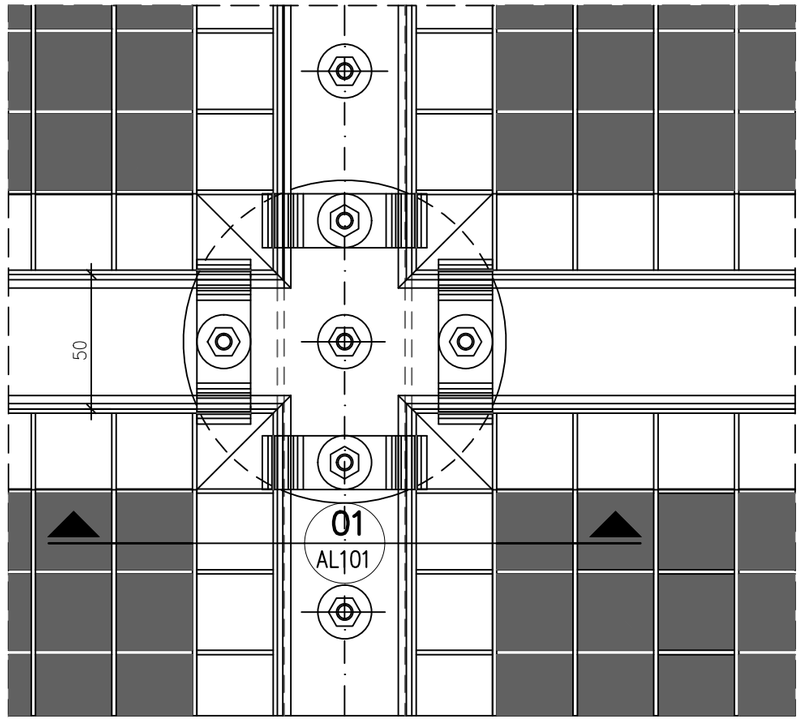

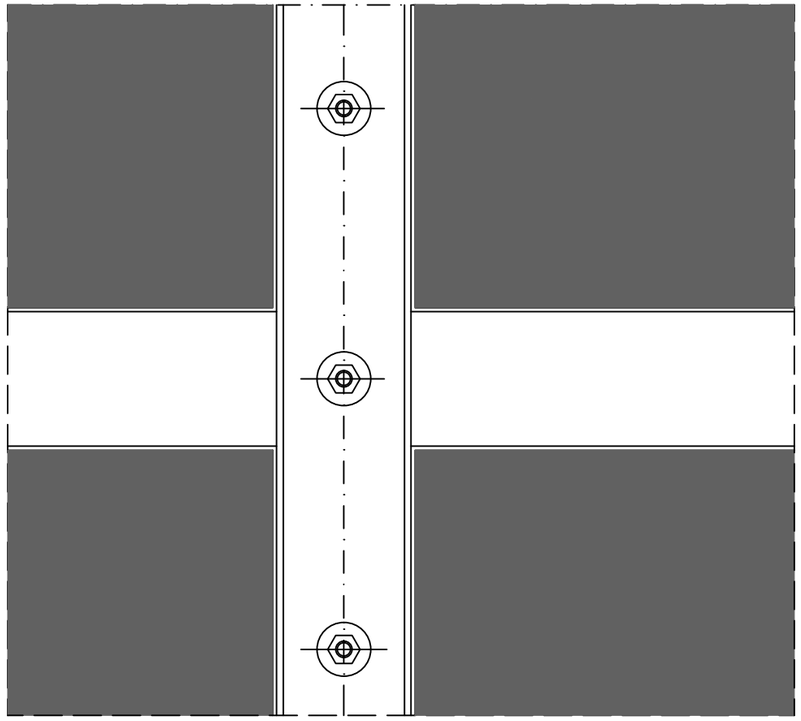

ΚΑΤΟΨΗ 2

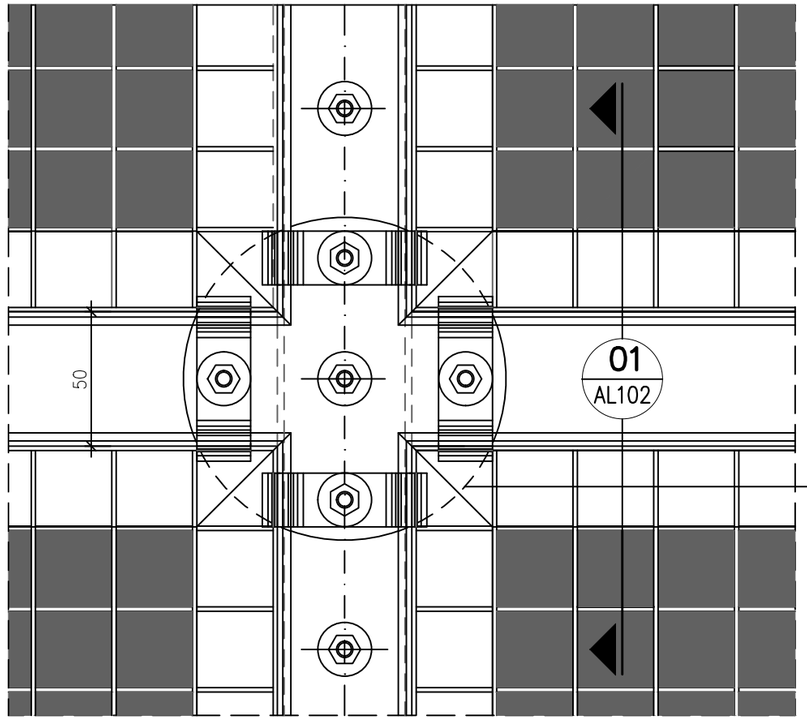

ΣΗΜΕΙΩΣΗ :

1. ΟΛΕΣ ΟΙ ΔΙΑΣΤΑΣΕΙΣ ΕΙΝΑΙ ΣΕ χλστ.
2. ΗΧΟΜΟΝΩΣΗ ΚΑΤΑ DIN 4109 >38db
3. ΟΙ ΣΧΕΔΙΑΖΟΜΕΝΕΣ ΔΙΑΤΟΜΕΣ ΕΙΝΑΙ ΜΟΡΦΟΛΟΓΙΚΑ ΕΝΔΕΙΚΤΙΚΕΣ ΓΙΑ ΤΙΣ ΑΠΑΙΤΗΣΕΙΣ ΤΟΥ ΚΟΥΦΩΜΑΤΟΣ . Ο ΚΑΤΑΣΚΕΥΑΣΤΗΣ ΘΑ ΥΠΟΒΑΛΛΕΙ ΠΛΗΡΗ ΚΑΤΑΣΚΕΥΑΣΤΙΚΑ ΣΧΕΔΙΑ ΤΟΥ ΣΥΣΤΗΜΑΤΟΣ ΜΕ ΠΙΣΤΟΠΟΙΗΤΙΚΑ ΚΑΙ ΥΠΟΛΟΓΙΣΜΟΥΣ ΦΟΡΤΙΣΕΩΝ ΣΥΜΦΩΝΑ ΜΕ ΤΟΥΣ ΕΝ ΙΣΧΥ ΚΑΝΟΝΙΣΜΟΥΣ .
4. ΣΧΑΡΕΣ ΑΛΟΥΜΙΝΙΟΥ 4.5 Kgr/m²
   1200 x 600 x 30 ΦΑΤΝΩΜΑ 30 x 30
5. ΥΛΙΚΑ ΣΤΗΡΙΞΕΩΝ ΣΥΝΔΕΣΕΩΝ ΑΝΟΞΕΙΔΩΤΑ ΠΟΙΟΤΗΤΟΣ Α4

ΕΡΓΟΔΟΤΗΣ :
ΔΗΜΟΚΡΙΤΕΙΟ ΠΑΝΕΠΙΣΤΗΜΙΟ ΘΡΑΚΗΣ

ΕΡΓΟ :
ΚΤΙΡΙΑΚΕΣ ΕΓΚΑΤΑΣΤΑΣΕΙΣ ΤΜΗΜΑΤΩΝ ΕΘΝΟΛΟΓΙΑΣ – ΙΣΤΟΡΙΑΣ ΚΑΙ ΦΙΛΟΛΟΓΙΑΣ

ΜΕΛΕΤΗΤΕΣ :
ΓΡΑΦΕΙΟ ΔΟΞΙΑΔΗ
ΣΥΜΒΟΥΛΟΙ ΓΙΑ ΑΝΑΠΤΥΞΗ ΚΑΙ ΟΙΚΙΣΤΙΚΗ Α.Ε.
Α. Μακρυγιάννη 42Α , Αν. Πετρούπολη, 153 43, ΑΘΗΝΑ / Τηλ. (01) 6088700 FAX (01) 6088797
e-mail: doxiadis@doxiadis.com

LDK ΛΔΚ – ΣΥΜΒΟΥΛΟΙ ΤΕΧΝΙΚΩΝ ΚΑΙ ΑΝΑΠΤΥΞΙΑΚΩΝ ΕΡΓΩΝ
ΛΔΚ Παρόδος Φιλελλήνων 21, 14671, ΝΗΦΙΣΙΑ/ Τηλ. (01) 8196700 FAX (01) 8196709
e-mail: ldk@hol.gr

ΕΠΙΚΑΡΟΠΟΙΗΣΗ ΜΕΛΕΤΗΣ:
Χ. ΜΑΡΑΒΕΑΣ & ΣΥΝΕΡΓΑΤΕΣ Ι.Κ.Ε.
ΣΥΜΒΟΥΛΟΙ ΜΗΧΑΝΙΚΟΙ & ΑΡΧΙΤΕΚΤΟΝΕΣ
ΜΕΤΣΟΒΟΥ 11, ΑΘΗΝΑ 106 82
ΤΗΛ.:210 82 23 402, 210 88 42 905, FAX: 210 88 22 685
www.maraveas.gr, e-mail:info@maraveas.gr

ΤΕΧΝΙΚΗ ΕΤΑΙΡΕΙΑ ΗΛΕΚΤΡΟΛΟΓΩΝ ΜΗΧ/ΚΩΝ
Δ.Τ. ΤΕΗΜ Ε.Π.Ε.
ΣΤΟΥΡΝΑΡΑ 51, ΑΘΗΝΑ 10432 – 2105232493

ΣΤΑΔΙΟ ΜΕΛΕΤΗΣ : ΚΑΤΑΣΚΕΥΑΣΤΙΚΕΣ ΛΕΠΤΟΜΕΡΕΙΕΣ

ΤΙΤΛΟΣ :
ΥΑΛΟΣΤΑΣΙΑ ΑΛΟΥΜΙΝΙΟΥ
ΜΕ ΠΛΕΓΜΑ ΕΛΕΓΧΟΥ ΗΛΙΑΣΜΟΥ
ΚΑΤΟΨΗ

κωδικός αρχείου	ΕΛΛ3465	μεγέθος	Α3
ΚΛΙΜΑΚΑ	1 : 2		
ΜΕΛΕΤΗ :	υπογρ.	ημερομηνία 19.05.17	υπογραφή
ΣΧΕΔΙΑΣΗ :	υπογρ.	ημερομηνία 19.05.17	υπογραφή
ΕΛΕΓΧΟΣ :	υπογρ.	ημερομηνία 19.05.17	υπογραφή
ΑΡΙΘΜΟΣ ΣΧΕΔΙΟΥ			
κατηγορία	ομάδος σχεδίου		υπόδειγμα
AL	01	03	00

ΕΓΚΡΙΣΗ

Υπογραφή

ΣΦΡΑΓΙΔΑ ΜΕΛΕΤΗΤΗ

COPYRIGHT OF DOXIADIS ASSOCIATES S.A.

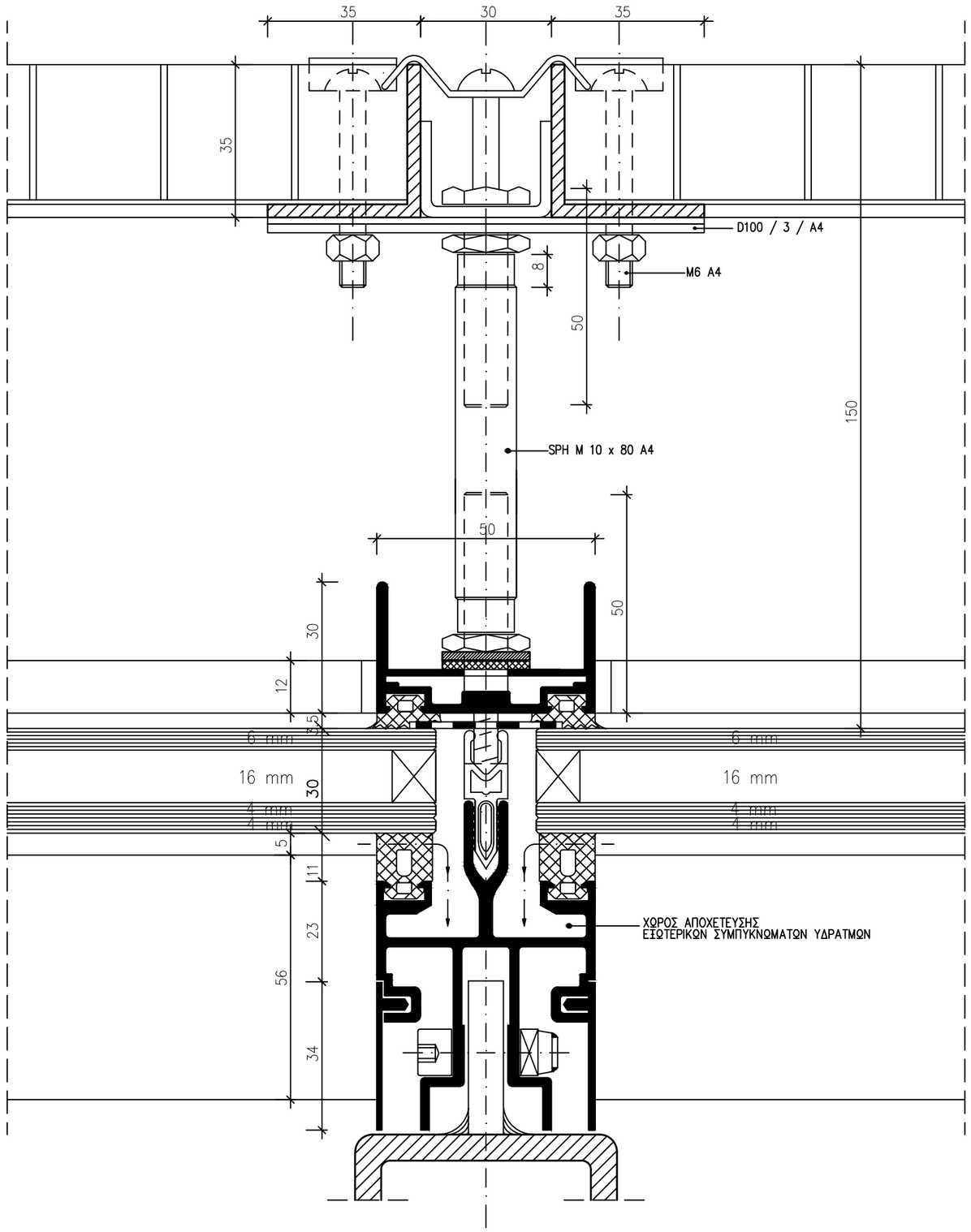

ΣΗΜΕΙΩΣΗ :

1. ΟΛΕΣ ΟΙ ΔΙΑΣΤΑΣΕΙΣ ΕΙΝΑΙ ΣΕ χλστ.
2. ΗΧΟΜΟΝΩΣΗ ΚΑΤΑ DIN 4109 >38db
3. ΟΙ ΣΧΕΔΙΑΖΟΜΕΝΕΣ ΔΙΑΤΟΜΕΣ ΕΙΝΑΙ ΜΟΡΦΟΛΟΓΙΚΑ ΕΝΔΕΙΚΤΙΚΕΣ ΓΙΑ ΤΙΣ ΑΠΑΙΤΗΣΕΙΣ ΤΟΥ ΚΟΥΦΩΜΑΤΟΣ . Ο ΚΑΤΑΣΚΕΥΑΣΤΗΣ ΘΑ ΥΠΟΒΑΛΛΕΙ ΠΛΗΡΗ ΚΑΤΑΣΚΕΥΑΣΤΙΚΑ ΣΧΕΔΙΑ ΤΟΥ ΣΥΣΤΗΜΑΤΟΣ ΜΕ ΠΙΣΤΟΠΟΙΗΤΙΚΑ ΚΑΙ ΥΠΟΛΟΓΙΣΜΟΥΣ ΦΟΡΤΙΣΕΩΝ ΣΥΜΦΩΝΑ ΜΕ ΤΟΥΣ ΕΝ ΙΣΧΥ ΚΑΝΟΝΙΣΜΟΥΣ .
4. ΣΧΑΡΕΣ ΑΛΟΥΜΙΝΙΟΥ 4.5 Kgr/m²
   1200 x 600 x 30 ΦΑΤΝΩΜΑ 30 x 30
5. ΥΛΙΚΑ ΣΤΗΡΙΞΕΩΝ ΣΥΝΔΕΣΕΩΝ ΑΝΟΞΕΙΔΩΤΑ ΠΟΙΟΤΗΤΟΣ A4

ΕΡΓΟΔΟΤΗΣ :

ΔΗΜΟΚΡΙΤΕΙΟ ΠΑΝΕΠΙΣΤΗΜΙΟ ΘΡΑΚΗΣ

ΕΡΓΟ :

ΚΤΙΡΙΑΚΕΣ ΕΓΚΑΤΑΣΤΑΣΕΙΣ ΤΜΗΜΑΤΩΝ ΕΘΝΟΛΟΓΙΑΣ – ΙΣΤΟΡΙΑΣ ΚΑΙ ΦΙΛΟΛΟΓΙΑΣ

ΜΕΛΕΤΗΤΕΣ :

ΓΡΑΦΕΙΟ ΔΟΞΙΑΔΗ
ΣΥΜΒΟΥΛΟΙ ΓΙΑ ΑΝΑΠΤΥΞΗ ΚΑΙ ΟΙΚΙΣΤΙΚΗ Α.Ε.
Δ. Μακρυγιάννη 487, Δρ. Παρασκευή 153 43, ΑΘΗΝΑ / Τηλ. (01) 6068700 FAX (01) 6068797
e-mail: doxiadis@doxiadis.com

ΛΔΚ – ΣΥΜΒΟΥΛΟΙ ΤΕΧΝΙΚΩΝ ΚΑΙ ΑΝΑΠΤΥΞΙΑΚΩΝ ΕΡΓΩΝ
ΠΑΡΟΔΟΣ ΘΗΒΑΪΔΟΣ 21, 14569, ΗΡΑΚΛΗΣ/ Τηλ. (01) 8196700 FAX (01) 8196709
e-mail: m@lakdx.gr

ΕΠΙΚΑΙΡΟΠΟΙΗΣΗ ΜΕΛΕΤΗΣ:

Χ. ΜΑΡΑΒΕΑΣ & ΣΥΝΕΡΓΑΤΕΣ Ι.Κ.Ε.
ΣΥΜΒΟΥΛΟΙ ΜΗΧΑΝΙΚΟΙ & ΑΡΧΙΤΕΚΤΟΝΕΣ
ΜΕΤΣΟΒΟΥ 11, ΑΘΗΝΑ 106 82
ΤΗΛ.: 210 82 23 402, 210 88 42 055, FAX: 210 88 22 685
www.maraveas.gr, e-mail: info@maraveas.gr

ΤΕΧΝΙΚΗ ΕΤΑΙΡΕΙΑ ΗΛΕΚΤΡΟΛΟΓΩΝ ΜΗΧ/ΚΩΝ
Δ.Τ. ΤΕΗΜ Ε.Π.Ε.
ΣΤΟΥΡΝΑΡΑ 51, ΑΘΗΝΑ 10432 – 2105232493

ΣΤΑΔΙΟ ΜΕΛΕΤΗΣ : ΚΑΤΑΣΚΕΥΑΣΤΙΚΕΣ ΛΕΠΤΟΜΕΡΕΙΕΣ

ΤΙΤΛΟΣ :

ΥΑΛΟΦΡΑΚΤΕΣ ΟΡΟΦΕΣ ΑΛΟΥΜΙΝΙΟΥ
ΟΡΙΖΟΝΤΙΑ ΤΟΜΗ

κωδικός τμήματος	ΕΛΛ3465		μορφής	A3	ΚΛΙΜΑΚΑ 1 : 1
ΜΕΛΕΤΗ :	υπογρ.	ημερομηνία 19.05.17	υπογραφή		ΑΡΙΘΜΟΣ ΣΧΕΔΙΟΥ
ΣΧΕΔΙΑΣΗ :	υπογρ.	ημερομηνία 19.05.17	υπογραφή		υποομάδα: A,L · αριθμός σχεδίου: 0,2,0,1, · αναθεώρηση: 0,0
ΕΛΕΓΧΟΣ :	υπογρ.	ημερομηνία 19.05.17	υπογραφή		

ΕΓΚΡΙΣΗ

Υπογραφη

ΣΦΡΑΓΙΔΑ ΜΕΛΕΤΗΤΗ

COPYRIGHT OF DOXIADIS ASSOCIATES S.A

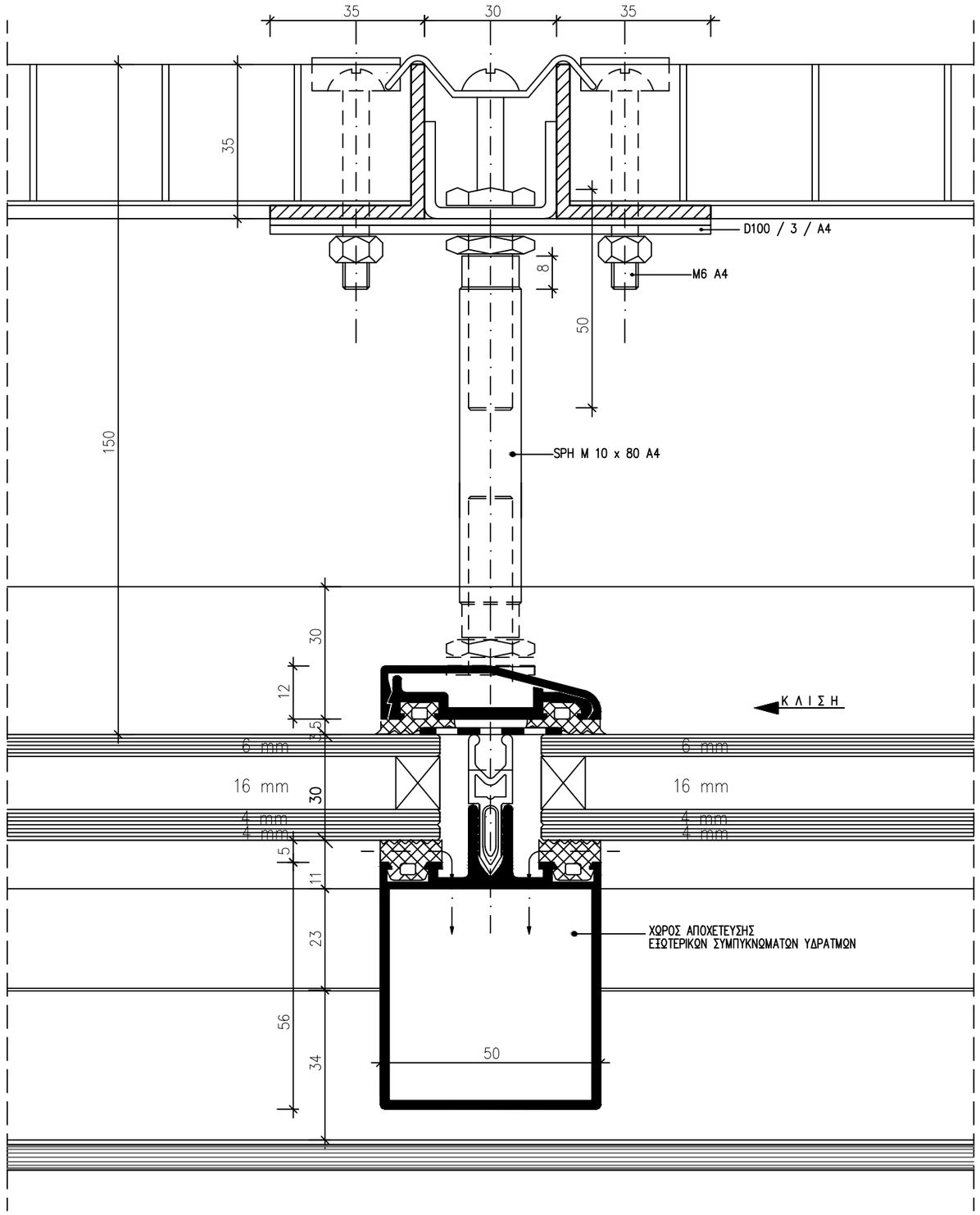

ΣΗΜΕΙΩΣΗ :

1. ΟΛΕΣ ΟΙ ΔΙΑΣΤΑΣΕΙΣ ΕΙΝΑΙ ΣΕ χλστ.
2. ΗΧΟΜΟΝΩΣΗ ΚΑΤΑ DIN 4109 >38db
3. ΟΙ ΣΧΕΔΙΑΖΟΜΕΝΕΣ ΔΙΑΤΟΜΕΣ ΕΙΝΑΙ ΜΟΡΦΟΛΟΓΙΚΑ ΕΝΔΕΙΚΤΙΚΕΣ ΓΙΑ ΤΙΣ ΑΠΑΙΤΗΣΕΙΣ ΤΟΥ ΚΟΥΦΩΜΑΤΟΣ . Ο ΚΑΤΑΣΚΕΥΑΣΤΗΣ ΘΑ ΥΠΟΒΑΛΛΕΙ ΠΛΗΡΗ ΚΑΤΑΣΚΕΥΑΣΤΙΚΑ ΣΧΕΔΙΑ ΤΟΥ ΣΥΣΤΗΜΑΤΟΣ ΜΕ ΠΙΣΤΟΠΟΙΗΤΙΚΑ ΚΑΙ ΥΠΟΛΟΓΙΣΜΟΥΣ ΦΟΡΤΙΣΕΩΝ ΣΥΜΦΩΝΑ ΜΕ ΤΟΥΣ ΕΝ ΙΣΧΥ ΚΑΝΟΝΙΣΜΟΥΣ .
4. ΣΧΑΡΕΣ ΑΛΟΥΜΙΝΙΟΥ 4.5 Kgr/m²
   1200 x 600 x 30 ΦΑΤΝΩΜΑ 30 x 30
5. ΥΛΙΚΑ ΣΤΗΡΙΞΕΩΝ ΣΥΝΔΕΣΕΩΝ ΑΝΟΞΕΙΔΩΤΑ ΠΟΙΟΤΗΤΟΣ Α4

ΕΡΓΟΔΟΤΗΣ :
ΔΗΜΟΚΡΙΤΕΙΟ ΠΑΝΕΠΙΣΤΗΜΙΟ ΘΡΑΚΗΣ

ΕΡΓΟ :
ΚΤΙΡΙΑΚΕΣ ΕΓΚΑΤΑΣΤΑΣΕΙΣ ΤΜΗΜΑΤΩΝ
ΕΘΝΟΛΟΓΙΑΣ – ΙΣΤΟΡΙΑΣ ΚΑΙ ΦΙΛΟΛΟΓΙΑΣ

ΜΕΛΕΤΗΤΕΣ :
ΓΡΑΦΕΙΟ ΔΟΞΙΑΔΗ
ΣΥΜΒΟΥΛΟΙ ΓΙΑ ΑΝΑΠΤΥΞΗ ΚΑΙ ΟΙΚΙΣΤΙΚΗ Α.Ε.
Δ. Μπουμπάκη 457, Λεω. Πανεπιστημίου, 153 43, ΑΘΗΝΑ / Τηλ. (01) 6068700 FAX (01) 6068797
e-mail: doxiadis@doxiadis.com

LDK ΛΔΚ – ΣΥΜΒΟΥΛΟΙ ΤΕΧΝΙΚΩΝ ΚΑΙ ΑΝΑΠΤΥΞΙΑΚΩΝ ΕΡΓΩΝ
ΛΔΚ
ΠΑΡΟΔΟΣ ΘΗβαΙΔΟΣ 21, 14510, ΚΗΦΙΣΙΑ/ Τηλ. (01) 8196700 FAX (01) 8196709
e-mail: ldk@ldk.gr

ΕΠΙΚΑΡΟΠΟΙΗΣΗ ΜΕΛΕΤΗΣ:
Χ. ΜΑΡΑΒΕΑΣ & ΣΥΝΕΡΓΑΤΕΣ Ι.Κ.Ε.
ΣΥΜΒΟΥΛΟΙ ΜΗΧΑΝΙΚΟΙ & ΑΡΧΙΤΕΚΤΟΝΕΣ
ΜΕΤΣΟΒΟΥ 11, ΑΘΗΝΑ 106 82
ΤΗΛ.: 210 82 23 402, 210 88 42 805, FAX: 210 88 22 689
www.maravelas.gr, e-mail: info@maravelas.gr

ΤΕΧΝΙΚΗ ΕΤΑΙΡΕΙΑ ΗΛΕΚΤΡΟΛΟΓΩΝ ΜΗΧ/ΚΩΝ
Δ.Τ. ΤΕΗΜ Ε.Π.Ε.
ΣΤΟΥΡΝΑΡΑ 51, ΑΘΗΝΑ 10432 – 2105232493

ΣΤΑΔΙΟ ΜΕΛΕΤΗΣ : ΚΑΤΑΣΚΕΥΑΣΤΙΚΕΣ ΛΕΠΤΟΜΕΡΕΙΕΣ

ΤΙΤΛΟΣ :
ΥΑΛΟΣΤΑΣΙΑ ΑΛΟΥΜΙΝΙΟΥ
ΜΕ ΠΛΕΓΜΑ ΕΛΕΓΧΟΥ ΗΛΙΑΣΜΟΥ.
ΤΟΜΗ ΕΓΚΑΡΣΙΟΥ ΟΔΗΓΟΥ

κωδικός τμήμα	ΕΛΛ3465	μορφές	A3	ΚΛΙΜΑΚΑ	1 : 1
ΜΕΛΕΤΗ :	ονομ.	ημερομηνία 19.05.17	υπογραφή	ΑΡΙΘΜΟΣ ΣΧΕΔΙΟΥ	
ΣΧΕΔΙΑΣΗ :	ονομ.	ημερομηνία 19.05.17	υπογραφή	κατηγορία: AL	αριθμός σχεδίου: 0202	αναθεώρηση: 00
ΕΛΕΓΧΟΣ :	ονομ.	ημερομηνία 19.05.17	υπογραφή			

ΕΓΚΡΙΣΗ

Υπογραφη

ΣΦΡΑΓΙΔΑ ΜΕΛΕΤΗΤΗ

COPYRIGHT OF DOXIADIS ASSOCIATES S.A.

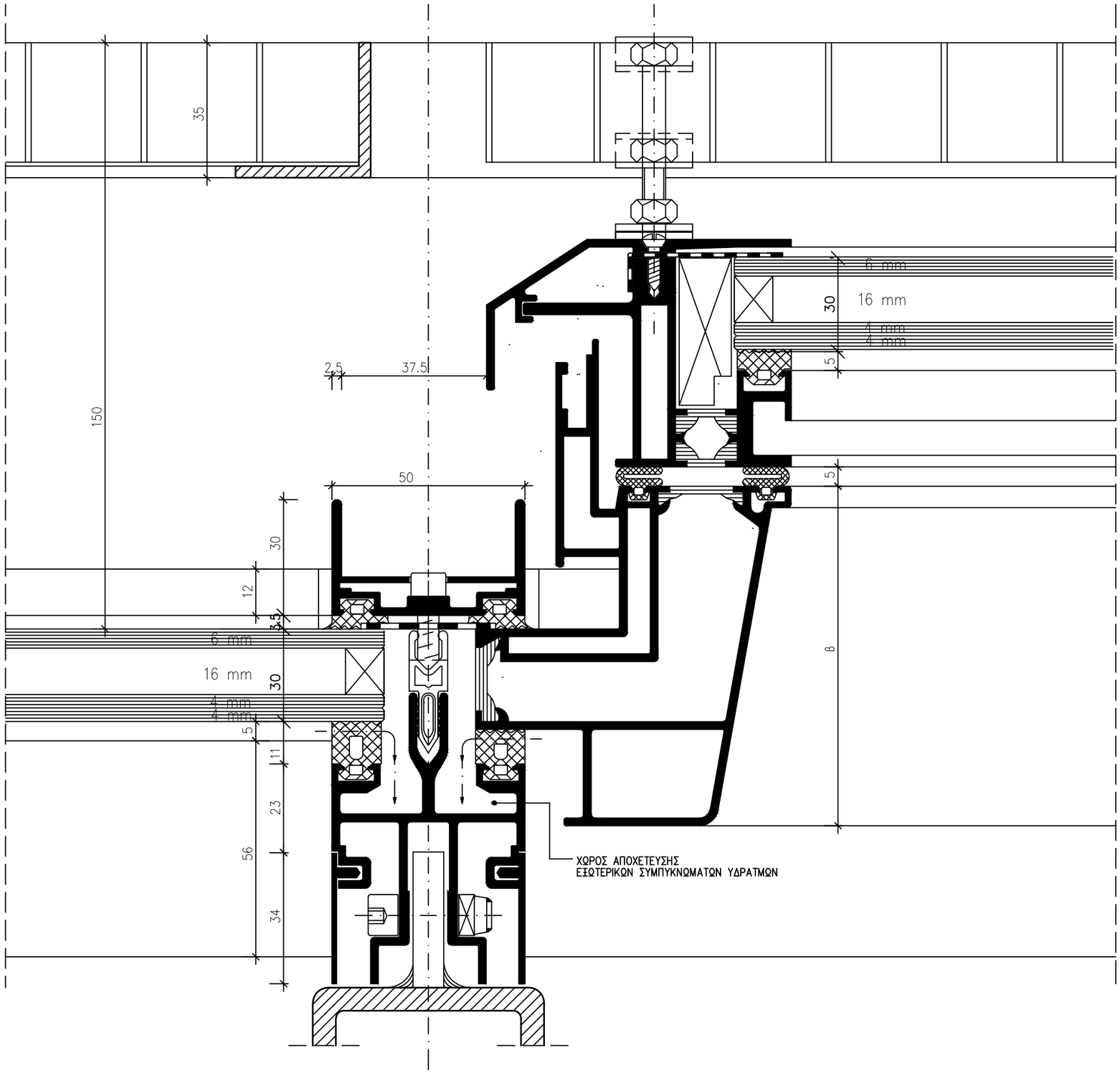

ΣΗΜΕΙΩΣΗ :

1. ΟΛΕΣ ΟΙ ΔΙΑΣΤΑΣΕΙΣ ΕΙΝΑΙ ΣΕ χλστ.
2. ΗΧΟΜΟΝΩΣΗ ΚΑΤΑ DIN 4109 >38db
3. ΟΙ ΣΧΕΔΙΑΖΟΜΕΝΕΣ ΔΙΑΤΟΜΕΣ ΕΙΝΑΙ ΜΟΡΦΟΛΟΓΙΚΑ ΕΝΔΕΙΚΤΙΚΕΣ ΓΙΑ ΤΙΣ ΑΠΑΙΤΗΣΕΙΣ ΤΟΥ ΚΟΥΦΩΜΑΤΟΣ . Ο ΚΑΤΑΣΚΕΥΑΣΤΗΣ ΘΑ ΥΠΟΒΑΛΛΕΙ ΠΛΗΡΗ ΚΑΤΑΣΚΕΥΑΣΤΙΚΑ ΣΧΕΔΙΑ ΤΟΥ ΣΥΣΤΗΜΑΤΟΣ ΜΕ ΠΙΣΤΟΠΟΙΗΤΙΚΑ ΚΑΙ ΥΠΟΛΟΓΙΣΜΟΥΣ ΦΟΡΤΙΣΕΩΝ ΣΥΜΦΩΝΑ ΜΕ ΤΟΥΣ ΕΝ ΙΣΧΥ ΚΑΝΟΝΙΣΜΟΥΣ .
4. ΣΧΑΡΕΣ ΑΛΟΥΜΙΝΙΟΥ 4.5 Kgr/m²
   1200 x 600 x 30 ΦΑΤΝΩΜΑ 30 x 30
5. ΥΛΙΚΑ ΣΤΗΡΙΞΕΩΝ ΣΥΝΔΕΣΕΩΝ ΑΝΟΞΕΙΔΩΤΑ ΠΟΙΟΤΗΤΟΣ Α4

ΕΡΓΟΔΟΤΗΣ :
ΔΗΜΟΚΡΙΤΕΙΟ ΠΑΝΕΠΙΣΤΗΜΙΟ ΘΡΑΚΗΣ

ΕΡΓΟ :
ΚΤΙΡΙΑΚΕΣ ΕΓΚΑΤΑΣΤΑΣΕΙΣ ΤΜΗΜΑΤΩΝ ΕΘΝΟΛΟΓΙΑΣ – ΙΣΤΟΡΙΑΣ ΚΑΙ ΦΙΛΟΛΟΓΙΑΣ

ΜΕΛΕΤΗΤΕΣ :
ΓΡΑΦΕΙΟ ΔΟΞΙΑΔΗ
ΣΥΜΒΟΥΛΟΙ ΓΙΑ ΑΝΑΠΤΥΞΗ ΚΑΙ ΟΙΚΙΣΤΙΚΗ Α.Ε.
Δ. Μακρυγιάννη 487, Αγ. Παρασκευή 153 43, ΑΘΗΝΑ / Τηλ. (01) 6068700 FAX (01) 6068797
e-mail: doxiadis@doxiadis.com

LDK ΛΔΚ – ΣΥΜΒΟΥΛΟΙ ΤΕΧΝΙΚΩΝ ΚΑΙ ΑΝΑΠΤΥΞΙΑΚΩΝ ΕΡΓΩΝ
ΛΔΚ
Γεροζίσης Φιλελλήνων 21, 14452, ΚΗΦΙΣΙΑ/ Τηλ. (01) 8186700 FAX (01) 8186709
e-mail: ldk@ldk.gr

ΕΠΙΚΑΙΡΟΠΟΙΗΣΗ ΜΕΛΕΤΗΣ:
Χ. ΜΑΡΑΒΕΑΣ & ΣΥΝΕΡΓΑΤΕΣ Ι.Κ.Ε.
ΣΥΜΒΟΥΛΟΙ ΜΗΧΑΝΙΚΟΙ & ΑΡΧΙΤΕΚΤΟΝΕΣ
ΜΕΤΣΟΒΟΥ 11, ΑΘΗΝΑ 106 82
ΤΗΛ.: 210 82 23 402, 210 88 42 905, FAX: 210 88 22 685
www.maraveas.gr, e-mail: info@maraveas.gr
ΤΕΧΝΙΚΗ ΕΤΑΙΡΕΙΑ ΗΛΕΚΤΡΟΛΟΓΩΝ ΜΗΧ/ΚΩΝ
Δ.Τ. ΤΕΗΜ Ε.Π.Ε.
ΣΤΟΥΡΝΑΡΑ 51, ΑΘΗΝΑ 10432 – 2105232493

ΣΤΑΔΙΟ ΜΕΛΕΤΗΣ : ΚΑΤΑΣΚΕΥΑΣΤΙΚΕΣ ΛΕΠΤΟΜΕΡΕΙΕΣ

ΤΙΤΛΟΣ :
ΥΑΛΟΦΡΑΚΤΕΣ ΟΡΟΦΕΣ ΑΛΟΥΜΙΝΙΟΥ
ΑΝΟΙΓΟΜΕΝΟΙ ΦΕΓΓΙΤΕΣ
ΚΥΡΙΟΙ ΟΔΗΓΟΙ

κωδικός εργου	ΕΛΛ3465		μεγεθος	Α3	ΚΛΙΜΑΚΑ 1 : 1
ΜΕΛΕΤΗ :	ονομα	ημερομηνια 19.05.17	υπογραφη		ΑΡΙΘΜΟΣ ΣΧΕΔΙΟΥ
ΣΧΕΔΙΑΣΗ :	ονομα	ημερομηνια 19.05.17	υπογραφη		υποομαδα A,L	αριθμός σχεδίου 0,2,0,3	αναθεωρηση 0,0
ΕΛΕΓΧΟΣ :	ονομα	ημερομηνια 19.05.17	υπογραφη		

ΕΠΚΡΙΣΗ

Υπογραφη

ΣΦΡΑΓΙΔΑ ΜΕΛΕΤΗΤΗ

COPYRIGHT OF DOXIADIS ASSOCIATES S.A

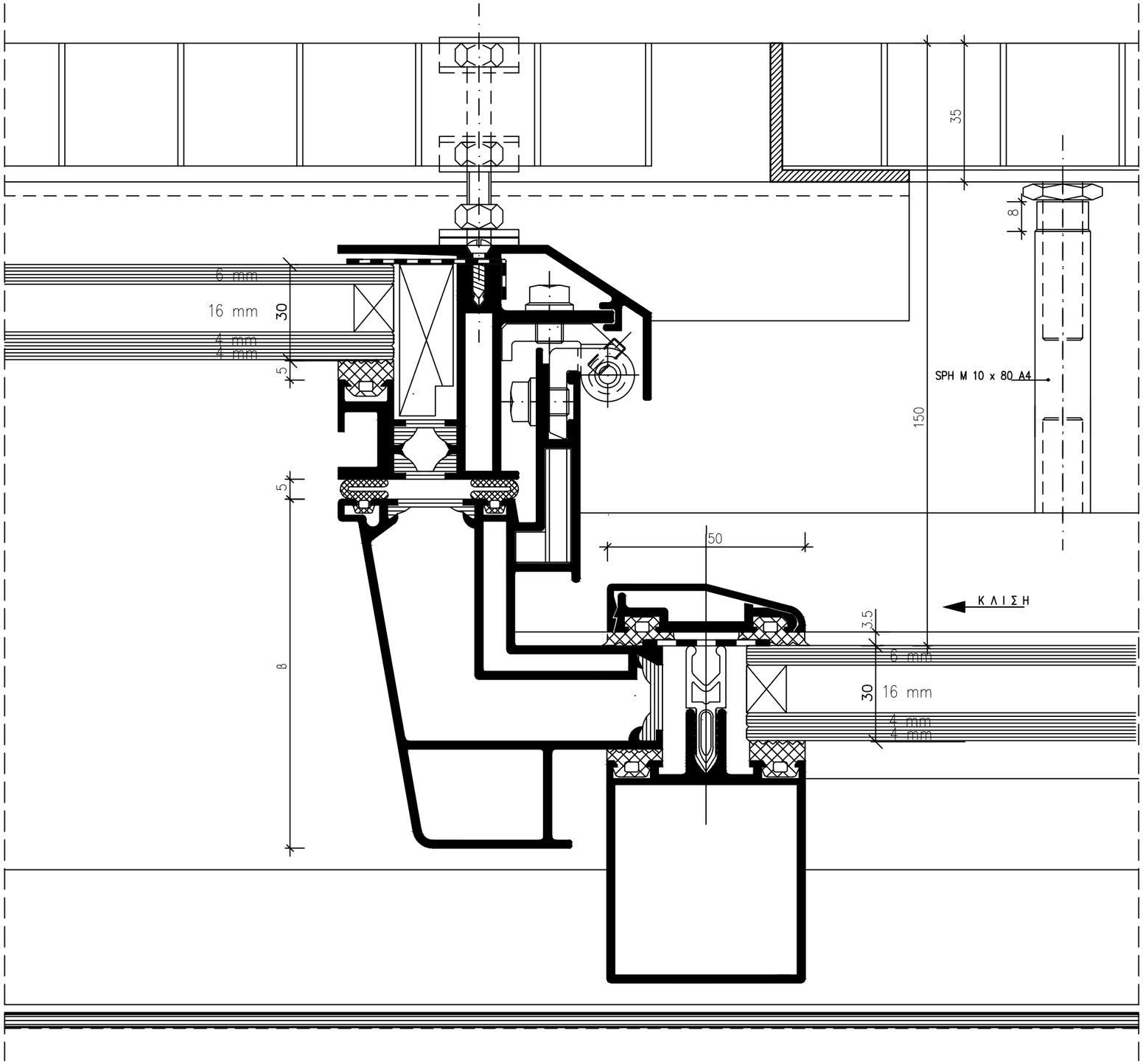

ΣΗΜΕΙΩΣΗ :

1. ΟΛΕΣ ΟΙ ΔΙΑΣΤΑΣΕΙΣ ΕΙΝΑΙ ΣΕ χλστ.
2. ΗΧΟΜΟΝΩΣΗ ΚΑΤΑ DIN 4109 >38db
3. ΟΙ ΣΧΕΔΙΑΖΟΜΕΝΕΣ ΔΙΑΤΟΜΕΣ ΕΙΝΑΙ ΜΟΡΦΟΛΟΓΙΚΑ ΕΝΔΕΙΚΤΙΚΕΣ ΓΙΑ ΤΙΣ ΑΠΑΙΤΗΣΕΙΣ ΤΟΥ ΚΟΥΦΩΜΑΤΟΣ . Ο ΚΑΤΑΣΚΕΥΑΣΤΗΣ ΘΑ ΥΠΟΒΑΛΛΕΙ ΠΛΗΡΗ ΚΑΤΑΣΚΕΥΑΣΤΙΚΑ ΣΧΕΔΙΑ ΤΟΥ ΣΥΣΤΗΜΑΤΟΣ ΜΕ ΠΙΣΤΟΠΟΙΗΤΙΚΑ ΚΑΙ ΥΠΟΛΟΓΙΣΜΟΥΣ ΦΟΡΤΙΣΕΩΝ ΣΥΜΦΩΝΑ ΜΕ ΤΟΥΣ ΕΝ ΙΣΧΥ ΚΑΝΟΝΙΣΜΟΥΣ .
4. ΣΧΑΡΕΣ ΑΛΟΥΜΙΝΙΟΥ 4.5 Kgr/m²
   1200 x 600 x 30 ΦΑΤΝΩΜΑ 30 x 30
5. ΥΛΙΚΑ ΣΤΗΡΙΞΕΩΝ ΣΥΝΔΕΣΕΩΝ ΑΝΟΞΕΙΔΩΤΑ ΠΟΙΟΤΗΤΟΣ Α4

ΕΡΓΟΔΟΤΗΣ :
ΔΗΜΟΚΡΙΤΕΙΟ ΠΑΝΕΠΙΣΤΗΜΙΟ ΘΡΑΚΗΣ

ΕΡΓΟ :
ΚΤΙΡΙΑΚΕΣ ΕΓΚΑΤΑΣΤΑΣΕΙΣ ΤΜΗΜΑΤΩΝ ΕΘΝΟΛΟΓΙΑΣ – ΙΣΤΟΡΙΑΣ ΚΑΙ ΦΙΛΟΛΟΓΙΑΣ

ΜΕΛΕΤΗΤΕΣ :
ΓΡΑΦΕΙΟ ΔΟΞΙΑΔΗ
ΣΥΜΒΟΥΛΟΙ ΓΙΑ ΑΝΑΠΤΥΞΗ ΚΑΙ ΟΙΚΙΣΤΙΚΗ Α.Ε.
Δ. Μακεδόνας 487, Αγ. Παρασκευή 153 43, ΑΘΗΝΑ / Τηλ. (01) 6068700 FAX (01) 6068797
e-mail: doxiadis@doxiadis.com

LDK ΛΔΚ – ΣΥΜΒΟΥΛΟΙ ΤΕΧΝΙΚΩΝ ΚΑΙ ΑΝΑΠΤΥΞΙΑΚΩΝ ΕΡΓΩΝ
ΛΔΚ
Γεροζίσης Φιλελλήνων 21, 14673, ΚΗΦΙΣΙΑ / Τηλ. (01) 8186700 FAX (01) 8186709
e-mail: ldk@ldk.gr

ΕΠΙΚΑΙΡΟΠΟΙΗΣΗ ΜΕΛΕΤΗΣ:
Χ. ΜΑΡΑΒΕΑΣ & ΣΥΝΕΡΓΑΤΕΣ Ι.Κ.Ε.
ΣΥΜΒΟΥΛΟΙ ΜΗΧΑΝΙΚΟΙ & ΑΡΧΙΤΕΚΤΟΝΕΣ
ΜΕΤΣΟΒΟΥ 11, ΑΘΗΝΑ 106 82
ΤΗΛ.: 210 82 23 402, 210 88 42 905, FAX: 210 88 22 685
www.maraveas.gr, e-mail: info@maraveas.gr
ΤΕΧΝΙΚΗ ΕΤΑΙΡΕΙΑ ΗΛΕΚΤΡΟΛΟΓΩΝ ΜΗΧ/ΚΩΝ
Δ.Τ. ΤΕΗΜ Ε.Π.Ε.
ΣΤΟΥΡΝΑΡΑ 51, ΑΘΗΝΑ 10432 – 2105232493

ΣΤΑΔΙΟ ΜΕΛΕΤΗΣ : ΚΑΤΑΣΚΕΥΑΣΤΙΚΕΣ ΛΕΠΤΟΜΕΡΕΙΕΣ

ΤΙΤΛΟΣ :
ΥΑΛΟΦΡΑΚΤΕΣ ΟΡΟΦΕΣ ΑΛΟΥΜΙΝΙΟΥ
ΑΝΟΙΓΟΜΕΝΟΙ ΦΕΓΓΙΤΕΣ
ΠΛΕΥΡΑ ΣΤΡΟΦΕΩΝ (ΕΓΚΑΡΣΙΟΙ ΟΔΗΓΟΙ ΑΝΩ)

κωδικός αρχείου	Ε.Λ.Λ.3.4.6.5		μεγέθος	Α3	ΚΛΙΜΑΚΑ 1 : 1
ΜΕΛΕΤΗ :	υπογρ.	ημερομηνία 19.05.17	υπογραφή		ΑΡΙΘΜΟΣ ΣΧΕΔΙΟΥ
ΣΧΕΔΙΑΣΗ :	υπογρ.	ημερομηνία 19.05.17	υπογραφή		υποομάδα: Α.L · αριθμός σχεδίου: 0.2.0.4 · αναθεώρηση: 0.0
ΕΛΕΓΧΟΣ :	υπογρ.	ημερομηνία 19.05.17	υπογραφή		

ΕΓΚΡΙΣΗ

Υπογραφή

ΣΦΡΑΓΙΔΑ ΜΕΛΕΤΗΤΗ

COPYRIGHT OF DOXIADIS ASSOCIATES S.A

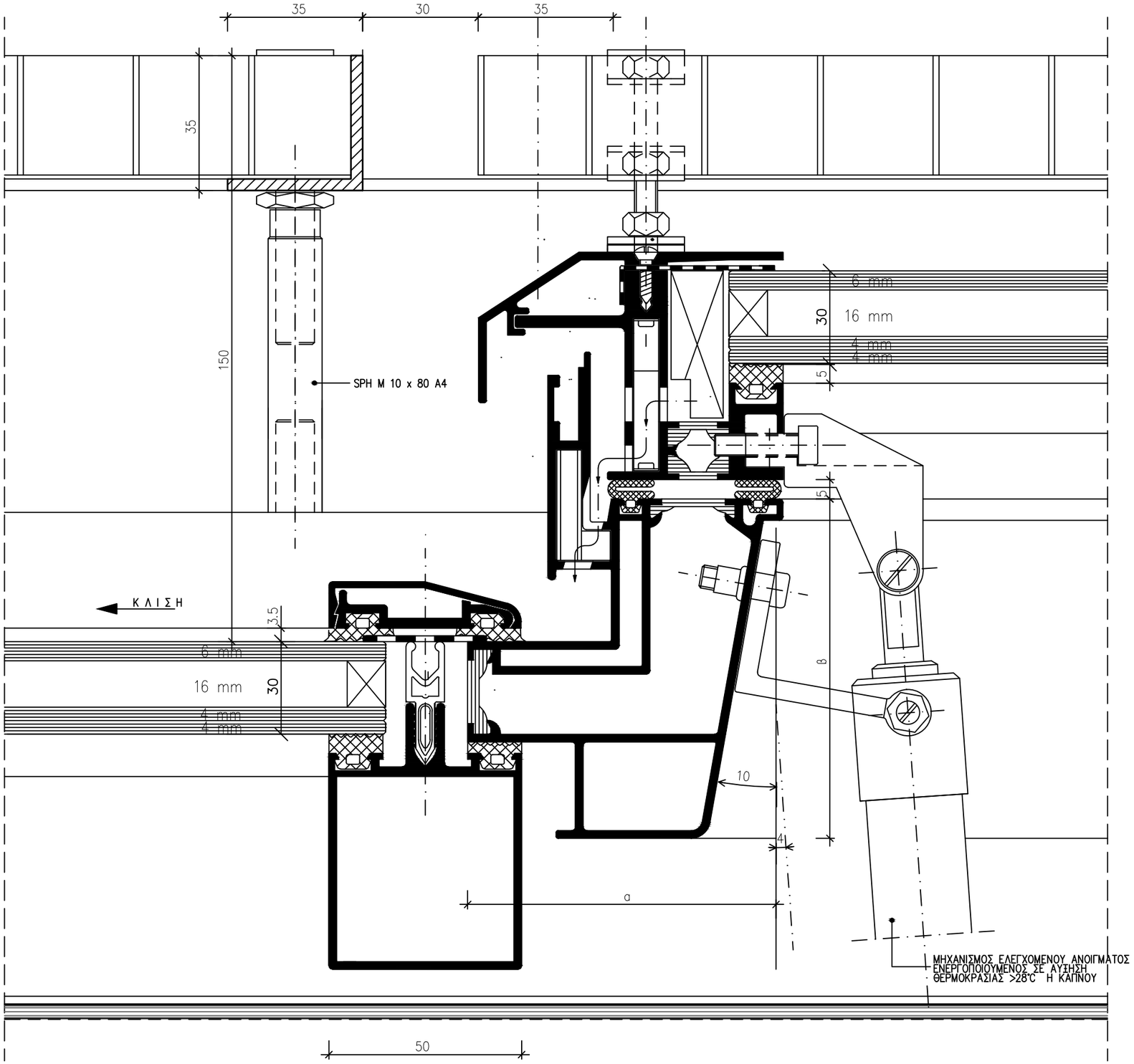

ΣΗΜΕΙΩΣΗ :

1. ΟΛΕΣ ΟΙ ΔΙΑΣΤΑΣΕΙΣ ΕΙΝΑΙ ΣΕ χλστ.
2. ΗΧΟΜΟΝΩΣΗ ΚΑΤΑ DIN 4109 >38db
3. ΟΙ ΣΧΕΔΙΑΖΟΜΕΝΕΣ ΔΙΑΤΟΜΕΣ ΕΙΝΑΙ ΜΟΡΦΟΛΟΓΙΚΑ ΕΝΔΕΙΚΤΙΚΕΣ ΓΙΑ ΤΙΣ ΑΠΑΙΤΗΣΕΙΣ ΤΟΥ ΚΟΥΦΩΜΑΤΟΣ . Ο ΚΑΤΑΣΚΕΥΑΣΤΗΣ ΘΑ ΥΠΟΒΑΛΛΕΙ ΠΛΗΡΗ ΚΑΤΑΣΚΕΥΑΣΤΙΚΑ ΣΧΕΔΙΑ ΤΟΥ ΣΥΣΤΗΜΑΤΟΣ ΜΕ ΠΙΣΤΟΠΟΙΗΤΙΚΑ ΚΑΙ ΥΠΟΛΟΓΙΣΜΟΥΣ ΦΟΡΤΙΣΕΩΝ ΣΥΜΦΩΝΑ ΜΕ ΤΟΥΣ ΕΝ ΙΣΧΥ ΚΑΝΟΝΙΣΜΟΥΣ .
4. ΣΧΑΡΕΣ ΑΛΟΥΜΙΝΙΟΥ 4.5 Kgr/m²
   1200 x 600 x 30 ΦΑΤΝΩΜΑ 30 x 30
5. ΥΛΙΚΑ ΣΤΗΡΙΞΕΩΝ ΣΥΝΔΕΣΕΩΝ ΑΝΟΞΕΙΔΩΤΑ ΠΟΙΟΤΗΤΟΣ Α4

ΕΡΓΟΔΟΤΗΣ :
ΔΗΜΟΚΡΙΤΕΙΟ ΠΑΝΕΠΙΣΤΗΜΙΟ ΘΡΑΚΗΣ

ΕΡΓΟ :
ΚΤΙΡΙΑΚΕΣ ΕΓΚΑΤΑΣΤΑΣΕΙΣ ΤΜΗΜΑΤΩΝ ΕΘΝΟΛΟΓΙΑΣ – ΙΣΤΟΡΙΑΣ ΚΑΙ ΦΙΛΟΛΟΓΙΑΣ

ΜΕΛΕΤΗΤΕΣ :
ΓΡΑΦΕΙΟ ΔΟΞΙΑΔΗ
ΣΥΜΒΟΥΛΟΙ ΓΙΑ ΑΝΑΠΤΥΞΗ ΚΑΙ ΟΙΚΙΣΤΙΚΗ Α.Ε.
Δ. Μακεδόνας 487, Αγ. Παρασκευή 153 43, ΑΘΗΝΑ / Τηλ. (01) 6068700 FAX (01) 6068797
e-mail: doxiadis@doxiadis.com

LDK ΛΔΚ – ΣΥΜΒΟΥΛΟΙ ΤΕΧΝΙΚΩΝ ΚΑΙ ΑΝΑΠΤΥΞΙΑΚΩΝ ΕΡΓΩΝ
ΛΔΚ
ΠΑΡΟΔΟΣ ΦΩΚΑΙΑΣ 21, 14673, ΚΗΦΙΣΙΑ/ Τηλ. (01) 8186700 FAX (01) 8196709
e-mail: ldk@ldk.gr

ΕΠΙΚΑΡΟΠΟΙΗΣΗ ΜΕΛΕΤΗΣ:
Χ. ΜΑΡΑΒΕΑΣ & ΣΥΝΕΡΓΑΤΕΣ Ι.Κ.Ε.
ΣΥΜΒΟΥΛΟΙ ΜΗΧΑΝΙΚΟΙ & ΑΡΧΙΤΕΚΤΟΝΕΣ
ΜΕΤΣΟΒΟΥ 11 ΑΘΗΝΑ 106 82
ΤΗΛ.: 210 82 23 402, 210 88 42 905, FAX: 210 88 22 685
www.maraveas.gr, e-mail: info@maraveas.gr

ΤΕΧΝΙΚΗ ΕΤΑΙΡΕΙΑ ΗΛΕΚΤΡΟΛΟΓΩΝ ΜΗΧ/ΚΩΝ
Δ.Τ. ΤΕΗΜ Ε.Π.Ε.
ΣΤΟΥΡΝΑΡΑ 51, ΑΘΗΝΑ 10432 – 2105232493

ΣΤΑΔΙΟ ΜΕΛΕΤΗΣ : ΚΑΤΑΣΚΕΥΑΣΤΙΚΕΣ ΛΕΠΤΟΜΕΡΕΙΕΣ

ΤΙΤΛΟΣ :
ΥΑΛΟΦΡΑΚΤΕΣ ΟΡΟΦΕΣ ΑΛΟΥΜΙΝΙΟΥ
ΑΝΟΙΓΟΜΕΝΟΙ ΦΕΓΓΙΤΕΣ
ΠΛΕΥΡΑ ΜΗΧΑΝΙΣΜΟΥ (ΕΓΚΑΡΣΙΟΙ ΟΔΗΓΟΙ ΚΑΤΩ)

κωδικός αρχείου	ΕΛΛ3465	μορφής	Α3	ΚΛΙΜΑΚΑ	1 : 1
ΜΕΛΕΤΗ :	υπογρ.	ημερομηνία 19.05.17	υπογραφή	ΑΡΙΘΜΟΣ ΣΧΕΔΙΟΥ	
ΣΧΕΔΙΑΣΗ :	υπογρ.	ημερομηνία 19.05.17	υπογραφή	υποομάδα A,L	αριθμός σχεδίου 0,2,0,5	επανάληψη 0,0
ΕΛΕΓΧΟΣ :	υπογρ.	ημερομηνία 19.05.17	υπογραφή			

ΕΓΚΡΙΣΗ

Υπογραφή

ΣΦΡΑΓΙΔΑ ΜΕΛΕΤΗΤΗ

COPYRIGHT OF DOXIADIS ASSOCIATES S.A

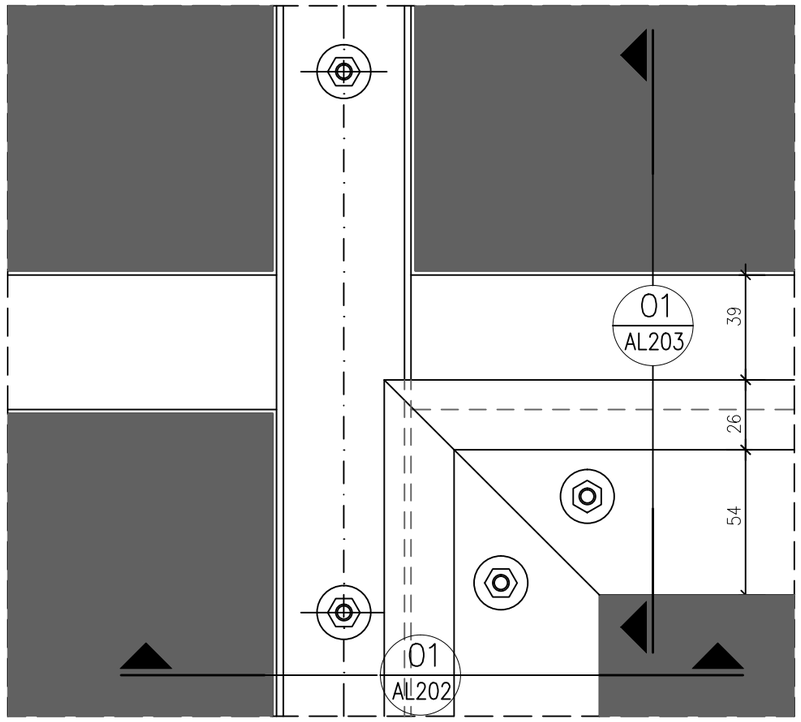

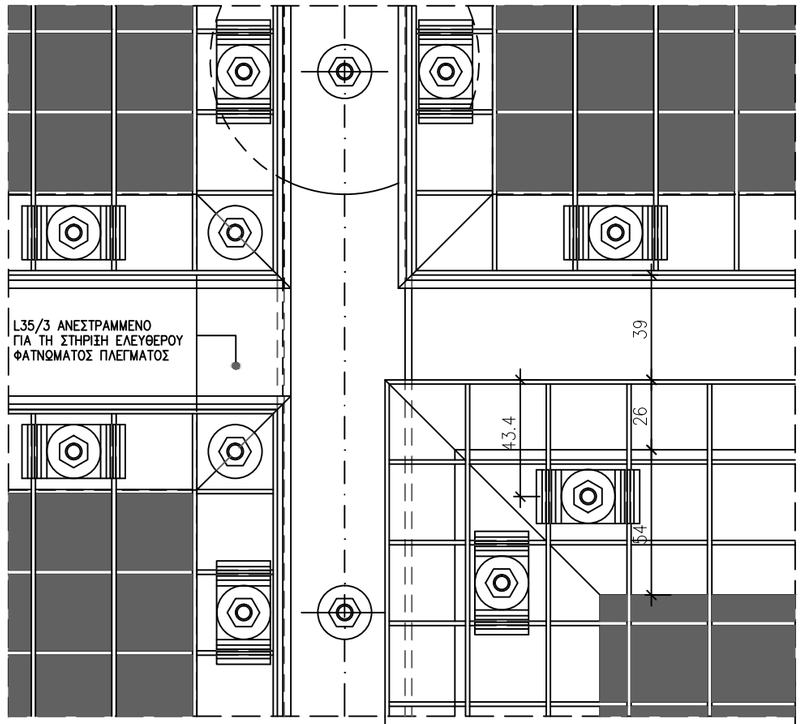

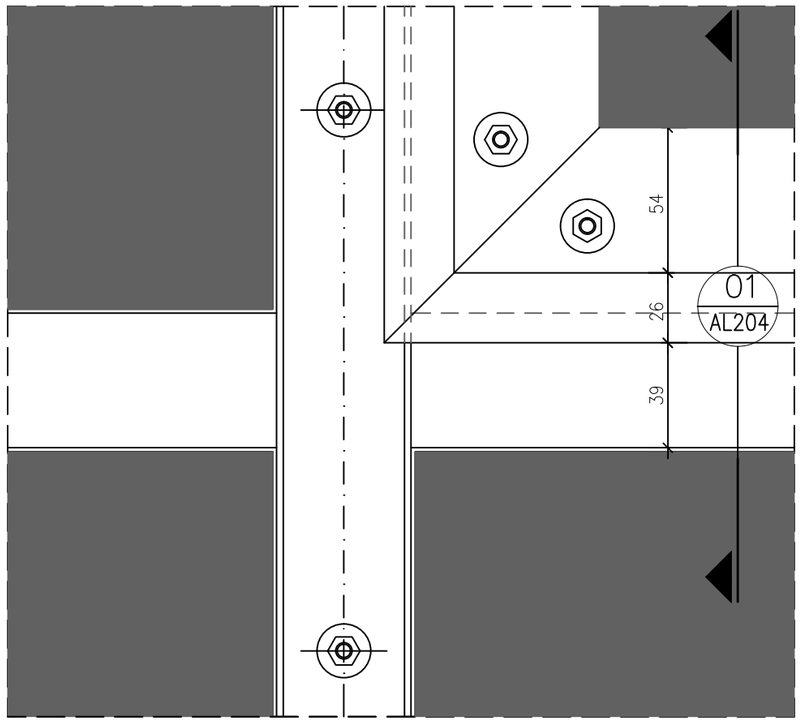

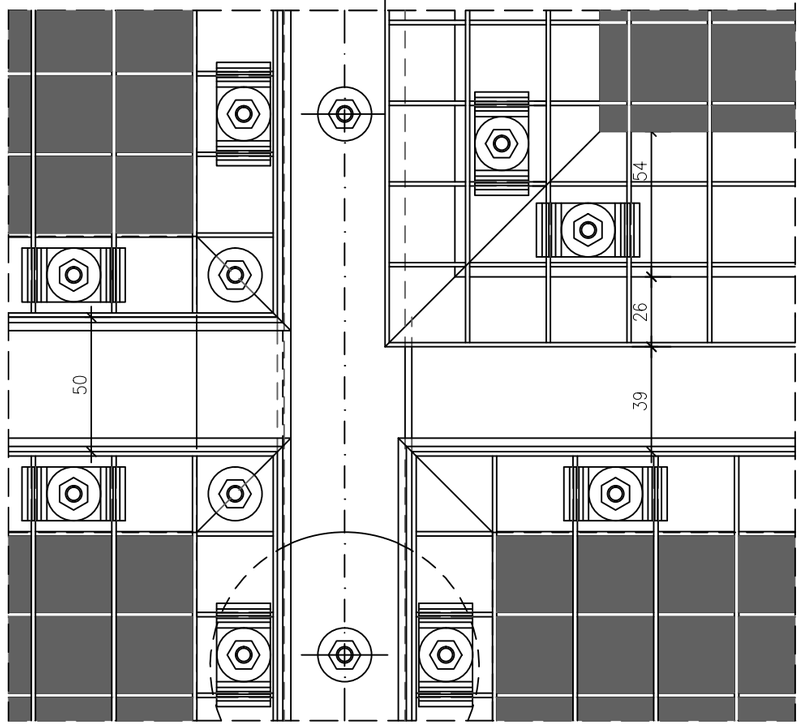

ΚΑΤΟΨΗ 1

ΚΑΤΟΨΗ 2

ΣΗΜΕΙΩΣΗ :

1. ΟΛΕΣ ΟΙ ΔΙΑΣΤΑΣΕΙΣ ΕΙΝΑΙ ΣΕ χλστ.
2. ΗΧΟΜΟΝΩΣΗ ΚΑΤΑ DIN 4109 >38db
3. ΟΙ ΣΧΕΔΙΑΖΟΜΕΝΕΣ ΔΙΑΤΟΜΕΣ ΕΙΝΑΙ ΜΟΡΦΟΛΟΓΙΚΑ ΕΝΔΕΙΚΤΙΚΕΣ ΓΙΑ ΤΙΣ ΑΠΑΙΤΗΣΕΙΣ ΤΟΥ ΚΟΥΦΩΜΑΤΟΣ . Ο ΚΑΤΑΣΚΕΥΑΣΤΗΣ ΘΑ ΥΠΟΒΑΛΛΕΙ ΠΛΗΡΗ ΚΑΤΑΣΚΕΥΑΣΤΙΚΑ ΣΧΕΔΙΑ ΤΟΥ ΣΥΣΤΗΜΑΤΟΣ ΜΕ ΠΙΣΤΟΠΟΙΗΤΙΚΑ ΚΑΙ ΥΠΟΛΟΓΙΣΜΟΥΣ ΦΟΡΤΙΣΕΩΝ ΣΥΜΦΩΝΑ ΜΕ ΤΟΥΣ ΕΝ ΙΣΧΥ ΚΑΝΟΝΙΣΜΟΥΣ .
4. ΣΧΑΡΕΣ ΑΛΟΥΜΙΝΙΟΥ 4.5 Kgr/m² 1200 x 600 x 30 ΦΑΤΝΩΜΑ 30 x 30
5. ΥΛΙΚΑ ΣΤΗΡΙΞΕΩΝ ΣΥΝΔΕΣΕΩΝ ΑΝΟΞΕΙΔΩΤΑ ΠΟΙΟΤΗΤΟΣ Α4

ΕΡΓΟΔΟΤΗΣ :
ΔΗΜΟΚΡΙΤΕΙΟ ΠΑΝΕΠΙΣΤΗΜΙΟ ΘΡΑΚΗΣ

ΕΡΓΟ :
ΚΤΙΡΙΑΚΕΣ ΕΓΚΑΤΑΣΤΑΣΕΙΣ ΤΜΗΜΑΤΩΝ ΕΘΝΟΛΟΓΙΑΣ – ΙΣΤΟΡΙΑΣ ΚΑΙ ΦΙΛΟΛΟΓΙΑΣ

ΜΕΛΕΤΗΤΕΣ :
ΓΡΑΦΕΙΟ ΔΟΞΙΑΔΗ
ΣΥΜΒΟΥΛΟΙ ΓΙΑ ΑΝΑΠΤΥΞΗ ΚΑΙ ΟΙΚΙΣΤΙΚΗ Α.Ε.
Δ. Μπενάκη 457, Αγ. Παντελεήμ 153 43, ΑΘΗΝΑ / Τηλ. (01) 6088700 FAX (01) 6088797
e-mail: doxiadis@doxiadis.com
LDK ΛΔΚ – ΣΥΜΒΟΥΛΟΙ ΤΕΧΝΙΚΩΝ ΚΑΙ ΑΝΑΠΤΥΞΙΑΚΩΝ ΕΡΓΩΝ
ΛΔΚ Γαρουφαλιάς 23, 14564, ΚΗΦΙΣΙΑ/ Τηλ. (01) 8196700 FAX (01) 8196709
e-mail: m@ldk.gr

ΕΠΙΚΑΙΡΟΠΟΙΗΣΗ ΜΕΛΕΤΗΣ:
Χ. ΜΑΡΑΒΕΑΣ & ΣΥΝΕΡΓΑΤΕΣ Ι.Κ.Ε.
ΣΥΜΒΟΥΛΟΙ ΜΗΧΑΝΙΚΟΙ & ΑΡΧΙΤΕΚΤΟΝΕΣ
ΜΕΤΣΟΒΟΥ 11, ΑΘΗΝΑ 106 82
ΤΗΛ.: 210 82 23 402, 210 88 42 005, FAX: 210 88 22 685
www.maravas.gr, e-mail: info@maravas.gr
ΤΕΧΝΙΚΗ ΕΤΑΙΡΕΙΑ ΗΛΕΚΤΡΟΛΟΓΩΝ ΜΗΧ/ΚΩΝ
Δ.Τ. ΤΕΗΜ Ε.Π.Ε.
ΣΤΟΥΡΝΑΡΑ 51, ΑΘΗΝΑ 10432 – 2105232493

ΣΤΑΔΙΟ ΜΕΛΕΤΗΣ : ΚΑΤΑΣΚΕΥΑΣΤΙΚΕΣ ΛΕΠΤΟΜΕΡΕΙΕΣ

ΤΙΤΛΟΣ :
ΥΑΛΟΣΤΑΣΙΑ ΑΛΟΥΜΙΝΙΟΥ
ΑΝΟΙΓΟΜΕΝΟΙ ΦΕΓΓΙΤΕΣ
ΜΕ ΠΛΕΓΜΑ ΕΛΕΓΧΟΥ ΗΛΙΑΣΜΟΥ
ΚΑΤΟΨΗ 1 , 2

κωδικός αρχείου	ΕΛΛ3465	μορφής	Α3
ΚΛΙΜΑΚΑ	1 : 2		
ΜΕΛΕΤΗ :	υπογρ.	ημερομ. 19.05.17	υπογραφή
ΣΧΕΔΙΑΣΗ :	υπογρ.	ημερομ. 19.05.17	υπογραφή
ΕΛΕΓΧΟΣ :	υπογρ.	ημερομ. 19.05.17	υπογραφή
ΑΡΙΘΜΟΣ ΣΧΕΔΙΟΥ			
ΑΛ	0206	00	

ΕΓΚΡΙΣΗ

Υπογραφή

ΣΦΡΑΓΙΔΑ ΜΕΛΕΤΗΤΗ

COPYRIGHT OF DOXIADIS ASSOCIATES S.A

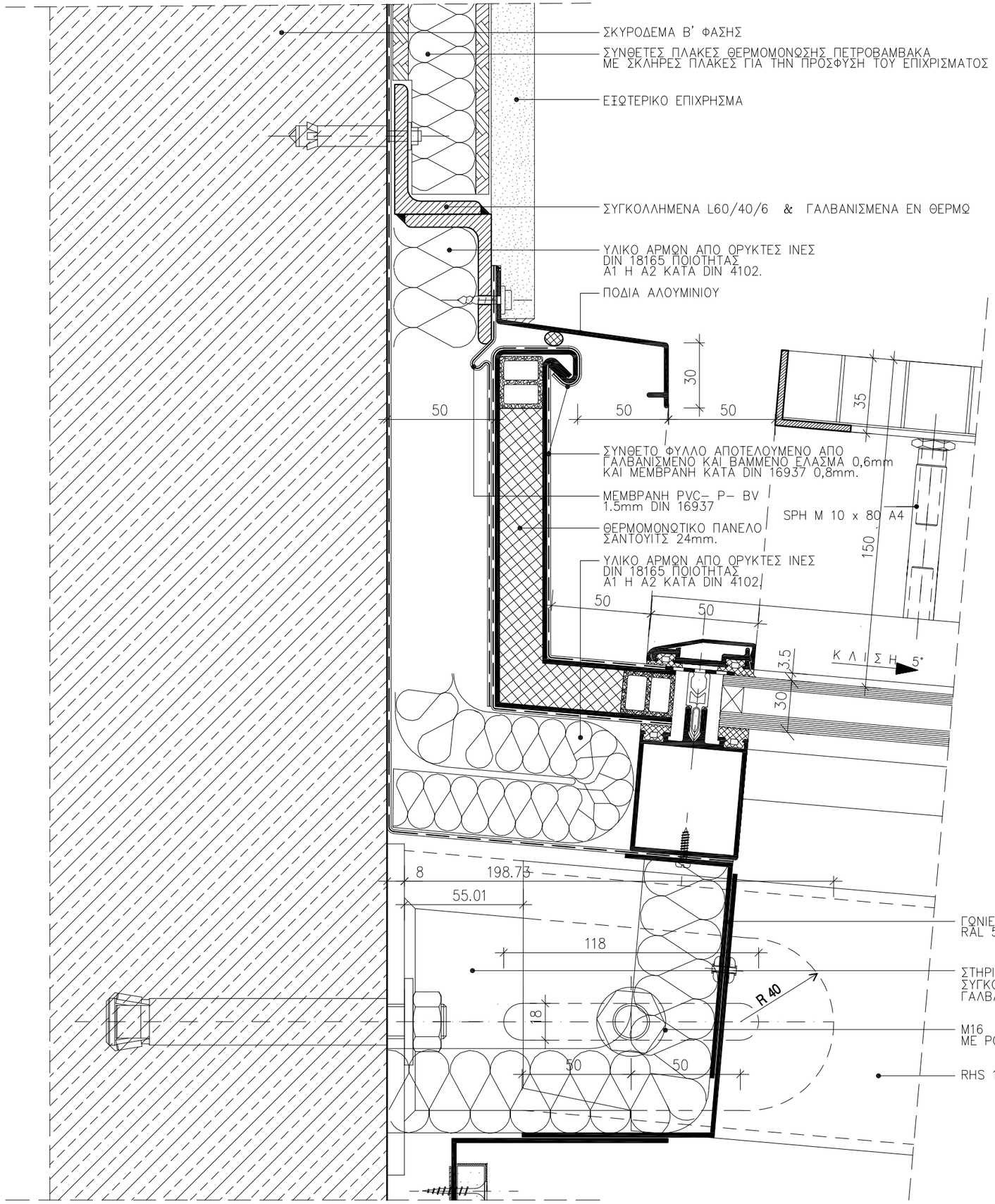

ΣΗΜΕΙΩΣΗ :

1. ΟΛΕΣ ΟΙ ΔΙΑΣΤΑΣΕΙΣ ΕΙΝΑΙ ΣΕ χλστ.
2. ΗΧΟΜΟΝΩΣΗ ΚΑΤΑ DIN 4109 >38db
3. ΟΙ ΣΧΕΔΙΑΖΟΜΕΝΕΣ ΔΙΑΤΟΜΕΣ ΕΙΝΑΙ ΜΟΡΦΟΛΟΓΙΚΑ ΕΝΔΕΙΚΤΙΚΕΣ ΓΙΑ ΤΙΣ ΑΠΑΙΤΗΣΕΙΣ ΤΟΥ ΚΟΥΦΩΜΑΤΟΣ . Ο ΚΑΤΑΣΚΕΥΑΣΤΗΣ ΘΑ ΥΠΟΒΑΛΛΕΙ ΠΛΗΡΗ ΚΑΤΑΣΚΕΥΑΣΤΙΚΑ ΣΧΕΔΙΑ ΤΟΥ ΣΥΣΤΗΜΑΤΟΣ ΜΕ ΠΙΣΤΟΠΟΙΗΤΙΚΑ ΚΑΙ ΥΠΟΛΟΓΙΣΜΟΥΣ ΦΟΡΤΙΣΕΩΝ ΣΥΜΦΩΝΑ ΜΕ ΤΟΥΣ ΕΝ ΙΣΧΥ ΚΑΝΟΝΙΣΜΟΥΣ .
4. ΣΧΑΡΕΣ ΑΛΟΥΜΙΝΙΟΥ 4.5 Kgr/m²
   1200 x 600 x 30 ΦΑΤΝΩΜΑ 30 x 30
5. ΥΛΙΚΑ ΣΤΗΡΙΞΕΩΝ ΣΥΝΔΕΣΕΩΝ ΑΝΟΞΕΙΔΩΤΑ ΠΟΙΟΤΗΤΟΣ A4

ΕΡΓΟΔΟΤΗΣ :
ΔΗΜΟΚΡΙΤΕΙΟ ΠΑΝΕΠΙΣΤΗΜΙΟ ΘΡΑΚΗΣ

ΕΡΓΟ :
ΚΤΙΡΙΑΚΕΣ ΕΓΚΑΤΑΣΤΑΣΕΙΣ ΤΜΗΜΑΤΩΝ ΕΘΝΟΛΟΓΙΑΣ – ΙΣΤΟΡΙΑΣ ΚΑΙ ΦΙΛΟΛΟΓΙΑΣ

ΜΕΛΕΤΗΤΕΣ :

ΓΡΑΦΕΙΟ ΔΟΞΙΑΔΗ
ΣΥΜΒΟΥΛΟΙ ΓΙΑ ΑΝΑΠΤΥΞΗ ΚΑΙ ΟΙΚΙΣΤΙΚΗ Α.Ε.
Λ. Μεσογείων 487, Αγ. Παρασκευή, 153 43, ΑΘΗΝΑ / Τηλ. (01) 6068700 FAX (01) 6068797
e-mail: doxiadis@doxiadis.com

ΛΔΚ – ΣΥΜΒΟΥΛΟΙ ΤΕΧΝΙΚΩΝ ΚΑΙ ΑΝΑΠΤΥΞΙΑΚΩΝ ΕΡΓΩΝ
ΠΑΡΟΔΟΣ ΘΗΒΑΙΔΟΣ 21, 14510, ΚΗΦΙΣΙΑ/ Τηλ. (01) 8196700 FAX (01) 8196709
e-mail: m.o.n@ldk.gr

ΕΠΙΚΑΙΡΟΠΟΙΗΣΗ ΜΕΛΕΤΗΣ:
Χ. ΜΑΡΑΒΕΑΣ & ΣΥΝΕΡΓΑΤΕΣ Ι.Κ.Ε.
ΣΥΜΒΟΥΛΟΙ ΜΗΧΑΝΙΚΟΙ & ΑΡΧΙΤΕΚΤΟΝΕΣ
ΜΕΤΣΟΒΟΥ 11, ΑΘΗΝΑ 106 82
ΤΗΛ.:210 82 23 402, 210 88 42 905, FAX: 210 88 22 685
www.maraveas.gr, e-mail: info@maraveas.gr
ΤΕΧΝΙΚΗ ΕΤΑΙΡΕΙΑ ΗΛΕΚΤΡΟΛΟΓΩΝ ΜΗΧ/ΚΩΝ
Δ.Τ. ΤΕΗΜ Ε.Π.Ε.
ΣΤΟΥΡΝΑΡΑ 51, ΑΘΗΝΑ 10432 – 2105232493

ΣΤΑΔΙΟ ΜΕΛΕΤΗΣ : ΚΑΤΑΣΚΕΥΑΣΤΙΚΕΣ ΛΕΠΤΟΜΕΡΕΙΕΣ

ΤΙΤΛΟΣ :
ΑΛΟΥΜΙΙΝΕΝΙΑ ΥΑΛΟΣΤΑΣΙΑ ΟΡΟΦΗΣ
ΣΥΝΔΕΣΗ ΜΕ ΤΟΙΧΟ ΣΕ ΑΡΜΟ ΔΙΑΣΤΟΛΗΣ
ΑΞΟΝΕΣ Η,Κ,9,12,30,33

κωδικός αρχείου	ΕΛΛ3465	μεγέθος	Α3	ΚΛΙΜΑΚΑ	1 : 2
ΜΕΛΕΤΗ :	ονομα	ημερομηνία 19.05.17	υπογραφη	ΑΡΙΘΜΟΣ ΣΧΕΔΙΟΥ	
ΣΧΕΔΙΑΣΗ :	ονομα	ημερομηνία 19.05.17	υπογραφη	κατηγορία: ΑΛ	αριθμός σχεδίου: 02 07	ανάθεωρση: Α 00
ΕΛΕΓΧΟΣ :	ονομα	ημερομηνία 19.05.17	υπογραφή			

ΕΓΚΡΙΣΗ

Υπογραφη

ΣΦΡΑΓΙΔΑ ΜΕΛΕΤΗΤΗ ΕΠΙΚΑΙΡΟΠΟΙΗΣΗΣ ΜΕΛΕΤΗΣ

COPYRIGHT OF DOXIADIS ASSOCIATES S.A.

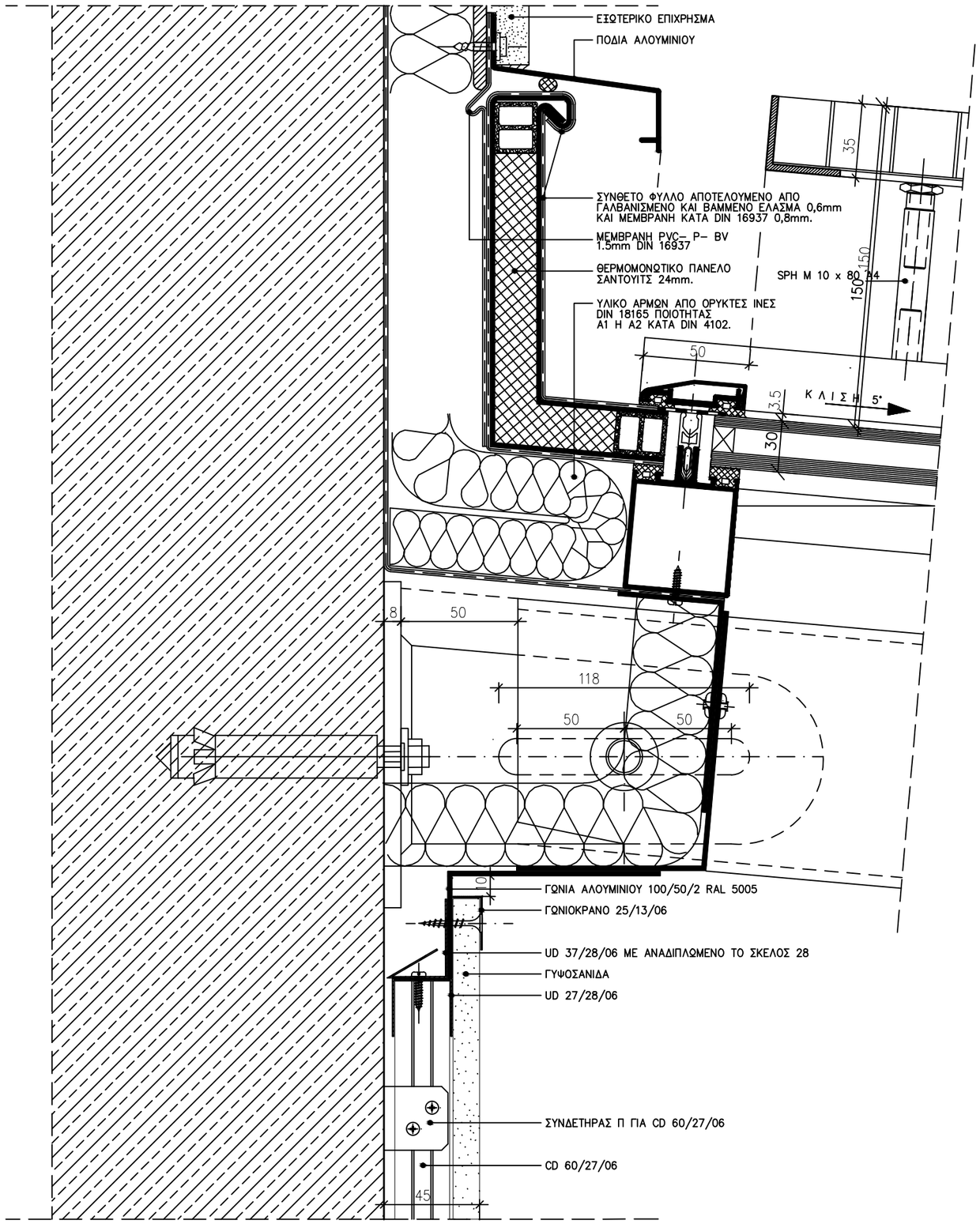

ΣΗΜΕΙΩΣΗ :

1. ΟΛΕΣ ΟΙ ΔΙΑΣΤΑΣΕΙΣ ΕΙΝΑΙ ΣΕ χλστ.
2. ΗΧΟΜΟΝΩΣΗ ΚΑΤΑ DIN 4109 >38db
3. ΟΙ ΣΧΕΔΙΑΖΟΜΕΝΕΣ ΔΙΑΤΟΜΕΣ ΕΙΝΑΙ ΜΟΡΦΟΛΟΓΙΚΑ ΕΝΔΕΙΚΤΙΚΕΣ ΓΙΑ ΤΙΣ ΑΠΑΙΤΗΣΕΙΣ ΤΟΥ ΚΟΥΦΩΜΑΤΟΣ . Ο ΚΑΤΑΣΚΕΥΑΣΤΗΣ ΘΑ ΥΠΟΒΑΛΛΕΙ ΠΛΗΡΗ ΚΑΤΑΣΚΕΥΑΣΤΙΚΑ ΣΧΕΔΙΑ ΤΟΥ ΣΥΣΤΗΜΑΤΟΣ ΜΕ ΠΙΣΤΟΠΟΙΗΤΙΚΑ ΚΑΙ ΥΠΟΛΟΓΙΣΜΟΥΣ ΦΟΡΤΙΣΕΩΝ ΣΥΜΦΩΝΑ ΜΕ ΤΟΥΣ ΕΝ ΙΣΧΥ ΚΑΝΟΝΙΣΜΟΥΣ .
4. ΣΧΑΡΕΣ ΑΛΟΥΜΙΝΙΟΥ 4.5 Kgr/m² 1200 x 600 x 30 ΦΑΤΝΩΜΑ 30 x 30
5. ΥΛΙΚΑ ΣΤΗΡΙΞΕΩΝ ΣΥΝΔΕΣΕΩΝ ΑΝΟΞΕΙΔΩΤΑ ΠΟΙΟΤΗΤΟΣ A4

ΕΡΓΟΔΟΤΗΣ :
ΔΗΜΟΚΡΙΤΕΙΟ ΠΑΝΕΠΙΣΤΗΜΙΟ ΘΡΑΚΗΣ

ΕΡΓΟ :
ΚΤΙΡΙΑΚΕΣ ΕΓΚΑΤΑΣΤΑΣΕΙΣ ΤΜΗΜΑΤΩΝ ΕΘΝΟΛΟΓΙΑΣ – ΙΣΤΟΡΙΑΣ ΚΑΙ ΦΙΛΟΛΟΓΙΑΣ

ΜΕΛΕΤΗΤΕΣ :

ΓΡΑΦΕΙΟ ΔΟΞΙΑΔΗ
ΣΥΜΒΟΥΛΟΙ ΓΙΑ ΑΝΑΠΤΥΞΗ ΚΑΙ ΟΙΚΙΣΤΙΚΗ Α.Ε.
Λ. Μεσογείων 427, Αγ. Παρασκευή 153 43, ΑΘΗΝΑ / Τηλ. (01) 6068700 FAX (01) 6068797
e-mail: doxiadis@doxiadis.com

LDK ΛΔΚ – ΣΥΜΒΟΥΛΟΙ ΤΕΧΝΙΚΩΝ ΚΑΙ ΑΝΑΠΤΥΞΙΑΚΩΝ ΕΡΓΩΝ
ΛΔΚ
ΠΕΡΙΧΟΣ ΦΙΛΙΑΤΡΩΝ 21, 14510, ΚΗΦΙΣΙΑ/ Τηλ. (01) 8196700 FAX (01) 8196709
e-mail: m@ldkltd.gr

ΕΠΙΚΑΙΡΟΠΟΙΗΣΗ ΜΕΛΕΤΗΣ:

Χ. ΜΑΡΑΒΕΑΣ & ΣΥΝΕΡΓΑΤΕΣ Ι.Κ.Ε.
ΣΥΜΒΟΥΛΟΙ ΜΗΧΑΝΙΚΟΙ & ΑΡΧΙΤΕΚΤΟΝΕΣ
ΜΕΤΣΟΒΟΥ 11, ΑΘΗΝΑ 106 82
ΤΗΛ.: 210 82 23 402, 210 88 42 905, FAX: 210 88 22 685
www.maraveas.gr, e-mail: info@maraveas.gr

ΤΕΧΝΙΚΗ ΕΤΑΙΡΕΙΑ ΗΛΕΚΤΡΟΛΟΓΩΝ ΜΗΧ/ΚΩΝ
Δ.Τ. ΤΕΗΜ Ε.Π.Ε.
ΣΤΟΥΡΝΑΡΑ 51, ΑΘΗΝΑ 10432 – 2105232493

ΣΤΑΔΙΟ ΜΕΛΕΤΗΣ : ΚΑΤΑΣΚΕΥΑΣΤΙΚΕΣ ΛΕΠΤΟΜΕΡΕΙΕΣ

ΤΙΤΛΟΣ :
ΑΛΟΥΜΙΙΝΕΝΙΑ ΥΑΛΟΣΤΑΣΙΑ ΟΡΟΦΗΣ
ΣΥΝΔΕΣΗ ΜΕ ΤΟΙΧΟ ΣΕ ΑΡΜΟ ΔΙΑΣΤΟΛΗΣ
ΑΞΟΝΕΣ Η, Κ, 9, 12, 30, 33

κωδικός εργου	ΕΛΛ3465		μεγεθος	Α3	ΚΛΙΜΑΚΑ 1 : 2
ΜΕΛΕΤΗ :	υπογρ.	ημερομηνια 19.05.17	υπογραφη		ΑΡΙΘΜΟΣ ΣΧΕΔΙΟΥ
ΣΧΕΔΙΑΣΗ :	υπογρ.	ημερομηνια 19.05.17	υπογραφη		υποομαδα: A,L ομαδας σχεδιου: 0,2 αριθμος σχεδιου: 0,7 υποαριθμος: B 0,0
ΕΛΕΓΧΟΣ :	υπογρ.	ημερομηνια 19.05.17	υπογραφη		

ΕΠΙΚΡΙΣΗ

Υπογραφη

ΣΦΡΑΓΙΔΑ ΜΕΛΕΤΗΤΗ

COPYRIGHT OF DOXIADIS ASSOCIATES S.A

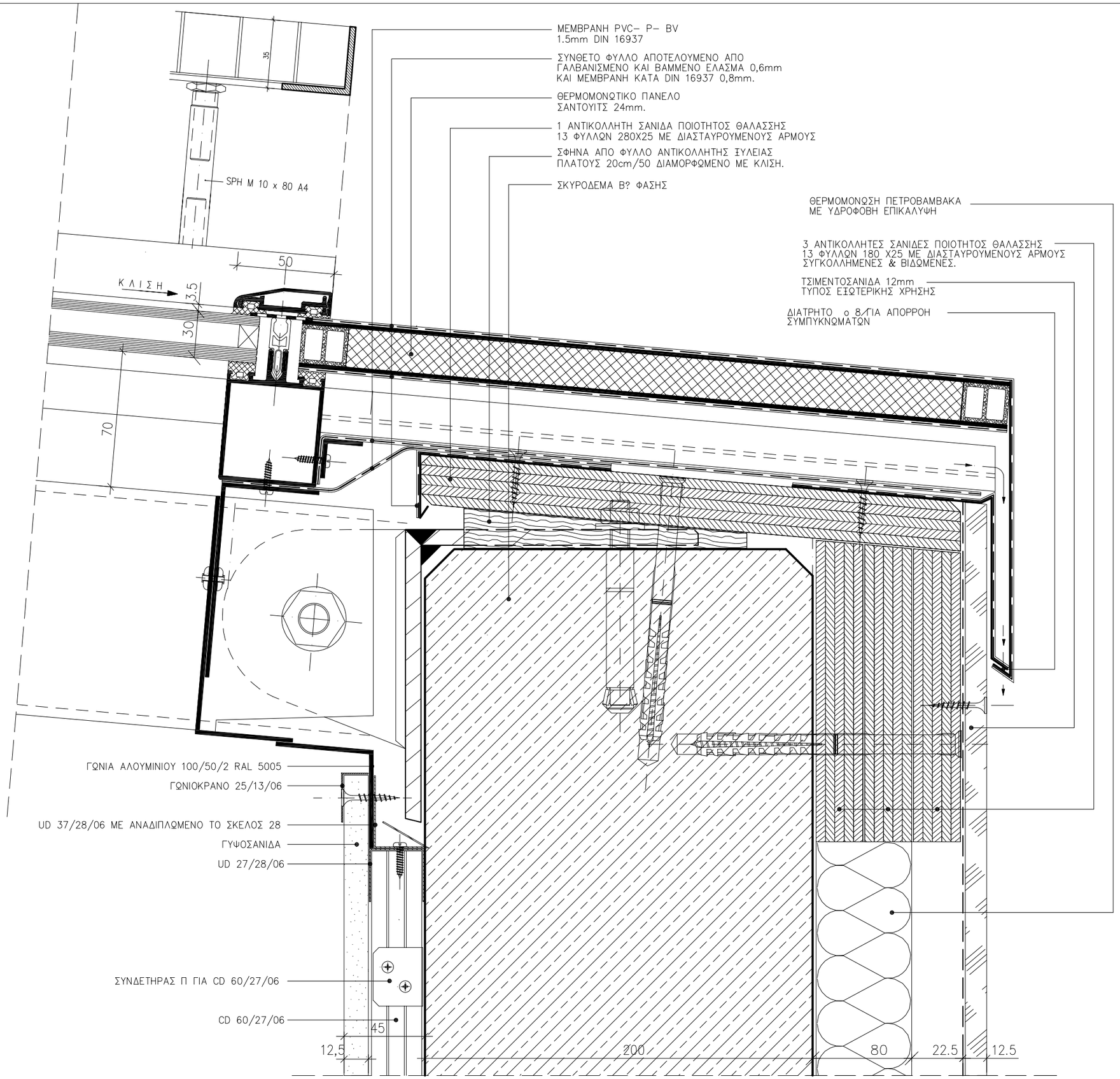

ΣΗΜΕΙΩΣΗ :

1. ΟΛΕΣ ΟΙ ΔΙΑΣΤΑΣΕΙΣ ΕΙΝΑΙ ΣΕ χλστ.
2. ΗΧΟΜΟΝΩΣΗ ΚΑΤΑ DIN 4109 >38db
3. ΟΙ ΣΧΕΔΙΑΖΟΜΕΝΕΣ ΔΙΑΤΟΜΕΣ ΕΙΝΑΙ ΜΟΡΦΟΛΟΓΙΚΑ ΕΝΔΕΙΚΤΙΚΕΣ ΓΙΑ ΤΙΣ ΑΠΑΙΤΗΣΕΙΣ ΤΟΥ ΚΟΥΦΩΜΑΤΟΣ . Ο ΚΑΤΑΣΚΕΥΑΣΤΗΣ ΘΑ ΥΠΟΒΑΛΛΕΙ ΠΛΗΡΗ ΚΑΤΑΣΚΕΥΑΣΤΙΚΑ ΣΧΕΔΙΑ ΤΟΥ ΣΥΣΤΗΜΑΤΟΣ ΜΕ ΠΙΣΤΟΠΟΙΗΤΙΚΑ ΚΑΙ ΥΠΟΛΟΓΙΣΜΟΥΣ ΦΟΡΤΙΣΕΩΝ ΣΥΜΦΩΝΑ ΜΕ ΤΟΥΣ ΕΝ ΙΣΧΥ ΚΑΝΟΝΙΣΜΟΥΣ .
4. ΣΧΑΡΕΣ ΑΛΟΥΜΙΝΙΟΥ 4.5 Kgr/m²
   1200 x 600 x 30 ΦΑΤΝΩΜΑ 30 x 30
5. ΥΛΙΚΑ ΣΤΗΡΙΞΕΩΝ ΣΥΝΔΕΣΕΩΝ ΑΝΟΞΕΙΔΩΤΑ ΠΟΙΟΤΗΤΟΣ Α4

ΕΡΓΟΔΟΤΗΣ :
ΔΗΜΟΚΡΙΤΕΙΟ ΠΑΝΕΠΙΣΤΗΜΙΟ ΘΡΑΚΗΣ

ΕΡΓΟ :
ΚΤΙΡΙΑΚΕΣ ΕΓΚΑΤΑΣΤΑΣΕΙΣ ΤΜΗΜΑΤΩΝ ΕΘΝΟΛΟΓΙΑΣ – ΙΣΤΟΡΙΑΣ ΚΑΙ ΦΙΛΟΛΟΓΙΑΣ

ΜΕΛΕΤΗΤΕΣ :
ΓΡΑΦΕΙΟ ΔΟΞΙΑΔΗ
ΣΥΜΒΟΥΛΟΙ ΓΙΑ ΑΝΑΠΤΥΞΗ ΚΑΙ ΟΙΚΙΣΤΙΚΗ Α.Ε.
Λ. Μεσογείων 487, Αγ. Παρασκευή, 153 43, ΑΘΗΝΑ / Τηλ. (01) 6068700 FAX (01) 6068797
e-mail: doxiadis@doxiadis.com

LDK ΛΔΚ – ΣΥΜΒΟΥΛΟΙ ΤΕΧΝΙΚΩΝ ΚΑΙ ΑΝΑΠΤΥΞΙΑΚΩΝ ΕΡΓΩΝ
ΛΔΚΕ
ΠΑΡΟΔΟΣ ΘΗΒΑΙΔΟΣ 21, 14510, ΚΗΦΙΣΙΑ/ Τηλ. (01) 8196700 FAX (01) 8196709
e-mail: mail@ldk.gr

ΕΠΙΚΑΙΡΟΠΟΙΗΣΗ ΜΕΛΕΤΗΣ:
Χ. ΜΑΡΑΒΕΑΣ & ΣΥΝΕΡΓΑΤΕΣ Ι.Κ.Ε.
ΣΥΜΒΟΥΛΟΙ ΜΗΧΑΝΙΚΟΙ & ΑΡΧΙΤΕΚΤΟΝΕΣ
ΜΕΤΣΟΒΟΥ 1, ΑΘΗΝΑ 106 82
ΤΗΛ.: 210 82 23 402, 210 88 42 905, FAX: 210 88 22 685
www.maraveas.gr, e-mail: info@maraveas.gr
ΤΕΧΝΙΚΗ ΕΤΑΙΡΕΙΑ ΗΛΕΚΤΡΟΛΟΓΩΝ ΜΗΧ/ΚΩΝ
Δ.Τ. ΤΕΗΜ Ε.Π.Ε.
ΣΤΟΥΡΝΑΡΑ 51, ΑΘΗΝΑ 10432 – 2105232493

ΣΤΑΔΙΟ ΜΕΛΕΤΗΣ : ΚΑΤΑΣΚΕΥΑΣΤΙΚΕΣ ΛΕΠΤΟΜΕΡΕΙΕΣ

ΤΙΤΛΟΣ :
ΑΛΟΥΜΙΝΕΝΙΑ ΥΑΛΟΣΤΑΣΙΑ ΟΡΟΦΗΣ
ΣΤΟ ΧΑΜΗΛΟ ΣΗΜΕΙΟ
ΑΞΟΝΑΣ Λ
ΚΑΙ ΠΕΡΙΜΕΤΡΟΣ ΠΥΡΑΜΙΔΑΣ ΜΟΥΣΕΙΟΥ

κωδικός αρχείου	ΕΛΛ3465		μέγεθος	Α3	ΚΛΙΜΑΚΑ 1 : 2
ΜΕΛΕΤΗ :	ονομα	ημερομηνια 19.05.17	υπογραφη		ΑΡΙΘΜΟΣ ΣΧΕΔΙΟΥ
ΣΧΕΔΙΑΣΗ :	ονομα	ημερομηνια 19.05.17	υπογραφη		κατηγορία: ΑΛ · αριθμός σχεδίου: 0208 · ανάθεωρση: 00
ΕΛΕΓΧΟΣ :	ονομα	ημερομηνια 19.05.17	υπογραφή		

ΕΓΚΡΙΣΗ

Υπογραφη

ΣΦΡΑΓΙΔΑ ΜΕΛΕΤΗΤΗ ΕΠΙΚΑΙΡΟΠΟΙΗΣΗΣ ΜΕΛΕΤΗΣ

COPYRIGHT OF DOXIADIS ASSOCIATES S.A.

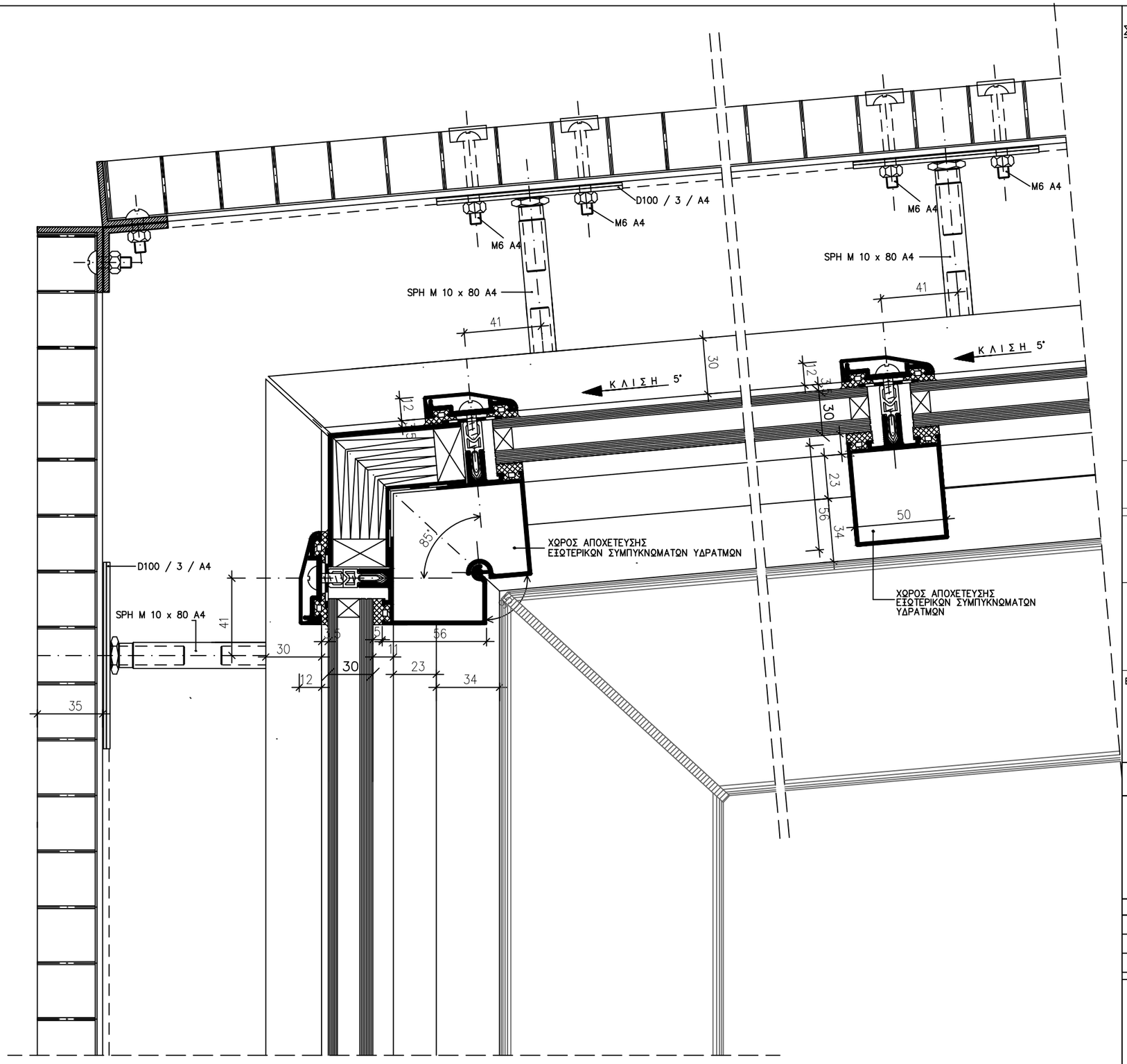

ΣΗΜΕΙΩΣΗ :

1. ΟΛΕΣ ΟΙ ΔΙΑΣΤΑΣΕΙΣ ΕΙΝΑΙ ΣΕ χλστ.
2. ΗΧΟΜΟΝΩΣΗ ΚΑΤΑ DIN 4109 >38db
3. ΟΙ ΣΧΕΔΙΑΖΟΜΕΝΕΣ ΔΙΑΤΟΜΕΣ ΕΙΝΑΙ ΜΟΡΦΟΛΟΓΙΚΑ ΕΝΔΕΙΚΤΙΚΕΣ ΓΙΑ ΤΙΣ ΑΠΑΙΤΗΣΕΙΣ ΤΟΥ ΚΟΥΦΩΜΑΤΟΣ . Ο ΚΑΤΑΣΚΕΥΑΣΤΗΣ ΘΑ ΥΠΟΒΑΛΛΕΙ ΠΛΗΡΗ ΚΑΤΑΣΚΕΥΑΣΤΙΚΑ ΣΧΕΔΙΑ ΤΟΥ ΣΥΣΤΗΜΑΤΟΣ ΜΕ ΠΙΣΤΟΠΟΙΗΤΙΚΑ ΚΑΙ ΥΠΟΛΟΓΙΣΜΟΥΣ ΦΟΡΤΙΣΕΩΝ ΣΥΜΦΩΝΑ ΜΕ ΤΟΥΣ ΕΝ ΙΣΧΥ ΚΑΝΟΝΙΣΜΟΥΣ .
4. ΣΧΑΡΕΣ ΑΛΟΥΜΙΝΙΟΥ 4.5 Kgr/m²
   1200 x 600 x 30 ΦΑΤΝΩΜΑ 30 x 30
5. ΥΛΙΚΑ ΣΤΗΡΙΞΕΩΝ ΣΥΝΔΕΣΕΩΝ ΑΝΟΞΕΙΔΩΤΑ ΠΟΙΟΤΗΤΟΣ Α4

ΕΡΓΟΔΟΤΗΣ :
ΔΗΜΟΚΡΙΤΕΙΟ ΠΑΝΕΠΙΣΤΗΜΙΟ ΘΡΑΚΗΣ

ΕΡΓΟ :
ΚΤΙΡΙΑΚΕΣ ΕΓΚΑΤΑΣΤΑΣΕΙΣ ΤΜΗΜΑΤΩΝ ΕΘΝΟΛΟΓΙΑΣ – ΙΣΤΟΡΙΑΣ ΚΑΙ ΦΙΛΟΛΟΓΙΑΣ

ΜΕΛΕΤΗΤΕΣ :
ΓΡΑΦΕΙΟ ΔΟΞΙΑΔΗ
ΣΥΜΒΟΥΛΟΙ ΓΙΑ ΑΝΑΠΤΥΞΗ ΚΑΙ ΟΙΚΙΣΤΙΚΗ Α.Ε.
Α.Μεταξά 407, Δρ.Βουκουβάλα 153 43, ΑΘΗΝΑ / Τηλ. (01) 6008700 FAX (01) 6008797
e-mail: doxiadis@doxiadis.com

LDK ΛΔΚ – ΣΥΜΒΟΥΛΟΙ ΤΕΧΝΙΚΩΝ ΚΑΙ ΑΝΑΠΤΥΞΙΑΚΩΝ ΕΡΓΩΝ
ΛΔΚ
ΠΑΡΟΔΟΣ ΦΙΛΗΔΟΥΣ 21, 14671, ΝΕΑ ΚΗΦΙΣΙΑ/ Τηλ. (01) 8196700 FAX (01) 8196709
e-mail: m@ldkltd.gr

ΕΠΙΚΑΡΟΠΟΙΗΣΗ ΜΕΛΕΤΗΣ:
Χ. ΜΑΡΑΒΕΑΣ & ΣΥΝΕΡΓΑΤΕΣ Ι.Κ.Ε.
ΣΥΜΒΟΥΛΟΙ ΜΗΧΑΝΙΚΟΙ & ΑΡΧΙΤΕΚΤΟΝΕΣ
ΜΕΤΣΟΒΟΥ 11, ΑΘΗΝΑ 106 82
ΤΗΛ.: 210 82 23 402, 210 88 42 905, FAX: 210 88 22 885
www.maravelas.gr, e-mail: info@maravelas.gr

ΤΕΧΝΙΚΗ ΕΤΑΙΡΕΙΑ ΗΛΕΚΤΡΟΛΟΓΩΝ ΜΗΧ/ΚΩΝ
Δ.Τ. ΤΕΗΜ Ε.Π.Ε.
ΣΤΟΥΡΝΑΡΑ 51, ΑΘΗΝΑ 10432 – 2105232493

ΣΤΑΔΙΟ ΜΕΛΕΤΗΣ : ΚΑΤΑΣΚΕΥΑΣΤΙΚΕΣ ΛΕΠΤΟΜΕΡΕΙΕΣ

ΤΙΤΛΟΣ :
ΑΛΟΥΜΙΝΕΝΙΑ ΥΑΛΟΣΤΑΣΙΑ
ΚΑΤΑΚΟΡΥΦΗ ΤΟΜΗ
ΑΞΟΝΑΣ Z18 – 25 , Z37 – 38

κωδικός σχεδίου	ΕΛΛ3465	μορφής	A3
ΚΛΙΜΑΚΑ	1 : 2		
ΜΕΛΕΤΗ :	υπογρ.	ημερομηνία 19.05.17	υπογραφή
ΣΧΕΔΙΑΣΗ :	υπογρ.	ημερομηνία 19.05.17	υπογραφή
ΕΛΕΓΧΟΣ :	υπογρ.	ημερομηνία 19.05.17	υπογραφή
ΑΡΙΘΜΟΣ ΣΧΕΔΙΟΥ			
ΑΛ	0209	00	

ΕΓΚΡΙΣΗ

Υπογραφή

ΣΦΡΑΓΙΔΑ ΜΕΛΕΤΗΤΗ

COPYRIGHT OF DOXIADIS ASSOCIATES S.A.

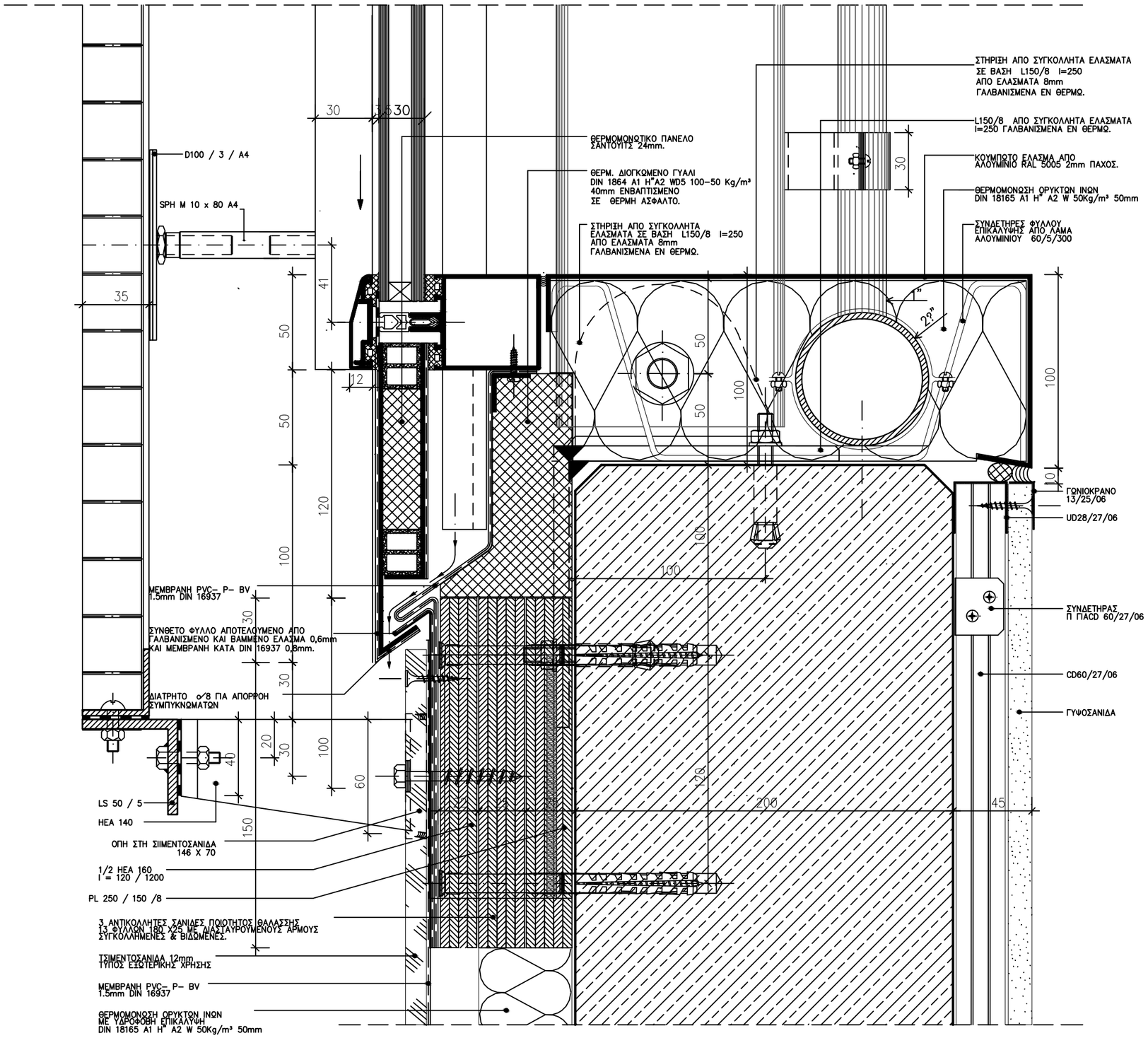

ΣΗΜΕΙΩΣΗ :

1. ΟΛΕΣ ΟΙ ΔΙΑΣΤΑΣΕΙΣ ΕΙΝΑΙ ΣΕ χλστ.
2. ΗΧΟΜΟΝΩΣΗ ΚΑΤΑ DIN 4109 >38db
3. ΟΙ ΣΧΕΔΙΑΖΟΜΕΝΕΣ ΔΙΑΤΟΜΕΣ ΕΙΝΑΙ ΜΟΡΦΟΛΟΓΙΚΑ ΕΝΔΕΙΚΤΙΚΕΣ ΓΙΑ ΤΙΣ ΑΠΑΙΤΗΣΕΙΣ ΤΟΥ ΚΟΥΦΩΜΑΤΟΣ . Ο ΚΑΤΑΣΚΕΥΑΣΤΗΣ ΘΑ ΥΠΟΒΑΛΛΕΙ ΠΛΗΡΗ ΚΑΤΑΣΚΕΥΑΣΤΙΚΑ ΣΧΕΔΙΑ ΤΟΥ ΣΥΣΤΗΜΑΤΟΣ ΜΕ ΠΙΣΤΟΠΟΙΗΤΙΚΑ ΚΑΙ ΥΠΟΛΟΓΙΣΜΟΥΣ ΦΟΡΤΙΣΕΩΝ ΣΥΜΦΩΝΑ ΜΕ ΤΟΥΣ ΕΝ ΙΣΧΥ ΚΑΝΟΝΙΣΜΟΥΣ .
4. ΣΧΑΡΕΣ ΑΛΟΥΜΙΝΙΟΥ 4.5 Kgr/m² 1200 x 600 x 30 ΦΑΤΝΩΜΑ 30 x 30
5. ΥΛΙΚΑ ΣΤΗΡΙΞΕΩΝ ΣΥΝΔΕΣΕΩΝ ΑΝΟΞΕΙΔΩΤΑ ΠΟΙΟΤΗΤΟΣ A4

ΕΡΓΟΔΟΤΗΣ :
ΔΗΜΟΚΡΙΤΕΙΟ ΠΑΝΕΠΙΣΤΗΜΙΟ ΘΡΑΚΗΣ

ΕΡΓΟ :
ΚΤΙΡΙΑΚΕΣ ΕΓΚΑΤΑΣΤΑΣΕΙΣ ΤΜΗΜΑΤΩΝ ΕΘΝΟΛΟΓΙΑΣ – ΙΣΤΟΡΙΑΣ ΚΑΙ ΦΙΛΟΛΟΓΙΑΣ

ΜΕΛΕΤΗΤΕΣ :

ΓΡΑΦΕΙΟ ΔΟΞΙΑΔΗ
ΣΥΜΒΟΥΛΟΙ ΓΙΑ ΑΝΑΠΤΥΞΗ ΚΑΙ ΟΙΚΙΣΤΙΚΗ Α.Ε.
Δ. Μακεδόνων 487, Αγ. Παρασκευή 153 43, ΑΘΗΝΑ / Τηλ. (01) 6068700 FAX (01) 6068797
e-mail: doxiadis@doxiadis.com

LDK ΛΔΚ – ΣΥΜΒΟΥΛΟΙ ΤΕΧΝΙΚΩΝ ΚΑΙ ΑΝΑΠΤΥΞΙΑΚΩΝ ΕΡΓΩΝ
ΛΔΚ ΠΑΡΟΔΟΣ ΦΘΙΩΤΙΔΟΣ 21, 14510, ΝΗΚΕΙΑ/ Τηλ. (01) 8196700 FAX (01) 8196709
e-mail: m@ldk.gr

ΕΠΙΚΑΡΟΠΟΙΗΣΗ ΜΕΛΕΤΗΣ:
Χ. ΜΑΡΑΒΕΑΣ & ΣΥΝΕΡΓΑΤΕΣ Ι.Κ.Ε.
ΣΥΜΒΟΥΛΟΙ ΜΗΧΑΝΙΚΟΙ & ΑΡΧΙΤΕΚΤΟΝΕΣ
ΜΕΤΣΟΒΟΥ 11, ΑΘΗΝΑ 106 82
ΤΗΛ.: 210 82 23 402, 210 88 42 805, FAX: 210 88 22 689
www.maraveas.gr, e-mail: info@maraveas.gr

ΤΕΧΝΙΚΗ ΕΤΑΙΡΕΙΑ ΗΛΕΚΤΡΟΛΟΓΩΝ ΜΗΧ/ΚΩΝ
Δ.Τ. ΤΕΗΜ Ε.Π.Ε.
ΣΤΟΥΡΝΑΡΑ 51, ΑΘΗΝΑ 10432 – 2105232493

ΣΤΑΔΙΟ ΜΕΛΕΤΗΣ : ΚΑΤΑΣΚΕΥΑΣΤΙΚΕΣ ΛΕΠΤΟΜΕΡΕΙΕΣ

ΤΙΤΛΟΣ :
ΛΕΠΤΟΜΕΡΕΙΕΣ ΓΥΨΟΠΕΤΑΣΜΑΤΩΝ
ΓΥΨΟΣΑΝΙΔΕΣ F-90

κωδικός αρχείου	Ε.Λ.Λ.3465	μορφές:	A3	ΚΛΙΜΑΚΑ	1 : 2
ΜΕΛΕΤΗ :	ονομ/νία	ημερομηνία 19.05.17	υπογραφή	ΑΡΙΘΜΟΣ ΣΧΕΔΙΟΥ	
ΣΧΕΔΙΑΣΗ :	ονομ/νία	ημερομηνία 19.05.17	υπογραφή	αριθμός σχεδίου A.L0.2.1.0.	αναθεώρηση 0.0
ΕΛΕΓΧΟΣ :	ονομ/νία	ημερομηνία 19.05.17	υπογραφή		

ΕΓΚΡΙΣΗ

Υπογραφή

ΣΦΡΑΓΙΔΑ ΜΕΛΕΤΗΤΗ

COPYRIGHT OF DOXIADIS ASSOCIATES S.A

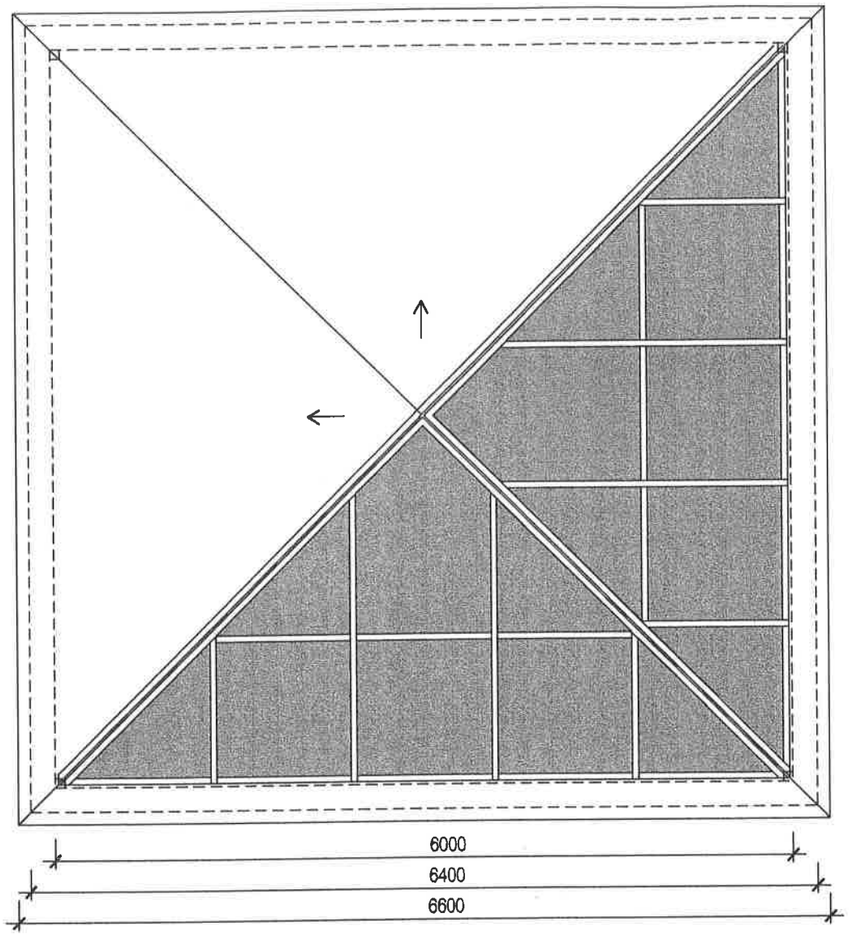

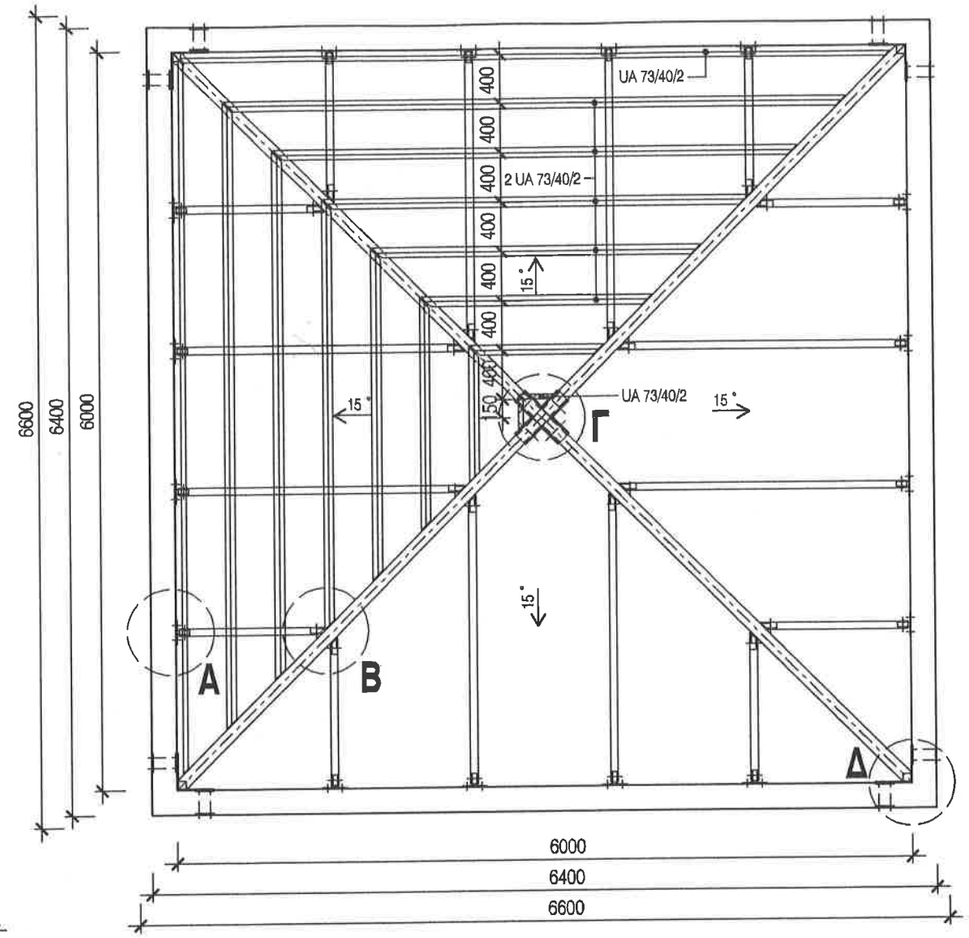

ΣΗΜΕΙΩΣΗ :

1. ΟΛΕΣ ΟΙ ΔΙΑΣΤΑΣΕΙΣ ΕΙΝΑΙ ΣΕ χλστ.
2. ΚΑΝΟΝΙΣΜΟΣ ΦΟΡΤΙΣΕΩΝ DIN 1055 & ΝΕΑΚ 95
3. ΟΔΟΜΙΚΟΣ ΣΚΕΛΕΤΟΣ ΘΑ ΕΧΕΙ ΔΥΟ ΣΤΡΩΣΕΙΣ ΑΝΤΙΣΚΩΡΙΑΚΗΣ ΠΡΟΣΤΑΣΙΑΣ ΕΓΚΑΥΣΤΙΚΟΥ ΨΕΥΔΑΡΓΥΡΟΥ ΠΥΡΑΝΤΟΧΗ ΒΑΦΗ ΓΙΑ ΠΡΟΣΤΑΣΙΑ 30' ΚΑΙ ΤΕΛΙΚΗ ΕΠΙΣΤΡΩΣΗ ΑΛΚΥΔΙΚΗΣ ΡΗΤΙΝΗΣ RAL 9010
4. ΤΑ ΔΕΥΤΕΡΕΥΟΝΤΑ ΜΕΤΑΛΛΙΚΑ ΣΤΟΙΧΕΙΑ ΘΑ ΕΙΝΑΙ ΓΑΛΒΑΝΙΣΜΕΝΑ ΕΝ ΘΕΡΜΩ
5. ΚΑΤΑΣΚΕΥΗ ΑΛΟΥΜΙΝΕΝΙΟΥ ΥΑΛΟΣΤΑΣΙΟΥ ΣΥΜΦΩΝΑ ΜΕ ΤΙΣ ΣΗΜΕΙΩΣΕΙΣ ΤΗΣ ΣΕΙΡΑΣ AL 201 - 209 ΧΩΡΙΣ ΣΧΑΡΕΣ

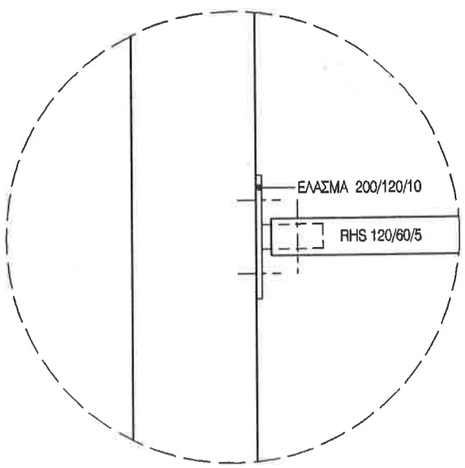

A 1 : 10

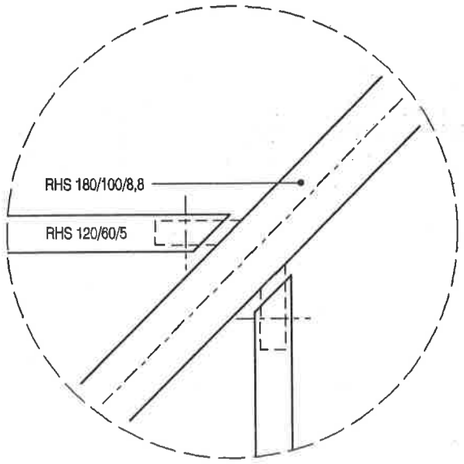

B 1 : 10

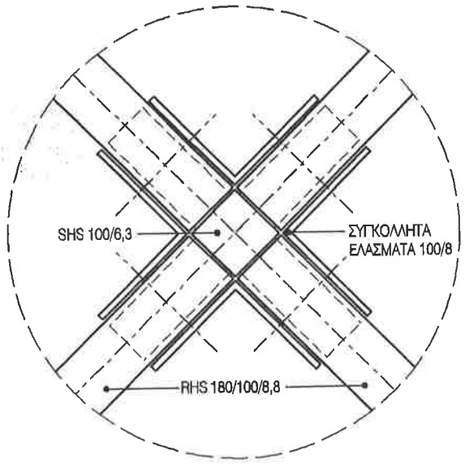

Γ 1 : 10

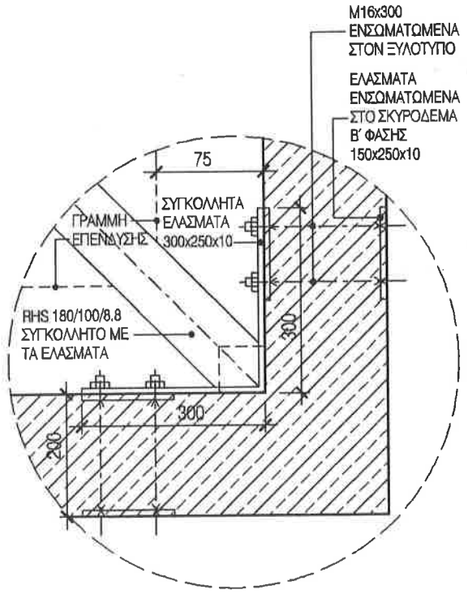

Δ 1 : 10

ΕΡΓΟΔΟΤΗΣ :

ΔΗΜΟΚΡΙΤΕΙΟ ΠΑΝΕΠΙΣΤΗΜΙΟ ΘΡΑΚΗΣ

ΕΡΓΟ :

ΚΤΙΡΙΑΚΕΣ ΕΓΚΑΤΑΣΤΑΣΕΙΣ ΤΜΗΜΑΤΩΝ ΕΘΝΟΛΟΓΙΑΣ - ΙΣΤΟΡΙΑΣ ΚΑΙ ΦΙΛΟΛΟΓΙΑΣ

ΜΕΛΕΤΗΤΕΣ :

ΓΡΑΦΕΙΟ ΔΟΞΙΑΔΗ
ΣΥΜΒΟΥΛΟΙ ΓΙΑ ΑΝΑΠΤΥΞΗ ΚΑΙ ΟΙΚΙΣΤΙΚΗ Α.Ε.
Δ. Μπουμπουλίνας 48Γ, Αν. Πετρούπολη, 113 43, ΑΘΗΝΑ / Τηλ. (01) 6946000 FAX (01) 6228707
e-mail: doxiadis@doxiadis.com

LDK ΛΔΚ - ΣΥΜΒΟΥΛΟΙ ΤΕΧΝΙΚΩΝ ΚΑΙ ΑΝΑΠΤΥΞΙΑΚΩΝ ΕΡΓΩΝ
ΛΔΚ
Σ/Π. ΠΑΝΑΓΟΠΟΥΛΟΥ 7, 115 18, ΑΘΗΝΑ / Τηλ. (01) 6920000 FAX (01) 6921 7001

ΣΤΑΔΙΟ ΜΕΛΕΤΗΣ : **ΚΑΤΑΣΚΕΥΑΣΤΙΚΕΣ ΛΕΠΤΟΜΕΡΕΙΕΣ**

ΤΙΤΛΟΣ :

ΜΕΤΑΛΛΙΚΟΣ ΣΚΕΛΕΤΟΣ ΠΥΡΑΜΙΔΑΣ ΜΟΥΣΕΙΟΥ

κωδικός σχεδίου	Ε Λ Λ 3 4 6 5	μορφή	A3	ΚΛΙΜΑΚΑ	1 : 50 , 1 : 10
ΜΕΛΕΤΗ :	Ι. ΜΟΥΖΑΚΗΣ	11.04.00		ΑΡΙΘΜΟΣ ΣΧΕΔΙΟΥ	
ΣΧΕΔΙΑΣΗ :	Η.ΚΡΕΜΑΣΜΕΝΟΣ	11.04.00		A L 0 2 2 1	0 0
ΕΛΕΓΧΟΣ :	Α. ΑΡΑΖΙΝΟΥ	11.04.00			

ΕΓΚΡΙΣΗ

Υπογραφή

ΣΦΡΑΓΙΔΑ ΜΕΛΕΤΗΤΗ

COPYRIGHT OF DOXIADIS ASSOCIATES S.

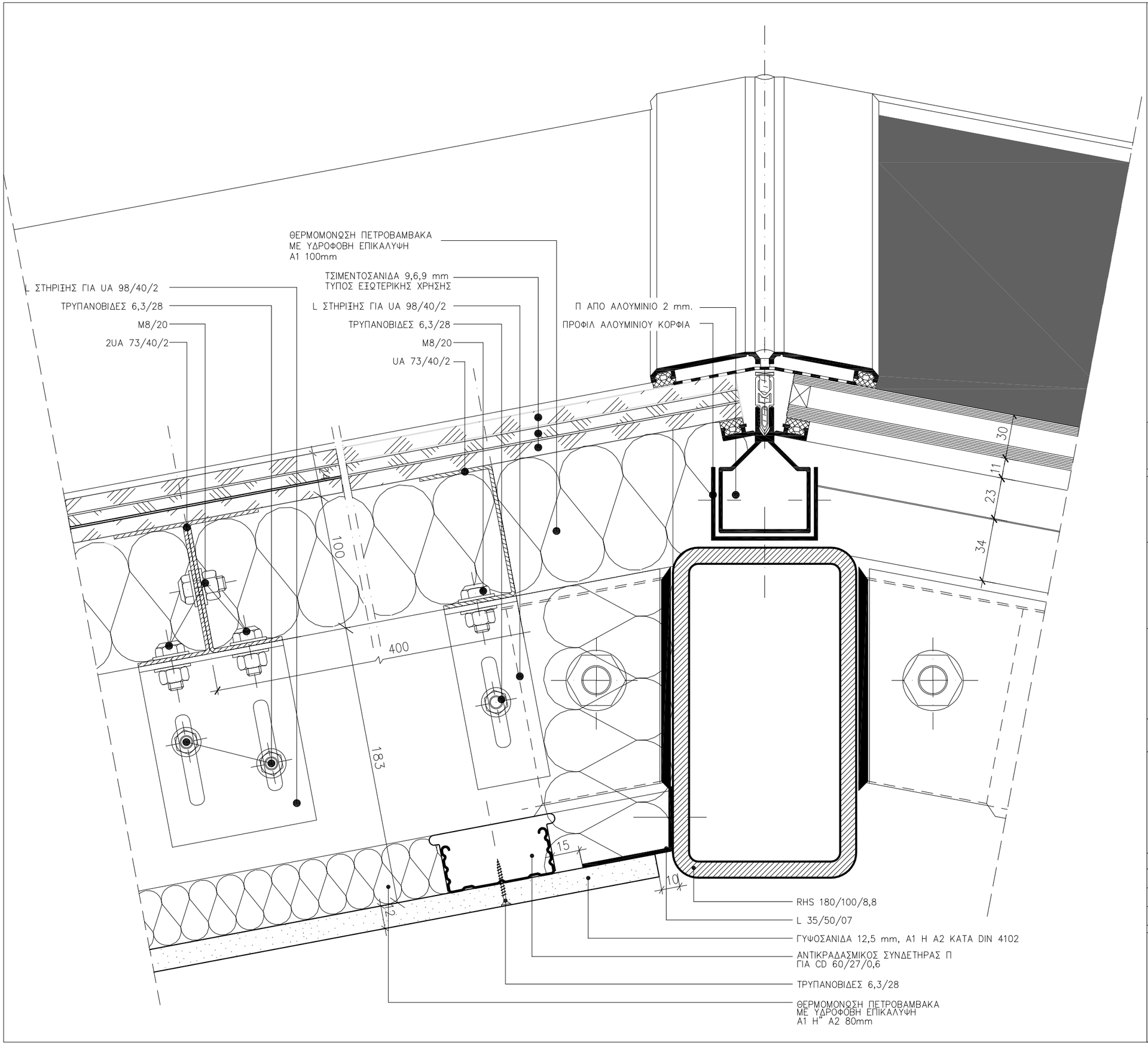

ΣΗΜΕΙΩΣΗ :

1. ΟΛΕΣ ΟΙ ΔΙΑΣΤΑΣΕΙΣ ΕΙΝΑΙ ΣΕ χλοτ.
2. ΗΧΟΜΟΝΩΣΗ ΚΑΤΑ DIN 4109 >38db
3. ΟΙ ΣΧΕΔΙΑΖΟΜΕΝΕΣ ΔΙΑΤΟΜΕΣ ΕΙΝΑΙ ΜΟΡΦΟΛΟΓΙΚΑ ΕΝΔΕΙΚΤΙΚΕΣ ΓΙΑ ΤΙΣ ΑΠΑΙΤΗΣΕΙΣ ΤΟΥ ΚΟΥΦΩΜΑΤΟΣ . Ο ΚΑΤΑΣΚΕΥΑΣΤΗΣ ΘΑ ΥΠΟΒΑΛΛΕΙ ΠΛΗΡΗ ΚΑΤΑΣΚΕΥΑΣΤΙΚΑ ΣΧΕΔΙΑ ΤΟΥ ΣΥΣΤΗΜΑΤΟΣ ΜΕ ΠΙΣΤΟΠΟΙΗΤΙΚΑ ΚΑΙ ΥΠΟΛΟΓΙΣΜΟΥΣ ΦΟΡΤΙΣΕΩΝ ΣΥΜΦΩΝΑ ΜΕ ΤΟΥΣ ΕΝ ΙΣΧΥ ΚΑΝΟΝΙΣΜΟΥΣ .
4. ΣΧΑΡΕΣ ΑΛΟΥΜΙΝΙΟΥ 4.5 Kgr/m²
   1200 x 600 x 30 ΦΑΤΝΩΜΑ 30 x 30
5. ΥΛΙΚΑ ΣΤΗΡΙΞΕΩΝ ΣΥΝΔΕΣΕΩΝ ΑΝΟΞΕΙΔΩΤΑ ΠΟΙΟΤΗΤΟΣ A4

ΕΡΓΟΔΟΤΗΣ :
ΔΗΜΟΚΡΙΤΕΙΟ ΠΑΝΕΠΙΣΤΗΜΙΟ ΘΡΑΚΗΣ

ΕΡΓΟ :
ΚΤΙΡΙΑΚΕΣ ΕΓΚΑΤΑΣΤΑΣΕΙΣ ΤΜΗΜΑΤΩΝ ΕΘΝΟΛΟΓΙΑΣ – ΙΣΤΟΡΙΑΣ ΚΑΙ ΦΙΛΟΛΟΓΙΑΣ

ΜΕΛΕΤΗΤΕΣ :
ΓΡΑΦΕΙΟ ΔΟΞΙΑΔΗ
ΣΥΜΒΟΥΛΟΙ ΓΙΑ ΑΝΑΠΤΥΞΗ ΚΑΙ ΟΙΚΙΣΤΙΚΗ Α.Ε.
Λ. Μεσογείων 487, Αγ. Παρασκευή, 153 43, ΑΘΗΝΑ / Τηλ. (01) 6068700 FAX (01) 6068797
e-mail: doxiadis@doxiadis.com

ΛΔΚ – ΣΥΜΒΟΥΛΟΙ ΤΕΧΝΙΚΩΝ ΚΑΙ ΑΝΑΠΤΥΞΙΑΚΩΝ ΕΡΓΩΝ
ΠΑΡΟΔΟΣ ΘΗΒΑΙΔΟΣ 21, 14510, ΚΗΦΙΣΙΑ/ Τηλ. (01) 8196700 FAX (01) 8196709
e-mail: main@ldk.gr

ΕΠΙΚΑΙΡΟΠΟΙΗΣΗ ΜΕΛΕΤΗΣ:
Χ. ΜΑΡΑΒΕΑΣ & ΣΥΝΕΡΓΑΤΕΣ Ι.Κ.Ε.
ΣΥΜΒΟΥΛΟΙ ΜΗΧΑΝΙΚΟΙ & ΑΡΧΙΤΕΚΤΟΝΕΣ
ΜΕΤΣΟΒΟΥ 11, ΑΘΗΝΑ 106 82
ΤΗΛ.:210 82 23 402, 210 88 42 905, FAX: 210 88 22 685
www.maraveas.gr, e-mail: info@maraveas.gr

ΤΕΧΝΙΚΗ ΕΤΑΙΡΕΙΑ ΗΛΕΚΤΡΟΛΟΓΩΝ ΜΗΧ/ΚΩΝ
Δ.Τ. ΤΕΗΜ Ε.Π.Ε.
ΣΤΟΥΡΝΑΡΑ 51, ΑΘΗΝΑ 10432 – 2105232493

ΣΤΑΔΙΟ ΜΕΛΕΤΗΣ : ΚΑΤΑΣΚΕΥΑΣΤΙΚΕΣ ΛΕΠΤΟΜΕΡΕΙΕΣ

ΤΙΤΛΟΣ :
ΜΕΤΑΛΛΙΚΗ ΠΥΡΑΜΙΔΑ ΜΟΥΣΕΙΟΥ
ΛΕΠΤΟΜΕΡΕΙΑ ΚΟΡΦΙΑ

κωδικός αρχείου	ΕΛΛ3465		μέγεθος	A3	ΚΛΙΜΑΚΑ 1 : 2
ΜΕΛΕΤΗ :	ονομ.	ημερομηνία 19.05.17	υπογραφή		ΑΡΙΘΜΟΣ ΣΧΕΔΙΟΥ
ΣΧΕΔΙΑΣΗ :	ονομ.	ημερομηνία 19.05.17	υπογραφή		κατηγορία: ΑΛ · αριθμός σχεδίου: 0222 · αναθεώρηση: 0,0
ΕΛΕΓΧΟΣ :	ονομ.	ημερομηνία 19.05.17	υπογραφή		

ΕΓΚΡΙΣΗ

Υπογραφή

ΣΦΡΑΓΙΔΑ ΜΕΛΕΤΗΤΗ ΕΠΙΚΑΙΡΟΠΟΙΗΣΗΣ ΜΕΛΕΤΗΣ

COPYRIGHT OF DOXIADIS ASSOCIATES S.A.

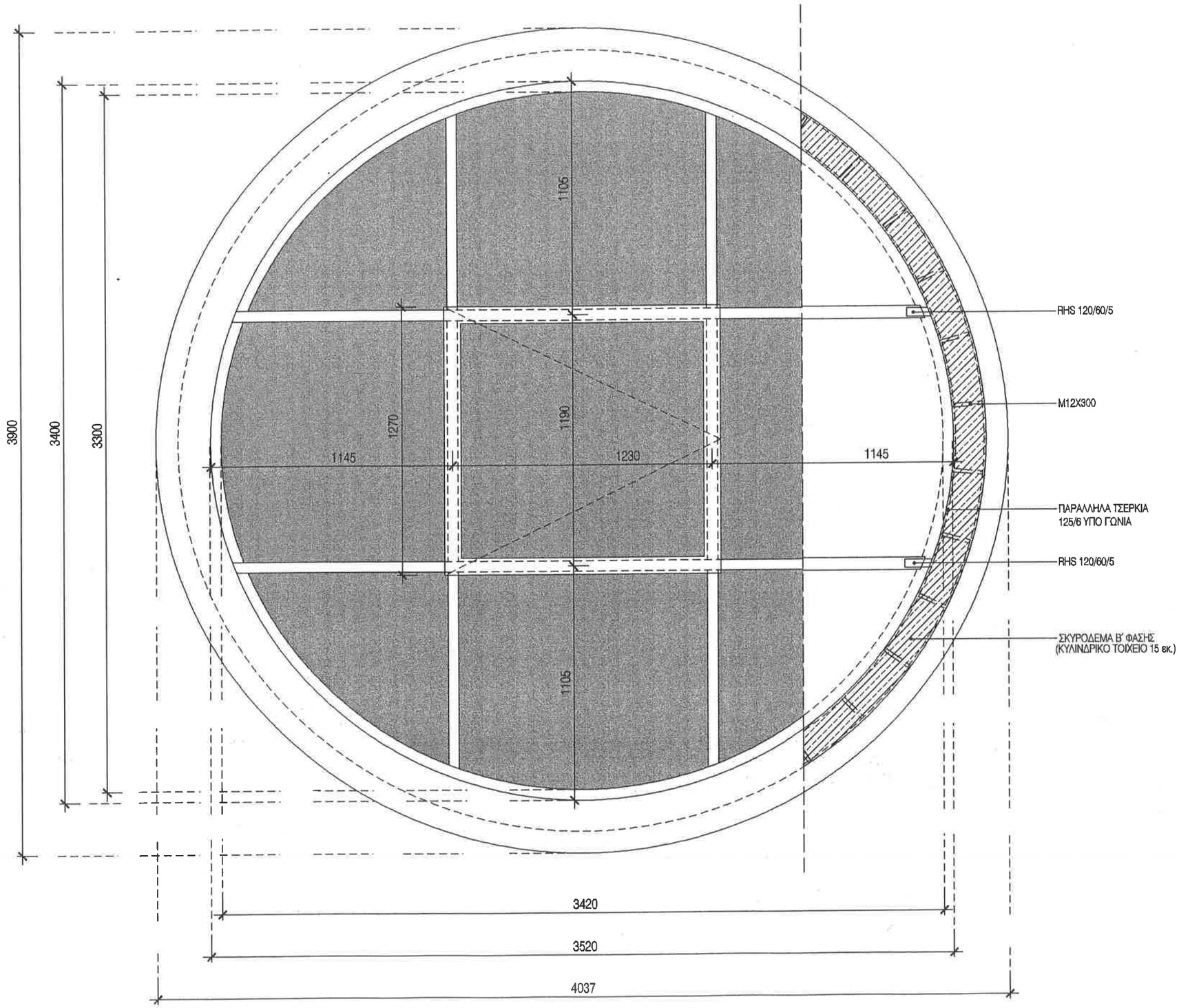

ΣΗΜΕΙΩΣΗ :

1. ΟΛΕΣ ΟΙ ΔΙΑΣΤΑΣΕΙΣ ΕΙΝΑΙ ΣΕ χλστ.
2. ΚΑΝΟΝΙΣΜΟΣ ΦΟΡΤΙΣΕΩΝ DIN 1055 & NEAK 95
3. ΟΔΟΜΙΚΟΣ ΣΚΕΛΕΤΟΣ ΘΑ ΕΧΕΙ ΔΥΟ ΣΤΡΩΣΕΙΣ ΑΝΤΙΣΚΩΡΙΑΚΗΣ ΠΡΟΣΤΑΣΙΑΣ ΕΓΚΑΥΣΤΙΚΟΥ ΨΕΥΔΑΡΓΥΡΟΥ ΠΥΡΑΝΤΟΧΗ ΒΑΦΗ ΓΙΑ ΠΡΟΣΤΑΣΙΑ 30' ΚΑΙ ΤΕΛΙΚΗ ΕΠΙΣΤΡΩΣΗ ΑΛΚΥΔΙΚΗΣ ΡΗΤΙΝΗΣ RAL 9010
4. ΤΑ ΔΕΥΤΕΡΕΥΟΝΤΑ ΜΕΤΑΛΛΙΚΑ ΣΤΟΙΧΕΙΑ ΘΑ ΕΙΝΑΙ ΓΑΛΒΑΝΙΣΜΕΝΑ ΕΝ ΘΕΡΜΩ
5. ΚΑΤΑΣΚΕΥΗ ΑΛΟΥΜΙΝΕΝΙΟΥ ΥΑΛΟΣΤΑΣΙΟΥ ΣΥΜΦΩΝΑ ΜΕ ΤΙΣ ΣΗΜΕΙΩΣΕΙΣ ΤΗΣ ΣΕΙΡΑΣ AL 201 - 209 ΧΩΡΙΣ ΣΧΑΡΕΣ

ΕΡΓΟΔΟΤΗΣ:

ΔΗΜΟΚΡΙΤΕΙΟ ΠΑΝΕΠΙΣΤΗΜΙΟ ΘΡΑΚΗΣ

ΕΡΓΟ:

ΚΤΙΡΙΑΚΕΣ ΕΓΚΑΤΑΣΤΑΣΕΙΣ ΤΜΗΜΑΤΩΝ ΕΘΝΟΛΟΓΙΑΣ - ΙΣΤΟΡΙΑΣ ΚΑΙ ΦΙΛΟΛΟΓΙΑΣ

ΜΕΛΕΤΗΤΕΣ:

ΓΡΑΦΕΙΟ ΔΟΞΙΑΔΗ
ΣΥΜΒΟΥΛΟΙ ΓΙΑ ΑΝΑΠΤΥΞΗ ΚΑΙ ΟΙΚΙΣΤΙΚΗ Α.Ε.
e-mail: dxpizzia@tabellas.gr

LDK ΛΔΚ - ΣΥΜΒΟΥΛΟΙ ΤΕΧΝΙΚΩΝ ΚΑΙ ΑΝΑΠΤΥΞΙΑΚΩΝ ΕΡΓΩΝ
ΛΔΚ

ΣΤΑΔΙΟ ΜΕΛΕΤΗΣ : ΚΑΤΑΣΚΕΥΑΣΤΙΚΕΣ ΛΕΠΤΟΜΕΡΕΙΕΣ

ΤΙΤΛΟΣ:

ΕΛΛΕΙΠΤΙΚΟ ΥΑΛΟΣΤΑΣΙΟ
ΦΑΝΟΥ ΚΥΚΛΙΚΗΣ ΣΚΑΛΑΣ
ΟΨΗ ΠΑΡΑΛΛΗΛΗ ΣΤΙΣ 15°

κωδικός φακέλου	Ε,Λ,Λ,3,4,6,5,		μεγέθος A3	ΚΛΙΜΑΚΑ	1 : 20
ΜΕΛΕΤΗ :	ονομ. Σ. ΜΟΥΣΟΛΙΝΟΣ	ημερομηνία 11.04.00	υπογραφή	ΑΡΙΘΜΟΣ ΣΧΕΔΙΟΥ	
ΣΧΕΔΙΑΣΗ :	ονομ. Ν. ΚΡΕΜΑΣΜΕΝΟΣ	ημερομηνία 11.04.00	υπογραφή		
ΕΛΕΓΧΟΣ :	ονομ. Λ. ΔΡΗΣΙΝΟΥ	ημερομηνία 11.04.99	υπογραφή	κωδικός σχεδίου A,L,0,2,3,1,	αναθεώρηση 0,0

ΕΓΚΡΙΣΗ

Υπογραφή

ΣΦΡΑΓΙΔΑ ΜΕΛΕΤΗΤΗ

COPYRIGHT OF DOXIADIS ASSOCIATES S.A.

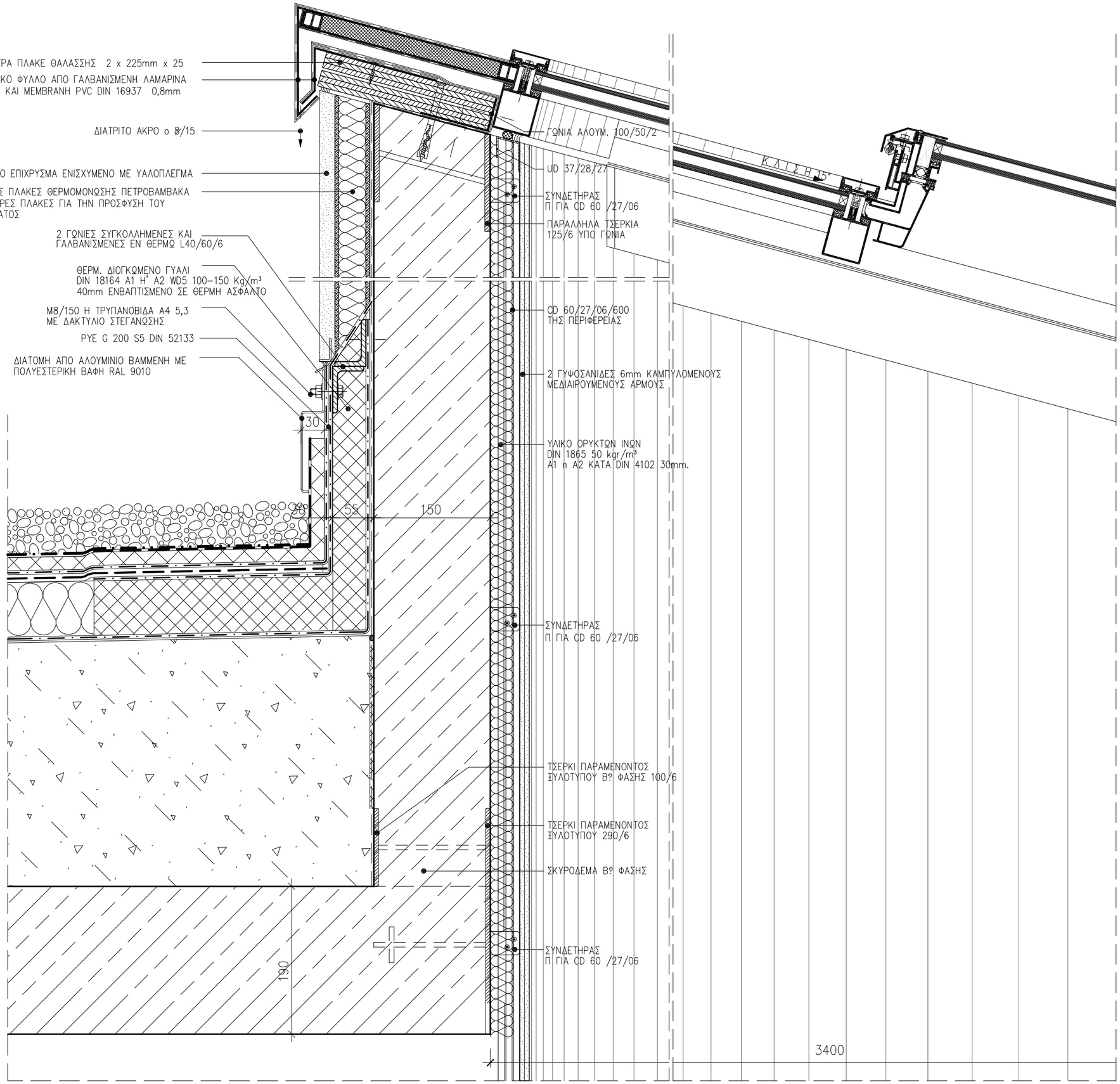

ΣΗΜΕΙΩΣΗ :

1.ΟΛΕΣ ΟΙ ΔΙΑΣΤΑΣΕΙΣ ΕΙΝΑΙ ΣΕ χλστ.
2.ΟΔΟΜΙΚΟΣ ΣΚΕΛΕΤΟΣ ΘΑ ΕΧΕΙ ΔΥΟ ΣΤΡΩΣΕΙΣ
ΑΝΤΙΣΚΩΡΙΑΚΗΣ ΠΡΟΣΤΑΣΙΑΣ ΕΓΚΑΥΣΤΙΚΟΥ ΨΕΥΔΑΡΓΥΡΟΥ
ΠΥΡΑΝΤΟΧΗ ΒΑΦΗ ΓΙΑ ΠΡΟΣΤΑΣΙΑ 30'
ΚΑΙ ΤΕΛΙΚΗ ΕΠΙΣΤΡΩΣΗ ΑΛΚΥΔΙΚΗΣ ΡΗΤΙΝΗΣ RAL 9010
3.ΤΑ ΔΕΥΤΕΡΕΥΟΝΤΑ ΜΕΤΑΛΛΙΚΑ ΣΤΟΙΧΕΙΑ
ΘΑ ΕΙΝΑΙ ΓΑΛΒΑΝΙΣΜΕΝΑ ΕΝ ΘΕΡΜΩ
4.ΚΑΤΑΣΚΕΥΗ ΑΛΟΥΜΙΝΕΝΙΟΥ ΥΑΛΟΣΤΑΣΙΟΥ
ΣΥΜΦΩΝΑ ΜΕ ΤΙΣ ΣΗΜΕΙΩΣΕΙΣ ΤΗΣ ΣΕΙΡΑΣ
AL 201 – 209 ΧΩΡΙΣ ΣΧΑΡΕΣ

ΕΡΓΟΔΟΤΗΣ :
ΔΗΜΟΚΡΙΤΕΙΟ ΠΑΝΕΠΙΣΤΗΜΙΟ ΘΡΑΚΗΣ

ΕΡΓΟ :
ΚΤΙΡΙΑΚΕΣ ΕΓΚΑΤΑΣΤΑΣΕΙΣ ΤΜΗΜΑΤΩΝ
ΕΘΝΟΛΟΓΙΑΣ – ΙΣΤΟΡΙΑΣ ΚΑΙ ΦΙΛΟΛΟΓΙΑΣ

ΜΕΛΕΤΗΤΕΣ :

ΓΡΑΦΕΙΟ ΔΟΞΙΑΔΗ
ΣΥΜΒΟΥΛΟΙ ΓΙΑ ΑΝΑΠΤΥΞΗ ΚΑΙ ΟΙΚΙΣΤΙΚΗ Α.Ε.
Λ. Μεσογείων 487, Αγ. Παρασκευή, 153 43, ΑΘΗΝΑ / Τηλ. (01) 6068700 FAX (01) 6068797
e-mail: doxiadis@doxiadis.com

LDK ΛΔΚ – ΣΥΜΒΟΥΛΟΙ ΤΕΧΝΙΚΩΝ ΚΑΙ ΑΝΑΠΤΥΞΙΑΚΩΝ ΕΡΓΩΝ
ΛΔΚ
ΠΑΡΟΔΟΣ ΘΗΒΑΙΔΟΣ 21, 14510, ΚΗΗΙΣΙΑ/ Τηλ. (01) 8196700 FAX (01) 8196709
e-mail: m.am@ldk.gr

ΕΠΙΚΑΙΡΟΠΟΙΗΣΗ ΜΕΛΕΤΗΣ:

Χ. ΜΑΡΑΒΕΑΣ & ΣΥΝΕΡΓΑΤΕΣ Ι.Κ.Ε.
ΣΥΜΒΟΥΛΟΙ ΜΗΧΑΝΙΚΟΙ & ΑΡΧΙΤΕΚΤΟΝΕΣ
ΜΕΤΣΟΒΟΥ 11, ΑΘΗΝΑ 106 82
ΤΗΛ.: 210 82 23 402, 210 88 42 905, FAX: 210 88 22 685
www.maraveas.gr, e-mail: info@maraveas.gr

ΤΕΧΝΙΚΗ ΕΤΑΙΡΕΙΑ ΗΛΕΚΤΡΟΛΟΓΩΝ ΜΗΧ/ΚΩΝ
Δ.Τ. ΤΕΗΜ Ε.Π.Ε.
ΣΤΟΥΡΝΑΡΑ 51, ΑΘΗΝΑ 10432 – 2105232493

ΣΤΑΔΙΟ ΜΕΛΕΤΗΣ : ΚΑΤΑΣΚΕΥΑΣΤΙΚΕΣ ΛΕΠΤΟΜΕΡΕΙΕΣ

ΤΙΤΛΟΣ :
ΥΑΛΟΣΤΑΣΙΟ ΟΡΟΦΗΣ ΚΥΚΛΙΚΗΣ ΚΛΙΜΑΚΑΣ Κ3
ΑΝΩ ΑΚΡΟ

κωδικός αρχείου	ΕΛΛ3465		μεγέθος A3	ΚΛΙΜΑΚΑ 1 : 5		
ΜΕΛΕΤΗ :	ονομα	ημερομηνια 19.05.17	υπογραφη	ΑΡΙΘΜΟΣ ΣΧΕΔΙΟΥ		
ΣΧΕΔΙΑΣΗ :	ονομα	ημερομηνια 19.05.17	υπογραφη	κατηγορία	αριθμός σχεδίου	αναθεωρηση
ΕΛΕΓΧΟΣ :	ονομα	ημερομηνια 19.05.17	υπογραφή	AL	0,2,3,2	0,0

ΕΓΚΡΙΣΗ

Υπογραφη

ΣΦΡΑΓΙΔΑ ΜΕΛΕΤΗΤΗ ΕΠΙΚΑΙΡΟΠΟΙΗΣΗΣ ΜΕΛΕΤΗΣ

COPYRIGHT OF DOXIADIS ASSOCIATES S.A.

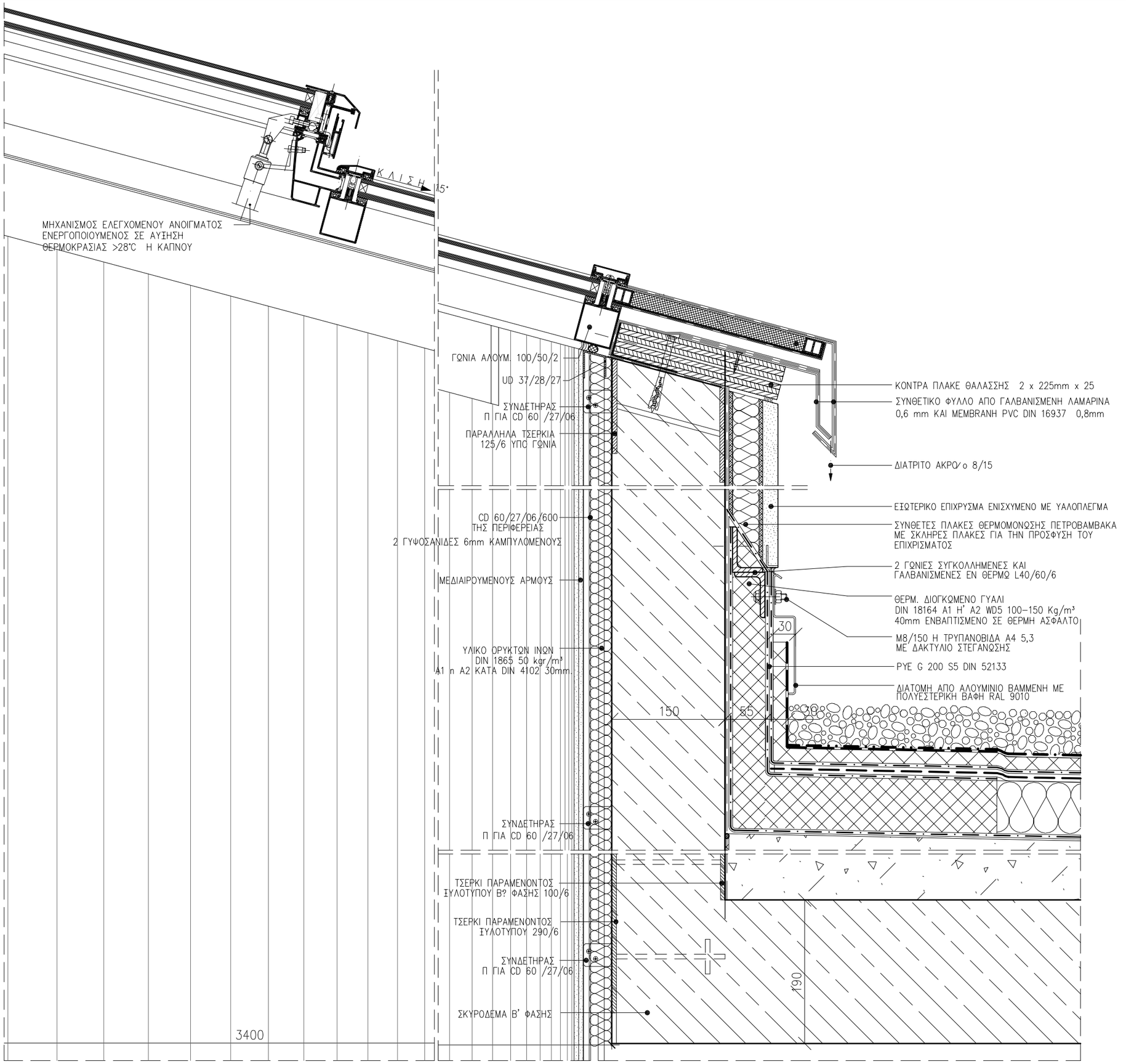

ΣΗΜΕΙΩΣΗ :

1.ΟΛΕΣ ΟΙ ΔΙΑΣΤΑΣΕΙΣ ΕΙΝΑΙ ΣΕ χλστ.
2.ΟΔΟΜΙΚΟΣ ΣΚΕΛΕΤΟΣ ΘΑ ΕΧΕΙ ΔΥΟ ΣΤΡΩΣΕΙΣ
ΑΝΤΙΣΚΩΡΙΑΚΗΣ ΠΡΟΣΤΑΣΙΑΣ ΕΓΚΑΥΣΤΙΚΟΥ ΨΕΥΔΑΡΓΥΡΟΥ
ΠΥΡΑΝΤΟΧΗ ΒΑΦΗ ΓΙΑ ΠΡΟΣΤΑΣΙΑ 30'
ΚΑΙ ΤΕΛΙΚΗ ΕΠΙΣΤΡΩΣΗ ΑΛΚΥΔΙΚΗΣ ΡΗΤΙΝΗΣ RAL 9010
3.ΤΑ ΔΕΥΤΕΡΕΥΟΝΤΑ ΜΕΤΑΛΛΙΚΑ ΣΤΟΙΧΕΙΑ
ΘΑ ΕΙΝΑΙ ΓΑΛΒΑΝΙΣΜΕΝΑ ΕΝ ΘΕΡΜΩ
4.ΚΑΤΑΣΚΕΥΗ ΑΛΟΥΜΙΝΕΝΙΟΥ ΥΑΛΟΣΤΑΣΙΟΥ
ΣΥΜΦΩΝΑ ΜΕ ΤΙΣ ΣΗΜΕΙΩΣΕΙΣ ΤΗΣ ΣΕΙΡΑΣ
AL 201 – 209 ΧΩΡΙΣ ΣΧΑΡΕΣ

ΕΡΓΟΔΟΤΗΣ :
ΔΗΜΟΚΡΙΤΕΙΟ ΠΑΝΕΠΙΣΤΗΜΙΟ ΘΡΑΚΗΣ

ΕΡΓΟ :
ΚΤΙΡΙΑΚΕΣ ΕΓΚΑΤΑΣΤΑΣΕΙΣ ΤΜΗΜΑΤΩΝ
ΕΘΝΟΛΟΓΙΑΣ – ΙΣΤΟΡΙΑΣ ΚΑΙ ΦΙΛΟΛΟΓΙΑΣ

ΜΕΛΕΤΗΤΕΣ :
ΓΡΑΦΕΙΟ ΔΟΞΙΑΔΗ
ΣΥΜΒΟΥΛΟΙ ΓΙΑ ΑΝΑΠΤΥΞΗ ΚΑΙ ΟΙΚΙΣΤΙΚΗ Α.Ε.
Λ. Μεσογείων 487, Αγ. Παρασκευή, 153 43, ΑΘΗΝΑ / Τηλ. (01) 6068700 FAX (01) 6068797
e-mail: doxiadis@doxiadis.com
LDK ΛΔΚ – ΣΥΜΒΟΥΛΟΙ ΤΕΧΝΙΚΩΝ ΚΑΙ ΑΝΑΠΤΥΞΙΑΚΩΝ-ΕΡΓΩΝ
ΠΑΡΟΔΟΣ ΘΗΒΑΙΔΟΣ 71, 14510, ΚΗΦΙΣΙΑ/ Τηλ. (01) 8196700 FAX (01) 8196709
e-mail: mail@ldk.gr

ΕΠΙΚΑΙΡΟΠΟΙΗΣΗ ΜΕΛΕΤΗΣ:
Χ. ΜΑΡΑΒΕΑΣ & ΣΥΝΕΡΓΑΤΕΣ Ι.Κ.Ε.
ΣΥΜΒΟΥΛΟΙ ΜΗΧΑΝΙΚΟΙ & ΑΡΧΙΤΕΚΤΟΝΕΣ
ΜΕΤΣΟΒΟΥ 11, ΑΘΗΝΑ 106 82
ΤΗΛ.: 210 82 23 402, 210 88 42 905, FAX: 210 88 22 685
www.maraveas.gr, e-mail:info@maraveas.gr
ΤΕΧΝΙΚΗ ΕΤΑΙΡΕΙΑ ΗΛΕΚΤΡΟΛΟΓΩΝ ΜΗΧ/ΚΩΝ
Δ.Τ. ΤΕΗΜ Ε.Π.Ε.
ΣΤΟΥΡΝΑΡΑ 51, ΑΘΗΝΑ 10432 – 2105232493

ΣΤΑΔΙΟ ΜΕΛΕΤΗΣ : ΚΑΤΑΣΚΕΥΑΣΤΙΚΕΣ ΛΕΠΤΟΜΕΡΕΙΕΣ

ΤΙΤΛΟΣ :
ΥΑΛΟΣΤΑΣΙΟ ΟΡΟΦΗΣ ΚΥΚΛΙΚΗΣ ΚΛΙΜΑΚΑΣ Κ3
ΚΑΤΩ ΑΚΡΟ

κωδικός αρχείου	Ε Λ Λ 3 4 6 5			μεγέθος A3	ΚΛΙΜΑΚΑ 1 : 5
ΜΕΛΕΤΗ :	ονομ.	ημερομηνία 19.05.17	υπογραφή		ΑΡΙΘΜΟΣ ΣΧΕΔΙΟΥ
ΣΧΕΔΙΑΣΗ :	ονομ.	ημερομηνία 19.05.17	υπογραφή	κατηγορία A L	αριθμός σχεδίου 0 2 3 3 / ανάθεωση 0 0
ΕΛΕΓΧΟΣ :	ονομ.	ημερομηνία 19.05.17	υπογραφή		

ΕΓΚΡΙΣΗ

Υπογραφη

ΣΦΡΑΓΙΔΑ ΜΕΛΕΤΗΤΗ ΕΠΙΚΑΙΡΟΠΟΙΗΣΗΣ ΜΕΛΕΤΗΣ

COPYRIGHT OF DOXIADIS ASSOCIATES S.A.

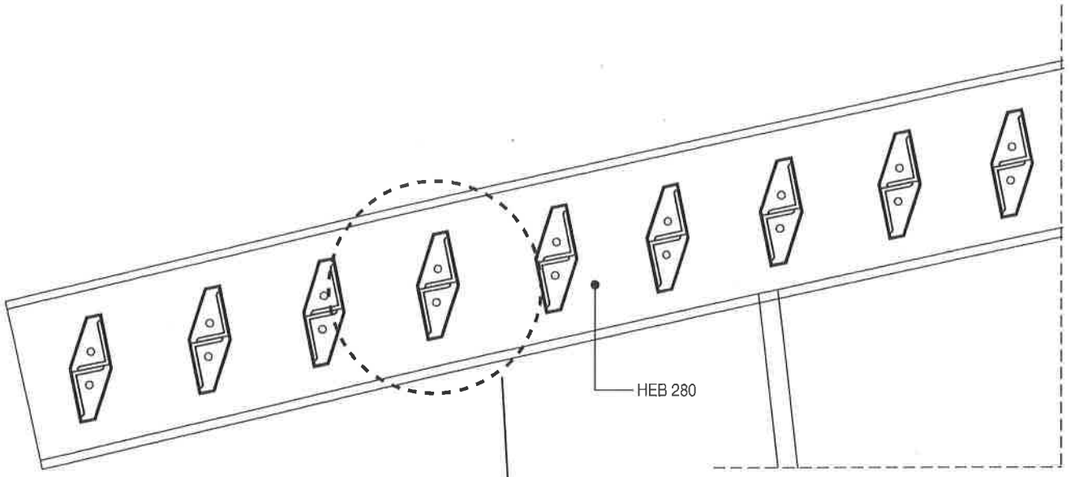

ΤΟΜΗ 1
ΤΜΗΜΑΤΟΣ ΣΚΙΑΣΤΡΟΥ ΟΡΟΦΗΣ

ΚΛΙΜΑΚΑ 1 : 10

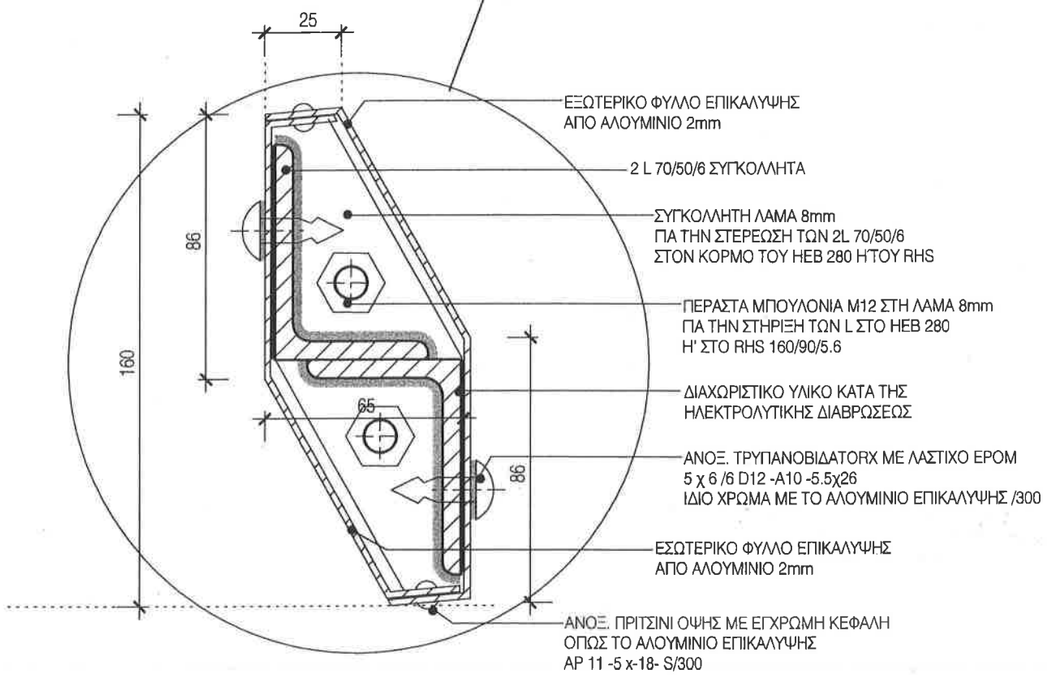

ΛΕΠΤΟΜΕΡΕΙΑ 01
ΣΤΟΙΧΕΙΟ ΣΚΙΑΣΗΣ

ΚΛΙΜΑΚΑ 1 : 2

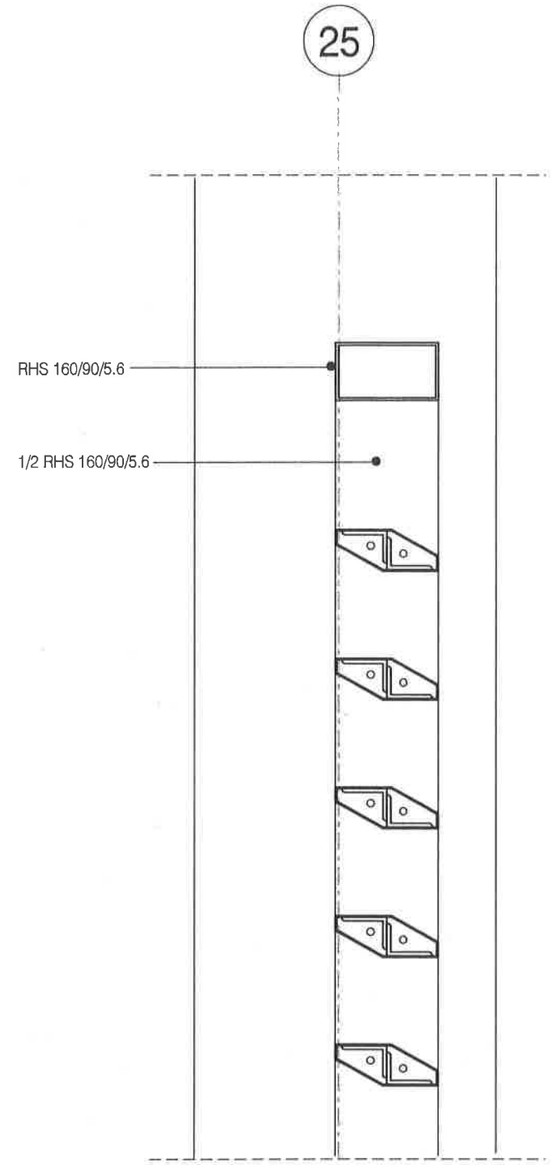

ΤΟΜΗ 2
ΤΜΗΜΑΤΟΣ ΚΑΤΑΚΟΡΥΦΟΥ ΣΚΙΑΣΤΡΟΥ

ΚΛΙΜΑΚΑ 1 : 10

ΣΗΜΕΙΩΣΗ :

1. ΟΛΕΣ ΟΙ ΔΙΑΣΤΑΣΕΙΣ ΕΙΝΑΙ ΣΕ χλστ.
2. ΤΑ ΜΕΤΑΛΛΙΚΑ ΣΤΟΙΧΕΙΑ ΓΑΛΒΑΝΙΣΜΕΝΑ ΕΝ ΘΕΡΜΩ.

ΕΡΓΟΔΟΤΗΣ:

ΔΗΜΟΚΡΙΤΕΙΟ ΠΑΝΕΠΙΣΤΗΜΙΟ ΘΡΑΚΗΣ

ΕΡΓΟ:

ΚΤΙΡΙΑΚΕΣ ΕΓΚΑΤΑΣΤΑΣΕΙΣ ΤΜΗΜΑΤΩΝ
ΕΘΝΟΛΟΓΙΑΣ - ΙΣΤΟΡΙΑΣ ΚΑΙ ΦΙΛΟΛΟΓΙΑΣ

ΜΕΛΕΤΗΤΕΣ:

ΓΡΑΦΕΙΟ ΔΟΞΙΑΔΗ
ΣΥΜΒΟΥΛΟΙ ΓΙΑ ΑΝΑΠΤΥΞΗ ΚΑΙ ΟΙΚΙΣΤΙΚΗ Α.Ε.
Λ.Μακεδονίας 467, Αγ.Παρασκευή, 153 43, ΑΘΗΝΑ / Τηλ. (01) 6398000 FAX (01) 6398297
e-mail: doxiadis@doxiadis.com

LDK ΛΔΚ - ΣΥΜΒΟΥΛΟΙ ΤΕΧΝΙΚΩΝ ΚΑΙ ΑΝΑΠΤΥΞΙΑΚΩΝ ΕΡΓΩΝ
ΛΔΚ
ΣΤΣ. ΤΡΑΝΣΙΛΒΑΝΙΑΣ 7, 153 01, ΑΘΗΝΑ/Τηλ. (01) 6525800 FAX (01) 6817684

ΣΤΑΔΙΟ ΜΕΛΕΤΗΣ : ΚΑΤΑΣΚΕΥΑΣΤΙΚΕΣ ΛΕΠΤΟΜΕΡΕΙΕΣ

ΤΙΤΛΟΣ:

ΤΟΜΕΣ ΣΚΙΑΣΤΡΩΝ ΚΑΙ
ΛΕΠΤΟΜΕΡΕΙΑ ΣΤΟΙΧΕΙΟΥ ΣΚΙΑΣΗΣ

κωδικός εργου	Ε Λ Λ 3 4 6 5		μεγεθος A3	ΚΛΙΜΑΚΑ	1:2 - 1:10
ΜΕΛΕΤΗ :	Σ.ΜΟΥΖΑΚΗΣ	11.04.00		ΑΡΙΘΜΟΣ ΣΧΕΔΙΟΥ	
ΣΧΕΔΙΑΣΗ :	Ο.ΤΖΑΝΕΤΟΥ	11.04.00			
ΕΛΕΓΧΟΣ :	Λ.ΔΡΑΖΙΝΟΥ	11.04.00		A L 0 3 0 1	0 0

ΕΓΚΡΙΣΗ

Υπογραφη

ΣΦΡΑΓΙΔΑ ΜΕΛΕΤΗΤΗ

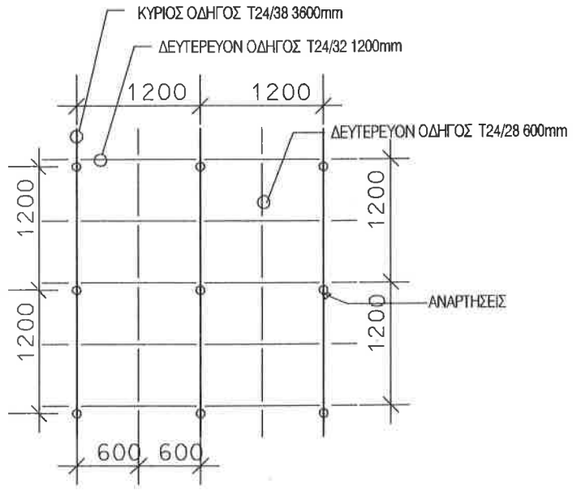

ΤΜΗΜΑ ΚΑΤΟΨΗΣ ΟΔΗΓΩΝ Τ & ΑΝΑΡΤΗΣΕΩΝ
ΚΛΙΜΑΚΑ 1:50

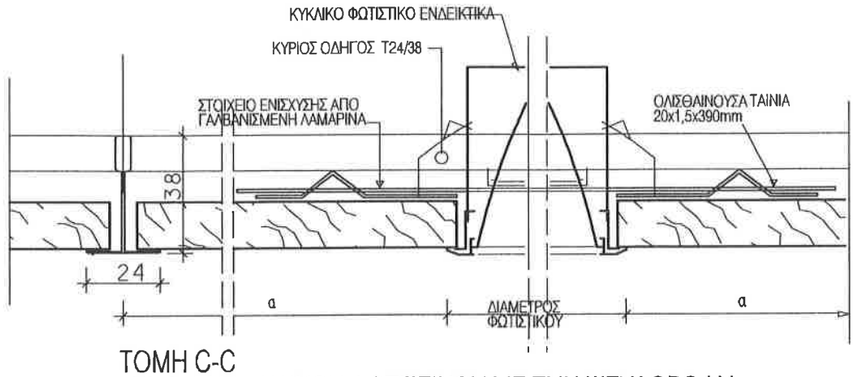

ΤΟΜΗ C-C
ΣΥΝΔΕΣΗ ΚΥΚΛΙΚΟΥ ΦΩΤΙΣΤΙΚΟΥ ΜΕ ΤΗΝ ΨΕΥΔΟΡΟΦΗ
ΚΛΙΜΑΚΑ 1:2

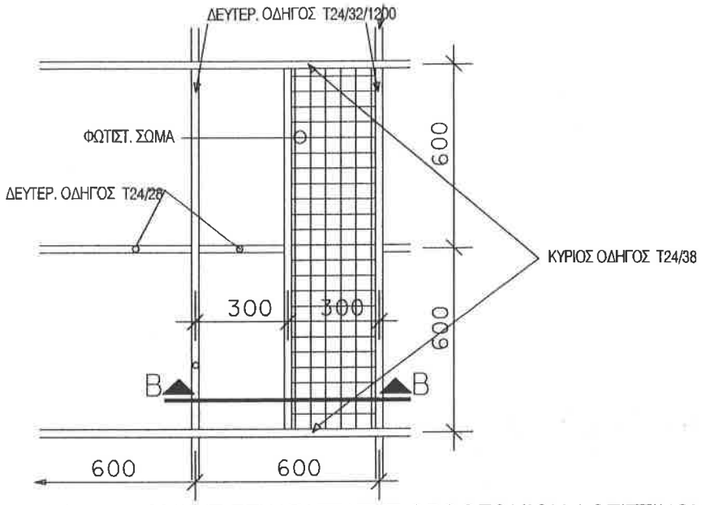

ΤΜΗΜΑ ΚΑΤΟΨΗΣ ΕΓΚΑΤΑΣΤΑΣΗΣ ΟΡΘΟΓΩΝΙΟΥ ΦΩΤΙΣΤΙΚΟΥ
ΚΛΙΜΑΚΑ 1:20

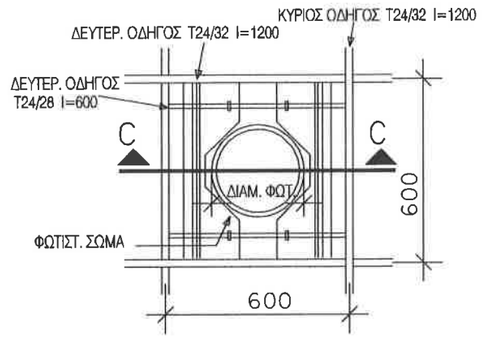

ΤΜΗΜΑ ΚΑΤΟΨΗΣ ΤΟΠΟΘΕΤΗΣΗΣ
ΚΥΚΛΙΚΟΥ ΦΩΤΙΣΤΙΚΟΥ
ΚΛΙΜΑΚΑ 1:20

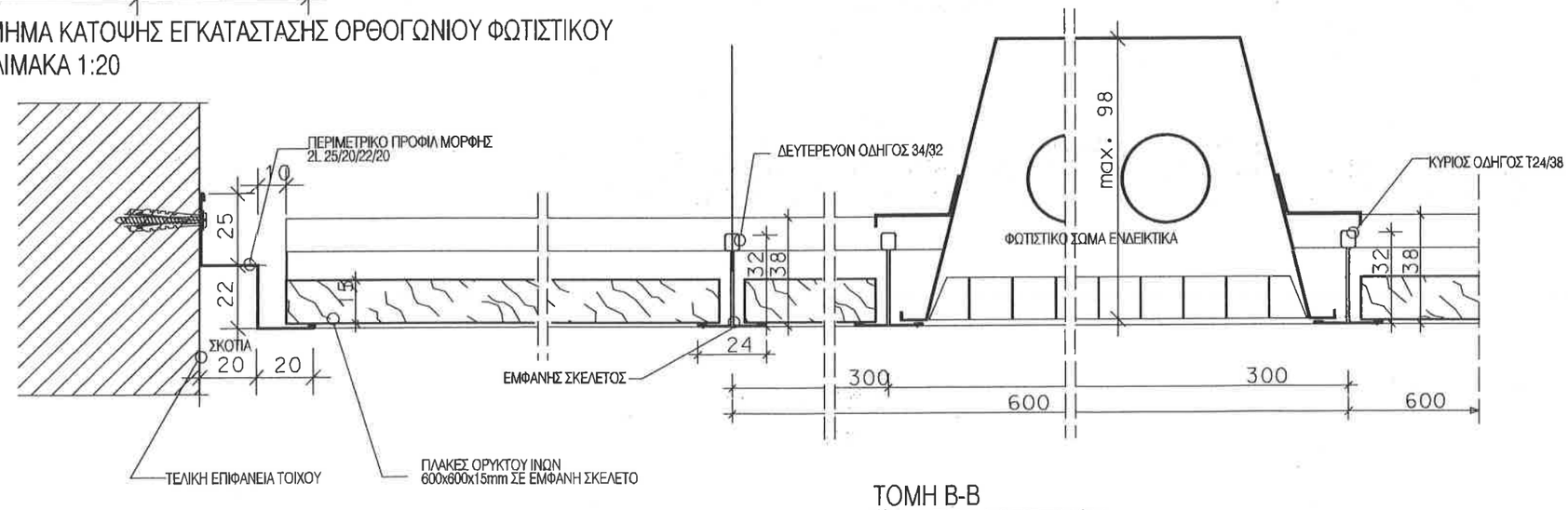

ΤΟΜΗ B-B
ΣΥΝΔΕΣΗ ΦΩΤΙΣΤΙΚΟΥ
ΚΛΙΜΑΚΑ 1:2

ΣΗΜΕΙΩΣΗ :

1. ΟΛΕΣ ΟΙ ΔΙΑΣΤΑΣΕΙΣ ΕΙΝΑΙ ΣΕ χλστ.

2. ΤΑ ΜΕΤΑΛΛΙΚΑ ΣΤΟΙΧΕΙΑ ΓΑΛΒΑΝΙΣΜΕΝΑ ΕΝ ΘΕΡΜΩ.

3. Η ΚΑΤΑΣΚΕΥΗ ΤΩΝ ΨΕΥΔΟΡΟΦΩΝ ΘΑ ΓΙΝΕΤΑΙ ΣΥΜΦΩΝΑ ΜΕ ΤΟ DIN 18168 T2, ΤΟ DIN 1055 ΚΑΙ ΤΟΝ Ν.Ε.Α.Κ ΜΕ ΟΛΙΣΘΑΙΝΟΥΣΕΣ ΠΕΡΙΜΕΤΡΙΚΕΣ ΣΥΝΔΕΣΕΙΣ ΩΣ ΠΛΩΤΗ ΚΑΤΑΣΚΕΥΗ.

4. ΟΙ ΑΝΑΡΤΗΣΕΙΣ ΤΩΝ ΨΕΥΔΟΡΟΦΩΝ ΘΑ ΕΙΝΑΙ ΣΥΜΦΩΝΕΣ ΜΕ ΣΤΑΤΙΚΟ ΥΠΟΛΟΓΙΣΜΟ ΚΑΙ ΩΣ ΕΞΗΣ:

a .ΓΙΑ ΟΛΕΣ ΤΙΣ ΨΕΥΔΟΡΟΦΕΣ ΕΣΩΤ. ΧΩΡΩΝ ΜΕ ΜΗ ΕΙΔΙΚΗ ΧΡΗΣΗ ΜΕ ΓΑΛΒΑΝΙΣΜΕΝΟ ΣΥΡΜΑ φ2mm ΣΕ ΠΙΣΤΟΠΟΙΗΜΕΝΟ ΒΥΣΜΑ ΟΡΟΦΗΣ ΜΕ ΚΡΙΚΟ ΓΙΑ ΦΟΡΤΙΑ <0.15 KN ΜΕ ΑΠΕΥΘΕΙΑΣ ΑΝΑΡΤΗΣΗ ΤΟΥ ΚΥΡΙΟΥ ΟΔΗΓΟΥ (ΟΧΙ ΡΥΘΜΙΖΟΜΕΝΗ ΑΝΑΡΤΗΣΗ)

b. ΓΙΑ ΟΛΕΣ ΤΙΣ ΨΕΥΔΟΡΟΦΕΣ ΕΞΩΤ. ΧΩΡΩΝ ΚΑΘΩΣ ΚΑΙ ΨΕΥΔΟΡΟΦΕΣ F90 ΜΕ ΕΙΔΙΚΗ ΑΝΑΡΤΗΣΗ NONIUS Η ΝΤΙΖΑ M6 ΣΕ ΠΙΣΤΟΠΟΙΗΜΕΝΟ ΒΥΣΜΑ ΟΡΟΦΗΣ ΓΙΑ ΦΟΡΤΙΑ <0.40KN

c, ΟΙ ΑΝΑΡΤΗΣΕΙΣ ΤΗΣ ΨΕΥΔΟΡΟΦΗΣ ΣΤΗΝ ΠΕΡΙΜΕΤΡΟ ΘΑ ΣΥΝΔΕΟΝΤΑΙ ΔΙΑΓΩΝΙΑ ΜΕ ΤΗΝ ΠΡΟΗΓΟΥΜΕΝΗ ΑΝΑΡΤΗΣΗ ΜΕ ΣΥΡΜΑ φ2mm

d. Η ΣΥΝΔΕΣΗ ΤΩΝ ΑΚΡΩΝ ΤΟΥ ΣΥΡΜΑΤΟΣ φ2mm ΣΤΟΥΣ ΒΡΟΓΧΟΥΣ ΑΝΑΡΤΗΣΗΣ (a,c) ΘΑ ΓΙΝΕΤΑΙ ΜΕ ΤΡΙΠΛΗ ΠΕΡΙΕΛΙΞΗ ΜΗΚΟΥΣ<6cm

5. ΜΕΤΑΞΥ ΤΩΝ ΚΥΡΙΩΝ ΟΔΗΓΩΝ ΘΑ ΤΟΠΟΘΕΤΟΥΝΤΑΙ ΟΔΗΓΟΙ ΓΙΑ ΤΗΝ ΤΗΡΗΣΗ ΤΗΣ ΑΠΟΣΤΑΣΕΩΣ ΜΕΤΑΞΥ ΤΩΝ ΟΔΗΓΩΝ (DISTANCE HOLDERS) ΑΝΑ 1.80m max.

6. ΟΙ ΠΛΑΚΕΣ ΟΡΥΚΤΩΝ ΙΝΩΝ ΘΑ ΣΥΓΚΡΑΤΟΥΝΤΑΙ ΣΤΗ ΘΕΣΗ ΤΟΥΣ ΜΕ ΕΙΔΙΚΟ ΕΛΑΣΜΑ (HOLD DOWN CLIP) ΕΝΑ ΤΟΥΛΑΧΙΣΤΟΝ ΑΝΑ ΠΛΑΚΑ

7 ΟΙ ΠΥΡΑΝΤΟΧΕΣ ΨΕΥΔΟΡΟΦΕΣ ΘΑ ΕΙΝΑΙ ΠΙΣΤΟΠΟΙΗΜΕΝΕΣ ΑΠΟ ΤΟΝ ΚΑΤΑΣΚΕΥΑΣΤΗ ΤΟΥΣ ΚΑΤΑ DIN 4102 ΚΑΙ ΑΡΙΘΜΟ ΠΙΣΤΟΠΟΙΗΤΙΚΟΥ

8. ΟΙ ΨΕΥΔΟΡΟΦΕΣ ΔΙΑΔΡΟΜΩΝ ΔΙΑΦΥΓΗΣ ΚΑΙ ΧΩΡΩΝ ΣΥΓΚΕΝΤΡΩΣΗΣ ΚΟΙΝΟΥ ΘΑ ΕΙΝΑΙ F90 AB ΚΑΙ ΑΠΟ ΠΑΝΩ ΚΑΙ ΑΠΟ ΚΑΤΩ ΚΑΙ ΘΑ ΕΙΝΑΙ ΚΛΑΣΕΩΣ A2 ΚΑΤΑ DIN 4102 ΤΟ ΥΛΙΚΟ ΤΩΝ ΠΛΑΚΩΝ ΟΡΥΚΤΩΝ ΙΝΩΝ

9. ΟΙ ΨΕΥΔΟΡΟΦΕΣ ΛΟΙΠΩΝ ΧΩΡΩΝ ΘΑ ΕΙΝΑΙ ΚΛΑΣΕΩΣ B1 ΚΑΤΑ DIN4102 ΓΙΑ ΤΟ ΥΛΙΚΟ ΤΩΝ ΠΛΑΚΩΝ ΟΡΥΚΤΩΝ ΙΝΩΝ

ΕΡΓΟΔΟΤΗΣ:
ΔΗΜΟΚΡΙΤΕΙΟ ΠΑΝΕΠΙΣΤΗΜΙΟ ΘΡΑΚΗΣ

ΕΡΓΟ:
ΚΤΙΡΙΑΚΕΣ ΕΓΚΑΤΑΣΤΑΣΕΙΣ ΤΜΗΜΑΤΩΝ ΕΘΝΟΛΟΓΙΑΣ - ΙΣΤΟΡΙΑΣ ΚΑΙ ΦΙΛΟΛΟΓΙΑΣ

ΜΕΛΕΤΗΤΕΣ:
ΓΡΑΦΕΙΟ ΔΟΞΙΑΔΗ
ΣΥΜΒΟΥΛΟΙ ΓΙΑ ΑΝΑΠΤΥΞΗ ΚΑΙ ΟΙΚΙΣΤΙΚΗ Α.Ε.
Λ. Κηφισίας 457, Αγ. Παρασκευή, 153 43, ΑΘΗΝΑ / Τηλ. (01) 6098700 FAX (01) 6098797
e-mail: doxiadis@doxiadis.com

LDK ΛΔΚ - ΣΥΜΒΟΥΛΟΙ ΤΕΧΝΙΚΩΝ ΚΑΙ ΑΝΑΠΤΥΞΙΑΚΩΝ ΕΡΓΩΝ
ΠΑΡΟΔΟΣ ΦΙΛΗΔΑΝΟΣ 21, 14343, ΝΑΥΠΛΙΟ / Τηλ. (01) 6198800 FAX (01) 6198700
e-mail: mail@ldk.gr

ΣΤΑΔΙΟ ΜΕΛΕΤΗΣ: ΚΑΤΑΣΚΕΥΑΣΤΙΚΕΣ ΛΕΠΤΟΜΕΡΕΙΕΣ

ΤΙΤΛΟΣ:
ΨΕΥΔΟΡΟΦΕΣ ΠΛΑΚΩΝ ΟΡΥΚΤΩΝ ΙΝΩΝ MF1

κωδικός σχεδίου	E Λ Λ 3 4 6 5		μεγέθος A3	ΚΛΙΜΑΚΑ	1 : 50,1 : 20,1 : 2
ΜΕΛΕΤΗ:	υπογρ. Σ. ΜΟΥΖΑΚΗΣ	ημερομηνία 05.07.99	υπογραφή	ΑΡΙΘΜΟΣ ΣΧΕΔΙΟΥ	
ΣΧΕΔΙΑΣΗ:	υπογρ. Ο. ΤΖΙΝΕΤΟΥ	ημερομηνία 05.07.99	υπογραφή	S C 0 0 0 1	0 0
ΕΛΕΓΧΟΣ:	υπογρ. Λ. ΟΡΑΖΜΟΥ	ημερομηνία 05.07.99	υπογραφή		

ΕΚΤΥΠΩΣΗ

Υπόγραφη

ΣΦΡΑΓΙΔΑ ΜΕΛΕΤΗΤΗ

COPYRIGHT DE DOXIADIS ASSOCIATES S.A.

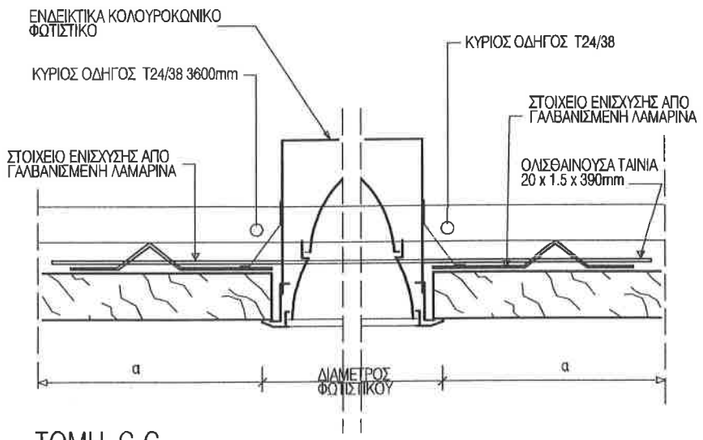

ΤΟΜΗ C-C
ΣΥΝΔΕΣΗ ΚΥΚΛΙΚΟΥ ΦΩΤΙΣΤΙΚΟΥ
ΚΛΙΜΑΚΑ 1:50

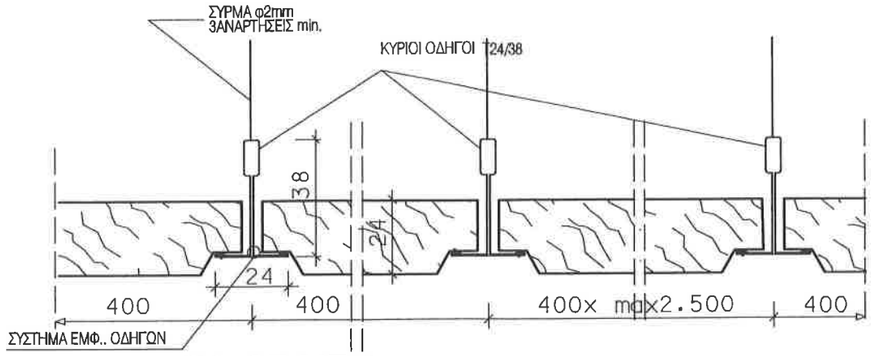

ΤΥΠΟΣ MF 5

ΕΜΦΑΝΗΣ ΣΚΕΛΕΤΟΣ 24mm ΜΕ ΠΡΟΕΞΕΧΟΥΣΕΣ
ΛΩΡΙΔΕΣ ΟΡΥΚΤΩΝ ΙΝΩΝ 400x2500x24
ΚΛΙΜΑΚΑ 1:2

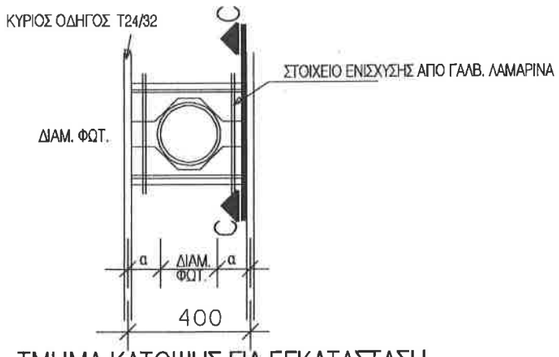

ΤΜΗΜΑ ΚΑΤΟΨΗΣ ΓΙΑ ΕΓΚΑΤΑΣΤΑΣΗ
ΚΥΚΛΙΚΟΥ ΦΩΤΙΣΤΙΚΟΥ
ΚΛΙΜΑΚΑ 1:20

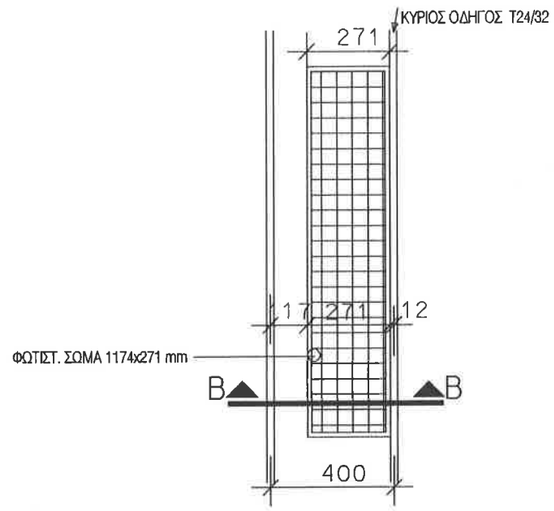

ΤΜΗΜΑ ΚΑΤΟΨΗΣ ΟΡΘΟΓΩΝΙΟΥ
ΦΩΤΙΣΤΙΚΟΥ
ΚΛΙΜΑΚΑ 1:20

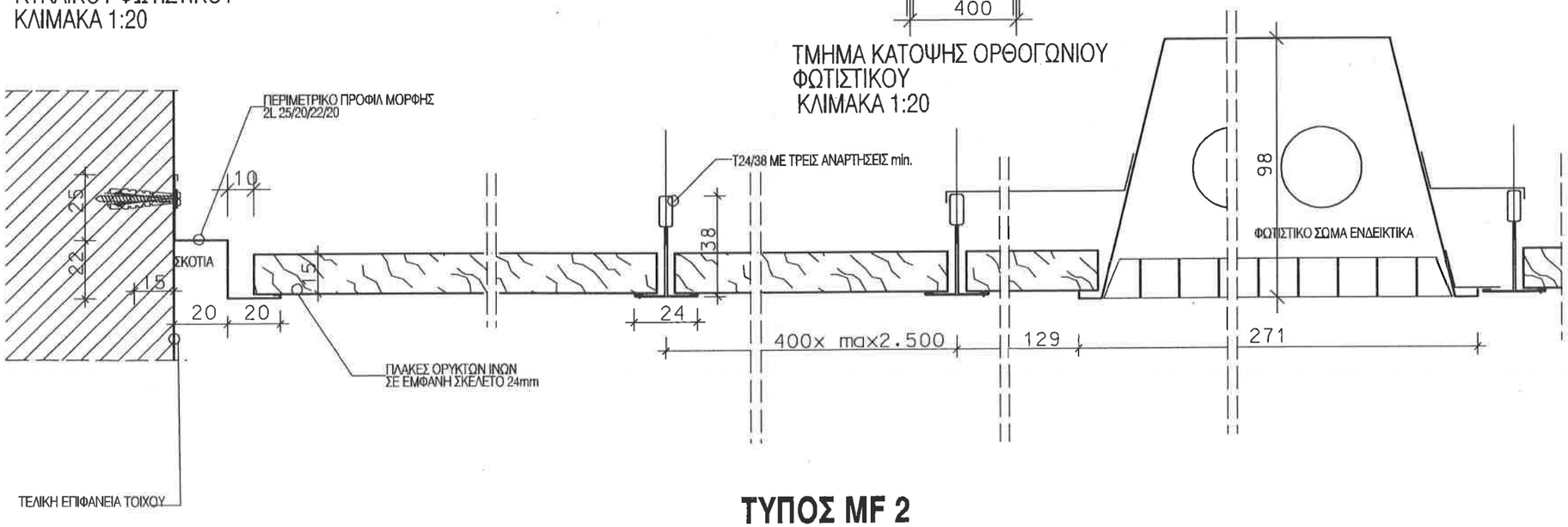

ΤΥΠΟΣ MF 2

ΤΟΜΗ C-C
ΣΥΝΔΕΣΗ ΟΡΘΟΓΩΝΙΟΥ ΦΩΤΙΣΤΙΚΟΥ
ΚΛΙΜΑΚΑ 1:2

ΣΗΜΕΙΩΣΗ :

1. ΟΛΕΣ ΟΙ ΔΙΑΣΤΑΣΕΙΣ ΕΙΝΑΙ ΣΕ χλστ.

2. ΤΑ ΜΕΤΑΛΛΙΚΑ ΣΤΟΙΧΕΙΑ ΓΑΛΒΑΝΙΣΜΕΝΑ ΕΝ ΘΕΡΜΩ.

3. Η ΚΑΤΑΣΚΕΥΗ ΤΩΝ ΨΕΥΔΟΡΟΦΩΝ ΘΑ ΓΙΝΕΤΑΙ ΣΥΜΦΩΝΑ ΜΕ ΤΟ DIN 18168 T2, ΤΟ DIN 1055 ΚΑΙ ΤΟΝ Ν.Ε.Α.Κ ΜΕ ΟΛΙΣΘΑΙΝΟΥΣΕΣ ΠΕΡΙΜΕΤΡΙΚΕΣ ΣΥΝΔΕΣΕΙΣ ΩΣ ΠΛΩΤΗ ΚΑΤΑΣΚΕΥΗ.

4. ΟΙ ΑΝΑΡΤΗΣΕΙΣ ΤΩΝ ΨΕΥΔΟΡΟΦΩΝ ΘΑ ΕΙΝΑΙ ΣΥΜΦΩΝΕΣ ΜΕ ΣΤΑΤΙΚΟ ΥΠΟΛΟΓΙΣΜΟ ΚΑΙ ΩΣ ΕΞΗΣ:

α .ΓΙΑ ΟΛΕΣ ΤΙΣ ΨΕΥΔΟΡΟΦΕΣ ΕΣΩΤ. ΧΩΡΩΝ ΜΕ ΜΗ ΕΙΔΙΚΗ ΧΡΗΣΗ ΜΕ ΓΑΛΒΑΝΙΣΜΕΝΟ ΣΥΡΜΑ φ2mm ΣΕ ΠΙΣΤΟΠΟΙΗΜΕΝΟ ΒΥΣΜΑ ΟΡΟΦΗΣ ΜΕ ΚΡΙΚΟ ΓΙΑ ΦΟΡΤΙΑ <0.15 ΚΝ ΜΕ ΑΠΕΥΘΕΙΑΣ ΑΝΑΡΤΗΣΗ ΤΟΥ ΚΥΡΙΟΥ ΟΔΗΓΟΥ (ΟΧΙ ΡΥΘΜΙΖΟΜΕΝΗ ΑΝΑΡΤΗΣΗ)

b. ΓΙΑ ΟΛΕΣ ΤΙΣ ΨΕΥΔΟΡΟΦΕΣ ΕΞΩΤ. ΧΩΡΩΝ ΚΑΘΩΣ ΚΑΙ ΨΕΥΔΟΡΟΦΕΣ F90 ΜΕ ΕΙΔΙΚΗ ΑΝΑΡΤΗΣΗ NONIUS Η ΝΤΙΖΑ Μ6 ΣΕ ΠΙΣΤΟΠΟΙΗΜΕΝΟ ΒΥΣΜΑ ΟΡΟΦΗΣ ΓΙΑ ΦΟΡΤΙΑ <0.40ΚΝ

c, ΟΙ ΑΝΑΡΤΗΣΕΙΣ ΤΗΣ ΨΕΥΔΟΡΟΦΗΣ ΣΤΗΝ ΠΕΡΙΜΕΤΡΟ ΘΑ ΣΥΝΔΕΟΝΤΑΙ ΔΙΑΓΩΝΙΑ ΜΕ ΤΗΝ ΠΡΟΗΓΟΥΜΕΝΗ ΑΝΑΡΤΗΣΗ ΜΕ ΣΥΡΜΑ φ2mm

d. Η ΣΥΝΔΕΣΗ ΤΩΝ ΑΚΡΩΝ ΤΟΥ ΣΥΡΜΑΤΟΣ φ2mm ΣΤΟΥΣ ΒΡΟΓΧΟΥΣ ΑΝΑΡΤΗΣΗΣ (α,c) ΘΑ ΓΙΝΕΤΑΙ ΜΕ ΤΡΙΠΛΗ ΠΕΡΙΕΛΙΞΗ ΜΗΚΟΥΣ<6cm

5. ΜΕΤΑΞΥ ΤΩΝ ΚΥΡΙΩΝ ΟΔΗΓΩΝ ΘΑ ΤΟΠΟΘΕΤΟΥΝΤΑΙ ΟΔΗΓΟΙ ΓΙΑ ΤΗΝ ΤΗΡΗΣΗ ΤΗΣ ΑΠΟΣΤΑΣΕΩΣ ΜΕΤΑΞΥ ΤΩΝ ΟΔΗΓΩΝ (DISTANCE HOLDERS) ΑΝΑ 1.80m max.

6. ΟΙ ΠΛΑΚΕΣ ΟΡΥΚΤΩΝ ΙΝΩΝ ΘΑ ΣΥΓΚΡΑΤΟΥΝΤΑΙ ΣΤΗ ΘΕΣΗ ΤΟΥΣ ΜΕ ΕΙΔΙΚΟ ΕΛΑΣΜΑ (HOLD DOWN CLIP) ΕΝΑ ΤΟΥΛΑΧΙΣΤΟΝ ΑΝΑ ΠΛΑΚΑ

7 ΟΙ ΠΥΡΑΝΤΟΧΕΣ ΨΕΥΔΟΡΟΦΕΣ ΘΑ ΕΙΝΑΙ ΠΙΣΤΟΠΟΙΗΜΕΝΕΣ ΑΠΟ ΤΟΝ ΚΑΤΑΣΚΕΥΑΣΤΗ ΤΟΥΣ ΚΑΤΑ DIN 4102 ΚΑΙ ΑΡΙΘΜΟ ΠΙΣΤΟΠΟΙΗΤΙΚΟΥ

8. ΟΙ ΨΕΥΔΟΡΟΦΕΣ ΔΙΑΔΡΟΜΩΝ ΔΙΑΦΥΓΗΣ ΚΑΙ ΧΩΡΩΝ ΣΥΓΚΕΝΤΡΩΣΗΣ ΚΟΙΝΟΥ ΘΑ ΕΙΝΑΙ F90 AB ΚΑΙ ΑΠΟ ΠΑΝΩ ΚΑΙ ΑΠΟ ΚΑΤΩ ΚΑΙ ΘΑ ΕΙΝΑΙ ΚΛΑΣΕΩΣ A2 ΚΑΤΑ DIN 4102 ΤΟ ΥΛΙΚΟ ΤΩΝ ΠΛΑΚΩΝ ΟΡΥΚΤΩΝ ΙΝΩΝ

9. ΟΙ ΨΕΥΔΟΡΟΦΕΣ ΛΟΙΠΩΝ ΧΩΡΩΝ ΘΑ ΕΙΝΑΙ ΚΛΑΣΕΩΣ B1 ΚΑΤΑ DIN4102 ΓΙΑ ΤΟ ΥΛΙΚΟ ΤΩΝ ΠΛΑΚΩΝ ΟΡΥΚΤΩΝ ΙΝΩΝ

ΕΡΓΟΔΟΤΗΣ:
ΔΗΜΟΚΡΙΤΕΙΟ ΠΑΝΕΠΙΣΤΗΜΙΟ ΘΡΑΚΗΣ

ΕΡΓΟ:
ΚΤΙΡΙΑΚΕΣ ΕΓΚΑΤΑΣΤΑΣΕΙΣ ΤΜΗΜΑΤΩΝ
ΕΘΝΟΛΟΓΙΑΣ - ΙΣΤΟΡΙΑΣ ΚΑΙ ΦΙΛΟΛΟΓΙΑΣ

ΜΕΛΕΤΗΤΕΣ:
ΓΡΑΦΕΙΟ ΔΟΞΙΑΔΗ
ΣΥΜΒΟΥΛΟΙ ΓΙΑ ΑΝΑΠΤΥΞΗ ΚΑΙ ΟΙΚΙΣΤΙΚΗ Α.Ε.
e-mail: doxiadis@doxiadis.com

LDK ΛΔΚ - ΣΥΜΒΟΥΛΟΙ ΤΕΧΝΙΚΩΝ ΚΑΙ ΑΝΑΠΤΥΞΙΑΚΩΝ ΕΡΓΩΝ
e-mail: main@ldk.gr

ΣΤΑΔΙΟ ΜΕΛΕΤΗΣ: ΚΑΤΑΣΚΕΥΑΣΤΙΚΕΣ ΛΕΠΤΟΜΕΡΕΙΕΣ

ΤΙΤΛΟΣ:
ΨΕΥΔΟΡΟΦΕΣ ΟΡΥΚΤΩΝ ΙΝΩΝ
ΔΙΑΔΡΟΜΩΝ 400 x 2500 max.
ΤΥΠΟΣ M F2 ΜΕ ΕΠΙΠΕΔΗ ΕΠΙΦΑΝΕΙΑ
ΤΥΠΟΣ M F5 ΜΕ ΠΡΟΕΞΕΧΟΥΣΕΣ ΠΛΑΚΕΣ

ΑΘΕΩΡΗΤΗΣ	Ε Λ Λ 3 4 6 5		ΦΟΡΜΑ	A3	ΚΛΙΜΑΚΑ 1:50,1:20,1:2
ΜΕΛΕΤΗ:	Σ.ΜΟΥΖΑΚΗΣ	05.07.99			ΑΡΙΘΜΟΣ ΣΧΕΔΙΟΥ
ΣΧΕΔΙΑΣΗ:	Ο.ΤΖΑΝΕΤΟΥ	05.07.99			S C 0 0 0 2 — 0 0
ΕΛΕΓΧΟΣ:	Λ.ΔΡΑΖΙΝΟΥ	05.07.99			

ΕΚΤΡΟΠΗ

Υπογραφή

ΣΦΡΑΓΙΔΑ ΜΕΛΕΤΗΤΗ

COPYRIGHT OF DOXIADIS ASSOCIATES S.A.

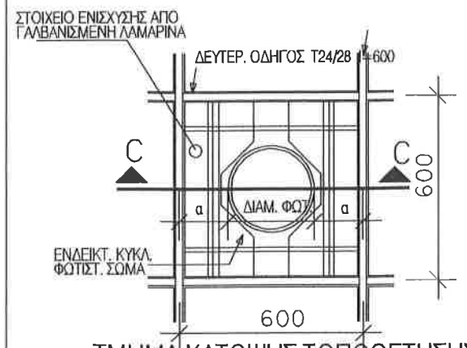

ΤΜΗΜΑ ΚΑΤΟΨΗΣ ΤΟΠΟΘΕΤΗΣΗΣ
ΚΥΚΛΙΚΟΥ ΦΩΤΙΣΤΙΚΟΥ
ΚΛΙΜΑΚΑ 1:20

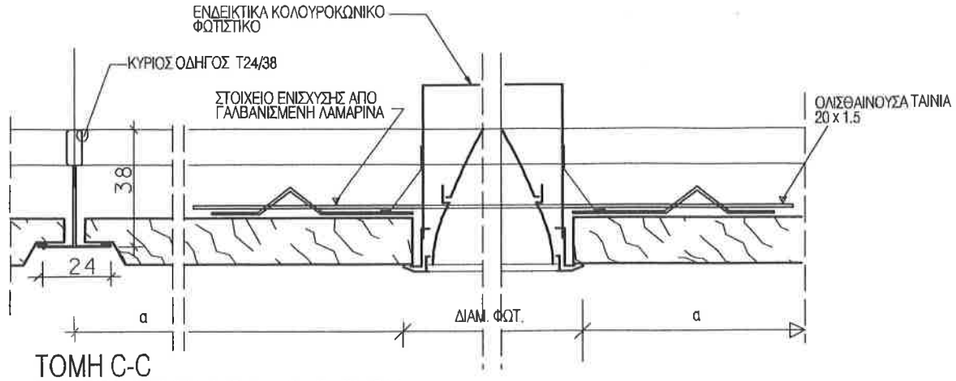

ΤΟΜΗ C-C
ΣΥΝΔΕΣΗ ΚΥΚΛΙΚΟΥ ΦΩΤΙΣΤΙΚΟΥ
ΜΕ ΤΗΝ ΨΕΥΔΟΡΟΦΗ
ΚΛΙΜΑΚΑ 1:2

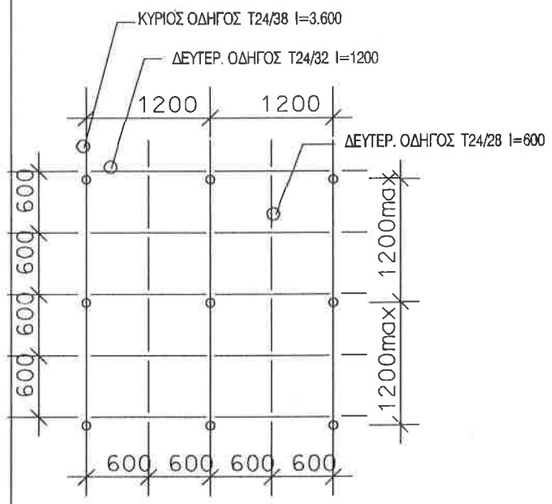

ΤΜΗΜΑ ΚΑΤΟΨΗΣ ΟΔΗΓΩΝ Τ & ΑΝΑΡΤΗΣΕΩΝ
ΚΛΙΜΑΚΑ 1:50

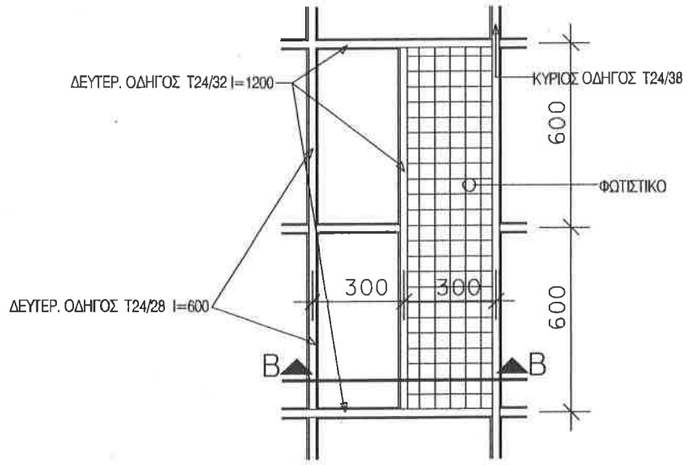

ΤΜΗΜΑ ΚΑΤΟΨΗΣ ΤΟΠΟΘΕΤΗΣΗΣ
ΟΡΘΟΓΩΝΙΟΥ ΦΩΤΙΣΤΙΚΟΥ
ΚΛΙΜΑΚΑ 1:20

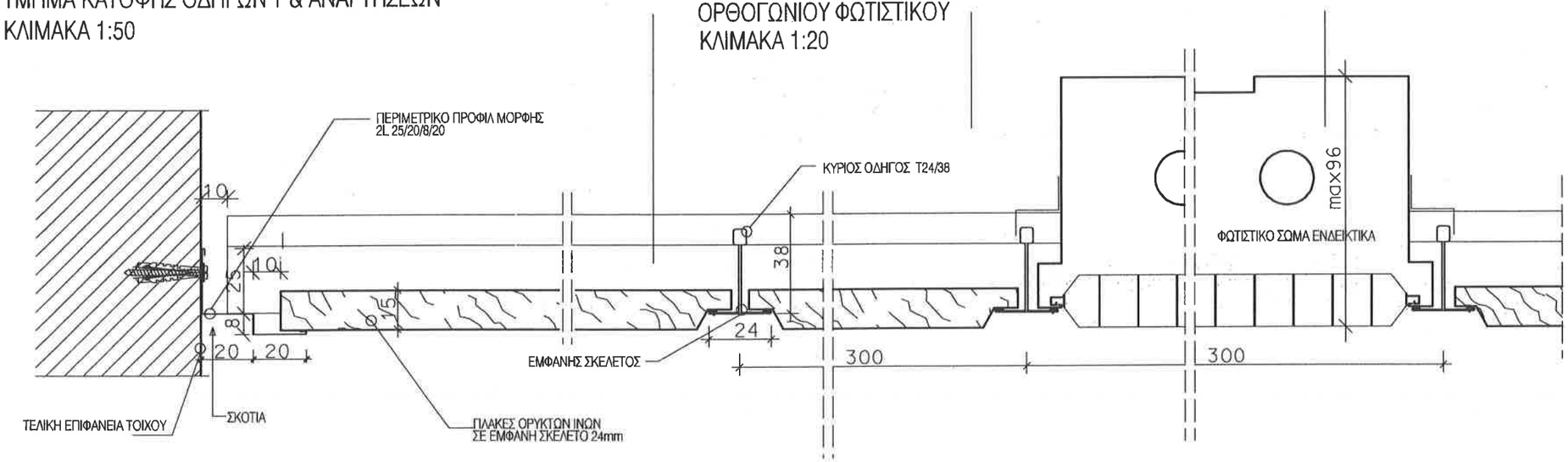

ΤΥΠΟΣ MF 3

ΤΟΜΗ B-B
ΣΥΝΔΕΣΗ ΟΡΘΟΓΩΝΙΟΥ ΦΩΤΙΣΤΙΚΟΥ
ΚΛΙΜΑΚΑ 1:2

ΣΗΜΕΙΩΣΗ :

1. ΟΛΕΣ ΟΙ ΔΙΑΣΤΑΣΕΙΣ ΕΙΝΑΙ ΣΕ χλστ.

2. ΤΑ ΜΕΤΑΛΛΙΚΑ ΣΤΟΙΧΕΙΑ ΓΑΛΒΑΝΙΣΜΕΝΑ ΕΝ ΘΕΡΜΩ.

3. Η ΚΑΤΑΣΚΕΥΗ ΤΩΝ ΨΕΥΔΟΡΟΦΩΝ ΘΑ ΓΙΝΕΤΑΙ ΣΥΜΦΩΝΑ ΜΕ ΤΟ DIN 18168 T2, ΤΟ DIN 1055 ΚΑΙ ΤΟΝ Ν.Ε.Α.Κ ΜΕ ΟΛΙΣΘΑΙΝΟΥΣΕΣ ΠΕΡΙΜΕΤΡΙΚΕΣ ΣΥΝΔΕΣΕΙΣ ΩΣ ΠΛΩΤΗ ΚΑΤΑΣΚΕΥΗ.

4. ΟΙ ΑΝΑΡΤΗΣΕΙΣ ΤΩΝ ΨΕΥΔΟΡΟΦΩΝ ΘΑ ΕΙΝΑΙ ΣΥΜΦΩΝΕΣ ΜΕ ΣΤΑΤΙΚΟ ΥΠΟΛΟΓΙΣΜΟ ΚΑΙ ΩΣ ΕΞΗΣ:

a .ΓΙΑ ΟΛΕΣ ΤΙΣ ΨΕΥΔΟΡΟΦΕΣ ΕΣΩΤ. ΧΩΡΩΝ ΜΕ ΜΗ ΕΙΔΙΚΗ ΧΡΗΣΗ ΜΕ ΓΑΛΒΑΝΙΣΜΕΝΟ ΣΥΡΜΑ φ2mm ΣΕ ΠΙΣΤΟΠΟΙΗΜΕΝΟ ΒΥΣΜΑ ΟΡΟΦΗΣ ΜΕ ΚΡΙΚΟ ΓΙΑ ΦΟΡΤΙΑ <0.15 KN ΜΕ ΑΠΕΥΘΕΙΑΣ ΑΝΑΡΤΗΣΗ ΤΟΥ ΚΥΡΙΟΥ ΟΔΗΓΟΥ (ΟΧΙ ΡΥΘΜΙΖΟΜΕΝΗ ΑΝΑΡΤΗΣΗ)

b. ΓΙΑ ΟΛΕΣ ΤΙΣ ΨΕΥΔΟΡΟΦΕΣ ΕΞΩΤ. ΧΩΡΩΝ ΚΑΘΩΣ ΚΑΙ ΨΕΥΔΟΡΟΦΕΣ F90 ΜΕ ΕΙΔΙΚΗ ΑΝΑΡΤΗΣΗ NONIUS Η ΝΤΖΑ M6 ΣΕ ΠΙΣΤΟΠΟΙΗΜΕΝΟ ΒΥΣΜΑ ΟΡΟΦΗΣ ΓΙΑ ΦΟΡΤΙΑ <0.40KN

c, ΟΙ ΑΝΑΡΤΗΣΕΙΣ ΤΗΣ ΨΕΥΔΟΡΟΦΗΣ ΣΤΗΝ ΠΕΡΙΜΕΤΡΟ ΘΑ ΣΥΝΔΕΟΝΤΑΙ ΔΙΑΓΩΝΙΑ ΜΕ ΤΗΝ ΠΡΟΗΓΟΥΜΕΝΗ ΑΝΑΡΤΗΣΗ ΜΕ ΣΥΡΜΑ φ2mm

d. Η ΣΥΝΔΕΣΗ ΤΩΝ ΑΚΡΩΝ ΤΟΥ ΣΥΡΜΑΤΟΣ φ2mm ΣΤΟΥΣ ΒΡΟΓΧΟΥΣ ΑΝΑΡΤΗΣΗΣ (a,c) ΘΑ ΓΙΝΕΤΑΙ ΜΕ ΤΡΙΠΛΗ ΠΕΡΙΕΛΕΞΗ ΜΗΚΟΥΣ<6cm

5. ΜΕΤΑΞΥ ΤΩΝ ΚΥΡΙΩΝ ΟΔΗΓΩΝ ΘΑ ΤΟΠΟΘΕΤΟΥΝΤΑΙ ΟΔΗΓΟΙ ΓΙΑ ΤΗΝ ΤΗΡΗΣΗ ΤΗΣ ΑΠΟΣΤΑΣΕΩΣ ΜΕΤΑΞΥ ΤΩΝ ΟΔΗΓΩΝ (DISTANCE HOLDERS) ΑΝΑ 1.80m max.

6. ΟΙ ΠΛΑΚΕΣ ΟΡΥΚΤΩΝ ΙΝΩΝ ΘΑ ΣΥΓΚΡΑΤΟΥΝΤΑΙ ΣΤΗ ΘΕΣΗ ΤΟΥΣ ΜΕ ΕΙΔΙΚΟ ΕΛΑΣΜΑ (HOLD DOWN CLIP) ΕΝΑ ΤΟΥΛΑΧΙΣΤΟΝ ΑΝΑ ΠΛΑΚΑ

7 ΟΙ ΠΥΡΑΝΤΟΧΕΣ ΨΕΥΔΟΡΟΦΕΣ ΘΑ ΕΙΝΑΙ ΠΙΣΤΟΠΟΙΗΜΕΝΕΣ ΑΠΟ ΤΟΝ ΚΑΤΑΣΚΕΥΑΣΤΗ ΤΟΥΣ ΚΑΤΑ DIN 4102 ΚΑΙ ΑΡΙΘΜΟ ΠΙΣΤΟΠΟΙΗΤΙΚΟΥ

8. ΟΙ ΨΕΥΔΟΡΟΦΕΣ ΔΙΑΔΡΟΜΩΝ ΔΙΑΦΥΓΗΣ ΚΑΙ ΧΩΡΩΝ ΣΥΓΚΕΝΤΡΩΣΗΣ ΚΟΙΝΟΥ ΘΑ ΕΙΝΑΙ F90 AB ΚΑΙ ΑΠΟ ΠΑΝΩ ΚΑΙ ΑΠΟ ΚΑΤΩ ΚΑΙ ΘΑ ΕΙΝΑΙ ΚΛΑΣΕΩΣ A2 ΚΑΤΑ DIN 4102 ΤΟ ΥΛΙΚΟ ΤΩΝ ΠΛΑΚΩΝ ΟΡΥΚΤΩΝ ΙΝΩΝ

9. ΟΙ ΨΕΥΔΟΡΟΦΕΣ ΛΟΙΠΩΝ ΧΩΡΩΝ ΘΑ ΕΙΝΑΙ ΚΛΑΣΕΩΣ B1 ΚΑΤΑ DIN4102 ΓΙΑ ΤΟ ΥΛΙΚΟ ΤΩΝ ΠΛΑΚΩΝ ΟΡΥΚΤΩΝ ΙΝΩΝ

ΕΡΓΟΔΟΤΗΣ:
ΔΗΜΟΚΡΙΤΕΙΟ ΠΑΝΕΠΙΣΤΗΜΙΟ ΘΡΑΚΗΣ

ΕΡΓΟ:
ΚΤΙΡΙΑΚΕΣ ΕΓΚΑΤΑΣΤΑΣΕΙΣ ΤΜΗΜΑΤΩΝ ΕΘΝΟΛΟΓΙΑΣ - ΙΣΤΟΡΙΑΣ ΚΑΙ ΦΙΛΟΛΟΓΙΑΣ

ΜΕΛΕΤΗΤΕΣ:
ΓΡΑΦΕΙΟ ΔΟΞΙΑΔΗ
ΣΥΜΒΟΥΛΟΙ ΓΙΑ ΑΝΑΠΤΥΞΗ ΚΑΙ ΟΙΚΙΣΤΙΚΗ Α.Ε.
Λ.Αλεξανδρέας 467, Αγ.Παρασκευή, 153 43, ΑΘΗΝΑ / Τηλ. (01) 6086500 FAX (01) 6086797
e-mail: doxiadis@doxiadis.com

LDK ΛΔΚ - ΣΥΜΒΟΥΛΟΙ ΤΕΧΝΙΚΩΝ ΚΑΙ ΑΝΑΠΤΥΞΙΑΚΩΝ ΕΡΓΩΝ
ΠΑΡΟΔΟΣ ΕΘΝΙΚΗΑΜΥΝΑΣ 81, 14452, ΚΗΦΙΣΙΑ / Τηλ. (01) 8180200 FAX (01) 8180200
e-mail: main@ldk.gr

ΣΤΑΔΙΟ ΜΕΛΕΤΗΣ: ΚΑΤΑΣΚΕΥΑΣΤΙΚΕΣ ΛΕΠΤΟΜΕΡΕΙΕΣ

ΤΙΤΛΟΣ:
ΨΕΥΔΟΡΟΦΕΣ ΠΛΑΚΩΝ ΟΡΥΚΤΩΝ ΙΝΩΝ
M F3 ΣΕ ΕΜΦΑΝΗ ΣΚΕΛΕΤΟ 24mm
ΜΕ ΕΞΕΧΟΥΣΑ ΕΠΙΦΑΝΕΙΑ ΠΛΑΚΩΝ
600 x 600 x24

κωδικός αρχείου	Ε Λ Λ 3 4 6 5	μονάδα	A3	ΚΛΙΜΑΚΑ	1:50,1:20,1:2
ΜΕΛΕΤΗ:	υπογρ. Σ.ΜΟΥΖΑΚΗΣ	ημερομηνία 05.07.99	υπογραφή	ΑΡΙΘΜΟΣ ΣΧΕΔΙΟΥ	
ΣΧΕΔΙΑΣΗ:	υπογρ. Ο.ΤΖΑΝΕΤΟΥ	ημερομηνία 05.07.99	υπογραφή		
ΕΛΕΓΧΟΣ:	υπογρ. Α.ΔΡΑΠΝΟΥ	ημερομηνία 05.07.99	υπογραφή	S C 0 0 0 3	0 0

ΕΠΙΚΡΙΣΗ

Υπογραφή

ΣΦΡΑΓΙΔΑ ΜΕΛΕΤΗΤΗ

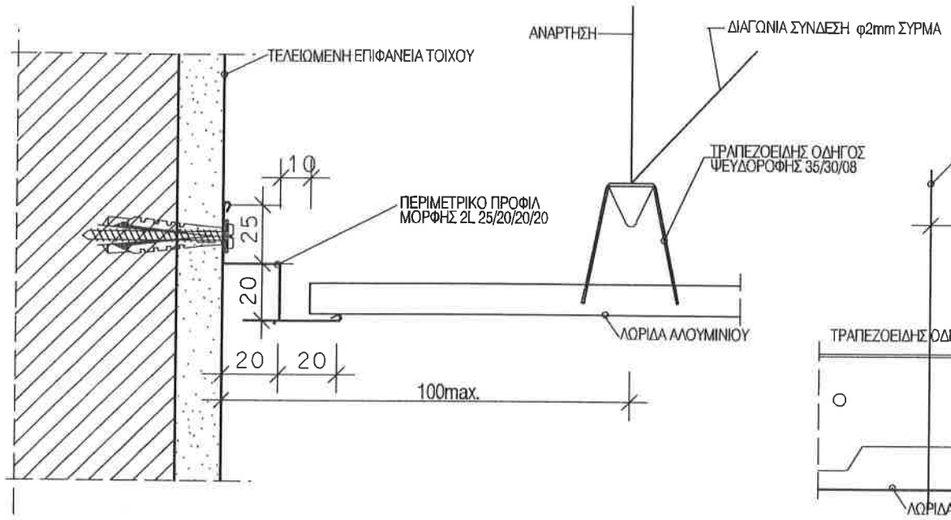

ΛΕΠΤΟΜΕΡΕΙΑ 02
ΤΥΠΙΚΗ ΣΥΝΔΕΣΗ ΜΕ ΤΟΙΧΟ
ΚΑΘΕΤΑ ΣΤΙΣ ΛΩΡΙΔΕΣ

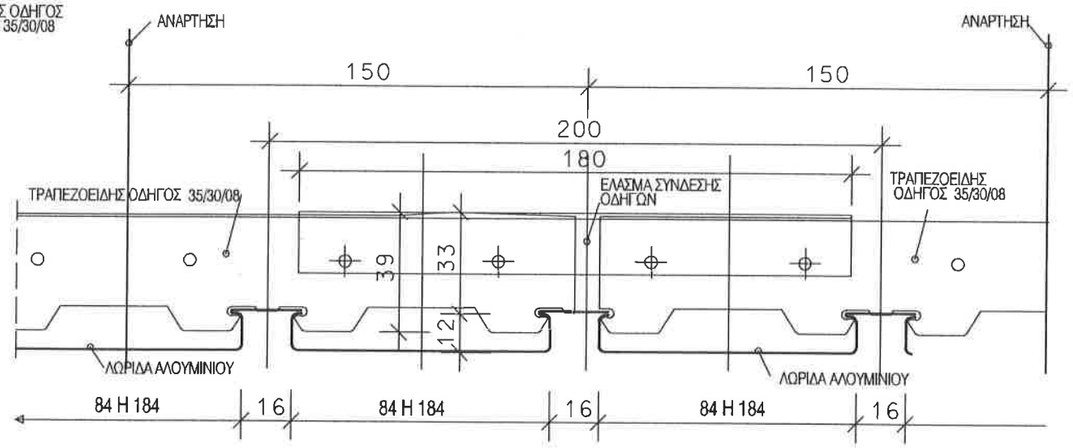

ΛΕΠΤΟΜΕΡΕΙΑ 03
ΣΥΝΔΕΣΗ ΟΔΗΓΩΝ ΚΑΤΑ ΜΗΚΟΣ

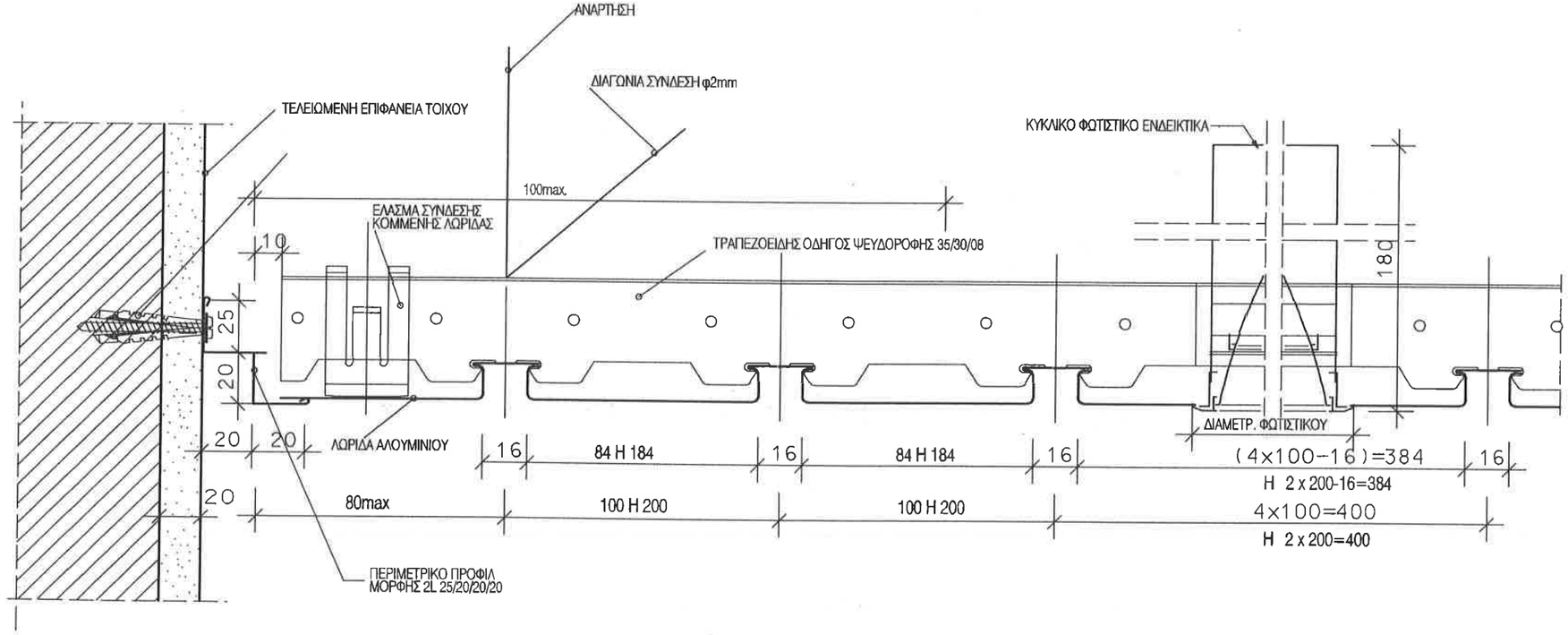

ΛΕΠΤΟΜΕΡΕΙΑ 01
ΤΥΠΙΚΗ ΣΥΝΔΕΣΗ ΜΕ ΤΟΙΧΟ ΠΑΡΑΛΛΗΛΑ ΣΤΙΣ ΛΩΡΙΔΕΣ

ΣΗΜΕΙΩΣΗ :

1. ΟΛΕΣ ΟΙ ΔΙΑΣΤΑΣΕΙΣ ΕΙΝΑΙ ΣΕ χλστ.

2. ΤΑ ΜΕΤΑΛΛΙΚΑ ΣΤΟΙΧΕΙΑ ΓΑΛΒΑΝΙΣΜΕΝΑ ΕΝ ΘΕΡΜΩ.

3. Η ΚΑΤΑΣΚΕΥΗ ΤΩΝ ΨΕΥΔΟΡΟΦΩΝ ΘΑ ΓΙΝΕΤΑΙ ΣΥΜΦΩΝΑ ΜΕ ΤΟ DIN 18168 T2, ΤΟ DIN 1055 ΚΑΙ ΤΟΝ Ν.Ε.Α.Κ ΜΕ ΟΛΙΣΘΑΙΝΟΥΣΕΣ ΠΕΡΙΜΕΤΡΙΚΕΣ ΣΥΝΔΕΣΕΙΣ ΩΣ ΠΛΩΤΗ ΚΑΤΑΣΚΕΥΗ.

4. ΟΙ ΑΝΑΡΤΗΣΕΙΣ ΤΩΝ ΨΕΥΔΟΡΟΦΩΝ ΘΑ ΕΙΝΑΙ ΣΥΜΦΩΝΕΣ ΜΕ ΣΤΑΤΙΚΟ ΥΠΟΛΟΓΙΣΜΟ ΚΑΙ ΩΣ ΕΞΗΣ

α .ΓΙΑ ΟΛΕΣ ΤΙΣ ΨΕΥΔΟΡΟΦΕΣ ΕΣΩΤ. ΧΩΡΩΝ ΜΕ ΜΗ ΕΙΔΙΚΗ ΧΡΗΣΗ ΜΕ ΓΑΛΒΑΝΙΣΜΕΝΟ ΣΥΡΜΑ φ2mm ΣΕ ΠΙΣΤΟΠΟΙΗΜΕΝΟ ΒΥΣΜΑ ΟΡΟΦΗΣ ΜΕ ΚΡΙΚΟ ΓΙΑ ΦΟΡΤΙΑ <0.15 KN ΜΕ ΑΠΕΥΘΕΙΑΣ ΑΝΑΡΤΗΣΗ ΤΟΥ ΚΥΡΙΟΥ ΟΔΗΓΟΥ (ΟΧΙ ΡΥΘΜΙΖΟΜΕΝΗ ΑΝΑΡΤΗΣΗ)

b. ΓΙΑ ΟΛΕΣ ΤΙΣ ΨΕΥΔΟΡΟΦΕΣ ΕΞΩΤ. ΧΩΡΩΝ ΚΑΘΩΣ ΚΑΙ ΨΕΥΔΟΡΟΦΕΣ F90 ΜΕ ΕΙΔΙΚΗ ΑΝΑΡΤΗΣΗ NONIUS H NT/2A M6 ΣΕ ΠΙΣΤΟΠΟΙΗΜΕΝΟ ΒΥΣΜΑ ΟΡΟΦΗΣ ΓΙΑ ΦΟΡΤΙΑ <0.40KN

c, ΟΙ ΑΝΑΡΤΗΣΕΙΣ ΤΗΣ ΨΕΥΔΟΡΟΦΗΣ ΣΤΗΝ ΠΕΡΙΜΕΤΡΟ ΘΑ ΣΥΝΔΕΟΝΤΑΙ ΔΙΑΓΩΝΙΑ ΜΕ ΤΗΝ ΠΡΟΗΓΟΥΜΕΝΗ ΑΝΑΡΤΗΣΗ ΜΕ ΣΥΡΜΑ φ2mm

d. Η ΣΥΝΔΕΣΗ ΤΩΝ ΑΚΡΩΝ ΤΟΥ ΣΥΡΜΑΤΟΣ φ2mm ΣΤΟΥΣ ΒΡΟΓΧΟΥΣ ΑΝΑΡΤΗΣΗΣ (α,c) ΘΑ ΓΙΝΕΤΑΙ ΜΕ ΤΡΙΠΛΗ ΠΕΡΙΕΛΙΞΗ ΜΗΚΟΥΣ<6cm

5. ΜΕΤΑΞΥ ΤΩΝ ΚΥΡΙΩΝ ΟΔΗΓΩΝ ΘΑ ΤΟΠΟΘΕΤΟΥΝΤΑΙ ΟΔΗΓΟΙ ΓΙΑ ΤΗΝ ΤΗΡΗΣΗ ΤΗΣ ΑΠΟΣΤΑΣΕΩΣ ΜΕΤΑΞΥ ΤΩΝ ΟΔΗΓΩΝ (DISTANCE HOLDERS) ΑΝΑ 1.80m max.

ΕΡΓΟΔΟΤΗΣ:
ΔΗΜΟΚΡΙΤΕΙΟ ΠΑΝΕΠΙΣΤΗΜΙΟ ΘΡΑΚΗΣ

ΕΡΓΟ:
ΚΤΙΡΙΑΚΕΣ ΕΓΚΑΤΑΣΤΑΣΕΙΣ ΤΜΗΜΑΤΩΝ ΕΘΝΟΛΟΓΙΑΣ - ΙΣΤΟΡΙΑΣ ΚΑΙ ΦΙΛΟΛΟΓΙΑΣ

ΜΕΛΕΤΗΤΕΣ:
ΓΡΑΦΕΙΟ ΔΟΞΙΑΔΗ
ΣΥΜΒΟΥΛΟΙ ΓΙΑ ΑΝΑΠΤΥΞΗ ΚΑΙ ΟΙΚΙΣΤΙΚΗ Α.Ε.
Λ. Κίφισίας 487, Αγ. Παρασκευή, 153-43, ΑΘΗΝΑ / Τηλ. (01) 6066700 FAX (01) 6066707
e-mail: doxiadis@doxiadis.com

LDK ΛΔΚ - ΣΥΜΒΟΥΛΟΙ ΤΕΧΝΙΚΩΝ ΚΑΙ ΑΝΑΠΤΥΞΙΑΚΩΝ ΕΡΓΩΝ
ΠΑΡΟΔΟΣ ΘΕΜΙΣΤΟΚΛΕΟΥς 21, 14452, ΚΗΦΙΣΙΑ/Τηλ. (01) 6190850 FAX (01) 6190853
e-mail: mail@ldk.gr

ΣΤΑΔΙΟ ΜΕΛΕΤΗΣ: ΚΑΤΑΣΚΕΥΑΣΤΙΚΕΣ ΛΕΠΤΟΜΕΡΕΙΕΣ

ΤΙΤΛΟΣ:
ΨΕΥΔΟΡΟΦΗ ΛΩΡΙΔΩΝ ΑΛΟΥΜΙΝΙΟΥ
ΤΥΠΟΣ AS

ΤΟΜΕΣ

ΚΩΔΙΚΟΣ ΦΑΚΕΛΟΥ	ΕΛΛ3465		ΦΑΚΕΛΟΣ	A3	ΚΛΙΜΑΚΑ 1:2
ΜΕΛΕΤΗ:	Σ.ΙΩΥΖΑΚΑΣ	05.07.99			ΑΡΙΘΜΟΣ ΣΧΕΔΙΟΥ
ΣΧΕΔΙΑΣΗ:	Ο.ΤΖΑΝΕΤΟΥ	05.07.99			SC0101 00
ΕΛΕΓΧΟΣ:	Λ.ΔΡΑΖΙΝΟΥ	05.07.99			

ΕΠΥΡΩΣΗ

Υπογραφή

ΣΦΡΑΓΙΔΑ ΜΕΛΕΤΗΤΗ

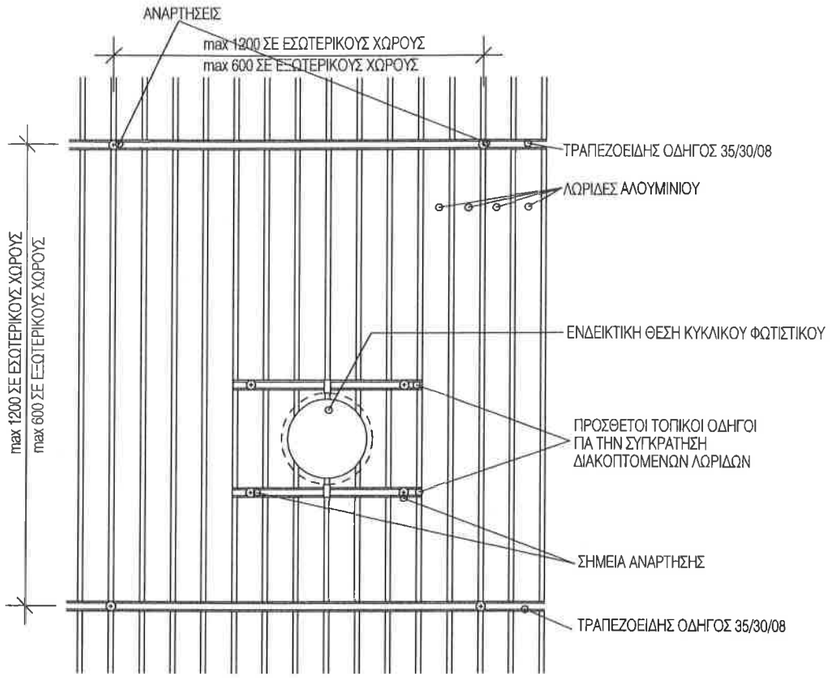

ΤΜΗΜΑ ΚΑΤΟΨΗΣ ΕΓΚΑΤΑΣΤΑΣΗΣ ΚΥΚΛΙΚΟΥ ΦΩΤΙΣΤΙΚΟΥ
ΚΛΙΜΑΚΑ 1:20

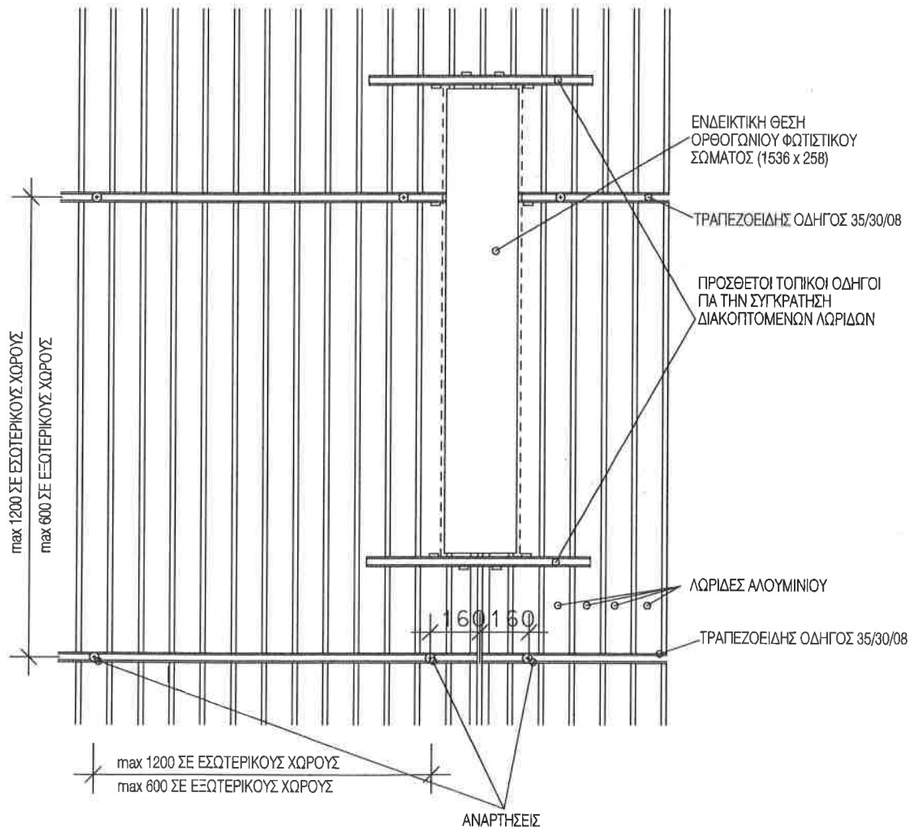

ΤΜΗΜΑ ΚΑΤΟΨΗΣ ΕΓΚΑΤΑΣΤΑΣΗΣ ΚΥΚΛΙΚΟΥ ΦΩΤΙΣΤΙΚΟΥ
ΚΛΙΜΑΚΑ 1:20

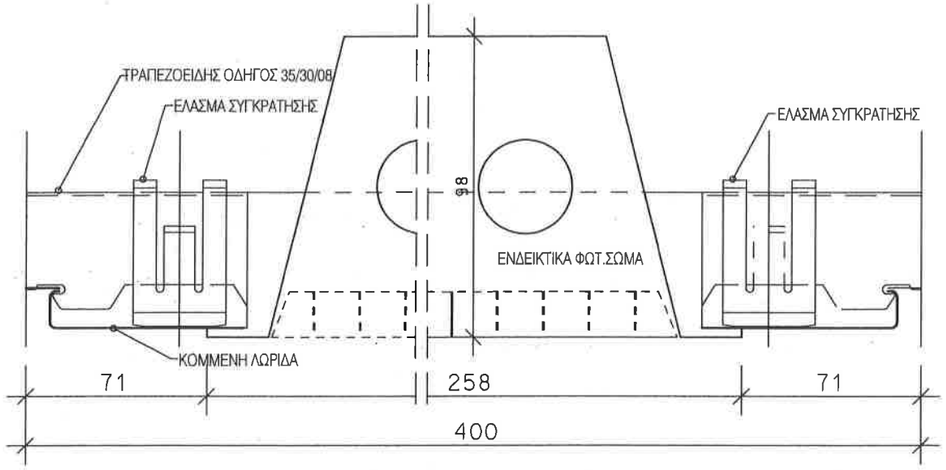

ΛΕΠΤΟΜΕΡΕΙΑ 01
ΤΟΜΗ ΕΓΚΑΤΑΣΤΑΣΗΣ ΟΡΘΟΓΩΝΙΟΥ ΦΩΤΙΣΤΙΚΟΥ
ΚΛΙΜΑΚΑ 1:2

ΣΗΜΕΙΩΣΗ :

1. ΟΛΕΣ ΟΙ ΔΙΑΣΤΑΣΕΙΣ ΕΙΝΑΙ ΣΕ χλστ.

2. ΤΑ ΜΕΤΑΛΛΙΚΑ ΣΤΟΙΧΕΙΑ ΓΑΛΒΑΝΙΣΜΕΝΑ ΕΝ ΘΕΡΜΩ.

3. Η ΚΑΤΑΣΚΕΥΗ ΤΩΝ ΨΕΥΔΟΡΟΦΩΝ ΘΑ ΓΙΝΕΤΑΙ ΣΥΜΦΩΝΑ ΜΕ ΤΟ DIN 18168 T2, ΤΟ DIN 1055 ΚΑΙ ΤΟΝ Ν.Ε.Α.Κ ΜΕ ΟΛΙΣΘΑΙΝΟΥΣΕΣ ΠΕΡΙΜΕΤΡΙΚΕΣ ΣΥΝΔΕΣΕΙΣ ΩΣ ΠΛΩΤΗ ΚΑΤΑΣΚΕΥΗ.

4. ΟΙ ΑΝΑΡΤΗΣΕΙΣ ΤΩΝ ΨΕΥΔΟΡΟΦΩΝ ΘΑ ΕΙΝΑΙ ΣΥΜΦΩΝΕΣ ΜΕ ΣΤΑΤΙΚΟ ΥΠΟΛΟΓΙΣΜΟ ΚΑΙ ΩΣ ΕΞΗΣ

α .ΓΙΑ ΟΛΕΣ ΤΙΣ ΨΕΥΔΟΡΟΦΕΣ ΕΣΩΤ. ΧΩΡΩΝ ΜΕ ΜΗ ΕΙΔΙΚΗ ΧΡΗΣΗ ΜΕ ΓΑΛΒΑΝΙΣΜΕΝΟ ΣΥΡΜΑ φ2mm ΣΕ ΠΙΣΤΟΠΟΙΗΜΕΝΟ ΒΥΣΜΑ ΟΡΟΦΗΣ ΜΕ ΚΡΙΚΟ ΓΙΑ ΦΟΡΤΙΑ <0.15 KN ΜΕ ΑΠΕΥΘΕΙΑΣ ΑΝΑΡΤΗΣΗ ΤΟΥ ΚΥΡΙΟΥ ΟΔΗΓΟΥ (ΟΧΙ ΡΥΘΜΙΖΟΜΕΝΗ ΑΝΑΡΤΗΣΗ)

b. ΓΙΑ ΟΛΕΣ ΤΙΣ ΨΕΥΔΟΡΟΦΕΣ ΕΞΩΤ. ΧΩΡΩΝ ΚΑΘΩΣ ΚΑΙ ΨΕΥΔΟΡΟΦΕΣ F90 ΜΕ ΕΙΔΙΚΗ ΑΝΑΡΤΗΣΗ NONIUS Η ΝΤΙΖΑ M6 ΣΕ ΠΙΣΤΟΠΟΙΗΜΕΝΟ ΒΥΣΜΑ ΟΡΟΦΗΣ ΓΙΑ ΦΟΡΤΙΑ <0.40KN

c, ΟΙ ΑΝΑΡΤΗΣΕΙΣ ΤΗΣ ΨΕΥΔΟΡΟΦΗΣ ΣΤΗΝ ΠΕΡΙΜΕΤΡΟ ΘΑ ΣΥΝΔΕΟΝΤΑΙ ΔΙΑΓΩΝΙΑ ΜΕ ΤΗΝ ΠΡΟΗΓΟΥΜΕΝΗ ΑΝΑΡΤΗΣΗ ΜΕ ΣΥΡΜΑ φ2mm

d. Η ΣΥΝΔΕΣΗ ΤΩΝ ΑΚΡΩΝ ΤΟΥ ΣΥΡΜΑΤΟΣ φ2mm ΣΤΟΥΣ ΒΡΟΓΧΟΥΣ ΑΝΑΡΤΗΣΗΣ (α,c) ΘΑ ΓΙΝΕΤΑΙ ΜΕ ΤΡΙΠΛΗ ΠΕΡΙΕΛΙΞΗ ΜΗΚΟΥΣ<6cm

5. ΜΕΤΑΞΥ ΤΩΝ ΚΥΡΙΩΝ ΟΔΗΓΩΝ ΘΑ ΤΟΠΟΘΕΤΟΥΝΤΑΙ ΟΔΗΓΟΙ ΓΙΑ ΤΗΝ ΤΗΡΗΣΗ ΤΗΣ ΑΠΟΣΤΑΣΕΩΣ ΜΕΤΑΞΥ ΤΩΝ ΟΔΗΓΩΝ (DISTANCE HOLDERS) ΑΝΑ 1.80m max.

ΕΡΓΟΔΟΤΗΣ:
ΔΗΜΟΚΡΙΤΕΙΟ ΠΑΝΕΠΙΣΤΗΜΙΟ ΘΡΑΚΗΣ

ΕΡΓΟ:
ΚΤΙΡΙΑΚΕΣ ΕΓΚΑΤΑΣΤΑΣΕΙΣ ΤΜΗΜΑΤΩΝ
ΕΘΝΟΛΟΓΙΑΣ - ΙΣΤΟΡΙΑΣ ΚΑΙ ΦΙΛΟΛΟΓΙΑΣ

ΜΕΛΕΤΗΤΕΣ:
ΓΡΑΦΕΙΟ ΔΟΞΙΑΔΗ
ΣΥΜΒΟΥΛΟΙ ΓΙΑ ΑΝΑΠΤΥΞΗ ΚΑΙ ΟΙΚΙΣΤΙΚΗ Α.Ε.
Λ.Κηφισίας 487, Αγ.Παρασκευή, 153 43, ΑΘΗΝΑ/Τηλ. (01) 6398100 FAX (01) 6398797
e-mail: doxiadis@doxiadis.com

LDK ΛΔΚ · ΣΥΜΒΟΥΛΟΙ ΤΕΧΝΙΚΩΝ ΚΑΙ ΑΝΑΠΤΥΞΙΑΚΩΝ ΕΡΓΩΝ
ΠΑΡΟΔΟΣ ΘΗΒΑΪΔΟΣ 21, 14672, ΚΗΦΙΣΙΑ/Τηλ. (01) 8156700 FAX (01) 8149030
e-mail: main@ldk.gr

ΣΤΑΔΙΟ ΜΕΛΕΤΗΣ: ΚΑΤΑΣΚΕΥΑΣΤΙΚΕΣ ΛΕΠΤΟΜΕΡΕΙΕΣ

ΤΙΤΛΟΣ:

ΨΕΥΔΟΡΟΦΕΣ ΛΩΡΙΔΩΝ ΑΛΟΥΜΙΝΙΟΥ
ΤΥΠΟΣ Α5
ΕΓΚΑΤΑΣΤΑΣΗ ΦΩΤΙΣΤΙΚΩΝ

κωδικός φακέλου	ΕΛΛ3465		μέγεθος	A3	ΚΛΙΜΑΚΑ 1:20 ,1:2
ΜΕΛΕΤΗ:	Σ.ΜΟΥΖΑΚΗΣ	05.07.99			ΑΡΙΘΜΟΣ ΣΧΕΔΙΟΥ
ΣΧΕΔΙΑΣΗ:	Ο.ΤΖΑΝΕΤΟΥ	05.07.99			SC0102 00
ΕΛΕΓΧΟΣ:	Λ.ΔΡΑΖΙΝΟΥ	05.07.99			

ΕΓΚΡΙΣΗ

Υπογραφή

ΣΦΡΑΓΙΔΑ ΜΕΛΕΤΗΤΗ

AS1

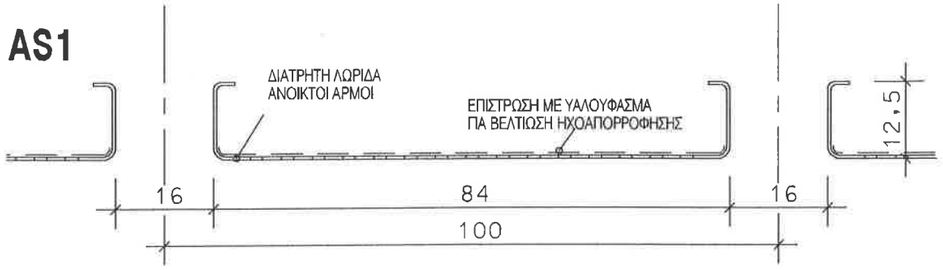

AS2

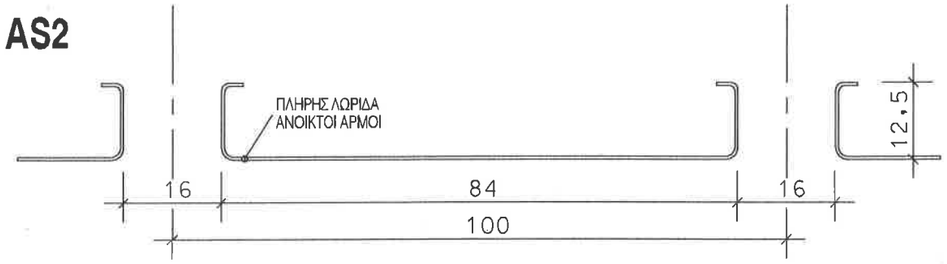

AS3

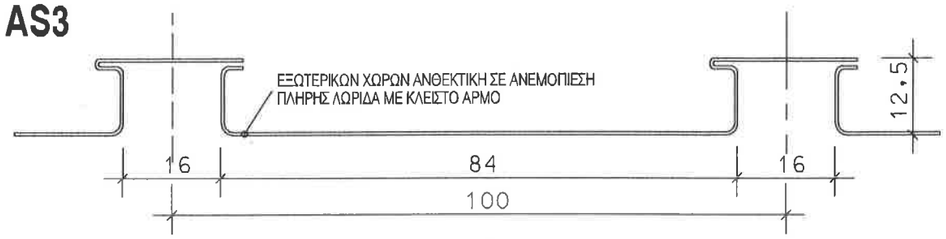

AS4

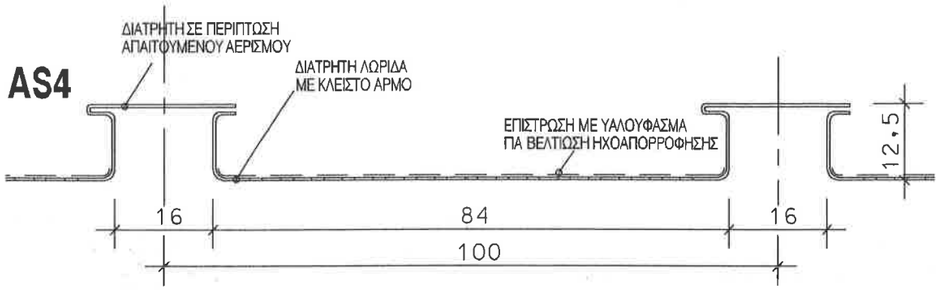

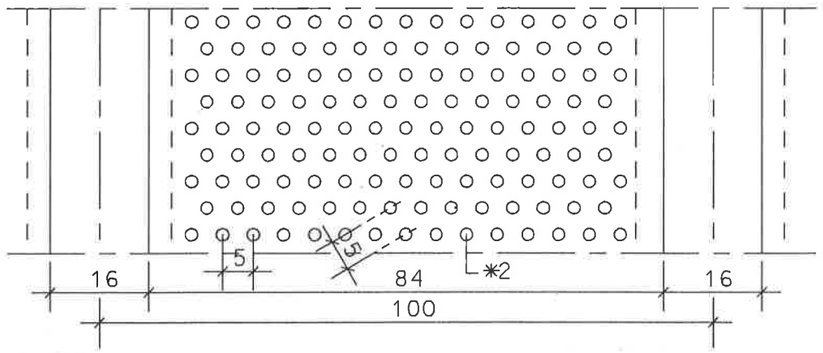

ΟΨΗ ΔΙΑΤΡΗΣΗΣ

AS5

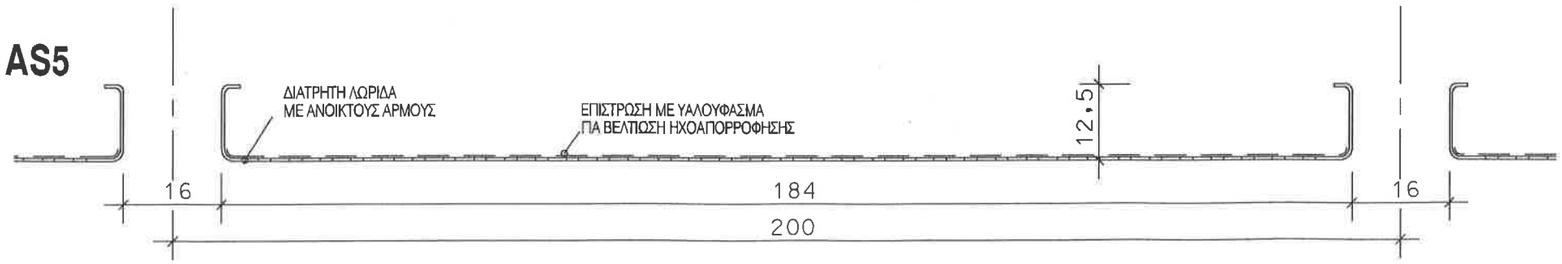

ΣΗΜΕΙΩΣΗ :

1. ΟΛΕΣ ΟΙ ΔΙΑΣΤΑΣΕΙΣ ΕΙΝΑΙ ΣΕ χλστ.
2. ΤΑ ΜΕΤΑΛΛΙΚΑ ΣΤΟΙΧΕΙΑ ΓΑΛΒΑΝΙΣΜΕΝΑ ΕΝ ΘΕΡΜΩ.
3. Η ΚΑΤΑΣΚΕΥΗ ΤΩΝ ΨΕΥΔΟΡΟΦΩΝ ΘΑ ΓΙΝΕΤΑΙ ΣΥΜΦΩΝΑ ΜΕ ΤΟ DIN 18168 T2, ΤΟ DIN 1055 ΚΑΙ ΤΟΝ Ν.Ε.Α.Κ ΜΕ ΟΛΙΣΘΑΙΝΟΥΣΕΣ ΠΕΡΙΜΕΤΡΙΚΕΣ ΣΥΝΔΕΣΕΙΣ ΩΣ ΠΛΩΤΗ ΚΑΤΑΣΚΕΥΗ.
4. ΟΙ ΑΝΑΡΤΗΣΕΙΣ ΤΩΝ ΨΕΥΔΟΡΟΦΩΝ ΘΑ ΕΙΝΑΙ ΣΥΜΦΩΝΕΣ ΜΕ ΣΤΑΤΙΚΟ ΥΠΟΛΟΓΙΣΜΟ ΚΑΙ ΩΣ ΕΞΗΣ

a .ΓΙΑ ΟΛΕΣ ΤΙΣ ΨΕΥΔΟΡΟΦΕΣ ΕΣΩΤ. ΧΩΡΩΝ ΜΕ ΜΗ ΕΙΔΙΚΗ ΧΡΗΣΗ ΜΕ ΓΑΛΒΑΝΙΣΜΕΝΟ ΣΥΡΜΑ φ2mm ΣΕ ΠΙΣΤΟΠΟΙΗΜΕΝΟ ΒΥΣΜΑ ΟΡΟΦΗΣ ΜΕ ΚΡΙΚΟ ΓΙΑ ΦΟΡΤΙΑ <0.15 KN ΜΕ ΑΠΕΥΘΕΙΑΣ ΑΝΑΡΤΗΣΗ ΤΟΥ ΚΥΡΙΟΥ ΟΔΗΓΟΥ (ΟΧΙ ΡΥΘΜΙΖΟΜΕΝΗ ΑΝΑΡΤΗΣΗ)

b. ΓΙΑ ΟΛΕΣ ΤΙΣ ΨΕΥΔΟΡΟΦΕΣ ΕΞΩΤ. ΧΩΡΩΝ ΚΑΘΩΣ ΚΑΙ ΨΕΥΔΟΡΟΦΕΣ F90 ΜΕ ΕΙΔΙΚΗ ΑΝΑΡΤΗΣΗ NONIUS Η ΝΤΙΖΑ Μ6 ΣΕ ΠΙΣΤΟΠΟΙΗΜΕΝΟ ΒΥΣΜΑ ΟΡΟΦΗΣ ΓΙΑ ΦΟΡΤΙΑ <0.40KN

c, ΟΙ ΑΝΑΡΤΗΣΕΙΣ ΤΗΣ ΨΕΥΔΟΡΟΦΗΣ ΣΤΗΝ ΠΕΡΙΜΕΤΡΟ ΘΑ ΣΥΝΔΕΟΝΤΑΙ ΔΙΑΓΩΝΙΑ ΜΕ ΤΗΝ ΠΡΟΗΓΟΥΜΕΝΗ ΑΝΑΡΤΗΣΗ ΜΕ ΣΥΡΜΑ φ2mm

d. Η ΣΥΝΔΕΣΗ ΤΩΝ ΑΚΡΩΝ ΤΟΥ ΣΥΡΜΑΤΟΣ φ2mm ΣΤΟΥΣ ΒΡΟΓΧΟΥΣ ΑΝΑΡΤΗΣΗΣ (a,c) ΘΑ ΓΙΝΕΤΑΙ ΜΕ ΤΡΙΠΛΗ ΠΕΡΙΕΛΕΞΗ ΜΗΚΟΥΣ<6cm

5. ΜΕΤΑΞΥ ΤΩΝ ΚΥΡΙΩΝ ΟΔΗΓΩΝ ΘΑ ΤΟΠΟΘΕΤΟΥΝΤΑΙ ΟΔΗΓΟΙ ΓΙΑ ΤΗΝ ΤΗΡΗΣΗ ΤΗΣ ΑΠΟΣΤΑΣΕΩΣ ΜΕΤΑΞΥ ΤΩΝ ΟΔΗΓΩΝ (DISTANCE HOLDERS) ΑΝΑ 1.80m max.

ΕΡΓΟΔΟΤΗΣ :

ΔΗΜΟΚΡΙΤΕΙΟ ΠΑΝΕΠΙΣΤΗΜΙΟ ΘΡΑΚΗΣ

ΕΡΓΟ :

ΚΤΙΡΙΑΚΕΣ ΕΓΚΑΤΑΣΤΑΣΕΙΣ ΤΜΗΜΑΤΩΝ ΕΘΝΟΛΟΓΙΑΣ - ΙΣΤΟΡΙΑΣ ΚΑΙ ΦΙΛΟΛΟΓΙΑΣ

ΜΕΛΕΤΗΤΕΣ :

ΓΡΑΦΕΙΟ ΔΟΞΙΑΔΗ
ΣΥΜΒΟΥΛΟΙ ΓΙΑ ΑΝΑΠΤΥΞΗ ΚΑΙ ΟΙΚΙΣΤΙΚΗ Α.Ε.
Λ. Μακεδονίας 487, Αγ. Παρασκευή, 153 43, ΑΘΗΝΑ / Τηλ. (01) 6508900 FAX (01) 6508787
e-mail: doxiadis@doxiadis.com

LDK ΛΔΚ - ΣΥΜΒΟΥΛΟΙ ΤΕΧΝΙΚΩΝ ΚΑΙ ΑΝΑΠΤΥΞΙΑΚΩΝ ΕΡΓΩΝ
ΠΑΡΟΔΟΣ ΦΗΒΑΪΔΟΣ 21, Μετ/τα, ΧΟΛΑΡΓΟΣ / Τηλ. (01) 6516900 FAX (01) 6516705
e-mail: mail@ldk.gr

ΣΤΑΔΙΟ ΜΕΛΕΤΗΣ : ΚΑΤΑΣΚΕΥΑΣΤΙΚΕΣ ΛΕΠΤΟΜΕΡΕΙΕΣ

ΤΙΤΛΟΣ :

ΨΕΥΔΟΡΟΦΕΣ ΛΩΡΙΔΩΝ ΑΛΟΥΜΙΝΙΟΥ
ΤΥΠΟΣ AS 1-5

ΤΥΠΙΚΕΣ ΤΟΜΕΣ ΛΩΡΙΔΩΝ

κωδικός εγγράφου	ΕΛΛ3465			μέγεθος A3	ΚΛΙΜΑΚΑ 1:1
ΜΕΛΕΤΗΤΗ :	Σ. ΜΟΥΣΙΑΝΗΣ	05.07.99			ΑΡΙΘΜΟΣ ΣΧΕΔΙΟΥ
ΣΧΕΔΙΑΣΗ :	Θ. ΤΖΑΝΕΤΟΥ	05.07.99			SC0103 00
ΕΛΕΓΧΟΣ :	Λ. ΔΡΑΣΙΝΟΥ	05.07.99			

ΕΓΚΡΙΣΗ

Υπογραφή

ΣΦΡΑΓΙΔΑ ΜΕΛΕΤΗΤΗ

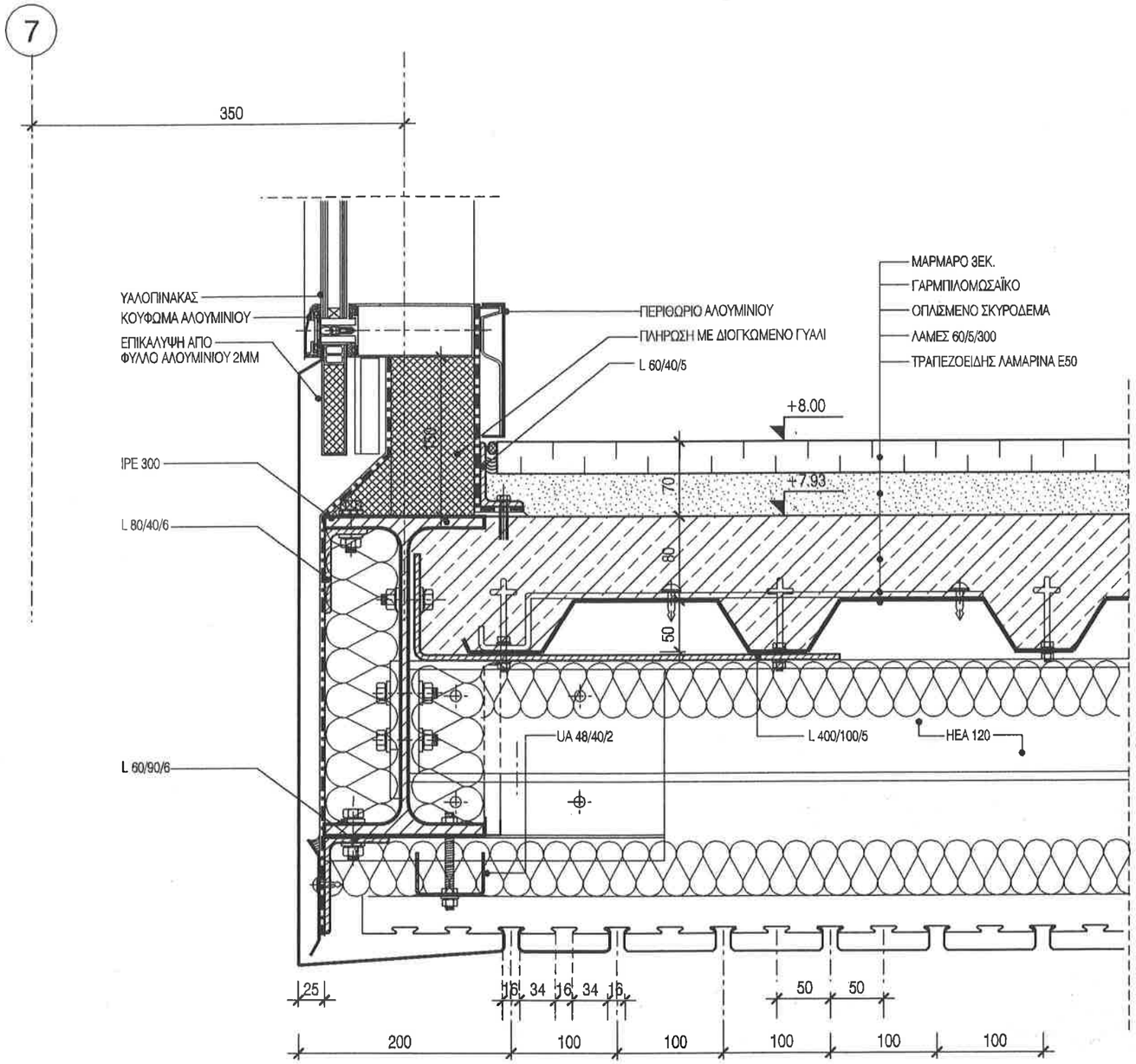

ΛΕΠΤΟΜΕΡΕΙΑ 01

ΣΗΜΕΙΩΣΗ :

1. ΟΛΕΣ ΟΙ ΔΙΑΣΤΑΣΕΙΣ ΕΙΝΑΙ ΣΕ χλστ.

2. ΤΑ ΜΕΤΑΛΛΙΚΑ ΣΤΟΙΧΕΙΑ ΓΑΛΒΑΝΙΣΜΕΝΑ ΕΝ ΘΕΡΜΩ.

3. Η ΚΑΤΑΣΚΕΥΗ ΤΩΝ ΨΕΥΔΟΡΟΦΩΝ ΘΑ ΓΙΝΕΤΑΙ ΣΥΜΦΩΝΑ ΜΕ ΤΟ DIN 18168 T2, ΤΟ DIN 1055 ΚΑΙ ΤΟΝ Ν.Ε.Α.Κ ΜΕ ΟΛΙΣΘΑΙΝΟΥΣΕΣ ΠΕΡΙΜΕΤΡΙΚΕΣ ΣΥΝΔΕΣΕΙΣ ΩΣ ΠΛΩΤΗ ΚΑΤΑΣΚΕΥΗ.

4. ΟΙ ΑΝΑΡΤΗΣΕΙΣ ΤΩΝ ΨΕΥΔΟΡΟΦΩΝ ΘΑ ΕΙΝΑΙ ΣΥΜΦΩΝΕΣ ΜΕ ΣΤΑΤΙΚΟ ΥΠΟΛΟΓΙΣΜΟ ΚΑΙ ΩΣ ΕΞΗΣ:

a .ΓΙΑ ΟΛΕΣ ΤΙΣ ΨΕΥΔΟΡΟΦΕΣ ΕΣΩΤ. ΧΩΡΩΝ ΜΕ ΜΗ ΕΙΔΙΚΗ ΧΡΗΣΗ ΜΕ ΓΑΛΒΑΝΙΣΜΕΝΟ ΣΥΡΜΑ φ2mm ΣΕ ΠΙΣΤΟΠΟΙΗΜΕΝΟ ΒΥΣΜΑ ΟΡΟΦΗΣ ΜΕ ΚΡΙΚΟ ΓΙΑ ΦΟΡΤΙΑ <0.15 KN ΜΕ ΑΠΕΥΘΕΙΑΣ ΑΝΑΡΤΗΣΗ ΤΟΥ ΚΥΡΙΟΥ ΟΔΗΓΟΥ (ΟΧΙ ΡΥΘΜΙΖΟΜΕΝΗ ΑΝΑΡΤΗΣΗ)

b. ΓΙΑ ΟΛΕΣ ΤΙΣ ΨΕΥΔΟΡΟΦΕΣ ΕΞΩΤ. ΧΩΡΩΝ ΚΑΘΩΣ ΚΑΙ ΨΕΥΔΟΡΟΦΕΣ F90 ΜΕ ΕΙΔΙΚΗ ΑΝΑΡΤΗΣΗ NONIUS Η ΝΤΙΖΑ M6 ΣΕ ΠΙΣΤΟΠΟΙΗΜΕΝΟ ΒΥΣΜΑ ΟΡΟΦΗΣ ΓΙΑ ΦΟΡΤΙΑ <0.40KN

c, ΟΙ ΑΝΑΡΤΗΣΕΙΣ ΤΗΣ ΨΕΥΔΟΡΟΦΗΣ ΣΤΗΝ ΠΕΡΙΜΕΤΡΟ ΘΑ ΣΥΝΔΕΟΝΤΑΙ ΔΙΑΓΩΝΙΑ ΜΕ ΤΗΝ ΠΡΟΗΓΟΥΜΕΝΗ ΑΝΑΡΤΗΣΗ ΜΕ ΣΥΡΜΑ φ2mm

d. Η ΣΥΝΔΕΣΗ ΤΩΝ ΑΚΡΩΝ ΤΟΥ ΣΥΡΜΑΤΟΣ φ2mm ΣΤΟΥΣ ΒΡΟΓΧΟΥΣ ΑΝΑΡΤΗΣΗΣ (a,c) ΘΑ ΓΙΝΕΤΑΙ ΜΕ ΤΡΙΓΛΗ ΠΕΡΙΕΛΞΗ ΜΗΚΟΥΣ<6cm

5. ΜΕΤΑΞΥ ΤΩΝ ΚΥΡΙΩΝ ΟΔΗΓΩΝ ΘΑ ΤΟΠΟΘΕΤΟΥΝΤΑΙ ΟΔΗΓΟΙ ΓΙΑ ΤΗΝ ΤΗΡΗΣΗ ΤΗΣ ΑΠΟΣΤΑΣΕΩΣ ΜΕΤΑΞΥ ΤΩΝ ΟΔΗΓΩΝ (DISTANCE HOLDERS) ΑΝΑ 1.80m max.

6. ΟΙ ΠΛΑΚΕΣ ΟΡΥΚΤΩΝ ΙΝΩΝ ΘΑ ΣΥΓΚΡΑΤΟΥΝΤΑΙ ΣΤΗ ΘΕΣΗ ΤΟΥΣ ΜΕ ΕΙΔΙΚΟ ΕΛΑΣΜΑ (HOLD DOWN CLIP) ΕΝΑ ΤΟΥΛΑΧΙΣΤΟΝ ΑΝΑ ΠΛΑΚΑ

7 ΟΙ ΠΥΡΑΝΤΟΧΕΣ ΨΕΥΔΟΡΟΦΕΣ ΘΑ ΕΙΝΑΙ ΠΙΣΤΟΠΟΙΗΜΕΝΕΣ ΑΠΟ ΤΟΝ ΚΑΤΑΣΚΕΥΑΣΤΗ ΤΟΥΣ ΚΑΤΑ DIN 4102 ΚΑΙ ΑΡΙΘΜΟ ΠΙΣΤΟΠΟΙΗΤΙΚΟΥ

8. ΟΙ ΨΕΥΔΟΡΟΦΕΣ ΔΙΑΔΡΟΜΩΝ ΔΙΑΦΥΓΗΣ ΚΑΙ ΧΩΡΩΝ ΣΥΓΚΕΝΤΡΩΣΗΣ ΚΟΙΝΟΥ ΘΑ ΕΙΝΑΙ F90 AB ΚΑΙ ΑΠΟ ΠΑΝΩ ΚΑΙ ΑΠΟ ΚΑΤΩ ΚΑΙ ΘΑ ΕΙΝΑΙ ΚΛΑΣΕΩΣ A2 ΚΑΤΑ DIN 4102 ΤΟ ΥΛΙΚΟ ΤΩΝ ΠΛΑΚΩΝ ΟΡΥΚΤΩΝ ΙΝΩΝ

9. ΟΙ ΨΕΥΔΟΡΟΦΕΣ ΛΟΙΠΩΝ ΧΩΡΩΝ ΘΑ ΕΙΝΑΙ ΚΛΑΣΕΩΣ B1 ΚΑΤΑ DIN4102 ΓΙΑ ΤΟ ΥΛΙΚΟ ΤΩΝ ΠΛΑΚΩΝ ΟΡΥΚΤΩΝ ΙΝΩΝ

ΕΡΓΟΔΟΤΗΣ:

ΔΗΜΟΚΡΙΤΕΙΟ ΠΑΝΕΠΙΣΤΗΜΙΟ ΘΡΑΚΗΣ

ΕΡΓΟ:

ΚΤΙΡΙΑΚΕΣ ΕΓΚΑΤΑΣΤΑΣΕΙΣ ΤΜΗΜΑΤΩΝ ΕΘΝΟΛΟΓΙΑΣ - ΙΣΤΟΡΙΑΣ ΚΑΙ ΦΙΛΟΛΟΓΙΑΣ

ΜΕΛΕΤΗΤΕΣ:

ΓΡΑΦΕΙΟ ΔΟΞΙΑΔΗ
ΣΥΜΒΟΥΛΟΙ ΓΙΑ ΑΝΑΠΤΥΞΗ ΚΑΙ ΟΙΚΙΣΤΙΚΗ Α.Ε.
Λ. Κίφισσίας 437, Αγ. Παρασκευή, 153 43, ΑΘΗΝΑ/Γρ. (01) 6019800-7 FAX (01) 6040575
e-mail: doxiadis@tedalink.gr

LDK ΛΔΚ - ΣΥΜΒΟΥΛΟΙ ΤΕΧΝΙΚΩΝ ΚΑΙ ΑΝΑΠΤΥΞΙΑΚΩΝ ΕΡΓΩΝ
ΛΔΚ
ΣΠ. ΤΡΑΝΤΑΦΥΛΛΟΥ 7, 115 21, ΑΘΗΝΑ/Γρ. (01) 8609880 FAX (01) 8617981

ΣΤΑΔΙΟ ΜΕΛΕΤΗΣ: ΚΑΤΑΣΚΕΥΑΣΤΙΚΕΣ ΛΕΠΤΟΜΕΡΕΙΕΣ

ΤΙΤΛΟΣ:

ΛΕΠΤΟΜΕΡΕΙΑ ΟΡΟΦΗΣ ΔΙΑΔΡΟΜΟΥ ΣΥΝΔΕΣΗΣ ΚΤΙΡΙΟΥ ΑΙΘΟΥΣΩΝ ΜΕ ΚΤΙΡΙΑ ΓΡΑΦΕΙΩΝ

ΑΞΟΝΑΣ 7 / Z-H ΕΠΙΠΕΔΟ 2

κωδικός εργου	Ε Λ Λ 3 4 6 5		μορφοτυπο A3	ΚΛΙΜΑΚΑ	1:5
ΜΕΛΕΤΗ:	ονομ. Σ. ΜΟΥΖΑΚΗΣ	ημερομηνια 11.04.00	υπογραφη	ΑΡΙΘΜΟΣ ΣΧΕΔΙΟΥ	
ΣΧΕΔΙΑΣΗ:	ονομ. Ο. ΤΖΑΝΕΤΟΥ	ημερομηνια 11.04.00	υπογραφη	κωδικός	αριθμός σχεδίου	αναθεωρηση
ΕΛΕΓΧΟΣ:	ονομ. Λ. ΔΡΑΖΙΝΟΥ	ημερομηνια 11.04.00	υπογραφη	S C	0 1 5 1	0 0

ΕΓΚΡΙΣΗ

Υπογραφη

ΣΦΡΑΓΙΔΑ ΜΕΛΕΤΗΤΗ

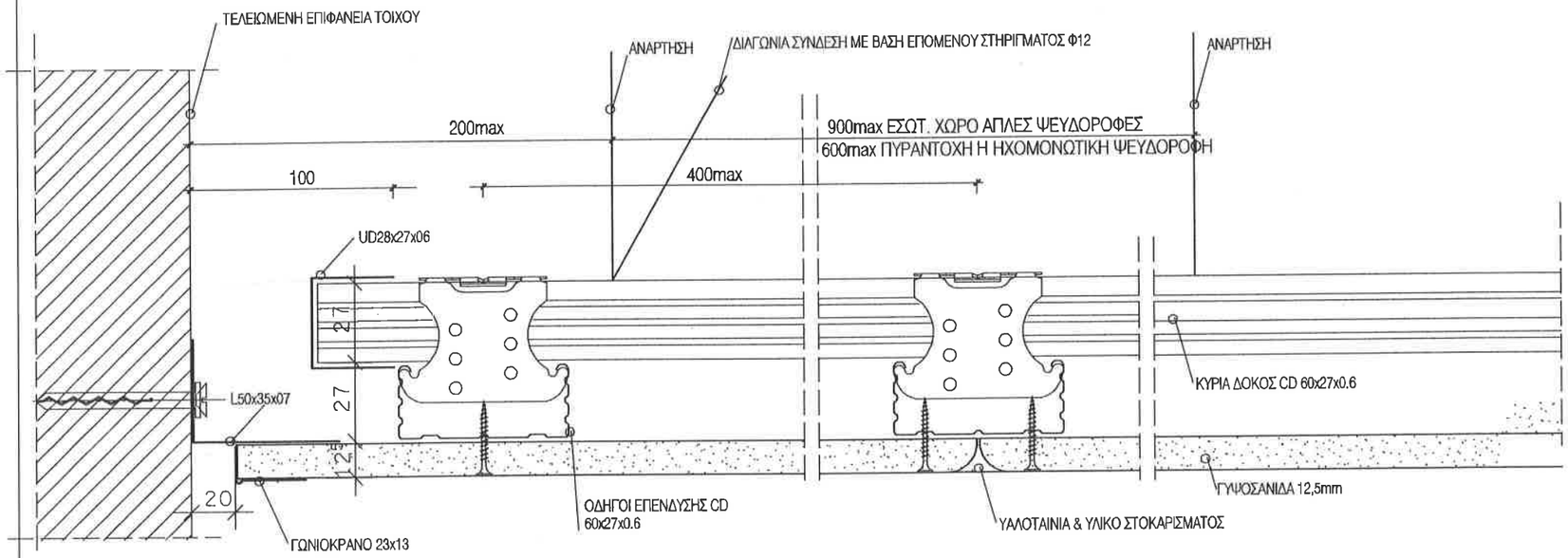

ΤΟΜΗ Α-Α
ΠΑΡΑΛΛΗΛΑ ΜΕ ΚΥΡΙΟΥΣ ΟΔΗΓΟΥΣ

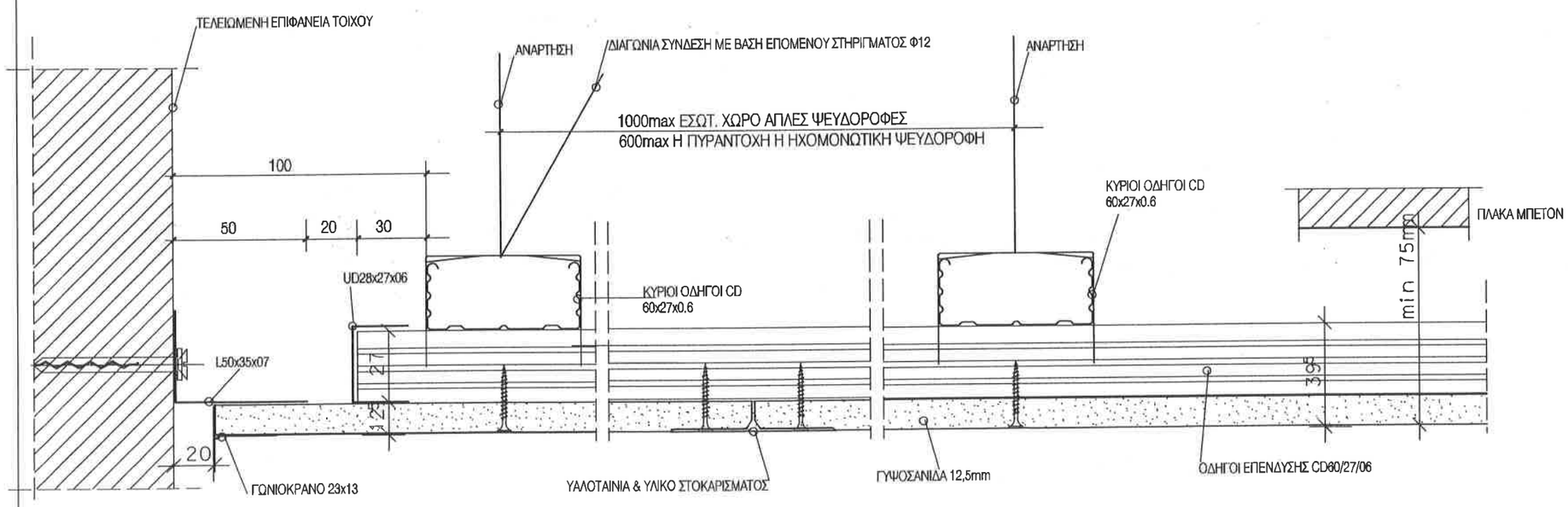

ΤΟΜΗ Β-Β
ΚΥΡΙΩΝ ΟΔΗΓΩΝ

ΣΗΜΕΙΩΣΗ :

1. ΟΛΕΣ ΟΙ ΔΙΑΣΤΑΣΕΙΣ ΕΙΝΑΙ ΣΕ χλστ.

2. ΤΑ ΜΕΤΑΛΛΙΚΑ ΣΤΟΙΧΕΙΑ ΓΑΛΒΑΝΙΣΜΕΝΑ ΕΝ ΘΕΡΜΩ.

3. Η ΚΑΤΑΣΚΕΥΗ ΤΩΝ ΨΕΥΔΟΡΟΦΩΝ ΘΑ ΓΙΝΕΤΑΙ ΣΥΜΦΩΝΑ ΜΕ ΤΟ DIN 18168 T2, ΤΟ DIN 1055 ΚΑΙ ΤΟΝ Ν.Ε.Α.Κ ΜΕ ΟΛΙΣΘΑΙΝΟΥΣΕΣ ΠΕΡΙΜΕΤΡΙΚΕΣ ΣΥΝΔΕΣΕΙΣ ΩΣ ΠΛΩΤΗ ΚΑΤΑΣΚΕΥΗ.

4. ΟΙ ΑΝΑΡΤΗΣΕΙΣ ΤΩΝ ΨΕΥΔΟΡΟΦΩΝ ΘΑ ΕΙΝΑΙ ΣΥΜΦΩΝΕΣ ΜΕ ΣΤΑΤΙΚΟ ΥΠΟΛΟΓΙΣΜΟ ΚΑΙ ΩΣ ΕΞΗΣ:

α . ΠΑ ΟΛΕΣ ΤΙΣ ΨΕΥΔΟΡΟΦΕΣ ΕΣΩΤ. ΧΩΡΩΝ ΜΕ ΜΗ ΕΙΔΙΚΗ ΧΡΗΣΗ ΜΕ ΓΑΛΒΑΝΙΣΜΕΝΟ ΣΥΡΜΑ φ2mm ΣΕ ΠΙΣΤΟΠΟΙΗΜΕΝΟ ΒΥΣΜΑ ΟΡΟΦΗΣ ΜΕ ΚΡΙΚΟ ΓΙΑ ΦΟΡΤΙΑ <0.15 KN ΜΕ ΑΠΕΥΘΕΙΑΣ ΑΝΑΡΤΗΣΗ ΤΟΥ ΚΥΡΙΟΥ ΟΔΗΓΟΥ (ΟΧΙ ΡΥΘΜΙΖΟΜΕΝΗ ΑΝΑΡΤΗΣΗ)

b. ΠΑ ΟΛΕΣ ΤΙΣ ΨΕΥΔΟΡΟΦΕΣ ΕΞΩΤ. ΧΩΡΩΝ, ΗΧΟΜΟΝΩΤ. ΨΕΥΔΟΡ. ΚΑΘΟΣ ΚΑΙ ΨΕΥΔΟΡΟΦΕΣ F90 ΜΕ ΕΙΔΙΚΗ ΑΝΑΡΤΗΣΗ NONIUS Η ΝΤΙΖΑ Μ6 ΣΕ ΠΙΣΤΟΠΟΙΗΜΕΝΟ ΒΥΣΜΑ ΟΡΟΦΗΣ ΓΙΑ ΦΟΡΤΙΑ <0.40KN

c, ΟΙ ΑΝΑΡΤΗΣΕΙΣ ΤΗΣ ΨΕΥΔΟΡΟΦΗΣ ΣΤΗΝ ΠΕΡΙΜΕΤΡΟ ΘΑ ΣΥΝΔΕΟΝΤΑΙ ΔΙΑΓΩΝΙΑ ΜΕ ΤΗΝ ΠΡΟΗΓΟΥΜΕΝΗ ΑΝΑΡΤΗΣΗ ΜΕ ΣΥΡΜΑ φ2mm

d. Η ΣΥΝΔΕΣΗ ΤΩΝ ΑΚΡΩΝ ΤΟΥ ΣΥΡΜΑΤΟΣ φ2mm ΣΤΟΥΣ ΒΡΟΓΧΟΥΣ ΑΝΑΡΤΗΣΗΣ (α,c) ΘΑ ΓΙΝΕΤΑΙ ΜΕ ΤΡΙΠΛΗ ΠΕΡΙΕΛΕΞΗ ΜΗΚΟΥΣ<6cm

5. Η ΚΑΤΑΣΚΕΥΗ ΠΥΡΑΝΤΟΧΩΝ ΨΕΥΔΟΡΟΦΩΝ ΘΑ ΓΙΝΕΤΑΙ ΣΥΜΦΩΝΑ ΜΕ ΤΟ DIN 4102 ΚΑΙ ΘΑ ΧΟΡΗΓΕΙΤΑΙ ΠΙΣΤΟΠΟΙΗΤΙΚΟ ΑΠΟ ΤΟΝ ΚΑΤΑΣΚΕΥΑΣΤΗ ΤΟΥΣ ΚΑΤΑ DIN 4102 ΜΕ ΑΡΙΘΜΟ ΠΙΣΤΟΠΟΙΗΤΙΚΟΥ

6. ΤΟ ΧΡΗΣΙΜΟΠΟΙΟΥΜΕΝΟ ΥΛΙΚΟ ΓΥΨΟΣΑΝΙΔΩΝ ΠΙΣΤΟΠΟΙΗΜΕΝΟ ΘΑ ΕΙΝΑΙ ΚΛΑΣΕΩΣ Α1 Η Α2 (FIREBOARD η GKF) ΣΥΜΦΩΝΑ ΜΕ ΤΟ DIN 4102 Τ4. ΓΙΑ ΟΛΕΣ ΤΙΣ ΠΥΡΑΝΤΟΧΕΣ ΨΕΥΔΟΡΟΦΕΣ

7 ΤΟ ΥΛΙΚΟ ΘΕΡΜΟΜΟΝΩΣΗΣ, ΗΧΟΜΟΝΩΣΗΣ Η ΠΥΡΟΠΡΟΣΤΑΣΙΑΣ ΑΝΩ ΤΩΝ ΨΕΥΔΟΡΟΦΩΝ ΘΑ ΕΙΝΑΙ ΣΥΜΦΩΝΑ ΜΕ ΤΟ DIN 18165 ΤΥΠΟΣ ΟΡΥΚΤΩΝ ΙΝΩΝ ΤΟΥΛΑΧΙΣΤΟΝ 40mm 50kg/m3 ΚΑΙ ΚΛΑΣΕΩΣ Α1 Η Α2 ΚΑΤΑ DIN 4102

ΕΡΓΟΔΟΤΗΣ:
ΔΗΜΟΚΡΙΤΕΙΟ ΠΑΝΕΠΙΣΤΗΜΙΟ ΘΡΑΚΗΣ

ΕΡΓΟ:
ΚΤΙΡΙΑΚΕΣ ΕΓΚΑΤΑΣΤΑΣΕΙΣ ΤΜΗΜΑΤΩΝ ΕΘΝΟΛΟΓΙΑΣ - ΙΣΤΟΡΙΑΣ ΚΑΙ ΦΙΛΟΛΟΓΙΑΣ

ΜΕΛΕΤΗΤΕΣ:
ΓΡΑΦΕΙΟ ΔΟΞΙΑΔΗ
ΣΥΜΒΟΥΛΟΙ ΓΙΑ ΑΝΑΠΤΥΞΗ ΚΑΙ ΟΙΚΙΣΤΙΚΗ Α.Ε.
Α. Μεσογείων 492, Αγ. Παρασκευή, 153 43, ΑΘΗΝΑ / Τηλ. (01) 6098700 FAX (01) 6098797
e-mail: doxiadis@doxiadis.com

LDK ΛΔΚ - ΣΥΜΒΟΥΛΟΙ ΤΕΧΝΙΚΩΝ ΚΑΙ ΑΝΑΠΤΥΞΙΑΚΩΝ ΕΡΓΩΝ
ΠΑΡΟΔΟΣ ΘΗΒΑΪΔΟΣ 21, 1 ΜΙΛ. ΗΛΙΟΥΠΟΛΗ, ΣΗ) 9769722 FAX (01) 9769728
e-mail: main@ldk.gr

ΣΤΑΔΙΟ ΜΕΛΕΤΗΣ: ΚΑΤΑΣΚΕΥΑΣΤΙΚΕΣ ΛΕΠΤΟΜΕΡΕΙΕΣ

ΤΙΤΛΟΣ:
ΣΥΝΔΕΣΗ ΨΕΥΔΟΡΟΦΗΣ ΓΥΨΟΣΑΝΙΔΩΝ & ΤΟΙΧΟΥ ΤΥΠΟΣ GB

ΤΟΜΕΣ

ΚΩΔΙΚΟΣ ΦΥΛΟΥ	Ε Λ Λ 3 4 6 5	ΦΥΛΛΟ	Α3	ΚΛΙΜΑΚΑ	1:2
ΜΕΛΕΤΗ:	Σ. ΜΟΥΖΑΚΗΣ	05.07.99		ΑΡΙΘΜΟΣ ΣΧΕΔΙΟΥ	
ΣΧΕΔΙΑΣΗ:	Ο. ΤΖΑΝΕΤΟΥ	05.07.99		S C 0 2 0 1	0 0
ΕΛΕΓΧΟΣ:	Κ. ΔΡΑΖΙΝΟΥ	05.07.99			

ΕΓΚΡΙΣΗ

Υπογραφή

ΣΦΡΑΓΙΔΑ ΜΕΛΕΤΗΤΗ

COPYRIGHT OF DOXIADIS ASSOCIATES S.A

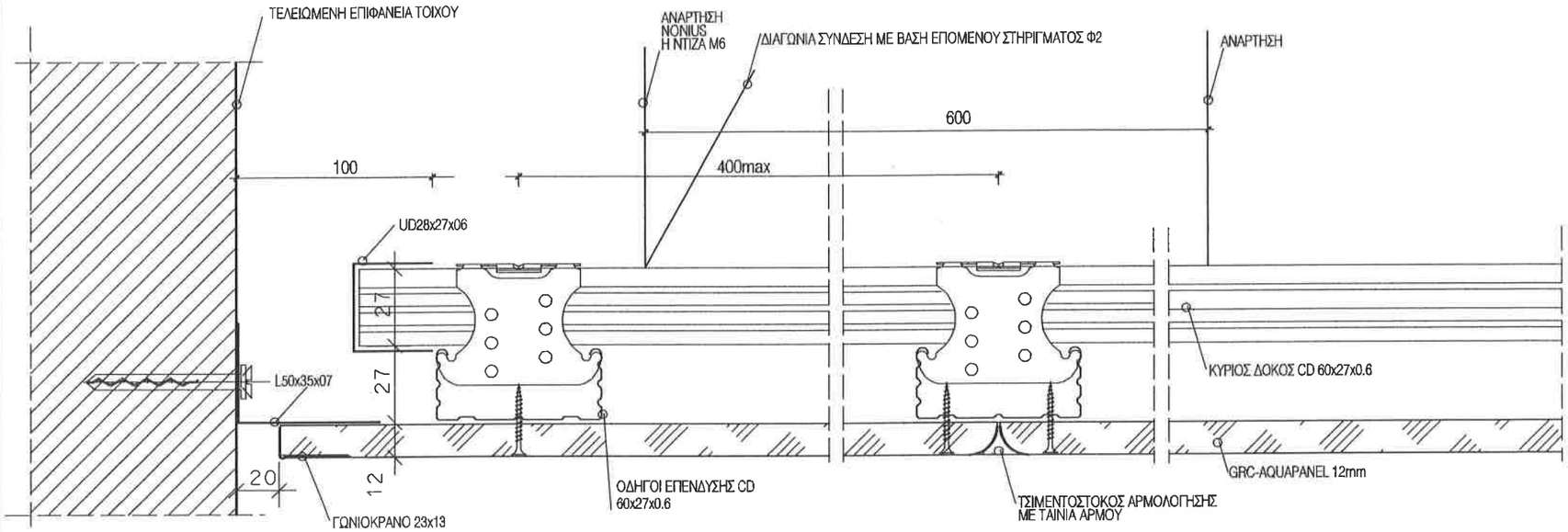

ΚΑΤΑ ΜΗΚΟΣ ΤΟΜΗ Α-Α
ΠΑΡΑΛΛΗΛΗ ΣΤΟΥΣ ΚΥΡΙΟΥΣ ΟΔΗΓΟΥΣ

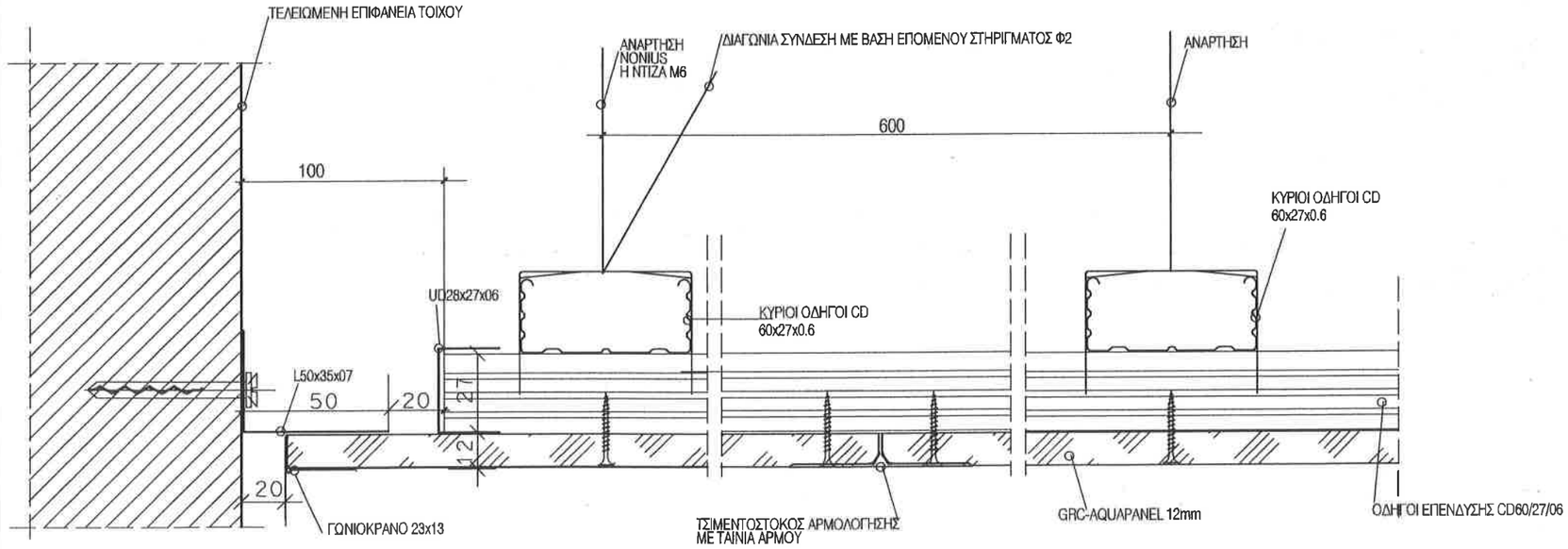

ΚΑΘΕΤΗ ΤΟΜΗ Β-Β
ΚΥΡΙΩΝ ΟΔΗΓΩΝ

ΣΗΜΕΙΩΣΗ :

1. ΟΛΕΣ ΟΙ ΔΙΑΣΤΑΣΕΙΣ ΕΙΝΑΙ ΣΕ χλστ.

2. ΤΑ ΜΕΤΑΛΛΙΚΑ ΣΤΟΙΧΕΙΑ ΓΑΛΒΑΝΙΣΜΕΝΑ ΕΝ ΘΕΡΜΩ.

3. Η ΚΑΤΑΣΚΕΥΗ ΤΩΝ ΨΕΥΔΟΡΟΦΩΝ ΘΑ ΓΙΝΕΤΑΙ ΣΥΜΦΩΝΑ ΜΕ ΤΟ DIN 18168 T2, ΤΟ DIN 1055 ΚΑΙ ΤΟΝ Ν.Ε.Α.Κ ΜΕ ΟΛΙΣΘΑΙΝΟΥΣΕΣ ΠΕΡΙΜΕΤΡΙΚΕΣ ΣΥΝΔΕΣΕΙΣ ΩΣ ΠΛΩΤΗ ΚΑΤΑΣΚΕΥΗ.

4. ΟΙ ΑΝΑΡΤΗΣΕΙΣ ΤΩΝ ΨΕΥΔΟΡΟΦΩΝ ΘΑ ΕΙΝΑΙ ΣΥΜΦΩΝΕΣ ΜΕ ΣΤΑΤΙΚΟ ΥΠΟΛΟΓΙΣΜΟ ΚΑΙ ΩΣ ΕΞΗΣ:

α . ΓΙΑ ΟΛΕΣ ΤΙΣ ΨΕΥΔΟΡΟΦΕΣ ΕΣΩΤ. ΧΩΡΩΝ ΜΕ ΜΗ ΕΙΔΙΚΗ ΧΡΗΣΗ ΜΕ ΓΑΛΒΑΝΙΣΜΕΝΟ ΣΥΡΜΑ φ2mm ΣΕ ΠΙΣΤΟΠΟΙΗΜΕΝΟ ΒΥΣΜΑ ΟΡΟΦΗΣ ΜΕ ΚΡΙΚΟ ΓΙΑ ΦΟΡΤΙΑ <0.15 KN ΜΕ ΑΠΕΥΘΕΙΑΣ ΑΝΑΡΤΗΣΗ ΤΟΥ ΚΥΡΙΟΥ ΟΔΗΓΟΥ (ΟΧΙ ΡΥΘΜΙΖΟΜΕΝΗ ΑΝΑΡΤΗΣΗ)

b. ΓΙΑ ΟΛΕΣ ΤΙΣ ΨΕΥΔΟΡΟΦΕΣ ΕΞΩΤ. ΧΩΡΩΝ, ΗΧΟΜΟΝΩΤ. ΨΕΥΔΟΡ. ΚΑΘΩΣ ΚΑΙ ΨΕΥΔΟΡΟΦΕΣ F90 ΜΕ ΕΙΔΙΚΗ ΑΝΑΡΤΗΣΗ NONIUS Η ΝΤΙΖΑ Μ6 ΣΕ ΠΙΣΤΟΠΟΙΗΜΕΝΟ ΒΥΣΜΑ ΟΡΟΦΗΣ ΓΙΑ ΦΟΡΤΙΑ <0.40KN

c, ΟΙ ΑΝΑΡΤΗΣΕΙΣ ΤΗΣ ΨΕΥΔΟΡΟΦΗΣ ΣΤΗΝ ΠΕΡΙΜΕΤΡΟ ΘΑ ΣΥΝΔΕΟΝΤΑΙ ΔΙΑΓΩΝΙΑ ΜΕ ΤΗΝ ΠΡΟΗΓΟΥΜΕΝΗ ΑΝΑΡΤΗΣΗ ΜΕ ΣΥΡΜΑ φ2mm

d. Η ΣΥΝΔΕΣΗ ΤΩΝ ΑΚΡΩΝ ΤΟΥ ΣΥΡΜΑΤΟΣ φ2mm ΣΤΟΥΣ ΒΡΟΓΧΟΥΣ ΑΝΑΡΤΗΣΗΣ (α,c) ΘΑ ΓΙΝΕΤΑΙ ΜΕ ΤΡΙΠΛΗ ΠΕΡΙΕΛΙΞΗ ΜΗΚΟΥΣ<6cm

5. Η ΚΑΤΑΣΚΕΥΗ ΠΥΡΑΝΤΟΧΩΝ ΨΕΥΔΟΡΟΦΩΝ ΘΑ ΓΙΝΕΤΑΙ ΣΥΜΦΩΝΑ ΜΕ ΤΟ DIN 4102 ΚΑΙ ΘΑ ΧΟΡΗΓΕΙΤΑΙ ΠΙΣΤΟΠΟΙΗΤΙΚΟ ΑΠΟ ΤΟΝ ΚΑΤΑΣΚΕΥΑΣΤΗ ΤΟΥΣ ΚΑΤΑ DIN 4102 ΜΕ ΑΡΙΘΜΟ ΠΙΣΤΟΠΟΙΗΤΙΚΟΥ

6. ΤΟ ΧΡΗΣΙΜΟΠΟΙΟΥΜΕΝΟ ΥΛΙΚΟ ΓΥΨΟΣΑΝΙΔΩΝ ΠΙΣΤΟΠΟΙΗΜΕΝΟ ΘΑ ΕΙΝΑΙ ΚΛΑΣΕΩΣ Α1 Η Α2 . (FIREBOARD η GKF) ΣΥΜΦΩΝΑ ΜΕ ΤΟ DIN 4102 T4. ΓΙΑ ΟΛΕΣ ΤΙΣ ΠΥΡΑΝΤΟΧΕΣ ΨΕΥΔΟΡΟΦΕΣ

7 ΤΟ ΥΛΙΚΟ ΘΕΡΜΟΜΟΝΩΣΗΣ, ΗΧΟΜΟΝΩΣΗΣ Η ΠΥΡΟΠΡΟΣΤΑΣΙΑΣ ΑΝΩ ΤΩΝ ΨΕΥΔΟΡΟΦΩΝ ΘΑ ΕΙΝΑΙ ΣΥΜΦΩΝΑ ΜΕ ΤΟ DIN 18165 ΤΥΠΟΣ ΟΡΥΚΤΩΝ ΙΝΩΝ ΤΟΥΛΑΧΙΣΤΟΝ 40mm 50kg/m3 ΚΑΙ ΚΛΑΣΕΩΣ Α1 Η Α2 ΚΑΤΑ DIN 4102

ΕΡΓΟΔΟΤΗΣ:
ΔΗΜΟΚΡΙΤΕΙΟ ΠΑΝΕΠΙΣΤΗΜΙΟ ΘΡΑΚΗΣ

ΕΡΓΟ:
ΚΤΙΡΙΑΚΕΣ ΕΓΚΑΤΑΣΤΑΣΕΙΣ ΤΜΗΜΑΤΩΝ ΕΘΝΟΛΟΓΙΑΣ - ΙΣΤΟΡΙΑΣ ΚΑΙ ΦΙΛΟΛΟΓΙΑΣ

ΜΕΛΕΤΗΤΕΣ:
ΓΡΑΦΕΙΟ ΔΟΞΙΑΔΗ
ΣΥΜΒΟΥΛΟΙ ΓΙΑ ΑΝΑΠΤΥΞΗ ΚΑΙ ΟΙΚΙΣΤΙΚΗ Α.Ε.
Δ. Καλλιγά 4&7, Αγ. Παντελεήμ. 143 43, Αθήνα / Τηλ. (01) 6596700 FAX (01) 6596707
e-mail: doxiadi@doxiadis.com

LDK ΛΔΚ - ΣΥΜΒΟΥΛΟΙ ΤΕΧΝΙΚΩΝ ΚΑΙ ΑΝΑΠΤΥΞΙΑΚΩΝ ΕΡΓΩΝ
ΛΔΚ
Παρ/ρος Φαβιανός 21, 14342, Ν.Ηράκλεια / Τηλ. (01) 6916700 FAX (01) 6916701
e-mail: mail@ldk.gr

ΣΤΑΔΙΟ ΜΕΛΕΤΗΣ: ΚΑΤΑΣΚΕΥΑΣΤΙΚΕΣ ΛΕΠΤΟΜΕΡΕΙΕΣ

ΤΙΤΛΟΣ:
ΨΕΥΔΟΡΟΦΕΣ ΕΞΩΤ. ΧΩΡΩΝ ΜΕ ΣΙΜΕΝΤΟΣΑΝΙΔΑ ΤΥΠΟΣ CB

ΤΟΜΕΣ

κωδικός σχεδίου	Ε Λ Λ 3 4 6 5		μορφή	Α3	ΚΛΙΜΑΚΑ 1:2
ΜΕΛΕΤΗ:	Σ. ΜΟΥΖΑΚΗΣ	05.07.99			ΑΡΙΘΜΟΣ ΣΧΕΔΙΟΥ
ΣΧΕΔΙΑΣΗ:	Ο. ΤΣΑΝΕΤΟΥ	05.07.99			S C 0 2 0 2 0 0
ΕΛΕΓΧΟΣ:	Α. ΔΡΑΖΙΝΟΥ	05.07.99			

ΕΠΝΡΙΣΗ

Υπογραφή

ΣΦΡΑΓΙΔΑ ΜΕΛΕΤΗΤΗ

COPYRIGHT OF DOXIADIS ASSOCIATES S.A.

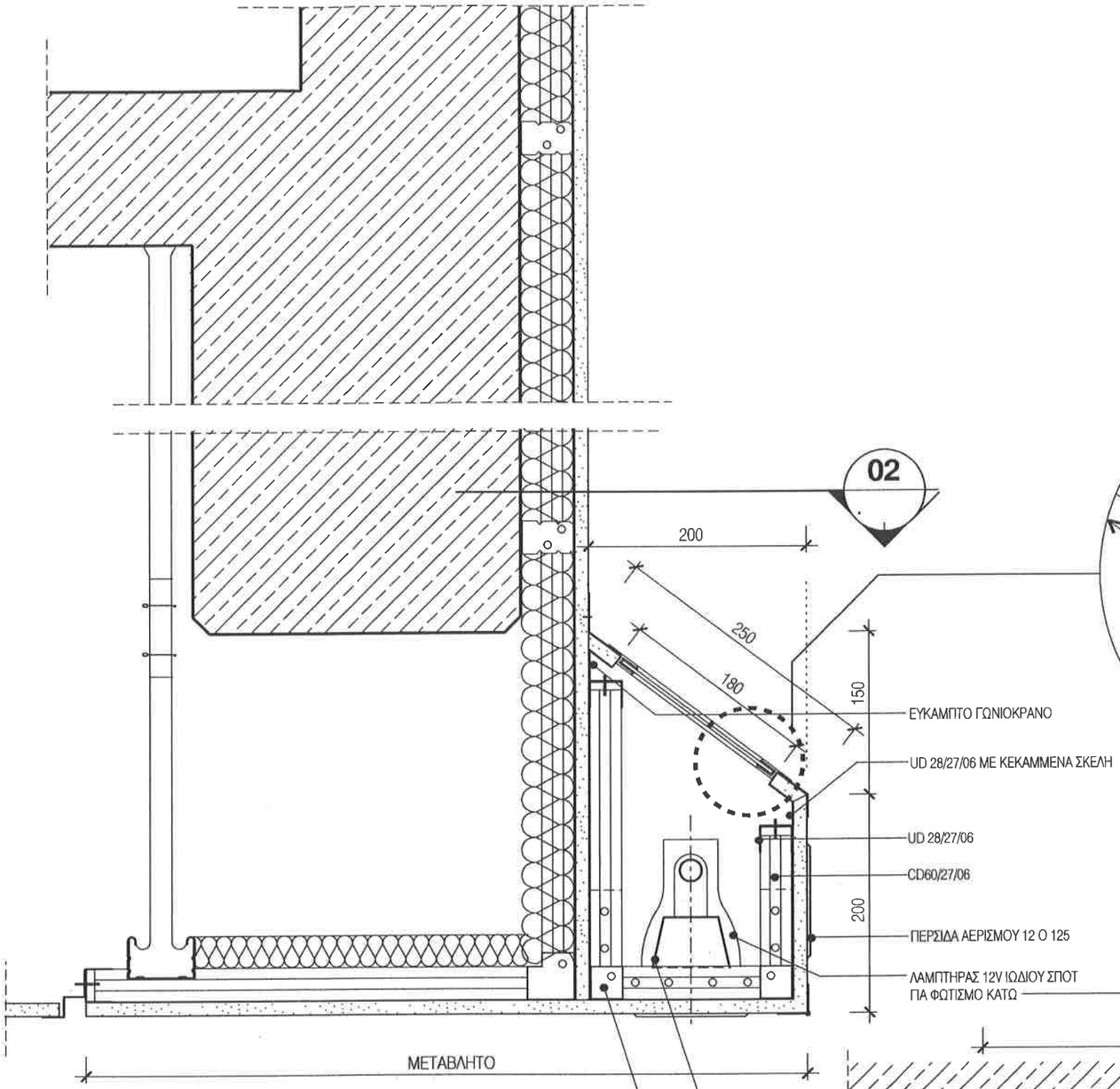

ΛΕΠΤΟΜΕΡΕΙΑ 01

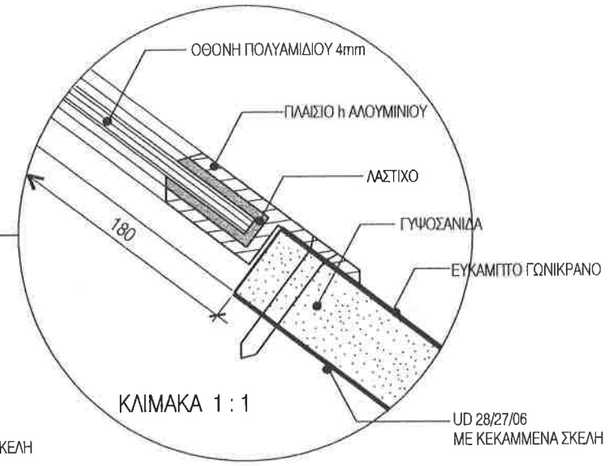

ΚΛΙΜΑΚΑ 1 : 1

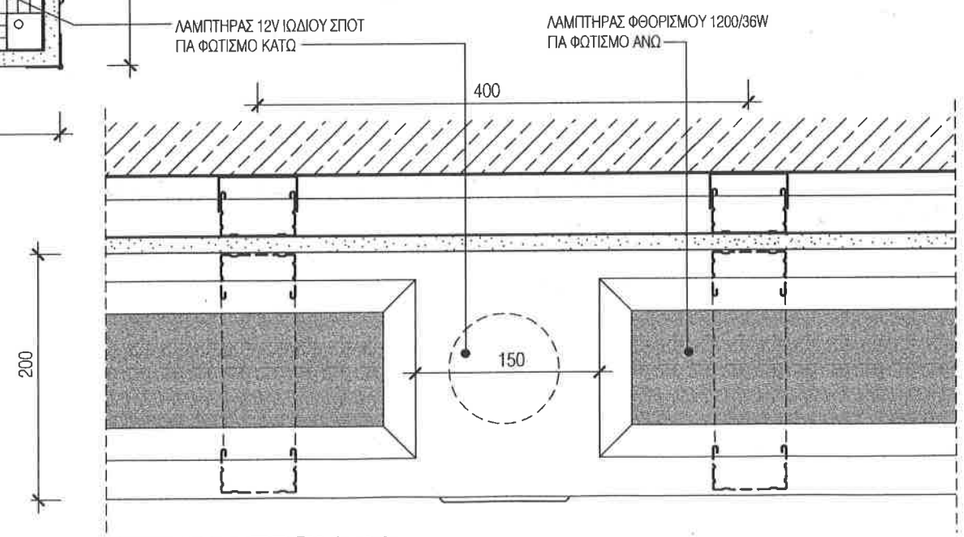

ΛΕΠΤΟΜΕΡΕΙΑ 02

ΣΗΜΕΙΩΣΗ :

1. ΟΛΕΣ ΟΙ ΔΙΑΣΤΑΣΕΙΣ ΕΙΝΑΙ ΣΕ χλστ.

2. ΤΑ ΜΕΤΑΛΛΙΚΑ ΣΤΟΙΧΕΙΑ ΓΑΛΒΑΝΙΣΜΕΝΑ ΕΝ ΘΕΡΜΩ.

3. Η ΚΑΤΑΣΚΕΥΗ ΤΩΝ ΨΕΥΔΟΡΟΦΩΝ ΘΑ ΓΙΝΕΤΑΙ ΣΥΜΦΩΝΑ ΜΕ ΤΟ DIN 18168 T2, ΤΟ DIN 1055 ΚΑΙ ΤΟΝ Ν.Ε.Α.Κ ΜΕ ΟΛΙΣΘΑΙΝΟΥΣΕΣ ΠΕΡΙΜΕΤΡΙΚΕΣ ΣΥΝΔΕΣΕΙΣ ΩΣ ΠΛΩΤΗ ΚΑΤΑΣΚΕΥΗ.

4. ΟΙ ΑΝΑΡΤΗΣΕΙΣ ΤΩΝ ΨΕΥΔΟΡΟΦΩΝ ΘΑ ΕΙΝΑΙ ΣΥΜΦΩΝΕΣ ΜΕ ΣΤΑΤΙΚΟ ΥΠΟΛΟΓΙΣΜΟ ΚΑΙ ΩΣ ΕΞΗΣ:

a .ΓΙΑ ΟΛΕΣ ΤΙΣ ΨΕΥΔΟΡΟΦΕΣ ΕΣΩΤ. ΧΩΡΩΝ ΜΕ ΜΗ ΕΙΔΙΚΗ ΧΡΗΣΗ ΜΕ ΓΑΛΒΑΝΙΣΜΕΝΟ ΣΥΡΜΑ φ2mm ΣΕ ΠΙΣΤΟΠΟΙΗΜΕΝΟ ΒΥΣΜΑ ΟΡΟΦΗΣ ΜΕ ΚΡΙΚΟ ΓΙΑ ΦΟΡΤΙΑ <0.15 KN ΜΕ ΑΠΕΥΘΕΙΑΣ ΑΝΑΡΤΗΣΗ ΤΟΥ ΚΥΡΙΟΥ ΟΔΗΓΟΥ (ΟΧΙ ΡΥΘΜΙΖΟΜΕΝΗ ΑΝΑΡΤΗΣΗ)

b. ΓΙΑ ΟΛΕΣ ΤΙΣ ΨΕΥΔΟΡΟΦΕΣ ΕΞΩΤ. ΧΩΡΩΝ ΚΑΘΩΣ ΚΑΙ ΨΕΥΔΟΡΟΦΕΣ F90 ΜΕ ΕΙΔΙΚΗ ΑΝΑΡΤΗΣΗ NONIUS Η ΝΤΙΖΑ Μ6 ΣΕ ΠΙΣΤΟΠΟΙΗΜΕΝΟ ΒΥΣΜΑ ΟΡΟΦΗΣ ΓΙΑ ΦΟΡΤΙΑ <0.40KN

c, ΟΙ ΑΝΑΡΤΗΣΕΙΣ ΤΗΣ ΨΕΥΔΟΡΟΦΗΣ ΣΤΗΝ ΠΕΡΙΜΕΤΡΟ ΘΑ ΣΥΝΔΕΟΝΤΑΙ ΔΙΑΓΩΝΙΑ ΜΕ ΤΗΝ ΠΡΟΗΓΟΥΜΕΝΗ ΑΝΑΡΤΗΣΗ ΜΕ ΣΥΡΜΑ φ2mm

d. Η ΣΥΝΔΕΣΗ ΤΩΝ ΑΚΡΩΝ ΤΟΥ ΣΥΡΜΑΤΟΣ φ2mm ΣΤΟΥΣ ΒΡΟΓΧΟΥΣ ΑΝΑΡΤΗΣΗΣ (a,c) ΘΑ ΓΙΝΕΤΑΙ ΜΕ ΤΡΙΠΛΗ ΠΕΡΙΕΛΙΞΗ ΜΗΚΟΥΣ<6cm

5. ΜΕΤΑΞΥ ΤΩΝ ΚΥΡΙΩΝ ΟΔΗΓΩΝ ΘΑ ΤΟΠΟΘΕΤΟΥΝΤΑΙ ΟΔΗΓΟΙ ΓΙΑ ΤΗΝ ΤΗΡΗΣΗ ΤΗΣ ΑΠΟΣΤΑΣΕΩΣ ΜΕΤΑΞΥ ΤΩΝ ΟΔΗΓΩΝ (DISTANCE HOLDERS) ΑΝΑ 1.80m max.

6. ΟΙ ΠΛΑΚΕΣ ΟΡΥΚΤΩΝ ΙΝΩΝ ΘΑ ΣΥΓΚΡΑΤΟΥΝΤΑΙ ΣΤΗ ΘΕΣΗ ΤΟΥΣ ΜΕ ΕΙΔΙΚΟ ΕΛΑΣΜΑ (HOLD DOWN CLIP) ΕΝΑ ΤΟΥΛΑΧΙΣΤΟΝ ΑΝΑ ΠΛΑΚΑ

7 ΟΙ ΠΥΡΑΝΤΟΧΕΣ ΨΕΥΔΟΡΟΦΕΣ ΘΑ ΕΙΝΑΙ ΠΙΣΤΟΠΟΙΗΜΕΝΕΣ ΑΠΟ ΤΟΝ ΚΑΤΑΣΚΕΥΑΣΤΗ ΤΟΥΣ ΚΑΤΑ DIN 4102 ΚΑΙ ΑΡΙΘΜΟ ΠΙΣΤΟΠΟΙΗΤΙΚΟΥ

8. ΟΙ ΨΕΥΔΟΡΟΦΕΣ ΔΙΑΔΡΟΜΩΝ ΔΙΑΦΥΓΗΣ ΚΑΙ ΧΩΡΩΝ ΣΥΓΚΕΝΤΡΩΣΗΣ ΚΟΙΝΟΥ ΘΑ ΕΙΝΑΙ F90 AB ΚΑΙ ΑΠΟ ΠΑΝΩ ΚΑΙ ΑΠΟ ΚΑΤΩ ΚΑΙ ΘΑ ΕΙΝΑΙ ΚΛΑΣΕΩΣ Α2 ΚΑΤΑ DIN 4102 ΤΟ ΥΛΙΚΟ ΤΩΝ ΠΛΑΚΩΝ ΟΡΥΚΤΩΝ ΙΝΩΝ

9. ΟΙ ΨΕΥΔΟΡΟΦΕΣ ΛΟΙΠΩΝ ΧΩΡΩΝ ΘΑ ΕΙΝΑΙ ΚΛΑΣΕΩΣ Β1 ΚΑΤΑ DIN4102 ΓΙΑ ΤΟ ΥΛΙΚΟ ΤΩΝ ΠΛΑΚΩΝ ΟΡΥΚΤΩΝ ΙΝΩΝ

ΕΡΓΟΔΟΤΗΣ:

ΔΗΜΟΚΡΙΤΕΙΟ ΠΑΝΕΠΙΣΤΗΜΙΟ ΘΡΑΚΗΣ

ΕΡΓΟ:

ΚΤΙΡΙΑΚΕΣ ΕΓΚΑΤΑΣΤΑΣΕΙΣ ΤΜΗΜΑΤΩΝ ΕΘΝΟΛΟΓΙΑΣ - ΙΣΤΟΡΙΑΣ ΚΑΙ ΦΙΛΟΛΟΓΙΑΣ

ΜΕΛΕΤΗΤΕΣ:

ΓΡΑΦΕΙΟ ΔΟΞΙΑΔΗ
ΣΥΜΒΟΥΛΟΙ ΓΙΑ ΑΝΑΠΤΥΞΗ ΚΑΙ ΟΙΚΙΣΤΙΚΗ Α.Ε.
Λ. Μεσογείων 457, Αγ. Παρασκευή, 153 42, ΑΘΗΝΑ/Τηλ. (01) 6018855-14 FAX (01) 6018825
e-mail: doxiadis@tecelink.gr

LDK ΛΔΚ - ΣΥΜΒΟΥΛΟΙ ΤΕΧΝΙΚΩΝ ΚΑΙ ΑΝΑΠΤΥΞΙΑΚΩΝ ΕΡΓΩΝ
ΛΔΚ
ΞΕΝ. ΤΡΑΝΤΑΦΥΛΛΟΥ 7, 115 01, ΑΘΗΝΑ/Τηλ. (01) 8625000 FAX (01) 8617981

ΣΤΑΔΙΟ ΜΕΛΕΤΗΣ: ΚΑΤΑΣΚΕΥΑΣΤΙΚΕΣ ΛΕΠΤΟΜΕΡΕΙΕΣ

ΤΙΤΛΟΣ:

ΛΕΠΤΟΜΕΡΕΙΑ ΦΩΤΙΣΜΟΥ ΥΑΛΟΣΤΑΣΙΟΥ ΟΡΟΦΗΣ

κωδικός εργου	Ε Λ Λ 3 4 6 5		μεγεθος	Α3	ΚΛΙΜΑΚΑ 1 : 5
ΜΕΛΕΤΗ:	υπογ. Σ. ΜΟΥΖΑΚΗΣ	ημερομηνια 11.04.00	υπογραφη		ΑΡΙΘΜΟΣ ΣΧΕΔΙΟΥ
ΣΧΕΔΙΑΣΗ:	υπογ. Ο.ΤΖΑΝΕΤΟΥ	ημερομηνια 11.04.00	υπογραφη		κατηγορια: SC · ειδικοτητα: 0 2 · αριθμος σχεδιου: 1 1 · εκδοση: 0 0
ΕΛΕΓΧΟΣ:	υπογ. Α. ΔΡΑΖΙΝΟΥ	ημερομηνια 11.04.00	υπογραφη		

ΕΓΚΡΙΣΗ

Υπογραφη

ΣΦΡΑΓΙΔΑ ΜΕΛΕΤΗΤΗ

COPYRIGHT OF DOXIADIS ASSOCIATES S.A.

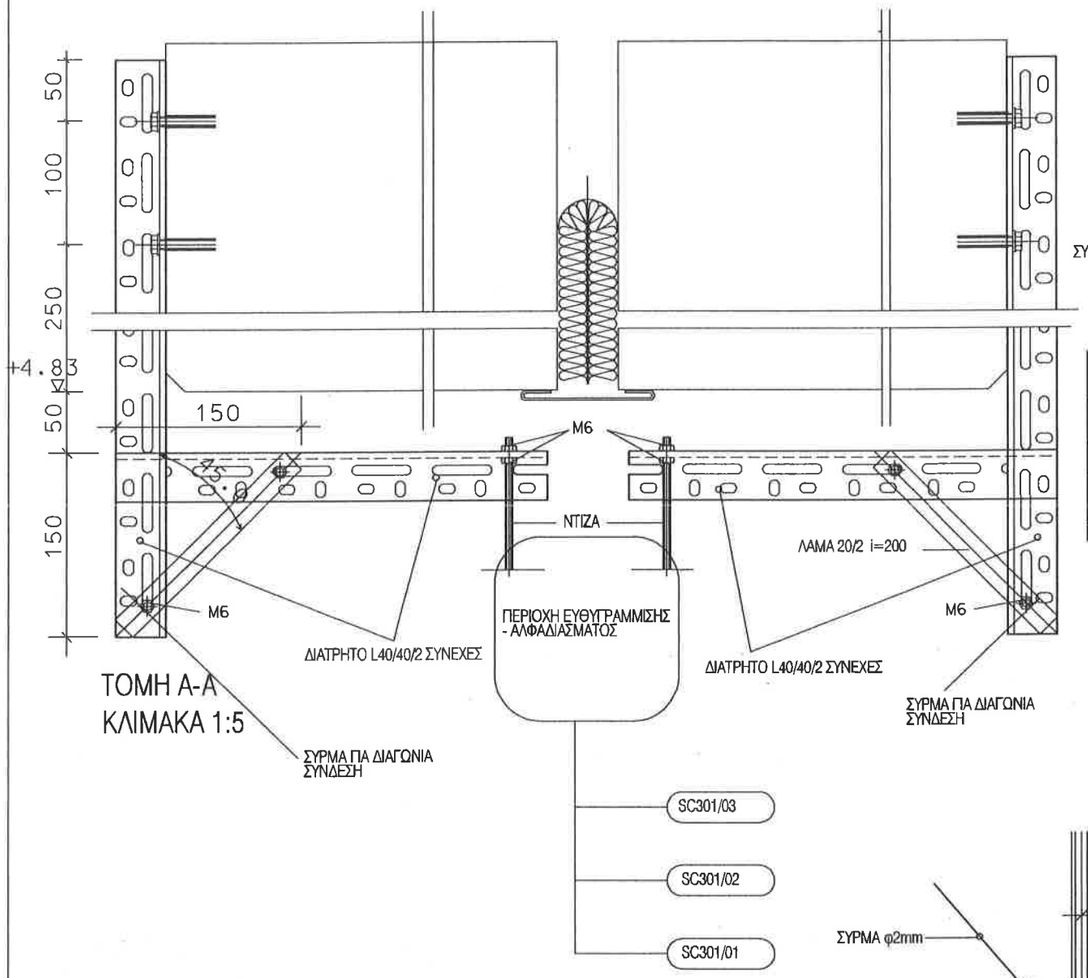

ΤΟΜΗ Α-Α
ΚΛΙΜΑΚΑ 1:5

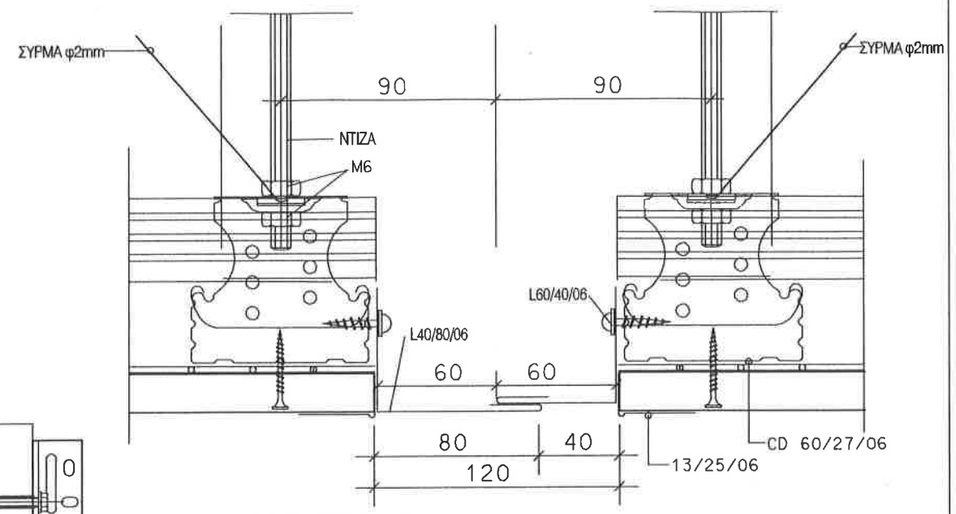

ΛΕΠΤΟΜΕΡΕΙΑ 01
ΑΡΜΟΣ ΔΙΑΣΤΟΛΗΣ ΣΕ ΓΥΨΟΣΑΝΙΔΑ

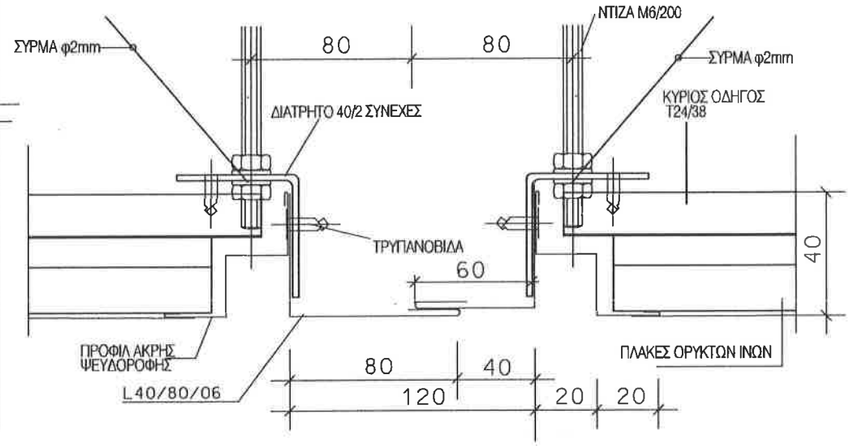

ΛΕΠΤΟΜΕΡΕΙΑ 02
ΑΡΜΟΣ ΔΙΑΣΤΟΛΗΣ ΣΕ ΨΕΥΔΟΡΟΦΗ ΟΡΥΚΤΩΝ ΙΝΩΝ

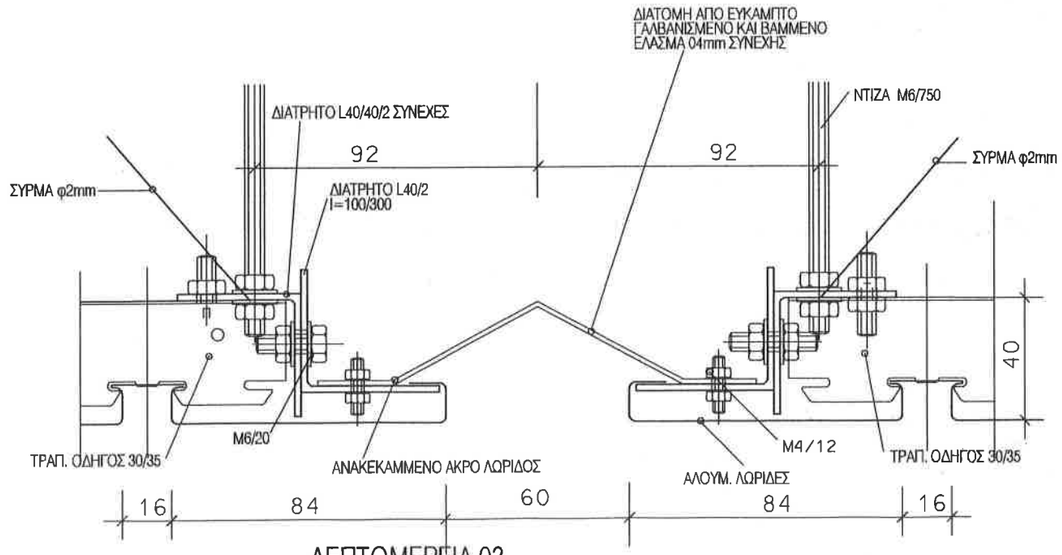

ΛΕΠΤΟΜΕΡΕΙΑ 03
ΑΡΜΟΣ ΔΙΑΣΤΟΛΗΣ ΣΕ ΨΕΥΔΟΡΟΦΗ ΛΩΡΙΔΩΝ ΑΛΟΥΜΙΝΙΟΥ

ΣΗΜΕΙΩΣΗ :

1. ΟΛΕΣ ΟΙ ΔΙΑΣΤΑΣΕΙΣ ΕΙΝΑΙ ΣΕ χλστ.
2. ΤΑ ΜΕΤΑΛΛΙΚΑ ΣΤΟΙΧΕΙΑ ΓΑΛΒΑΝΙΣΜΕΝΑ ΕΝ ΘΕΡΜΩ.
3. Η ΚΑΤΑΣΚΕΥΗ ΤΩΝ ΨΕΥΔΟΡΟΦΩΝ ΘΑ ΓΙΝΕΤΑΙ ΣΥΜΦΩΝΑ ΜΕ ΤΟ DIN 18168 T2, ΤΟ DIN 1055 ΚΑΙ ΤΟΝ Ν.Ε.Α.Κ ΜΕ ΟΛΙΣΘΑΙΝΟΥΣΕΣ ΠΕΡΙΜΕΤΡΙΚΕΣ ΣΥΝΔΕΣΕΙΣ ΩΣ ΠΛΩΤΗ ΚΑΤΑΣΚΕΥΗ.
4. ΟΙ ΑΝΑΡΤΗΣΕΙΣ ΤΩΝ ΨΕΥΔΟΡΟΦΩΝ ΘΑ ΕΙΝΑΙ ΣΥΜΦΩΝΕΣ ΜΕ ΣΤΑΤΙΚΟ ΥΠΟΛΟΓΙΣΜΟ ΚΑΙ ΩΣ ΕΞΗΣ
   α .ΓΙΑ ΟΛΕΣ ΤΙΣ ΨΕΥΔΟΡΟΦΕΣ ΕΣΩΤ. ΧΩΡΩΝ ΜΕ ΜΗ ΕΙΔΙΚΗ ΧΡΗΣΗ ΜΕ ΓΑΛΒΑΝΙΣΜΕΝΟ ΣΥΡΜΑ φ2mm ΣΕ ΠΙΣΤΟΠΟΙΗΜΕΝΟ ΒΥΣΜΑ ΟΡΟΦΗΣ ΜΕ ΚΡΙΚΟ ΓΙΑ ΦΟΡΤΙΑ <0.15 KN ΜΕ ΑΠΕΥΘΕΙΑΣ ΑΝΑΡΤΗΣΗ ΤΟΥ ΚΥΡΙΟΥ ΟΔΗΓΟΥ (ΟΧΙ ΡΥΘΜΙΖΟΜΕΝΗ ΑΝΑΡΤΗΣΗ)
   b. ΓΙΑ ΟΛΕΣ ΤΙΣ ΨΕΥΔΟΡΟΦΕΣ ΕΞΩΤ. ΧΩΡΩΝ ΚΑΘΩΣ ΚΑΙ ΨΕΥΔΟΡΟΦΕΣ F90 ΜΕ ΕΙΔΙΚΗ ΑΝΑΡΤΗΣΗ NONIUS Η ΝΤΙΖΑ M6 ΣΕ ΠΙΣΤΟΠΟΙΗΜΕΝΟ ΒΥΣΜΑ ΟΡΟΦΗΣ ΓΙΑ ΦΟΡΤΙΑ <0.40KN
   c, ΟΙ ΑΝΑΡΤΗΣΕΙΣ ΤΗΣ ΨΕΥΔΟΡΟΦΗΣ ΣΤΗΝ ΠΕΡΙΜΕΤΡΟ ΘΑ ΣΥΝΔΕΟΝΤΑΙ ΔΙΑΓΩΝΙΑ ΜΕ ΤΗΝ ΠΡΟΗΓΟΥΜΕΝΗ ΑΝΑΡΤΗΣΗ ΜΕ ΣΥΡΜΑ φ2mm
   d. Η ΣΥΝΔΕΣΗ ΤΩΝ ΑΚΡΩΝ ΤΟΥ ΣΥΡΜΑΤΟΣ φ2mm ΣΤΟΥΣ ΒΡΟΓΧΟΥΣ ΑΝΑΡΤΗΣΗΣ (α,c) ΘΑ ΓΙΝΕΤΑΙ ΜΕ ΤΡΙΠΛΗ ΠΕΡΙΕΛΙΞΗ ΜΗΚΟΥΣ<6cm
5. Η ΚΑΤΑΣΚΕΥΗ ΠΥΡΑΝΤΟΧΩΝ ΨΕΥΔΟΡΟΦΩΝ ΘΑ ΓΙΝΕΤΑΙ ΣΥΜΦΩΝΑ ΜΕ ΤΟ DIN 4102 T4 ΚΑΙ ΘΑ ΧΟΡΗΓΕΙΤΑΙ ΑΠΟ ΤΟΝ ΚΑΤΑΣΚΕΥΑΣΤΗ ΠΙΣΤΟΠΟΙΗΤΙΚΟ ΓΙΑ ΤΗΝ ΚΑΤΑΣΚΕΥΗ ΤΟΥΣ ΣΥΜΦΩΝΑ ΜΕ ΤΟ ΠΡΟΑΝΑΦΕΡΟΜΕΝΟ DIN 4102
6. ΤΟ ΧΡΗΣΙΜΟΠΟΙΟΥΜΕΝΟ ΥΛΙΚΟ ΓΥΨΟΣΑΝΙΔΩΝ ΠΙΣΤΟΠΟΙΗΜΕΝΟ ΘΑ ΕΙΝΑΙ ΚΛΑΣΕΩΣ Α1 Η Α2 (FIREBOARD η GKF) ΣΥΜΦΩΝΑ ΜΕ ΤΟ DIN 4102 T4. ΓΙΑ ΟΛΕΣ ΤΙΣ ΠΥΡΑΝΤΟΧΕΣ ΨΕΥΔΟΡΟΦΕΣ
7 ΤΟ ΥΛΙΚΟ ΘΕΡΜΟΜΟΝΩΣΗΣ, ΗΧΟΜΟΝΩΣΗΣ Η ΠΥΡΟΠΡΟΣΤΑΣΙΑΣ ΑΝΩ ΤΩΝ ΨΕΥΔΟΡΟΦΩΝ ΘΑ ΕΙΝΑΙ ΣΥΜΦΩΝΑ ΜΕ ΤΟ DIN 18165 ΤΥΠΟΣ ΟΡΥΚΤΩΝ ΙΝΩΝ ΤΟΥΛΑΧΙΣΤΟΝ 40mm 50kg/m3 ΚΑΙ ΚΛΑΣΕΩΣ Α1 Η Α2 ΚΑΤΑ DIN 4102

ΕΡΓΟΔΟΤΗΣ: **ΔΗΜΟΚΡΙΤΕΙΟ ΠΑΝΕΠΙΣΤΗΜΙΟ ΘΡΑΚΗΣ**

ΕΡΓΟ: ΚΤΙΡΙΑΚΕΣ ΕΓΚΑΤΑΣΤΑΣΕΙΣ ΤΜΗΜΑΤΩΝ ΕΘΝΟΛΟΓΙΑΣ - ΙΣΤΟΡΙΑΣ ΚΑΙ ΦΙΛΟΛΟΓΙΑΣ

ΜΕΛΕΤΗΤΕΣ:
ΓΡΑΦΕΙΟ ΔΟΞΙΑΔΗ
ΣΥΜΒΟΥΛΟΙ ΓΙΑ ΑΝΑΠΤΥΞΗ ΚΑΙ ΟΙΚΙΣΤΙΚΗ Α.Ε.
Α.Λεκατσάκη 48γ - Αγ.Παντελεήμων, 546 45, ΑΘΗΝΑ/Τηλ. (01) 6526700 FAX (01) 6526707
e-mail: doxiadis@doxiadis.com
LDK ΛΔΚ - ΣΥΜΒΟΥΛΟΙ ΤΕΧΝΙΚΩΝ ΚΑΙ ΑΝΑΠΤΥΞΙΑΚΩΝ ΕΡΓΩΝ
(ΠΑΡΟΔΟΣ ΦΙΛΒΑΚΑΣΗ 21, Ν.ΙΩΝΙΑ/ΚΗΦΙΣΙΑ/Τηλ. (01) 5148700 FAX (01) 5148705)
e-mail: mail@ldk.gr

ΣΤΑΔΙΟ ΜΕΛΕΤΗΣ: ΚΑΤΑΣΚΕΥΑΣΤΙΚΕΣ ΛΕΠΤΟΜΕΡΕΙΕΣ

ΤΙΤΛΟΣ:

ΑΡΜΟΙ ΔΙΑΣΤΟΛΗΣ ΣΕ ΨΕΥΔΟΡΟΦΕΣ

κωδικός φακέλου	Ε Λ Λ 3 4 6 5	μορφής	A3	ΚΛΙΜΑΚΑ	1:2
ΜΕΛΕΤΗ:	Σ.ΝΟΥΖΑΚΗΣ	05.07.99		ΑΡΙΘΜΟΣ ΣΧΕΔΙΟΥ	
ΣΧΕΔΙΑΣΗ:	Ο.ΤΖΙΝΕΤΟΥ	05.07.99		S C 0 3 0 1	0 0
ΕΛΕΓΧΟΣ:	Λ.ΔΡΑΖΙΝΟΥ	05.07.99			

ΕΠΙΧΡΙΣΗ

Υπογραφή

ΣΦΡΑΓΙΔΑ ΜΕΛΕΤΗΤΗ

COPYRIGHT OF DOXIADIS ASSOCIATES S.A.

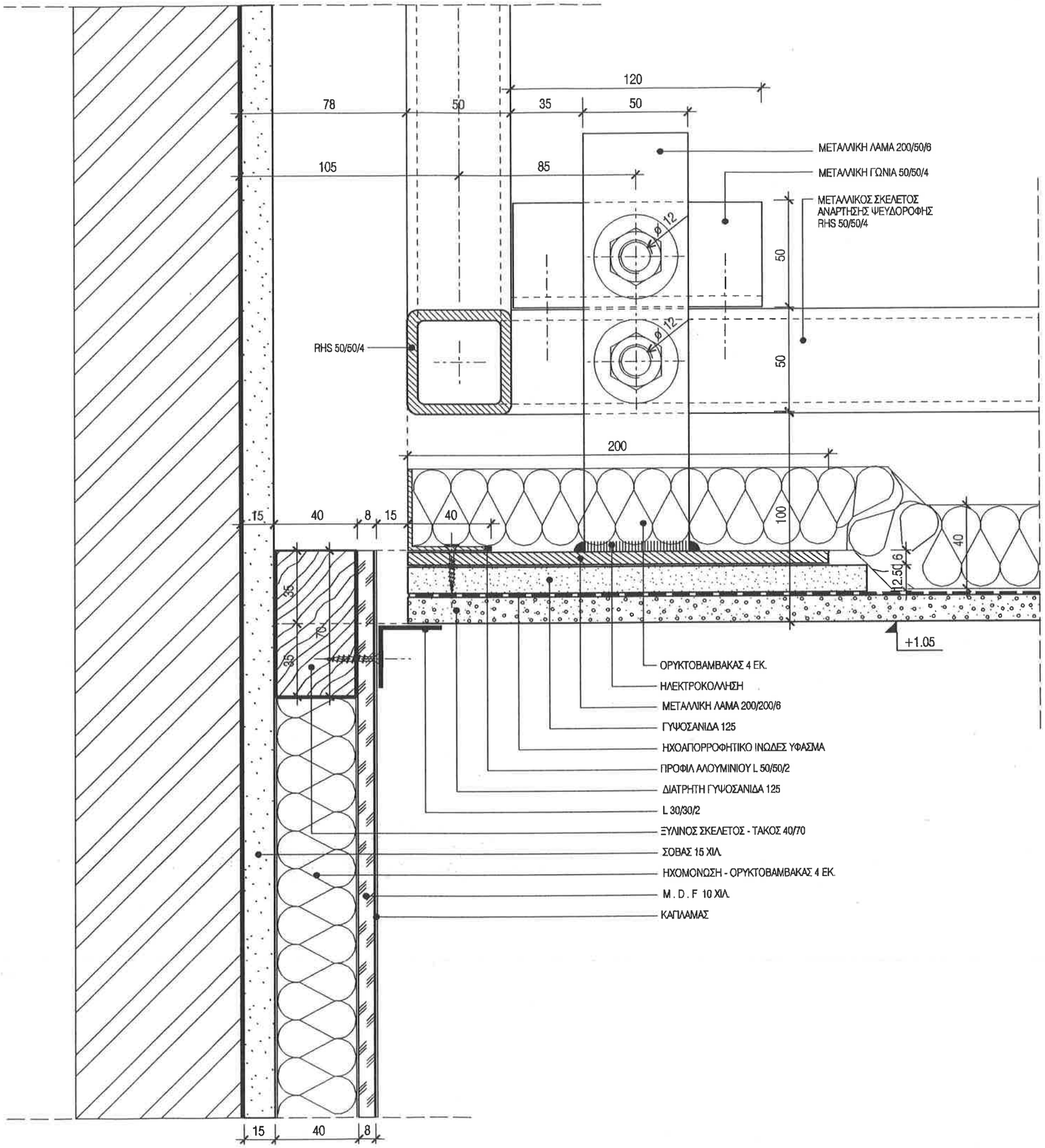

ΣΗΜΕΙΩΣΗ :

1. ΟΛΕΣ ΟΙ ΔΙΑΣΤΑΣΕΙΣ ΕΙΝΑΙ ΣΕ χλστ.

ΕΡΓΟΔΟΤΗΣ:

ΔΗΜΟΚΡΙΤΕΙΟ ΠΑΝΕΠΙΣΤΗΜΙΟ ΘΡΑΚΗΣ

ΕΡΓΟ:

ΚΤΙΡΙΑΚΕΣ ΕΓΚΑΤΑΣΤΑΣΕΙΣ ΤΜΗΜΑΤΩΝ ΕΘΝΟΛΟΓΙΑΣ - ΙΣΤΟΡΙΑΣ ΚΑΙ ΦΙΛΟΛΟΓΙΑΣ

ΜΕΛΕΤΗΤΕΣ:

ΓΡΑΦΕΙΟ ΔΟΞΙΑΔΗ
ΣΥΜΒΟΥΛΟΙ ΓΙΑ ΑΝΑΠΤΥΞΗ ΚΑΙ ΟΙΚΙΣΤΙΚΗ Α.Ε.
Δ.Μακεδονίας 46Γ, Αγ.Παντελεήμ, 153 42, ΑΘΗΝΑ(Ν.Ψ.), (Τ.) 6544803-74 FAX (Τ.) 6515844
e-mail: doxiadis@tiohtlink.gr

LDK ΛΔΚ - ΣΥΜΒΟΥΛΟΙ ΤΕΧΝΙΚΩΝ ΚΑΙ ΑΝΑΠΤΥΞΙΑΚΩΝ ΕΡΓΩΝ
ΛΔΚ
221, ΠΡΑΧΩΒΑΛΛΟΣ 7, 115 61, ΑΘΗΝΑ(Ν.Ψ.), (Τ.) 6463000 FAX (Τ.) 6611681

ΣΤΑΔΙΟ ΜΕΛΕΤΗΣ : ΚΑΤΑΣΚΕΥΑΣΤΙΚΕΣ ΛΕΠΤΟΜΕΡΕΙΕΣ

ΤΙΤΛΟΣ:

ΑΜΦΙΘΕΑΤΡΟ

ΛΕΠΤΟΜΕΡΕΙΑ ΕΝΩΣΗΣ ΨΕΥΔΟΡΟΦΗΣ ΜΕ ΤΟ ΤΕΛΕΙΩΜΑ ΤΟΙΧΟΥ

ΤΟΜΗ

κωδικός φακέλου	Ε Λ Λ 3 4 8 5		μορφή A3	ΚΛΙΜΑΚΑ	1 : 2
ΜΕΛΕΤΗ :	Ι. ΙΕΡΟΥΛΕΝΟΥ	11.04.00	υπογραφή	ΑΡΙΘΜΟΣ ΣΧΕΔΙΟΥ	
ΣΧΕΔΙΑΣΗ :	Κ. ΡΡΕΜΑΚΟΜΗΣ	11.04.00	υπογραφή		
ΕΛΕΓΧΟΣ :	Α. ΔΡΑΚΙΟΥ	11.04.00	υπογραφή	S C 0 4 0 1	0 0

ΕΓΚΡΙΣΗ

Υπογραφή

ΣΦΡΑΓΙΔΑ ΜΕΛΕΤΗΤΗ

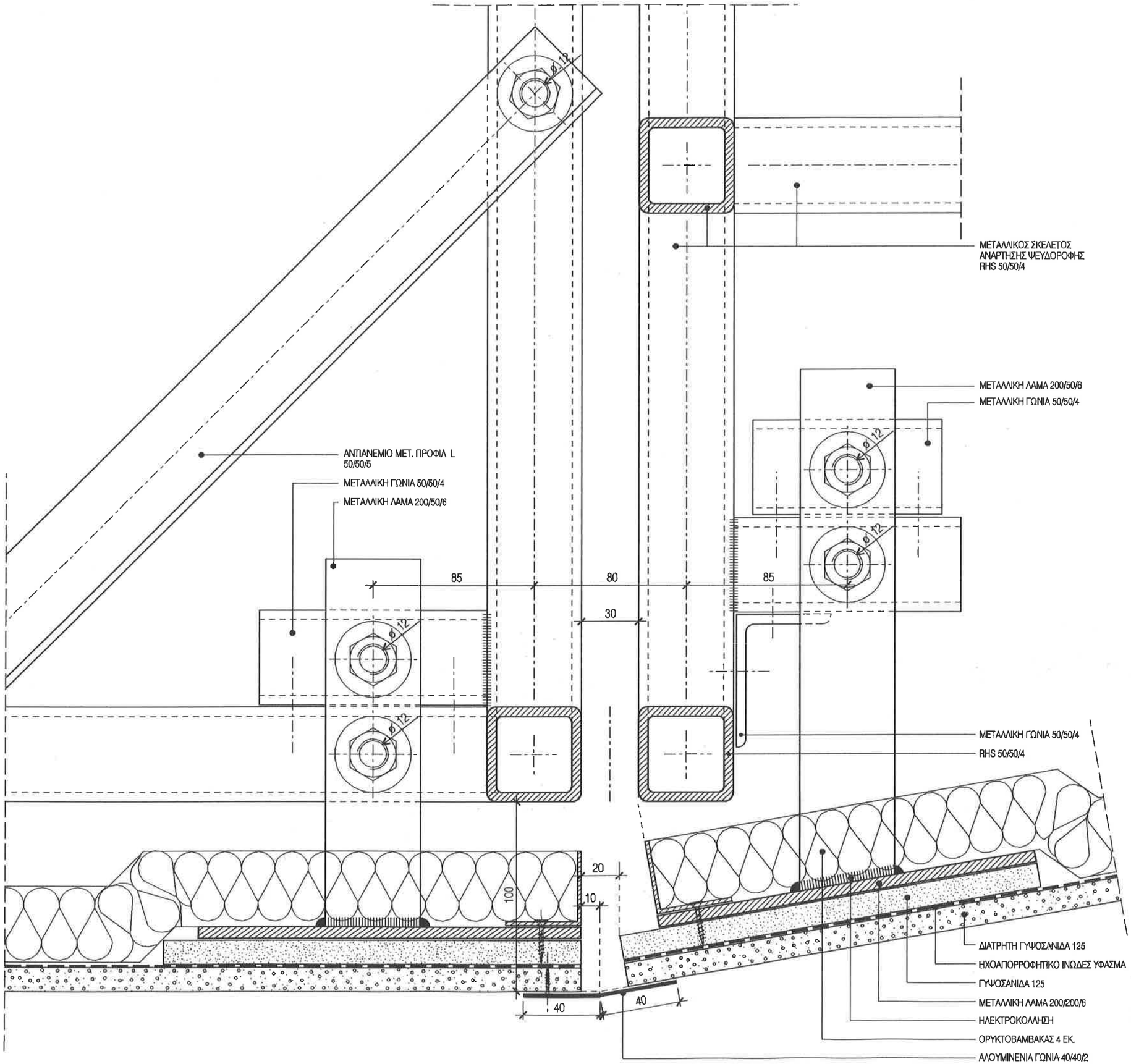

ΣΗΜΕΙΩΣΗ :

1. ΟΛΕΣ ΟΙ ΔΙΑΣΤΑΣΕΙΣ ΕΙΝΑΙ ΣΕ χλστ.

ΕΡΓΟΔΟΤΗΣ:

ΔΗΜΟΚΡΙΤΕΙΟ ΠΑΝΕΠΙΣΤΗΜΙΟ ΘΡΑΚΗΣ

ΕΡΓΟ:

ΚΤΙΡΙΑΚΕΣ ΕΓΚΑΤΑΣΤΑΣΕΙΣ ΤΜΗΜΑΤΩΝ ΕΘΝΟΛΟΓΙΑΣ - ΙΣΤΟΡΙΑΣ ΚΑΙ ΦΙΛΟΛΟΓΙΑΣ

ΜΕΛΕΤΗΤΕΣ:

ΓΡΑΦΕΙΟ ΔΟΞΙΑΔΗ
ΣΥΜΒΟΥΛΟΙ ΓΙΑ ΑΝΑΠΤΥΞΗ ΚΑΙ ΟΙΚΙΣΤΙΚΗ Α.Ε.
Δ.Μακεδονίας 85γ, Λ. Πειραιώς 145, 118 54, ΑΘΗΝΑ/ΤΗΛ. (01) 6010800-24 FAX (01) 6010879
e-mail: doxiadis@technilink.gr

LDK ΛΔΚ - ΣΥΜΒΟΥΛΟΙ ΤΕΧΝΙΚΩΝ ΚΑΙ ΑΝΑΠΤΥΞΙΑΚΩΝ ΕΡΓΩΝ
ΛΔΚ
3Σ Τ.ΠΑΝΤΑΝΑΣΟΥ 7, 113 61, ΑΘΗΝΑ/ΤΗΛ. (01) 8888880 FAX (01) 8013081

ΣΤΑΔΙΟ ΜΕΛΕΤΗΣ : ΚΑΤΑΣΚΕΥΑΣΤΙΚΕΣ ΛΕΠΤΟΜΕΡΕΙΕΣ

ΤΙΤΛΟΣ:

ΑΜΦΙΘΕΑΤΡΟ
ΛΕΠΤΟΜΕΡΕΙΑ ΑΡΜΟΥ ΨΕΥΔΟΡΟΦΗΣ
ΤΟΜΗ

ΑΚΡΩΝΥΜΙΟ ΣΧΕΔΙΟΥ	Ε Λ Λ 3 4 8 5		ΜΕΓΕΘΟΣ	A3	ΚΛΙΜΑΚΑ 1:2
ΜΕΛΕΤΗ:	Τ. ΕΡΟΥΜΕΣΟΥ	11.04.00			ΑΡΙΘΜΟΣ ΣΧΕΔΙΟΥ
ΣΧΕΔΙΑΣΗ:	Ν. ΚΡΕΜΑΣΜΕΝΟΣ	11.04.00			S C 0 4 0 2 — 0 0
ΕΛΕΓΧΟΣ:	Α. ΔΡΑΚΙΝΟΥ	11.04.00			

ΕΓΚΡΙΣΗ

Υπογραφή

ΣΦΡΑΓΙΔΑ ΜΕΛΕΤΗΤΗ

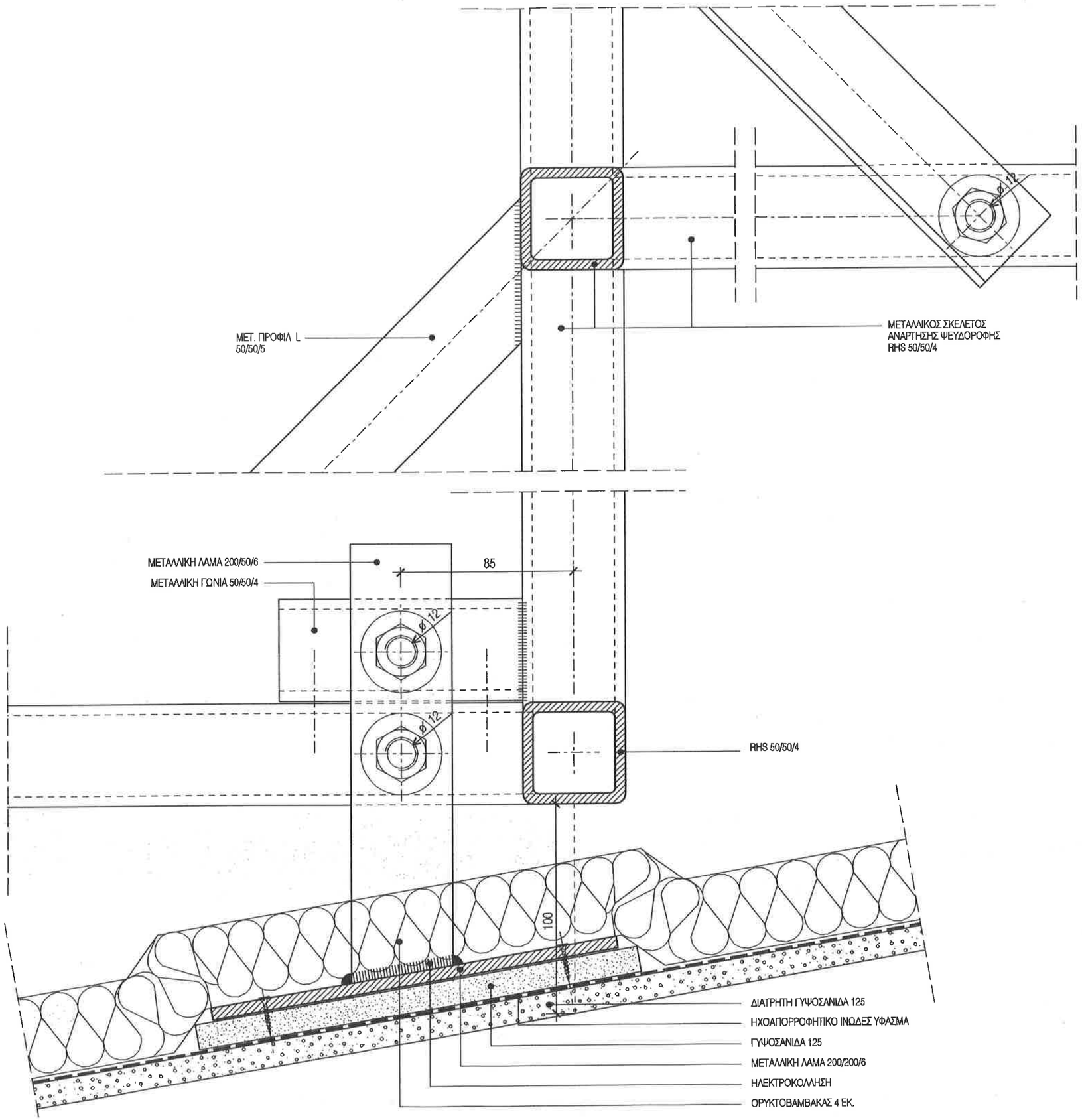

ΣΗΜΕΙΩΣΗ :

1. ΟΛΕΣ ΟΙ ΔΙΑΣΤΑΣΕΙΣ ΕΙΝΑΙ ΣΕ χλστ.

ΕΡΓΟΔΟΤΗΣ:

ΔΗΜΟΚΡΙΤΕΙΟ ΠΑΝΕΠΙΣΤΗΜΙΟ ΘΡΑΚΗΣ

ΕΡΓΟ:

ΚΤΙΡΙΑΚΕΣ ΕΓΚΑΤΑΣΤΑΣΕΙΣ ΤΜΗΜΑΤΩΝ
ΕΘΝΟΛΟΓΙΑΣ - ΙΣΤΟΡΙΑΣ ΚΑΙ ΦΙΛΟΛΟΓΙΑΣ

ΜΕΛΕΤΗΤΕΣ:

ΓΡΑΦΕΙΟ ΔΟΞΙΑΔΗ
ΣΥΜΒΟΥΛΟΙ ΓΙΑ ΑΝΑΠΤΥΞΗ ΚΑΙ ΟΙΚΙΣΤΙΚΗ Α.Ε.
Λ.Μεσογείων 457, Αγ. Παρασκευή, 153 43, ΑΘΗΝΑ/Ελλ. (Τ) 6016000-74 FAX (Τ) 6016066
e-mail: doxiadis@leoblink.gr

LDK ΛΔΚ - ΣΥΜΒΟΥΛΟΙ ΤΕΧΝΙΚΩΝ ΚΑΙ ΑΝΑΠΤΥΞΙΑΚΩΝ ΕΡΓΩΝ
ΛΔΚ
ΣΕΛ. ΠΑΝΕΠΙΣΤΗΜΙΟΥ 17, 115 01, ΑΘΗΝΑ/Ελλ. (Τ) 3825000 FAX (Τ) 3811981

ΣΤΑΔΙΟ ΜΕΛΕΤΗΣ : ΚΑΤΑΣΚΕΥΑΣΤΙΚΕΣ ΛΕΠΤΟΜΕΡΕΙΕΣ

ΤΙΤΛΟΣ:

ΑΜΦΙΘΕΑΤΡΟ
ΛΕΠΤΟΜΕΡΕΙΑ ΑΝΑΡΤΗΣΗΣ ΨΕΥΔΟΡΟΦΗΣ
ΤΟΜΗ

κωδικός τίτλου	Ε Λ Λ 3 4 6 5			μορφή: A3	ΚΛΙΜΑΚΑ 1:2
ΜΕΛΕΤΗ:	υπογρ. Τ. ΙΕΡΟΥΛΕΙΚΟΥ	ημερομηνία 11.04.00	υπογραφή		ΑΡΙΘΜΟΣ ΣΧΕΔΙΟΥ
ΣΧΕΔΙΑΣΗ:	υπογρ. Ν. ΜΡΕΜΑΚΑΜΕΝΟΣ	ημερομηνία 11.04.00	υπογραφή		υπογραφή / αριθμός σχεδίου / αναθεώρηση
ΕΛΕΓΧΟΣ:	υπογρ. Α. ΔΡΑΚΙΝΟΥ	ημερομηνία 11.04.00	υπογραφή		S C 0 4 0 3 0 0

ΕΓΚΡΙΣΗ

Υπογραφή

ΣΦΡΑΓΙΔΑ ΜΕΛΕΤΗΤΗ

COPYRIGHT OF DOXIADIS ASSOCIATES S.A.

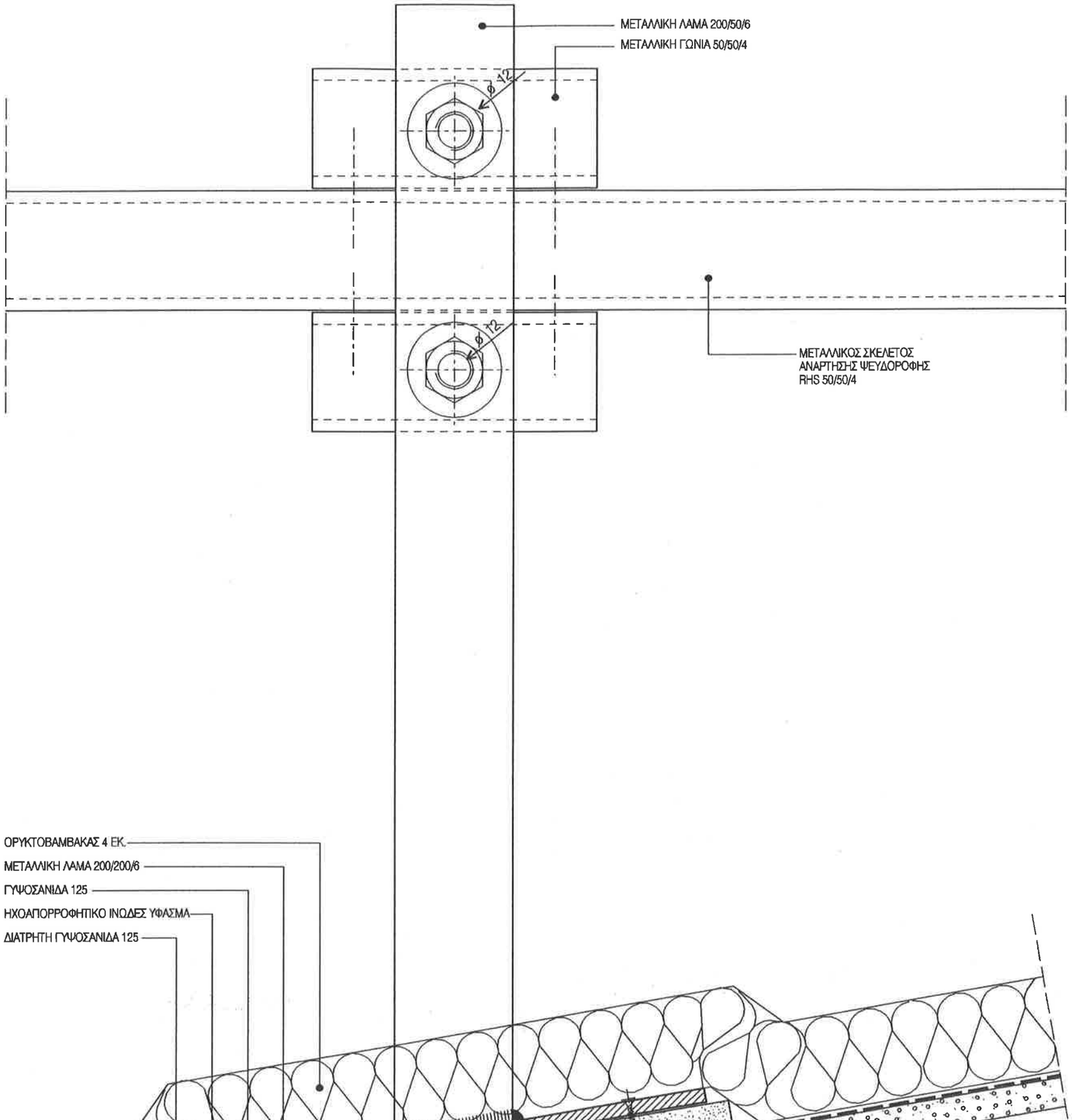

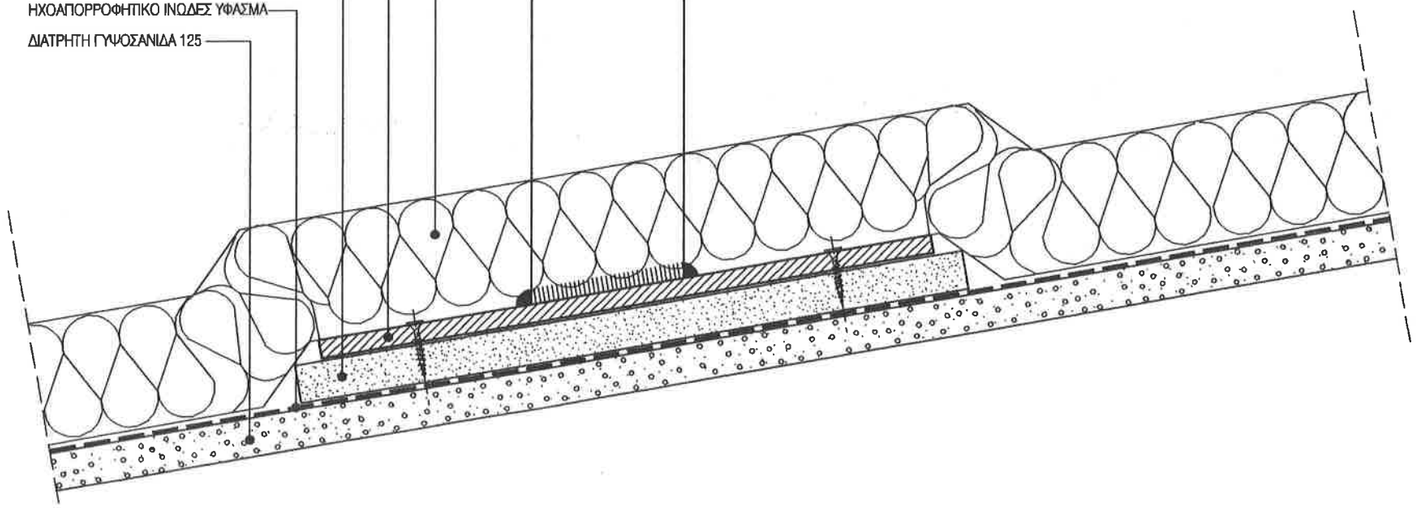

ΣΗΜΕΙΩΣΗ :

1. ΟΛΕΣ ΟΙ ΔΙΑΣΤΑΣΕΙΣ ΕΙΝΑΙ ΣΕ χλστ.

ΕΡΓΟΔΟΤΗΣ:

ΔΗΜΟΚΡΙΤΕΙΟ ΠΑΝΕΠΙΣΤΗΜΙΟ ΘΡΑΚΗΣ

ΕΡΓΟ:

ΚΤΙΡΙΑΚΕΣ ΕΓΚΑΤΑΣΤΑΣΕΙΣ ΤΜΗΜΑΤΩΝ
ΕΘΝΟΛΟΓΙΑΣ - ΙΣΤΟΡΙΑΣ ΚΑΙ ΦΙΛΟΛΟΓΙΑΣ

ΜΕΛΕΤΗΤΕΣ:

ΓΡΑΦΕΙΟ ΔΟΞΙΑΔΗ
ΣΥΜΒΟΥΛΟΙ ΓΙΑ ΑΝΑΠΤΥΞΗ ΚΑΙ ΟΙΚΙΣΤΙΚΗ Α.Ε.
Δ. Μακεδονίας 49Γ, Ρ.Ο. Πρωτέας 2, 145 42, Κηφισιά/Αθ. (210) 6201400-74 FAX (210) 6013878
e-mail: doxiadis@doxiadis.gr

LDK ΛΔΚ - ΣΥΜΒΟΥΛΟΙ ΤΕΧΝΙΚΩΝ ΚΑΙ ΑΝΑΠΤΥΞΙΑΚΩΝ ΕΡΓΩΝ
ΛΔΚ
Ο.Τ. ΠΡΑΞΙΤΕΛΗ ΜΟΥΣΩΝ 7, 115-61, ΑΘΗΝΑ/Αθ. (210) 6920000 FAX (210) 6917681

ΣΤΑΔΙΟ ΜΕΛΕΤΗΣ : ΚΑΤΑΣΚΕΥΑΣΤΙΚΕΣ ΛΕΠΤΟΜΕΡΕΙΕΣ

ΤΙΤΛΟΣ :

ΑΜΦΙΘΕΑΤΡΟ

ΛΕΠΤΟΜΕΡΕΙΑ ΑΝΑΡΤΗΣΗΣ ΨΕΥΔΟΡΟΦΗΣ

ΤΟΜΗ

κωδικοποίηση	Ε Λ Λ 3 4 6 5		σχεδίασε	A3	ΚΛΙΜΑΚΑ 1:2
ΜΕΛΕΤΗ:	ονομ. Τ. ΕΡΥΘΡΙΕΩΤΟΥ	ημερομηνία 11.04.00	υπογραφή	ΑΡΙΘΜΟΣ ΣΧΕΔΙΟΥ	
ΣΧΕΔΙΑΣΗ:	ονομ. Ν. ΚΡΕΜΑΣΜΕΝΟΣ	ημερομηνία 11.04.00	υπογραφή	S C 0 4 0 4	0 0
ΕΛΕΓΧΟΣ:	ονομ. Α. ΙΨΑΝΗΟΥ	ημερομηνία 11.04.00	υπογραφή		

ΕΓΚΡΙΣΗ

Υπογραφή

ΣΦΡΑΓΙΔΑ ΜΕΛΕΤΗΤΗ

COPYRIGHT OF DOXIADIS ASSOCIATES S.A.

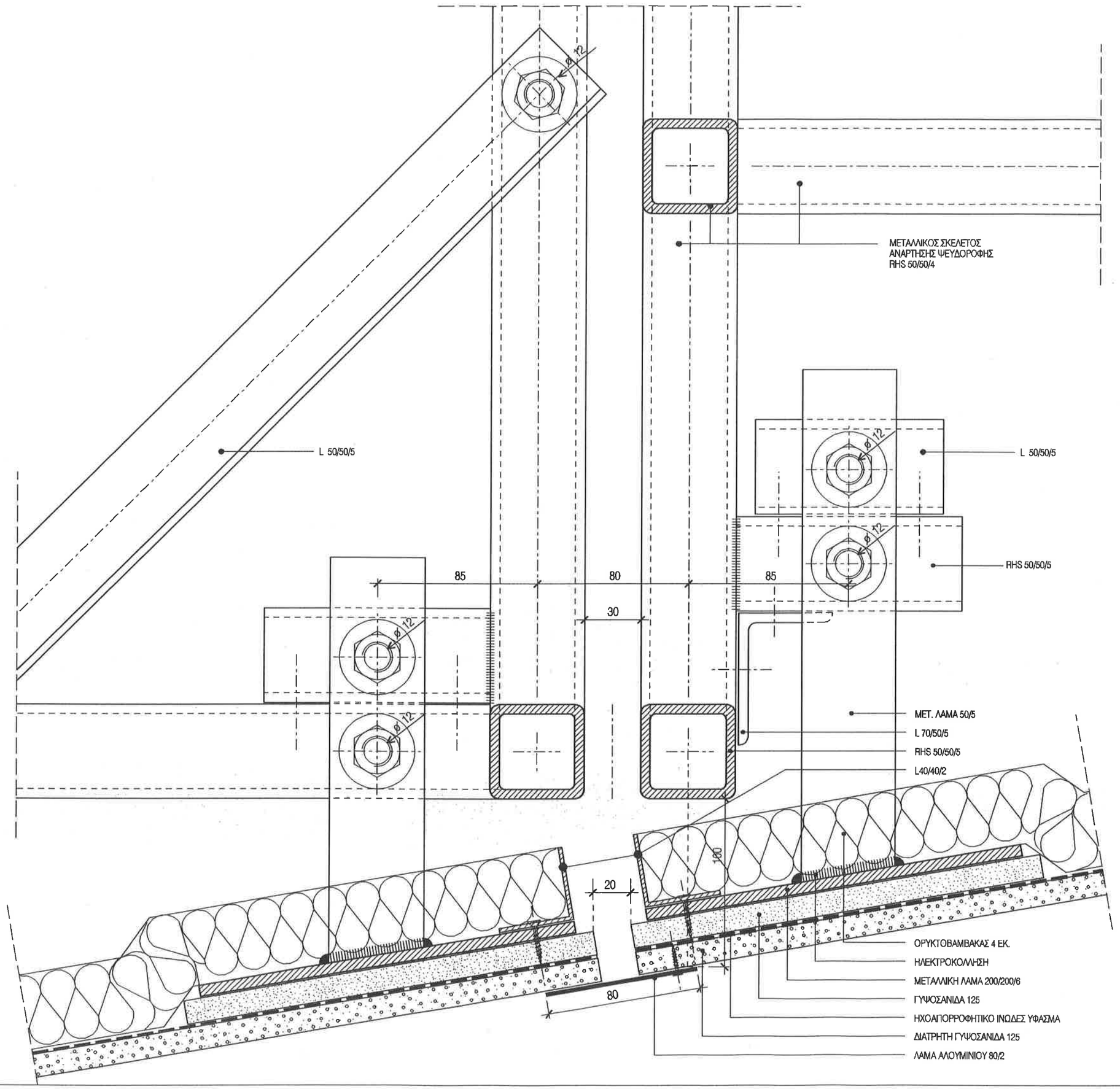

ΣΗΜΕΙΩΣΗ :

1. ΟΛΕΣ ΟΙ ΔΙΑΣΤΑΣΕΙΣ ΕΙΝΑΙ ΣΕ χλστ.

ΕΡΓΟΔΟΤΗΣ:

ΔΗΜΟΚΡΙΤΕΙΟ ΠΑΝΕΠΙΣΤΗΜΙΟ ΘΡΑΚΗΣ

ΕΡΓΟ:

ΚΤΙΡΙΑΚΕΣ ΕΓΚΑΤΑΣΤΑΣΕΙΣ ΤΜΗΜΑΤΩΝ
ΕΘΝΟΛΟΓΙΑΣ - ΙΣΤΟΡΙΑΣ ΚΑΙ ΦΙΛΟΛΟΓΙΑΣ

ΜΕΛΕΤΗΤΕΣ:

ΓΡΑΦΕΙΟ ΔΟΞΙΑΔΗ
ΣΥΜΒΟΥΛΟΙ ΓΙΑ ΑΝΑΠΤΥΞΗ ΚΑΙ ΟΙΚΙΣΤΙΚΗ Α.Ε.
Λ. Μεσογείων 432, Αγ. Παρασκευή, 153 42, ΑΘΗΝΑ/Τηλ. (210) 6006609-74 FAX (210) 6016999
e-mail: doxiadis@teiobtlink.gr

LDK ΛΔΚ - ΣΥΜΒΟΥΛΟΙ ΤΕΧΝΙΚΩΝ ΚΑΙ ΑΝΑΠΤΥΞΙΑΚΩΝ ΕΡΓΩΝ
ΛΔΚ
ΣΤΣ ΤΡΑΝΑΡΙΝΟΥ Γ. 110-81, ΑΘΗΝΑ/Τηλ. (210) 6830880 FAX (210) 6817981

ΣΤΑΔΙΟ ΜΕΛΕΤΗΣ : ΚΑΤΑΣΚΕΥΑΣΤΙΚΕΣ ΛΕΠΤΟΜΕΡΕΙΕΣ

ΤΙΤΛΟΣ:

ΑΜΦΙΘΕΑΤΡΟ

ΛΕΠΤΟΜΕΡΕΙΑ ΑΡΜΟΥ ΨΕΥΔΟΡΟΦΗΣ

ΤΟΜΗ

ΑΝΑΘΕΩΡΗΣΗ	Ε Λ Λ 3 4 6 5		ΜΟΡΦΗ A3	ΚΛΙΜΑΚΑ 1:2	
ΜΕΛΕΤΗ:	ΟΝΟΜΑ Τ.ΚΕΡΟΥΜΕΝΟΥ	ΗΜΕΡΟΜΗΝΙΑ 11.04.00	ΑΝΑΤΡΟΠΗ	ΑΡΙΘΜΟΣ ΣΧΕΔΙΟΥ	
ΣΧΕΔΙΑΣΗ:	ΟΝΟΜΑ Ν.ΑΡΕΩΜΑΝΗΣΗΣ	ΗΜΕΡΟΜΗΝΙΑ 11.04.00	ΑΝΑΤΡΟΠΗ	ΑΝΤΙΓΡΑΦΟ S C	ΦΥΛΛΟ/ΣΥΝΟΛΟ 0 4 0 5	ΑΝΑΘΕΩΡΗΣΗ 0 0
ΕΛΕΓΧΟΣ:	ΟΝΟΜΑ Λ.ΔΡΙΖΟΝΟΥ	ΗΜΕΡΟΜΗΝΙΑ 11.04.00	ΑΝΑΤΡΟΠΗ		

ΕΠΙΡΡΟΗ

Υπογραφή

ΣΦΡΑΓΙΔΑ ΜΕΛΕΤΗΤΗ

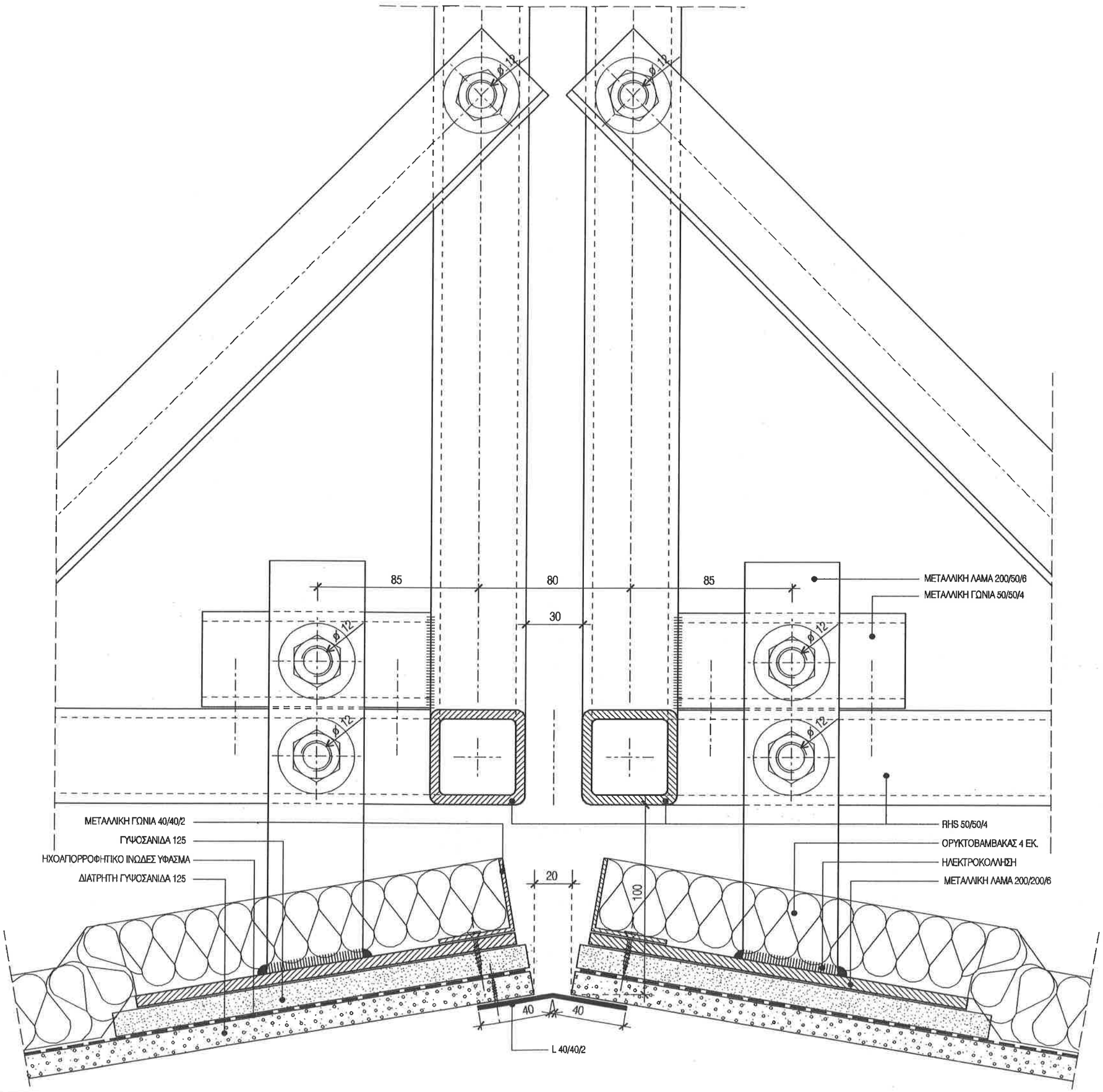

ΣΗΜΕΙΩΣΗ :

1. ΟΛΕΣ ΟΙ ΔΙΑΣΤΑΣΕΙΣ ΕΙΝΑΙ ΣΕ χλστ.

ΕΡΓΟΔΟΤΗΣ:

ΔΗΜΟΚΡΙΤΕΙΟ ΠΑΝΕΠΙΣΤΗΜΙΟ ΘΡΑΚΗΣ

ΕΡΓΟ:

ΚΤΙΡΙΑΚΕΣ ΕΓΚΑΤΑΣΤΑΣΕΙΣ ΤΜΗΜΑΤΩΝ ΕΘΝΟΛΟΓΙΑΣ - ΙΣΤΟΡΙΑΣ ΚΑΙ ΦΙΛΟΛΟΓΙΑΣ

ΜΕΛΕΤΗΤΕΣ:

ΓΡΑΦΕΙΟ ΔΟΞΙΑΔΗ
ΣΥΜΒΟΥΛΟΙ ΓΙΑ ΑΝΑΠΤΥΞΗ ΚΑΙ ΟΙΚΙΣΤΙΚΗ Α.Ε.
Δ.Μακεδονίας 40α, Ν.Ιωνία, 115 42, Αθήνα/Τηλ. (210) 2510000-24 Fax (210) 2510001
e - mail: doxiadi@tekonlink.gr

LDK ΛΔΚ - ΣΥΜΒΟΥΛΟΙ ΤΕΧΝΙΚΩΝ ΚΑΙ ΑΝΑΠΤΥΞΙΑΚΩΝ ΕΡΓΩΝ
ΛΔΚ
3Π. ΤΡΑΥΛΑΡΗ-ΛΑΟΥ 7, 113 61, ΑΘΗΝΑ/Τηλ. (210) 8659000 Fax (210) 8651.7991

ΣΤΑΔΙΟ ΜΕΛΕΤΗΣ: ΚΑΤΑΣΚΕΥΑΣΤΙΚΕΣ ΛΕΠΤΟΜΕΡΕΙΕΣ

ΤΙΤΛΟΣ:

ΑΜΦΙΘΕΑΤΡΟ

ΛΕΠΤΟΜΕΡΕΙΑ ΑΡΜΟΥ ΨΕΥΔΟΡΟΦΗΣ

ΤΟΜΗ

αριθμός φακέλου	Ε Λ Λ 3 4 6 5		κωδικός A3	ΚΛΙΜΑΚΑ	1:2
ΜΕΛΕΤΗ:	ονομ. Τ. ΕΡΥΠΙΔΟΥ	ημερομηνία 11.04.00	υπογραφή	ΑΡΙΘΜΟΣ ΣΧΕΔΙΟΥ	
ΣΧΕΔΙΑΣΗ:	ονομ. Ν. ΚΡΕΜΑΒΕΝΟΣ	ημερομηνία 11.04.00	υπογραφή	κατηγορία S C	κωδικός σχεδίου 0 4 0 6	αναθ/σεις 0 0
ΕΛΕΓΧΟΣ:	ονομ. Α. ΛΥΑΚΗΟΥ	ημερομηνία 11.04.00	υπογραφή		

ΕΠΙΡΡΙΨΗ

Υπογραφή

ΣΦΡΑΓΙΔΑ ΜΕΛΕΤΗΤΗ

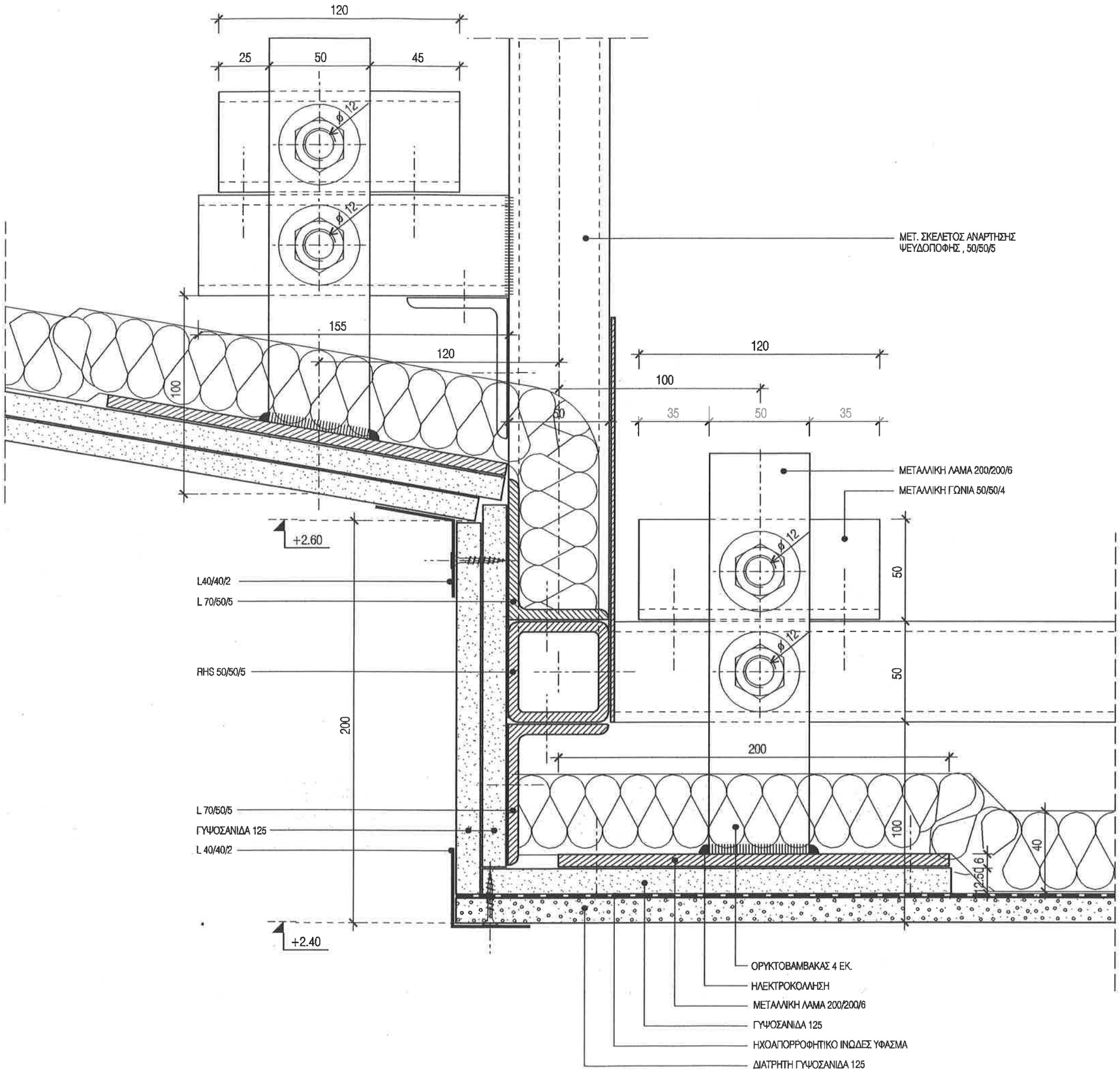

ΣΗΜΕΙΩΣΗ :

1. ΟΛΕΣ ΟΙ ΔΙΑΣΤΑΣΕΙΣ ΕΙΝΑΙ ΣΕ χλστ.

ΕΡΓΟΔΟΤΗΣ:

ΔΗΜΟΚΡΙΤΕΙΟ ΠΑΝΕΠΙΣΤΗΜΙΟ ΘΡΑΚΗΣ

ΕΡΓΟ:

ΚΤΙΡΙΑΚΕΣ ΕΓΚΑΤΑΣΤΑΣΕΙΣ ΤΜΗΜΑΤΩΝ ΕΘΝΟΛΟΓΙΑΣ - ΙΣΤΟΡΙΑΣ ΚΑΙ ΦΙΛΟΛΟΓΙΑΣ

ΜΕΛΕΤΗΤΕΣ:

ΓΡΑΦΕΙΟ ΔΟΞΙΑΔΗ
ΣΥΜΒΟΥΛΟΙ ΓΙΑ ΑΝΑΠΤΥΞΗ ΚΑΙ ΟΙΚΙΣΤΙΚΗ Α.Ε.
Α Μεταξουργείο 487, Λ. Πειραιώς, 153 42, ΑΘΗΝΑ/Τηλ. (01) 0203-74 FAX (01) 4314895
e-mail: doxiadis@tesbtlnk.gr

LDK ΛΔΚ - ΣΥΜΒΟΥΛΟΙ ΤΕΧΝΙΚΩΝ ΚΑΙ ΑΝΑΠΤΥΞΙΑΚΩΝ ΕΡΓΩΝ
ΛΔΚ 231, ΤΡΙΜΙΤΑΡΙΟΥ Ε, 113-61, ΑΘΗΝΑ/Τηλ. (01) 8628080 FAX (01) 8651481

ΣΤΑΔΙΟ ΜΕΛΕΤΗΣ : **ΚΑΤΑΣΚΕΥΑΣΤΙΚΕΣ ΛΕΠΤΟΜΕΡΕΙΕΣ**

ΤΙΤΛΟΣ:

ΑΜΦΙΘΕΑΤΡΟ

ΛΕΠΤΟΜΕΡΕΙΑ ΑΝΑΡΤΗΣΗΣ ΨΕΥΔΟΡΟΦΗΣ

ΤΟΜΗ

κωδικός φακέλου	Ε Λ Λ 3 4 6 5	φορμάτ	Α3	ΚΛΙΜΑΚΑ	1 : 2
ΜΕΛΕΤΗ :	Τ. ΕΡΟΥΛΕΣΚΟΥ	11.04.00		ΑΡΙΘΜΟΣ ΣΧΕΔΙΟΥ	
ΣΧΕΔΙΑΣΗ :	Ν. ΚΡΕΜΑΣΛΗΕΝΟΣ	11.04.00		S C 0 4 0 7	0 0
ΕΛΕΓΧΟΣ :	Α. ΔΡΑΣΙΝΟΥ	11.04.00			

ΕΓΚΡΙΣΗ

Υπογραφή

ΣΦΡΑΓΙΔΑ ΜΕΛΕΤΗΤΗ

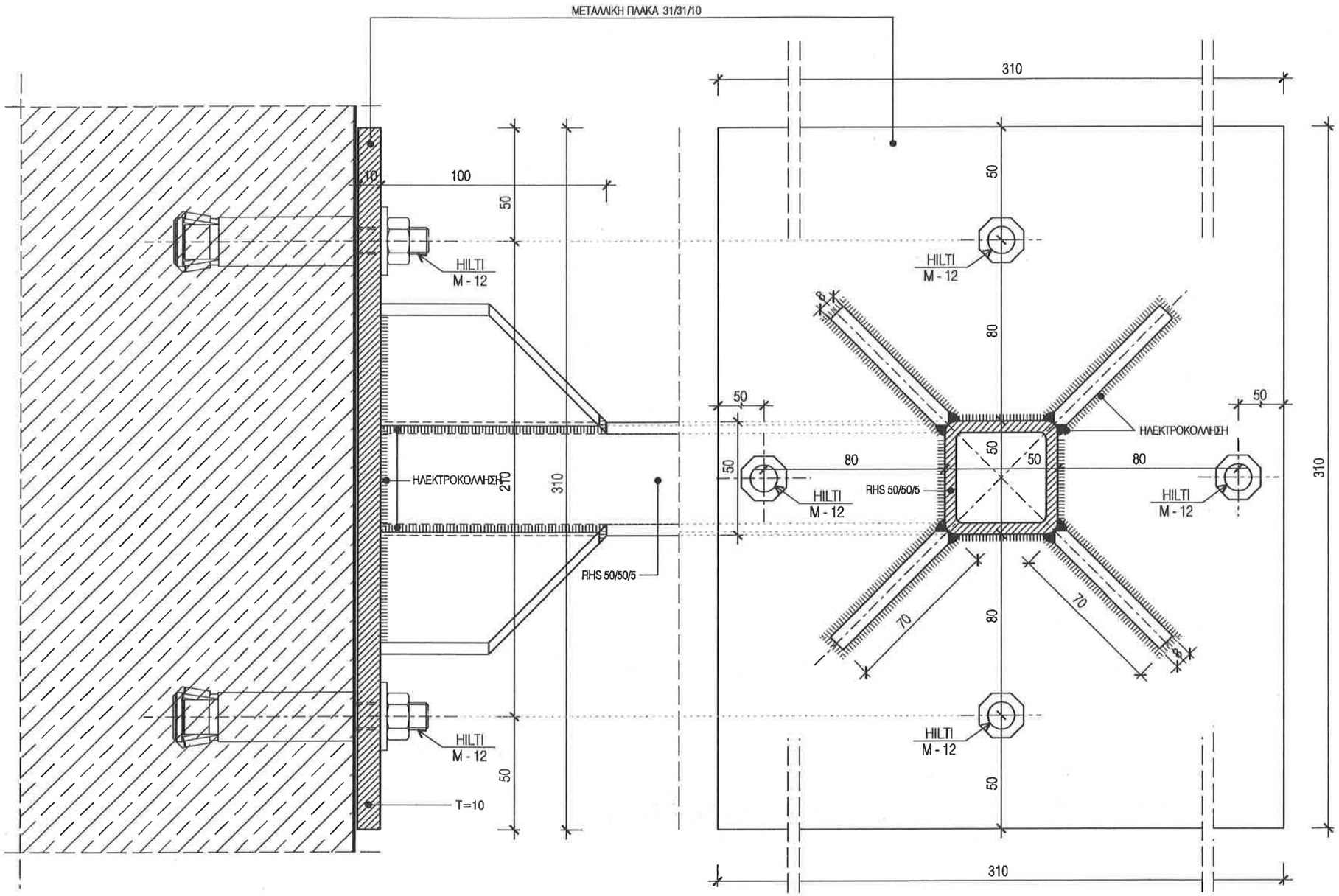

ΤΟΜΗ

ΚΑΤΟΨΗ

ΣΗΜΕΙΩΣΗ :

1. ΟΛΕΣ ΟΙ ΔΙΑΣΤΑΣΕΙΣ ΕΙΝΑΙ ΣΕ χλστ.

ΕΡΓΟΔΟΤΗΣ:

ΔΗΜΟΚΡΙΤΕΙΟ ΠΑΝΕΠΙΣΤΗΜΙΟ ΘΡΑΚΗΣ

ΕΡΓΟ:

ΚΤΙΡΙΑΚΕΣ ΕΓΚΑΤΑΣΤΑΣΕΙΣ ΤΜΗΜΑΤΩΝ
ΕΘΝΟΛΟΓΙΑΣ - ΙΣΤΟΡΙΑΣ ΚΑΙ ΦΙΛΟΛΟΓΙΑΣ

ΜΕΛΕΤΗΤΕΣ:

ΓΡΑΦΕΙΟ ΔΟΞΙΑΔΗ
ΣΥΜΒΟΥΛΟΙ ΓΙΑ ΑΝΑΠΤΥΞΗ ΚΑΙ ΟΙΚΙΣΤΙΚΗ Α.Ε.
e-mail: doxiadis@techlink.gr

ΛΔΚ - ΣΥΜΒΟΥΛΟΙ ΤΕΧΝΙΚΩΝ ΚΑΙ ΑΝΑΠΤΥΞΙΑΚΩΝ ΕΡΓΩΝ

ΣΤΑΔΙΟ ΜΕΛΕΤΗΣ: ΚΑΤΑΣΚΕΥΑΣΤΙΚΕΣ ΛΕΠΤΟΜΕΡΕΙΕΣ

ΤΙΤΛΟΣ:

ΑΜΦΙΘΕΑΤΡΟ 140 ΑΤΟΜΩΝ
ΛΕΠΤΟΜΕΡΕΙΑ ΑΝΑΡΤΗΣΗΣ
ΜΕΤ. ΣΚΕΛΕΤΟΥ ΨΕΥΔΟΡΟΦΗΣ
ΚΑΤΟΨΗ - ΤΟΜΗ

ΕΛΛ3465				A3	ΚΛΙΜΑΚΑ 1:2
ΜΕΛΕΤΗ:	Τ. ΕΡΟΥΛΕΣΟΥ	11.04.00			ΑΡΙΘΜΟΣ ΣΧΕΔΙΟΥ
ΣΧΕΔΙΑΣΗ:	Η. ΚΡΕΜΑΛΙΕΝΟΣ	11.04.00			SC0408 00
ΕΛΕΓΧΟΣ:	Α. ΔΡΑΖΙΝΟΥ	11.04.00			

ΕΓΚΡΙΣΗ

Υπογραφή

ΣΦΡΑΓΙΔΑ ΜΕΛΕΤΗΤΗ

COPYRIGHT OF DOXIADIS ASSOCIATES S.A.

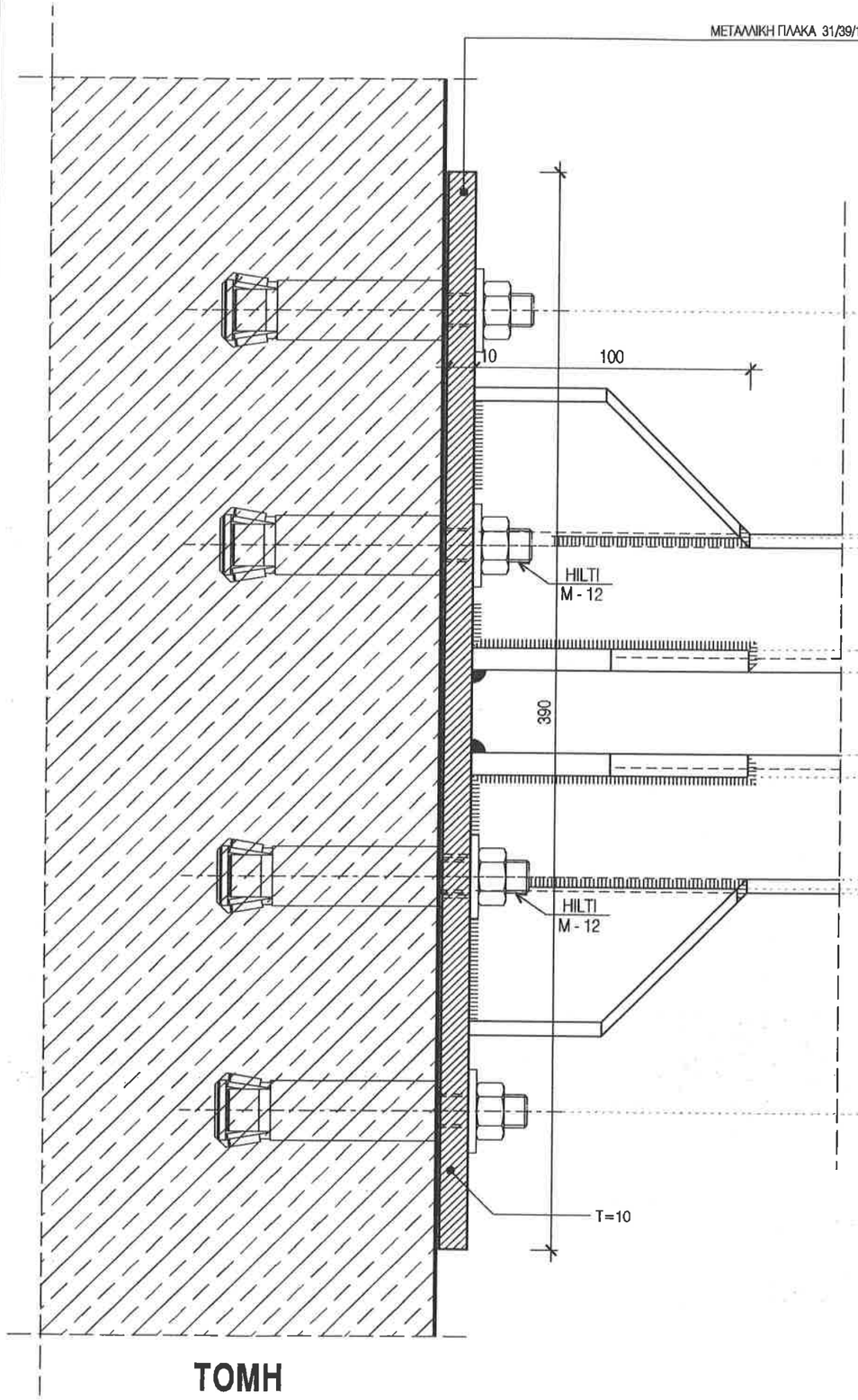

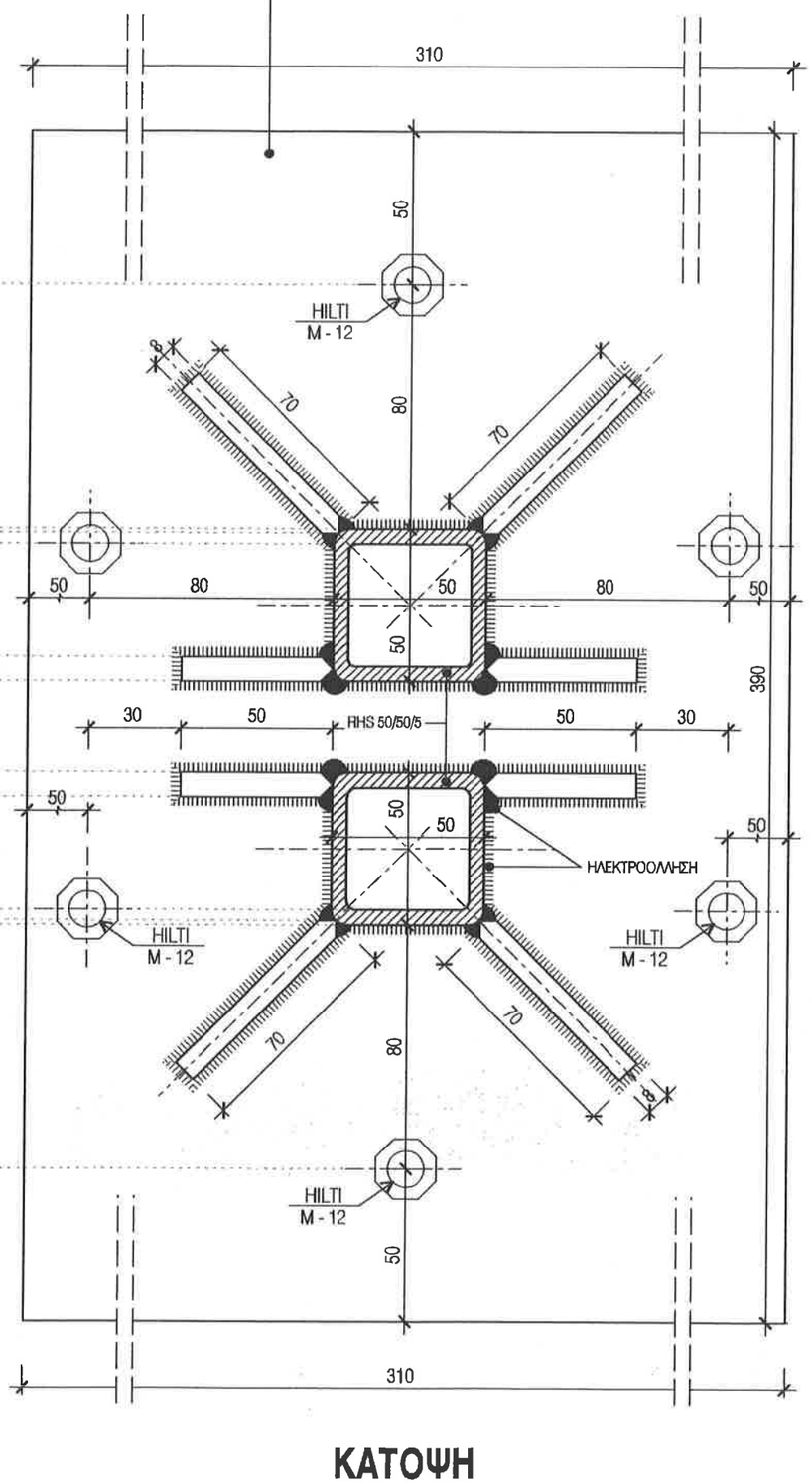

ΣΗΜΕΙΩΣΗ :

1. ΟΛΕΣ ΟΙ ΔΙΑΣΤΑΣΕΙΣ ΕΙΝΑΙ ΣΕ χλστ.

ΕΡΓΟΔΟΤΗΣ:

ΔΗΜΟΚΡΙΤΕΙΟ ΠΑΝΕΠΙΣΤΗΜΙΟ ΘΡΑΚΗΣ

ΕΡΓΟ:

ΚΤΙΡΙΑΚΕΣ ΕΓΚΑΤΑΣΤΑΣΕΙΣ ΤΜΗΜΑΤΩΝ
ΕΘΝΟΛΟΓΙΑΣ - ΙΣΤΟΡΙΑΣ ΚΑΙ ΦΙΛΟΛΟΓΙΑΣ

ΜΕΛΕΤΗΤΕΣ:

ΓΡΑΦΕΙΟ ΔΟΞΙΑΔΗ
ΣΥΜΒΟΥΛΟΙ ΓΙΑ ΑΝΑΠΤΥΞΗ ΚΑΙ ΟΙΚΙΣΤΙΚΗ Α.Ε.
Α. Νικοτσάρα 46Γ, Αγ. Παρασκευή, 153 43, ΑΘΗΝΑ/Τ.Θ. (Ρ1) 6016660-74 FAX (Ρ1) 6016676
e-mail: doxiadis@tekhtiok.gr

ΛΔΚ - ΣΥΜΒΟΥΛΟΙ ΤΕΧΝΙΚΩΝ ΚΑΙ ΑΝΑΠΤΥΞΙΑΚΩΝ ΕΡΓΩΝ
ΣΤΙ. ΤΡΑΝΤΑΦΥΛΛΟΥ 7, 115 01, ΑΘΗΝΑ/Τ.Θ. (Ρ1) 6922800 FAX (Ρ1) 6914 7691

ΣΤΑΔΙΟ ΜΕΛΕΤΗΣ : ΚΑΤΑΣΚΕΥΑΣΤΙΚΕΣ ΛΕΠΤΟΜΕΡΕΙΕΣ

ΤΙΤΛΟΣ:

ΑΜΦΙΘΕΑΤΡΟ 140 ΑΤΟΜΩΝ

ΛΕΠΤΟΜΕΡΕΙΑ ΑΝΑΡΤΗΣΗΣ ΜΕΤ.ΣΚΕΛΕΤΟΥ
ΨΕΥΔΟΡΟΦΗΣ - ΣΤΟΝ ΑΡΜΟ

ΚΑΤΟΨΗ - ΤΟΜΗ

κωδικός εργου	Ε Λ Λ 3 4 8 5	μονάδα	Α3	ΚΛΙΜΑΚΑ	1 : 2
ΜΕΛΕΤΗ :	Τ. ΙΕΡΟΥΠΕΣΗΣΟΥ	11.04.00		ΑΡΙΘΜΟΣ ΣΧΕΔΙΟΥ	
ΣΧΕΔΙΑΣΗ :	Ν. ΚΡΕΜΑΣΜΕΝΟΣ	11.04.00		S C 0 4 0 9	0 0
ΕΛΕΓΧΟΣ :	Α. ΔΡΑΚΙΝΟΥ	11.04.00			

ΕΠΙΚΡΙΣΗ

Υπογραφή

ΣΦΡΑΓΙΔΑ ΜΕΛΕΤΗΤΗ

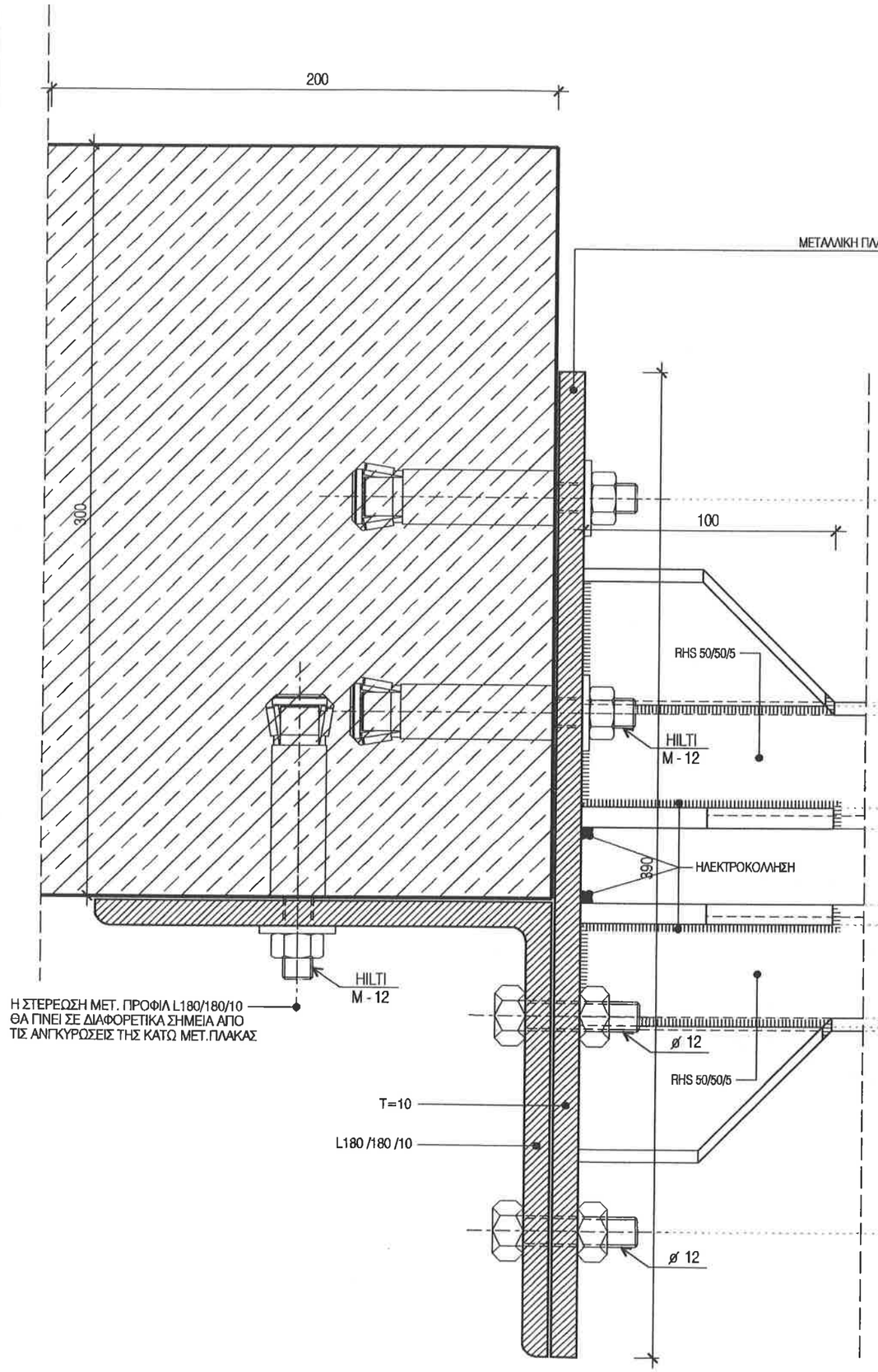

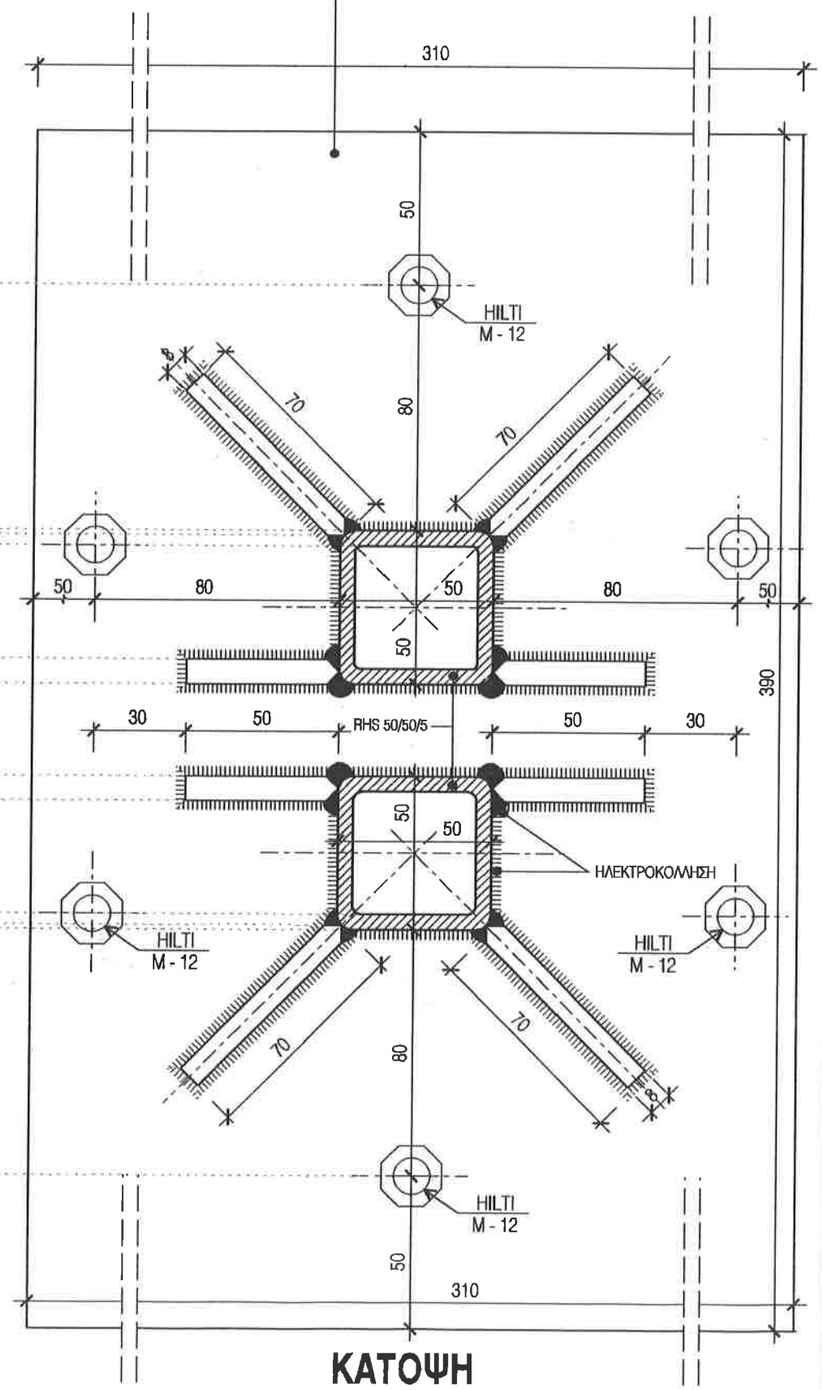

ΣΗΜΕΙΩΣΗ :

1. ΟΛΕΣ ΟΙ ΔΙΑΣΤΑΣΕΙΣ ΕΙΝΑΙ ΣΕ χλστ.

ΕΡΓΟΔΟΤΗΣ:

ΔΗΜΟΚΡΙΤΕΙΟ ΠΑΝΕΠΙΣΤΗΜΙΟ ΘΡΑΚΗΣ

ΕΡΓΟ:

ΚΤΙΡΙΑΚΕΣ ΕΓΚΑΤΑΣΤΑΣΕΙΣ ΤΜΗΜΑΤΩΝ
ΕΘΝΟΛΟΓΙΑΣ - ΙΣΤΟΡΙΑΣ ΚΑΙ ΦΙΛΟΛΟΓΙΑΣ

ΜΕΛΕΤΗΤΕΣ:

ΓΡΑΦΕΙΟ ΔΟΞΙΑΔΗ
ΣΥΜΒΟΥΛΟΙ ΓΙΑ ΑΝΑΠΤΥΞΗ ΚΑΙ ΟΙΚΙΣΤΙΚΗ Α.Ε.
Α. Μακεδονίας 457, Αν. Πρόσοψη Α, 166 42, ΑΘΗΝΑ(Ν.Ψ.), (Τ.Τ) 6516800-24 FAX (Τ.Τ) 6516802
e-mail: doxiadis@technilink.gr

LDK ΛΔΚ - ΣΥΜΒΟΥΛΟΙ ΤΕΧΝΙΚΩΝ ΚΑΙ ΑΝΑΠΤΥΞΙΑΚΩΝ ΕΡΓΩΝ
ΛΔΚ
25Ε ΤΡΑΝΣΙΛΒΑΝΙΑΣ 112 61, ΑΘΗΝΑ(Ν.Ψ.), (Τ.Τ) 3455000 FAX (Τ.Τ) 3457891

ΣΤΑΔΙΟ ΜΕΛΕΤΗΣ : ΚΑΤΑΣΚΕΥΑΣΤΙΚΕΣ ΛΕΠΤΟΜΕΡΕΙΕΣ

ΤΙΤΛΟΣ:

ΑΜΦΙΘΕΑΤΡΟ 140 ΑΤΟΜΩΝ

ΛΕΠΤΟΜΕΡΕΙΑ ΑΝΑΡΤΗΣΗΣ ΜΕΤΑΛΛΙΚΟΥ ΣΚΕΛΕΤΟΥ
ΨΕΥΔΟΡΟΦΗΣ - ΣΤΟ ΔΟΚΑΡΙ

ΚΑΤΟΨΗ - ΤΟΜΗ

ΚΩΔΙΚΟΣ ΕΡΓΟΥ	Ε Λ Λ 3 4 6 5			μέγεθος: A3	ΚΛΙΜΑΚΑ 1:2
ΜΕΛΕΤΗ :	Τ.ΙΕΡΟΠΕΝΟΥ	ημερ. 11.04.00	υπογραφή		ΑΡΙΘΜΟΣ ΣΧΕΔΙΟΥ
ΣΧΕΔΙΑΣΗ :	Ν.ΚΡΕΜΑΣΜΕΝΟΣ	ημερ. 11.04.00	υπογραφή		
ΕΛΕΓΧΟΣ :	Α.ΒΡΑΖΙΝΟΥ	ημερ. 11.04.00	υπογραφή		S C 0 4 1 0 — 0 0

ΕΓΚΡΙΣΗ

Υπογραφή

ΣΦΡΑΓΙΔΑ ΜΕΛΕΤΗΤΗ

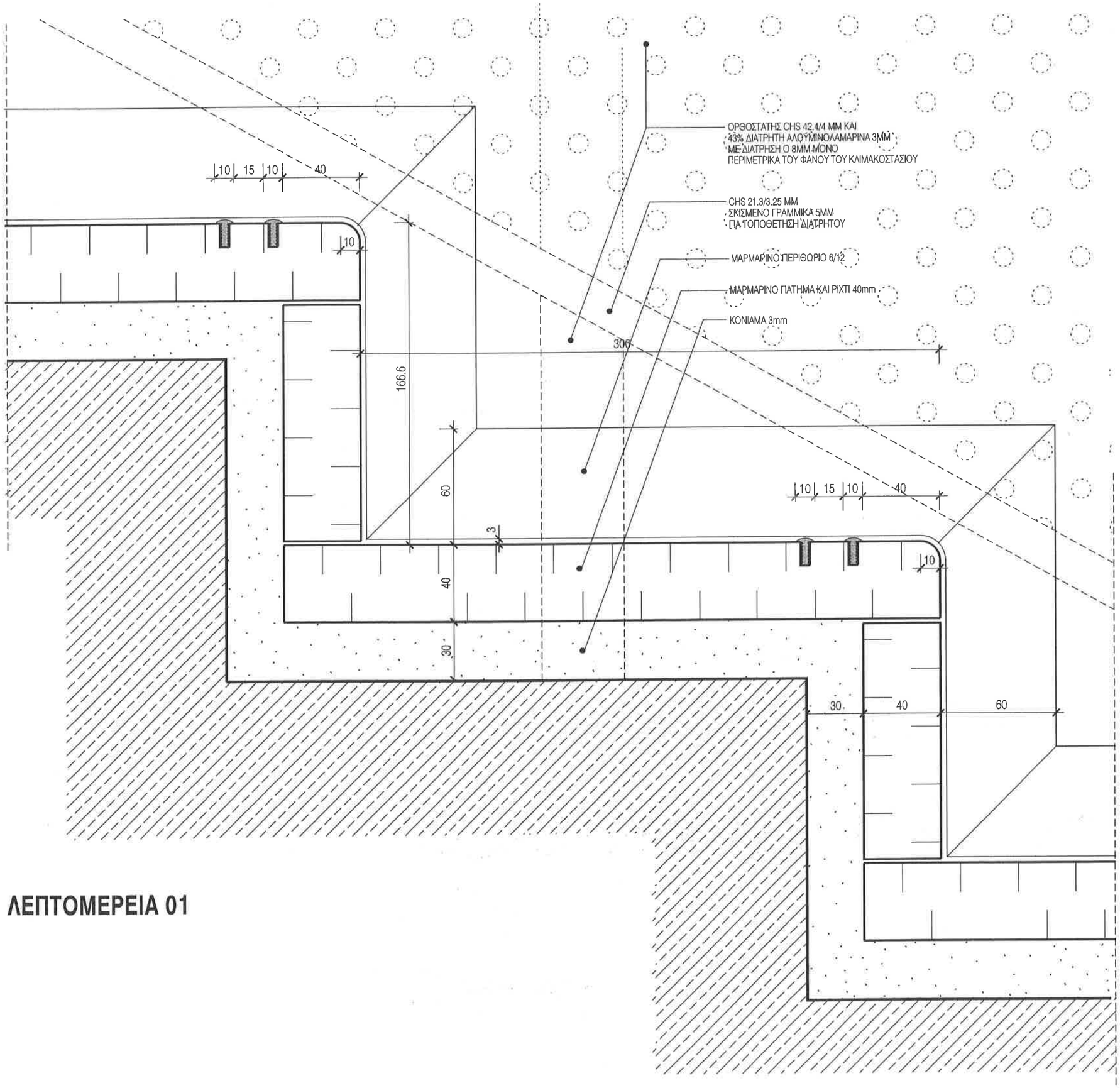

ΛΕΠΤΟΜΕΡΕΙΑ 01

ΣΗΜΕΙΩΣΗ :

1. ΟΛΕΣ ΟΙ ΔΙΑΣΤΑΣΕΙΣ ΕΙΝΑΙ ΣΕ χλστ.
2. ΤΑ ΔΕΥΤΕΡΕΥΟΝΤΑ ΜΕΤΑΛΛΙΚΑ ΣΤΟΙΧΕΙΑ ΓΑΛΒΑΝΙΣΜΕΝΑ ΕΝ ΘΕΡΜΩ.
3. ΤΟ ΣΧΕΔΙΟ ΔΙΒΑΖΕΤΑΙ ΣΕ ΣΥΝΔΙΑΣΜΟ ΜΕ ΤΟ Α0 802 & Α0 803

ΕΡΓΟΔΟΤΗΣ:

ΔΗΜΟΚΡΙΤΕΙΟ ΠΑΝΕΠΙΣΤΗΜΙΟ ΘΡΑΚΗΣ

ΕΡΓΟ:

ΚΤΙΡΙΑΚΕΣ ΕΓΚΑΤΑΣΤΑΣΕΙΣ ΤΜΗΜΑΤΩΝ
ΕΘΝΟΛΟΓΙΑΣ - ΙΣΤΟΡΙΑΣ ΚΑΙ ΦΙΛΟΛΟΓΙΑΣ

ΜΕΛΕΤΗΤΕΣ:

ΓΡΑΦΕΙΟ ΔΟΞΙΑΔΗ
ΣΥΜΒΟΥΛΟΙ ΓΙΑ ΑΝΑΠΤΥΞΗ ΚΑΙ ΟΙΚΙΣΤΙΚΗ Α.Ε.
Α. Δικαιοσύνης 487, Αγ. Παρασκευή, 153 42, ΑΘΗΝΑ, (Τηλ. (01) 6088700 FAX (01) 6089797
e-mail: doxiadis@doxiadis.com

LDK ΛΔΚ - ΣΥΜΒΟΥΛΟΙ ΤΕΧΝΙΚΩΝ ΚΑΙ ΑΝΑΠΤΥΞΙΑΚΩΝ ΕΡΓΩΝ
ΛΔΚ
ΣΤΣ. ΤΡΑΝΤΑΦΥΛΛΟΥ 7, 153 01, ΑΘΗΝΑ (Τηλ. (01) 6525460) FAX (01) 6017081

ΣΤΑΔΙΟ ΜΕΛΕΤΗΣ : ΚΑΤΑΣΚΕΥΑΣΤΙΚΕΣ ΛΕΠΤΟΜΕΡΕΙΕΣ

ΤΙΤΛΟΣ:

ΛΕΠΤΟΜΕΡΕΙΑ ΚΛΙΜΑΚΟΣΤΑΣΙΩΝ Κ1 & Κ2

ΛΕΠΤΟΜΕΡΕΙΑ ΒΑΘΜΙΔΑΣ

κωδικός φακέλου	Ε Λ Λ 3 4 6 5		μεγέθος: A3	ΚΛΙΜΑΚΑ	1:2
ΜΕΛΕΤΗ :	υπογρ. Σ. ΜΟΥΖΑΚΗΣ	ημερομηνία: 11.04.00	υπογραφή:	ΑΡΙΘΜΟΣ ΣΧΕΔΙΟΥ	
ΣΧΕΔΙΑΣΗ :	υπογρ. Ο. ΤΖΑΝΕΤΟΥ	ημερομηνία: 11.04.00	υπογραφή:	υποομάδα: ST	κωδικός σχεδίου: 0 0 1 1	αναθεώρηση: 0 0
ΕΛΕΓΧΟΣ :	υπογρ. Λ. ΔΡΑΖΙΝΟΥ	ημερομηνία: 11.04.00	υπογραφή:			

ΕΓΚΡΙΣΗ

Υπογραφή

ΣΦΡΑΓΙΔΑ ΜΕΛΕΤΗΤΗ

COPYRIGHT OF DOXIADIS ASSOCIATES S.A.

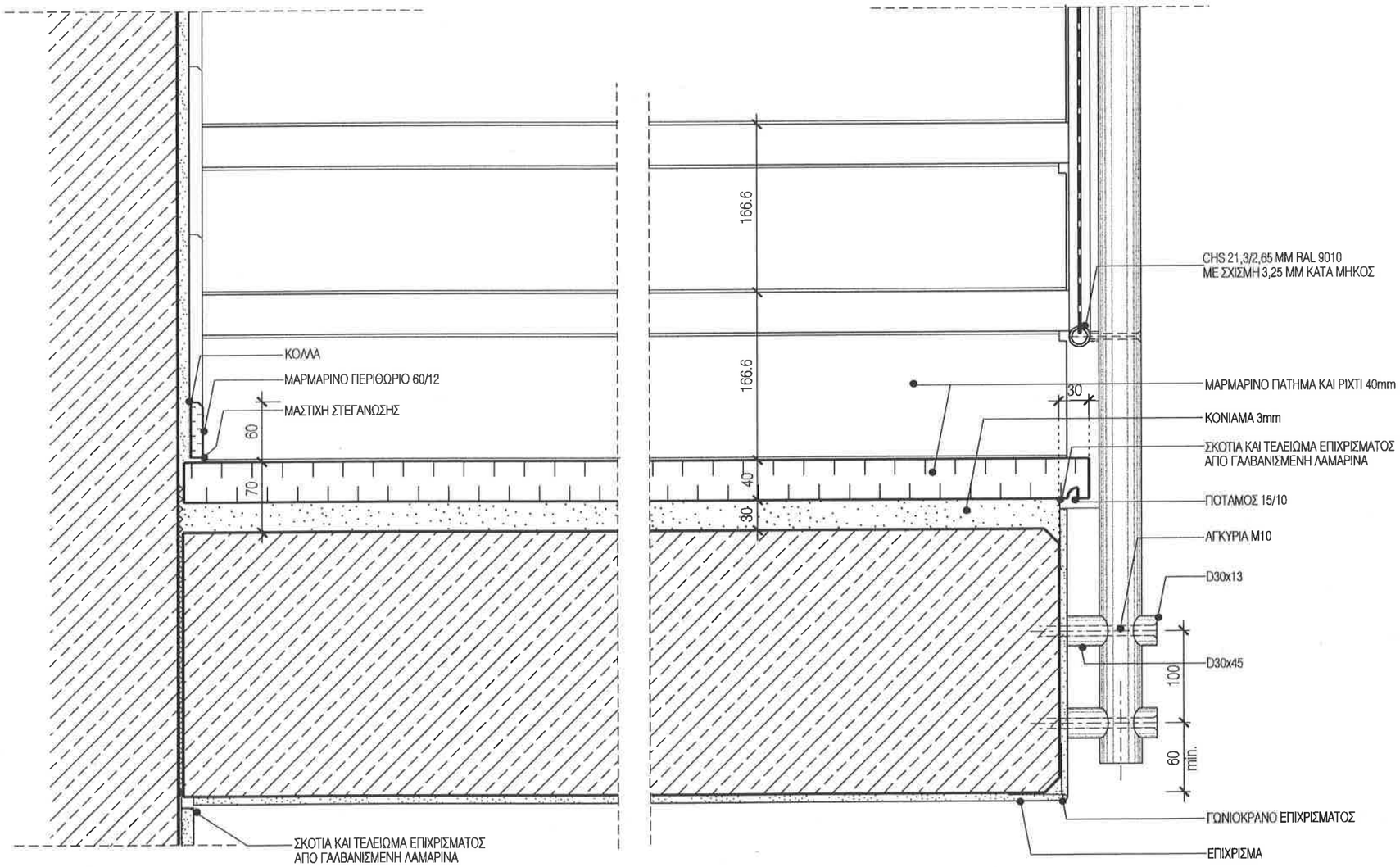

ΛΕΠΤΟΜΕΡΕΙΑ 01

ΣΗΜΕΙΩΣΗ :

1. ΟΛΕΣ ΟΙ ΔΙΑΣΤΑΣΕΙΣ ΕΙΝΑΙ ΣΕ χλστ.
2. ΤΑ ΜΕΤΑΛΛΙΚΑ ΣΤΟΙΧΕΙΑ ΕΙΝΑΙ ΓΑΛΒΑΝΙΣΜΕΝΑ ΕΝ ΘΕΡΜΩ.
3. ΤΟ ΣΧΕΔΙΟ ΔΙΒΑΖΕΤΑΙ ΣΕ ΣΥΝΔΙΑΣΜΟ ΜΕ ΤΟ Α0 805 & Α0 806

ΕΡΓΟΔΟΤΗΣ: **ΔΗΜΟΚΡΙΤΕΙΟ ΠΑΝΕΠΙΣΤΗΜΙΟ ΘΡΑΚΗΣ**

ΕΡΓΟ: ΚΤΙΡΙΑΚΕΣ ΕΓΚΑΤΑΣΤΑΣΕΙΣ ΤΜΗΜΑΤΩΝ ΕΘΝΟΛΟΓΙΑΣ - ΙΣΤΟΡΙΑΣ ΚΑΙ ΦΙΛΟΛΟΓΙΑΣ

ΜΕΛΕΤΗΤΕΣ:

ΓΡΑΦΕΙΟ ΔΟΞΙΑΔΗ
ΣΥΜΒΟΥΛΟΙ ΓΙΑ ΑΝΑΠΤΥΞΗ ΚΑΙ ΟΙΚΙΣΤΙΚΗ Α.Ε.
Α. Μπενάκη-Φίλ. 157, Αγ. Παρασκευή, 153 42, ΑΘΗΝΑ/Τηλ. (01) 6010880-74 FAX (01) 6010825
e-mail: doxiadis@techlink.gr

LDK ΛΔΚ · ΣΥΜΒΟΥΛΟΙ ΤΕΧΝΙΚΩΝ ΚΑΙ ΑΝΑΠΤΥΞΙΑΚΩΝ ΕΡΓΩΝ
ΛΔΚ 331, ΤΡΑΚΑΤΣΑΝΙΟΥ/ΣΟΥ 7, 113 51, ΑΘΗΝΑ/Τηλ. (01) 8820850 FAX (01) 8812681

ΣΤΑΔΙΟ ΜΕΛΕΤΗΣ: ΚΑΤΑΣΚΕΥΑΣΤΙΚΕΣ ΛΕΠΤΟΜΕΡΕΙΕΣ

ΤΙΤΛΟΣ:

ΛΕΠΤΟΜΕΡΕΙΕΣ ΚΛΙΜΑΚΟΣΤΑΣΙΩΝ K5, K6

ΕΓΚΑΡΣΙΑ ΤΟΜΗ ΣΕ ΒΑΘΜΙΔΑ ΕΠΕΝΔΕΔΥΜΕΝΗ ΜΕ ΜΑΡΜΑΡΟ

κωδικός τίτλου	Ε Λ Λ 3 4 6 5		μέγεθος	Α3	ΚΛΙΜΑΚΑ 1:5
ΜΕΛΕΤΗ :	υπογρ. Σ. ΜΟΥΖΑΚΗΣ	ημερομηνία 11.04.00	υπογραφή		ΑΡΙΘΜΟΣ ΣΧΕΔΙΟΥ
ΣΧΕΔΙΑΣΗ :	υπογρ. Ο. ΤΖΑΝΕΤΟΥ	ημερομηνία 11.04.00	υπογραφή		υποομάδα S T 0 0 1 2 / αριθμός σχεδίου 0 0 / υπαναθεώρηση
ΕΛΕΓΧΟΣ :	υπογρ. Α. ΔΡΑΖΙΝΟΥ	ημερομηνία 11.04.00	υπογραφή		

ΕΓΚΡΙΣΗ

Υπογραφή

ΣΦΡΑΓΙΔΑ ΜΕΛΕΤΗΤΗ

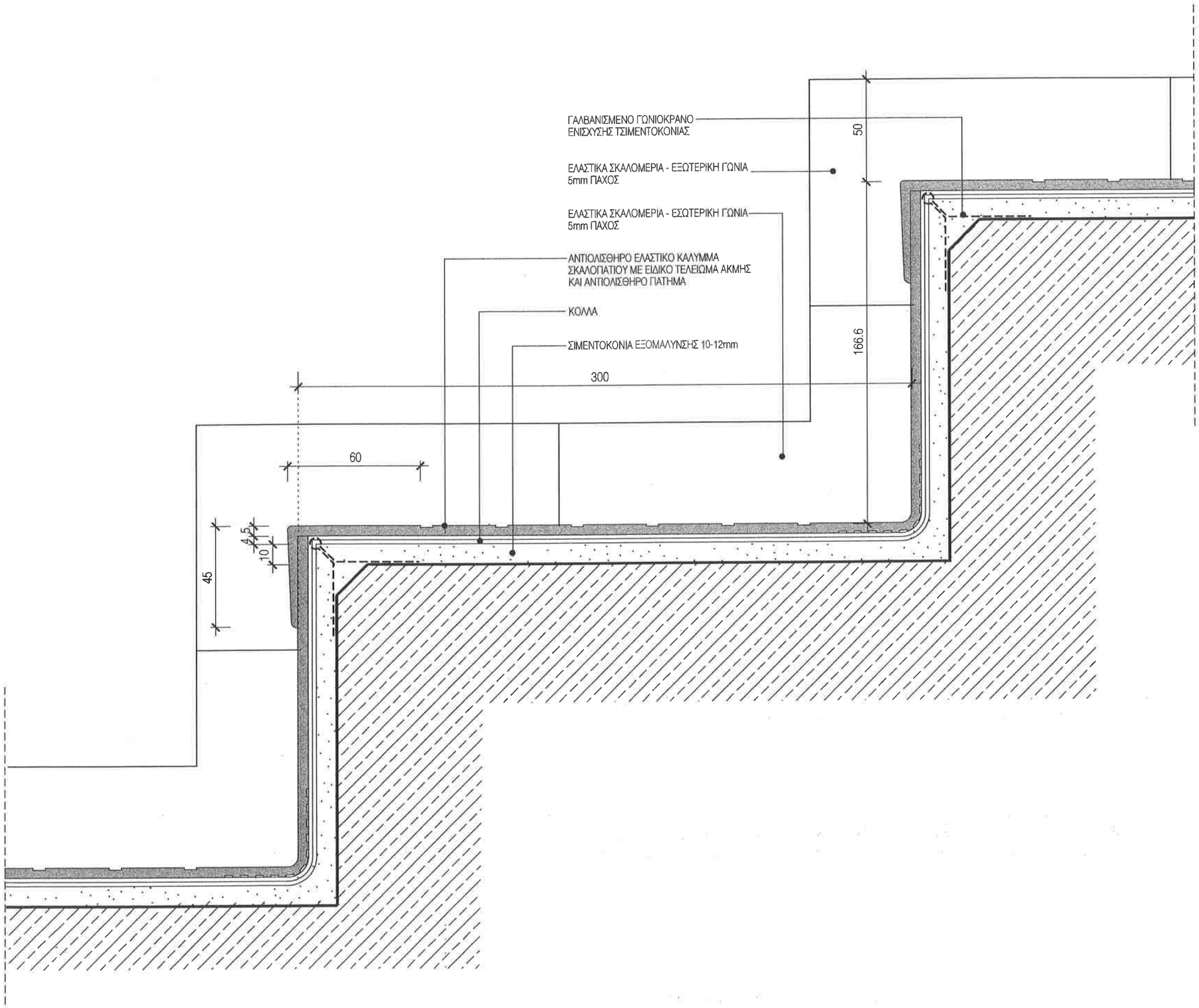

ΛΕΠΤΟΜΕΡΕΙΑ 01

ΣΗΜΕΙΩΣΗ :

1. ΟΛΕΣ ΟΙ ΔΙΑΣΤΑΣΕΙΣ ΕΙΝΑΙ ΣΕ χλστ.

2. ΤΑ ΔΕΥΤΕΡΕΥΟΝΤΑ ΜΕΤΑΛΛΙΚΑ ΣΤΟΙΧΕΙΑ ΓΑΛΒΑΝΙΣΜΕΝΑ ΕΝ ΘΕΡΜΩ.

3. ΤΟ ΣΧΕΔΙΟ ΔΙΒΑΖΕΤΑΙ ΣΕ ΣΥΝΔΙΑΣΜΟ ΜΕ ΤΟ Α0 802 & Α0 803

4. ΥΛΙΚΟ ΕΛΑΣΤΙΚΟΥ ΤΕΛΕΙΩΜΑΤΟΣ ΒΑΘΜΙΔΑΣ
   α) ΤΕΛΕΙΩΜΑ ΑΚΜΗΣ-ΠΑΤΗΜΑ-ΡΙΧΤΙ ΑΠΟ ΜΟΝΟΚΟΜΜΑΤΗ ΛΩΡΙΔΑ 550mm ΕΛΑΣΤΙΚΟΥ ΥΛΙΚΟΥ, ΠΑΧΟΥΣ ΚΑΤ' ΕΛΑΧΙΣΤΟ 4mm ΚΑΙ 1mm ΑΝΑΓΛΥΦΟ.
   β) ΑΝΤΟΧΗ ΣΤΗΝ ΤΡΙΒΗ 115mm°/5N ΣΥΜΦΩΝΑ ΜΕ DIN 53516
   γ) ΥΛΙΚΟ ΚΛΑΣΕΩΣ Β1 ΚΑΤΑ DIN 4102/ ΜΕΡΟΣ 1.
   δ) ΑΠΟΣΒΕΣΗ ΗΧΟΥ ΠΑΤΗΜΑΤΩΝ 12db ΚΑΤΑ DIN 52210

ΕΡΓΟΔΟΤΗΣ:
ΔΗΜΟΚΡΙΤΕΙΟ ΠΑΝΕΠΙΣΤΗΜΙΟ ΘΡΑΚΗΣ

ΕΡΓΟ:
ΚΤΙΡΙΑΚΕΣ ΕΓΚΑΤΑΣΤΑΣΕΙΣ ΤΜΗΜΑΤΩΝ ΕΘΝΟΛΟΓΙΑΣ - ΙΣΤΟΡΙΑΣ ΚΑΙ ΦΙΛΟΛΟΓΙΑΣ

ΜΕΛΕΤΗΤΕΣ:
ΓΡΑΦΕΙΟ ΔΟΞΙΑΔΗ
ΣΥΜΒΟΥΛΟΙ ΓΙΑ ΑΝΑΠΤΥΞΗ ΚΑΙ ΟΙΚΙΣΤΙΚΗ Α.Ε.
Λ. Μεσογείων 457, Αγ. Παρασκευή, 153 43, ΑΘΗΝΑ / Τηλ. (01) 6098700 FAX (01) 6098797
e-mail: doxiadis@doxiadis.com

LDK ΛΔΚ - ΣΥΜΒΟΥΛΟΙ ΤΕΧΝΙΚΩΝ ΚΑΙ ΑΝΑΠΤΥΞΙΑΚΩΝ ΕΡΓΩΝ
ΛΔΚ
ΣΤ. ΤΡΑΝΤΑΦΥΛΛΙΔΗ 7, 113-41, ΑΘΗΝΑ/Τηλ. (01) 8829880 FAX (01) 8817661

ΣΤΑΔΙΟ ΜΕΛΕΤΗΣ: ΚΑΤΑΣΚΕΥΑΣΤΙΚΕΣ ΛΕΠΤΟΜΕΡΕΙΕΣ

ΤΙΤΛΟΣ:
ΛΕΠΤΟΜΕΡΕΙΑ ΚΛΙΜΑΚΟΣΤΑΣΙΩΝ K5 & K6

ΛΕΠΤΟΜΕΡΕΙΑ ΒΑΘΜΙΔΑΣ

κωδικός αρχείου	Ε Λ Λ 3 4 6 5		μορφή A3	ΚΛΙΜΑΚΑ	1:2
ΜΕΛΕΤΗ:	υπογρ. Σ. ΜΟΥΖΑΚΗΣ	ημερομηνία 11.04.00	υπογραφή	ΑΡΙΘΜΟΣ ΣΧΕΔΙΟΥ	
ΣΧΕΔΙΑΣΗ:	υπογρ. Ο. ΤΖΑΝΕΤΟΥ	ημερομηνία 11.04.00	υπογραφή	κατηγορία ST	τμήμα/τεύχος 0 0 2 1	αναθεώρηση 0 0
ΕΛΕΓΧΟΣ:	υπογρ. Α. ΔΡΑΣΙΝΟΥ	ημερομηνία 11.04.00	υπογραφή			

ΕΓΚΡΙΣΗ

Υποστήριξη

ΣΦΡΑΓΙΔΑ ΜΕΛΕΤΗΤΗ

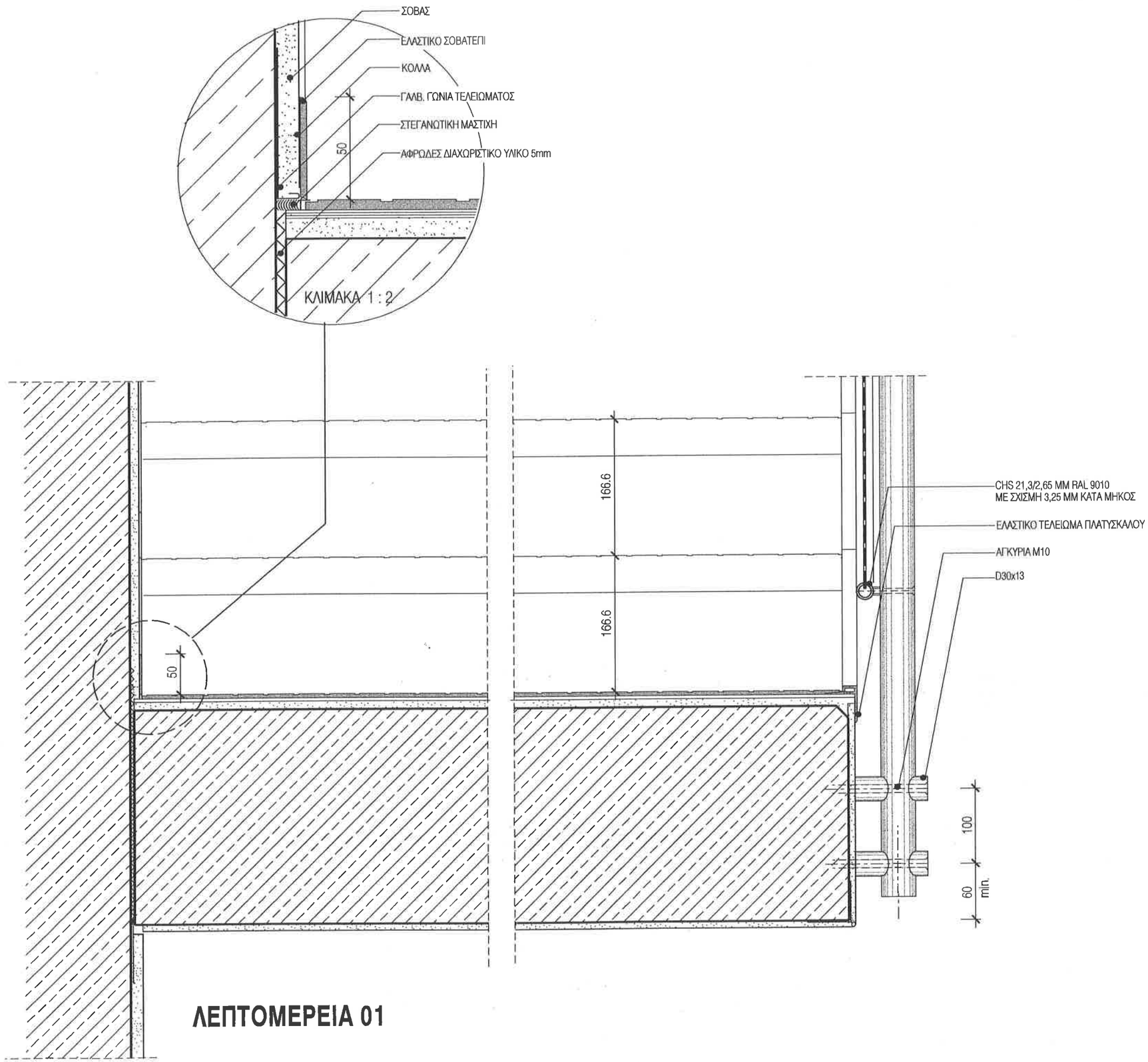

ΛΕΠΤΟΜΕΡΕΙΑ 01

ΣΗΜΕΙΩΣΗ :

1. ΟΛΕΣ ΟΙ ΔΙΑΣΤΑΣΕΙΣ ΕΙΝΑΙ ΣΕ χλστ.
2. ΤΑ ΜΕΤΑΛΛΙΚΑ ΣΤΟΙΧΕΙΑ ΕΙΝΑΙ ΓΑΛΒΑΝΙΣΜΕΝΑ ΕΝ ΘΕΡΜΩ.
3. ΤΟ ΣΧΕΔΙΟ ΔΙΒΑΖΕΤΑΙ ΣΕ ΣΥΝΔΙΑΣΜΟ ΜΕ ΤΟ Α0 805 & Α0 806

ΕΡΓΟΔΟΤΗΣ:

ΔΗΜΟΚΡΙΤΕΙΟ ΠΑΝΕΠΙΣΤΗΜΙΟ ΘΡΑΚΗΣ

ΕΡΓΟ:

ΚΤΙΡΙΑΚΕΣ ΕΓΚΑΤΑΣΤΑΣΕΙΣ ΤΜΗΜΑΤΩΝ
ΕΘΝΟΛΟΓΙΑΣ - ΙΣΤΟΡΙΑΣ ΚΑΙ ΦΙΛΟΛΟΓΙΑΣ

ΜΕΛΕΤΗΤΕΣ:

ΓΡΑΦΕΙΟ ΔΟΞΙΑΔΗ
ΣΥΜΒΟΥΛΟΙ ΓΙΑ ΑΝΑΠΤΥΞΗ ΚΑΙ ΟΙΚΙΣΤΙΚΗ Α.Ε.
Δ.Μακεδονίας 46Γ, Αγ.Παρασκευή, ΤΚ 153 42, ΑΘΗΝΑ/Ιτ/α, (01) 6018800-74 FAX (01) 6018875
e-mail: doxiadis@teachtrh.gr

LDK ΛΔΚ - ΣΥΜΒΟΥΛΟΙ ΤΕΧΝΙΚΩΝ ΚΑΙ ΑΝΑΠΤΥΞΙΑΚΩΝ ΕΡΓΩΝ
ΛΔΚ
ΣΤΗ ΣΠΑΝΔΑΝΙΔΗ&ΛΙΑΝ Ε. 113-115, ΑΘΗΝΑ/Ιτ/α, (01) 6825868 - FAX (01) 6817581

ΣΤΑΔΙΟ ΜΕΛΕΤΗΣ : ΚΑΤΑΣΚΕΥΑΣΤΙΚΕΣ ΛΕΠΤΟΜΕΡΕΙΕΣ

ΤΙΤΛΟΣ:

ΛΕΠΤΟΜΕΡΕΙΕΣ ΚΛΙΜΑΚΟΣΤΑΣΙΩΝ K5, K6

ΕΓΚΑΡΣΙΑ ΤΟΜΗ ΣΕ ΒΑΘΜΙΔΑ ΕΠΕΝΔΕΔΥΜΕΝΗ
ΜΕ ΕΛΑΣΤΙΚΟ ΔΑΠΕΔΟ

κωδικός τεύχους	Ε Λ Λ 3 4 6 5		μεγέθος: Α3	ΚΛΙΜΑΚΑ	1:5 - 1:2
ΜΕΛΕΤΗ :	υπογρ. Σ. ΜΟΥΣΑΚΗΣ	ημερομηνία 11.04.00	υπογραφή:	ΑΡΙΘΜΟΣ ΣΧΕΔΙΟΥ	
ΣΧΕΔΙΑΣΗ :	υπογρ. Ο. ΤΖΑΝΕΤΟΥ	ημερομηνία 11.04.00	υπογραφή:	κατηγορία: ST	αριθμός σχεδίου: 0 0 2 2	αναθεώρηση: 0 0
ΕΛΕΓΧΟΣ :	υπογρ. Α. ΔΡΑΖΙΝΟΥ	ημερομηνία 11.04.00	υπογραφή:			

ΕΓΚΡΙΣΗ

Υπογραφή

ΣΦΡΑΓΙΔΑ ΜΕΛΕΤΗΤΗ

COPYRIGHT BY DOXIADIS DEVELOPMENT S.A.

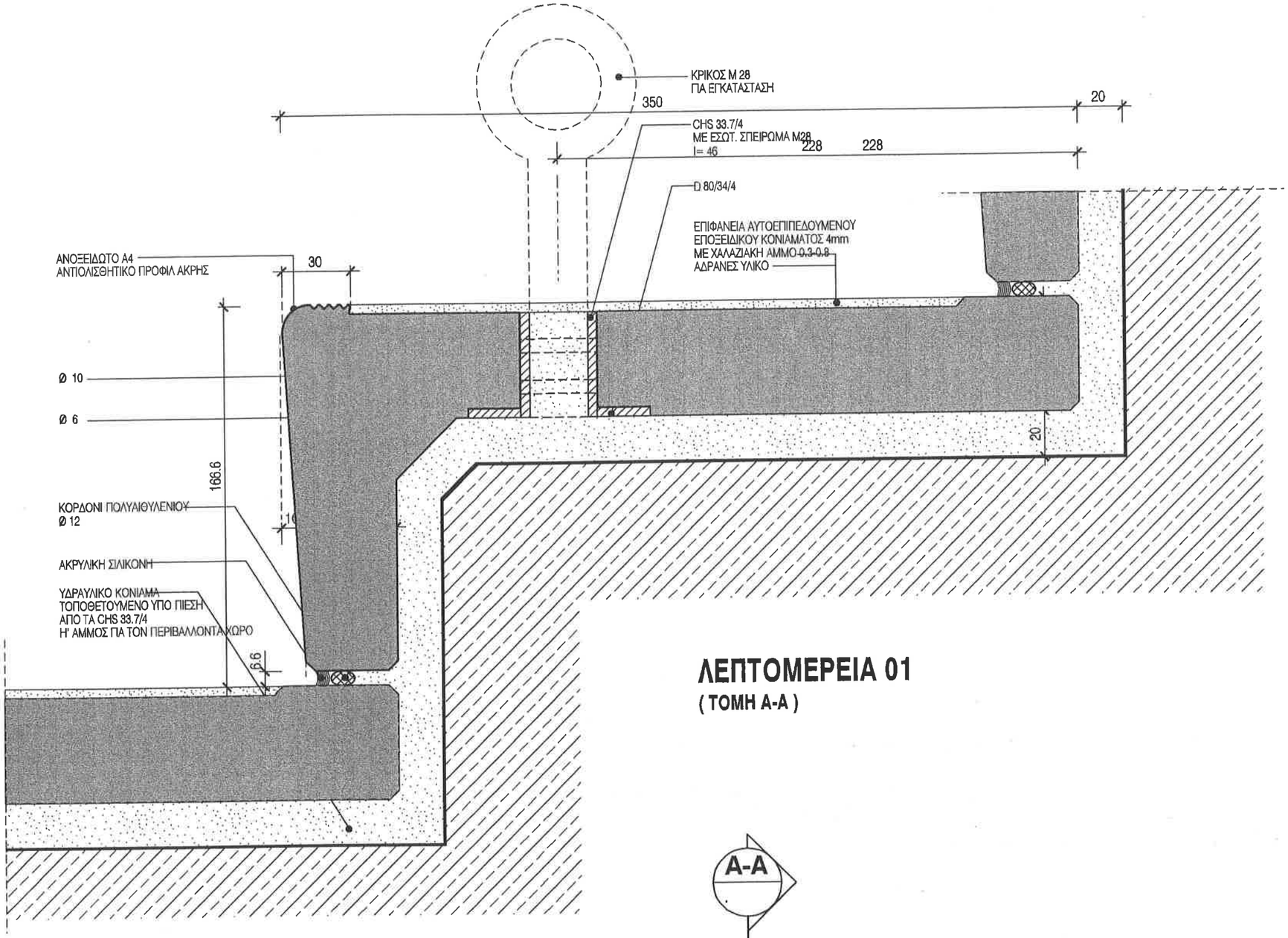

ΛΕΠΤΟΜΕΡΕΙΑ 01

(ΤΟΜΗ Α-Α)

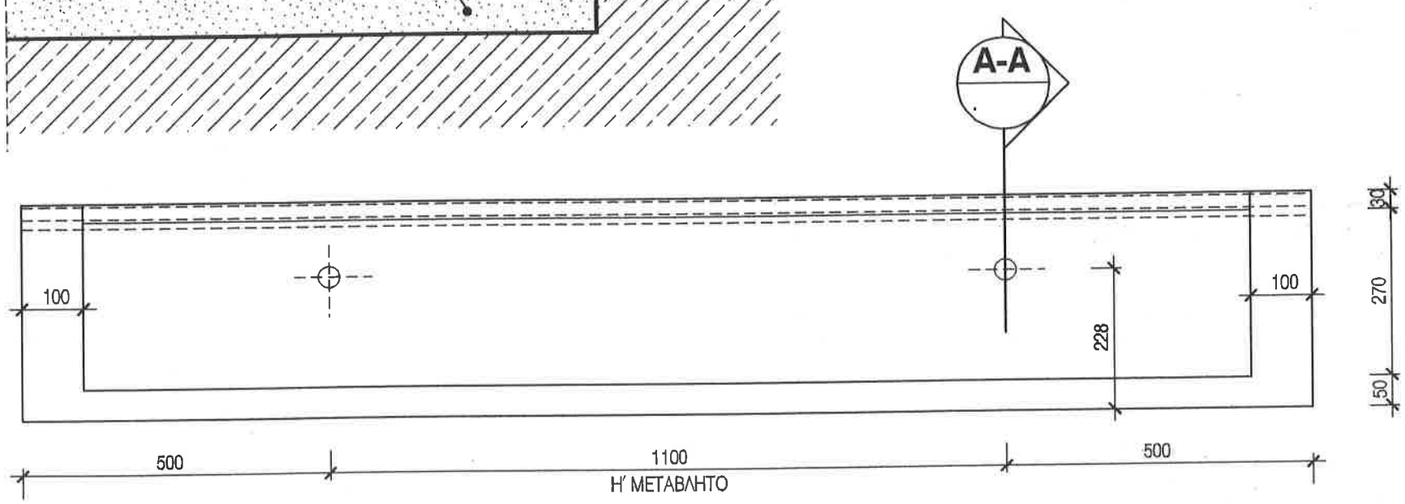

ΚΑΤΟΨΗ ΒΑΘΜΙΔΑΣ

ΚΛΙΜΑΚΑ 1:10

ΣΗΜΕΙΩΣΗ :

1. ΟΛΕΣ ΟΙ ΔΙΑΣΤΑΣΕΙΣ ΕΙΝΑΙ ΣΕ χλστ.
2. ΤΑ ΜΕΤΑΛΛΙΚΑ ΣΤΟΙΧΕΙΑ ΓΑΛΒΑΝΙΣΜΕΝΑ ΕΝ ΘΕΡΜΩ
3. ΟΠΛΙΣΜΟΣ ΒΑΘΜΙΔΩΝ ΚΑΙ ΠΟΙΟΤΗΤΑ ΣΚΥΡΟΔΕΜΑΤΟΣ ΣΥΜΦΩΝΑ ΜΕ ΤΗΝ ΣΤΑΤΙΚΗ ΜΕΛΕΤΗ
4 ΕΠΟΞΕΙΔΙΚΗ ΒΑΦΗ ΒΑΘΜΙΔΩΝ ΚΑΙ ΣΟΒΑΤΕΠΙΩΝ RAL 7035.

ΕΡΓΟΔΟΤΗΣ:
ΔΗΜΟΚΡΙΤΕΙΟ ΠΑΝΕΠΙΣΤΗΜΙΟ ΘΡΑΚΗΣ

ΕΡΓΟ:
ΚΤΙΡΙΑΚΕΣ ΕΓΚΑΤΑΣΤΑΣΕΙΣ ΤΜΗΜΑΤΩΝ ΕΘΝΟΛΟΓΙΑΣ - ΙΣΤΟΡΙΑΣ ΚΑΙ ΦΙΛΟΛΟΓΙΑΣ

ΜΕΛΕΤΗΤΕΣ:
ΓΡΑΦΕΙΟ ΔΟΞΙΑΔΗ
ΣΥΜΒΟΥΛΟΙ ΓΙΑ ΑΝΑΠΤΥΞΗ ΚΑΙ ΟΙΚΙΣΤΙΚΗ Α.Ε.
e-mail: doxiadis@doxiadis.com
LDK ΛΔΚ - ΣΥΜΒΟΥΛΟΙ ΤΕΧΝΙΚΩΝ ΚΑΙ ΑΝΑΠΤΥΞΙΑΚΩΝ ΕΡΓΩΝ
ΛΔΚ

ΣΤΑΔΙΟ ΜΕΛΕΤΗΣ : ΚΑΤΑΣΚΕΥΑΣΤΙΚΕΣ ΛΕΠΤΟΜΕΡΕΙΕΣ

ΤΙΤΛΟΣ:
ΠΡΟΚΑΤΑΣΚΕΥΑΣΜΕΝΕΣ ΒΑΘΜΙΔΕΣ
ΠΕΡΙΒΑΛΛΟΝΤΟΣ ΧΩΡΟΥ ΚΑΙ
ΚΛΙΜΑΚΟΣΤΑΣΙΩΝ Κ9 , Κ10

ΑΡΙΘΜΟΣ ΜΕΛΕΤΗΣ	Ε Λ Λ 3 4 6 5		ΜΕΓΕΘΟΣ	A3
ΜΕΛΕΤΗ :	Σ. ΜΟΥΣΑΚΗΣ	11.04.00		
ΣΧΕΔΙΑΣΗ :	Ο. ΤΖΑΝΕΤΟΥ	11.04.00		
ΕΛΕΓΧΟΣ :	Λ. ΔΡΑΣΙΝΟΥ	11.04.00		

ΚΛΙΜΑΚΑ 1:2 - 1:10

ΑΡΙΘΜΟΣ ΣΧΕΔΙΟΥ

ΣΤ	0 0 3 1	0 0

ΕΓΚΡΙΣΗ

Υπογραφή

ΣΦΡΑΓΙΔΑ ΜΕΛΕΤΗΤΗ

COPYRIGHT OF DOXIADIS ASSOCIATES S.

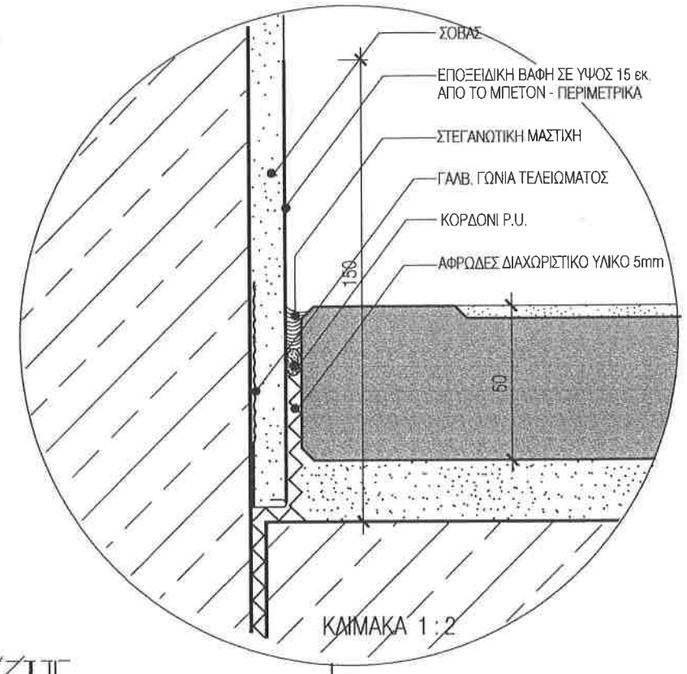

ΚΑΙΜΑΚΑ 1 : 2

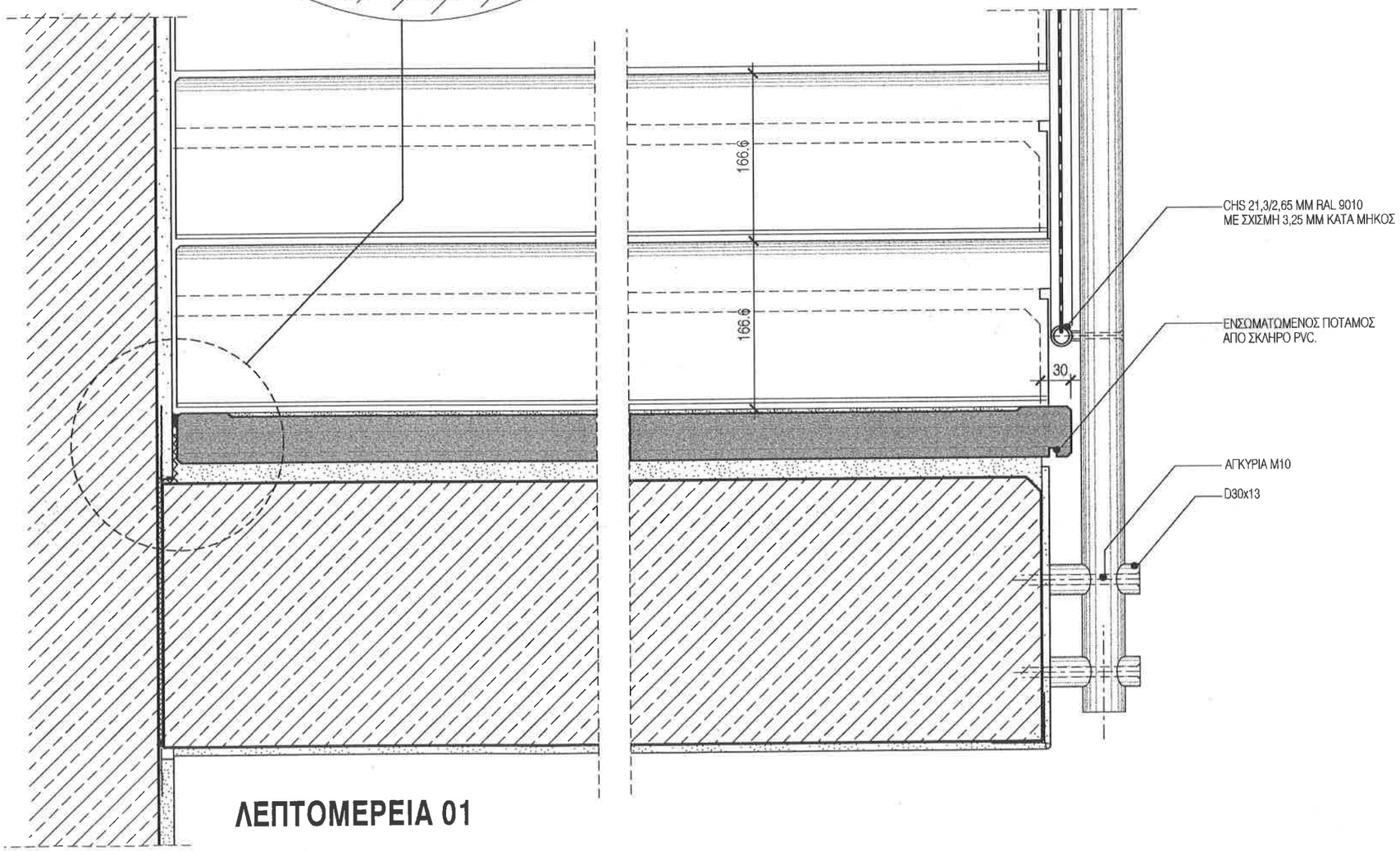

ΛΕΠΤΟΜΕΡΕΙΑ 01

ΣΗΜΕΙΩΣΗ :

1. ΟΛΕΣ ΟΙ ΔΙΑΣΤΑΣΕΙΣ ΕΙΝΑΙ ΣΕ χλστ.
2. ΤΑ ΜΕΤΑΛΛΙΚΑ ΣΤΟΙΧΕΙΑ ΕΙΝΑΙ ΓΑΛΒΑΝΙΣΜΕΝΑ ΕΝ ΘΕΡΜΩ.
3. ΤΟ ΣΧΕΔΙΟ ΔΙΒΑΖΕΤΑΙ ΣΕ ΣΥΝΔΙΑΣΜΟ ΜΕ ΤΟ Α0 805 & Α0 806

ΕΡΓΟΔΟΤΗΣ:

ΔΗΜΟΚΡΙΤΕΙΟ ΠΑΝΕΠΙΣΤΗΜΙΟ ΘΡΑΚΗΣ

ΕΡΓΟ:

ΚΤΙΡΙΑΚΕΣ ΕΓΚΑΤΑΣΤΑΣΕΙΣ ΤΜΗΜΑΤΩΝ
ΕΘΝΟΛΟΓΙΑΣ - ΙΣΤΟΡΙΑΣ ΚΑΙ ΦΙΛΟΛΟΓΙΑΣ

ΜΕΛΕΤΗΤΕΣ:

ΓΡΑΦΕΙΟ ΔΟΞΙΑΔΗ
ΣΥΜΒΟΥΛΟΙ ΓΙΑ ΑΝΑΠΤΥΞΗ ΚΑΙ ΟΙΚΙΣΤΙΚΗ Α.Ε.
Δ. Μακεδόνων 457, Λ. Πειραιώς, 153 42, ΑΘΗΝΑ/Γρ. (01) 6016860-74 FAX (01) 6016875
e-mail: doxiadis@teolink.gr

LDK ΛΔΚ - ΣΥΜΒΟΥΛΟΙ ΤΕΧΝΙΚΩΝ ΚΑΙ ΑΝΑΠΤΥΞΙΑΚΩΝ ΕΡΓΩΝ
ΛΔΚ
ΧΟΣ ΤΡΑΜΒΑΙΑΝΟΠΟΥΛΟΥ 7, 115 61, ΑΘΗΝΑ/Γρ. (01) 6929955 FAX (01) 6917701

ΣΤΑΔΙΟ ΜΕΛΕΤΗΣ : ΚΑΤΑΣΚΕΥΑΣΤΙΚΕΣ ΛΕΠΤΟΜΕΡΕΙΕΣ

ΤΙΤΛΟΣ:

ΛΕΠΤΟΜΕΡΕΙΕΣ ΚΛΙΜΑΚΟΣΤΑΣΙΩΝ Κ9, Κ10

ΕΓΚΑΡΣΙΑ ΤΟΜΗ
ΣΕ ΠΡΟΚΑΤΑΣΚΕΥΑΣΜΕΝΗ ΒΑΘΜΙΔΑ

κωδικός εργου	Ε Λ Λ 3 4 6 5			μεγεθος A3	ΚΛΙΜΑΚΑ 1:5 - 1:2
ΜΕΛΕΤΗ:	Σ. ΜΟΥΖΑΚΗΣ	11.04.00			ΑΡΙΘΜΟΣ ΣΧΕΔΙΟΥ
ΣΧΕΔΙΑΣΗ:	Ο. ΤΖΑΝΕΤΟΥ	11.04.00			ST 0 0 3 2 — 0 0
ΕΛΕΓΧΟΣ:	Α. ΔΡΑΖΙΝΟΥ	11.04.00			

ΕΓΚΡΙΣΗ

Υπογραφη

ΣΦΡΑΓΙΔΑ ΜΕΛΕΤΗΤΗ

COPYRIGHT OF DOXIADIS ASSOCIATES S.A.

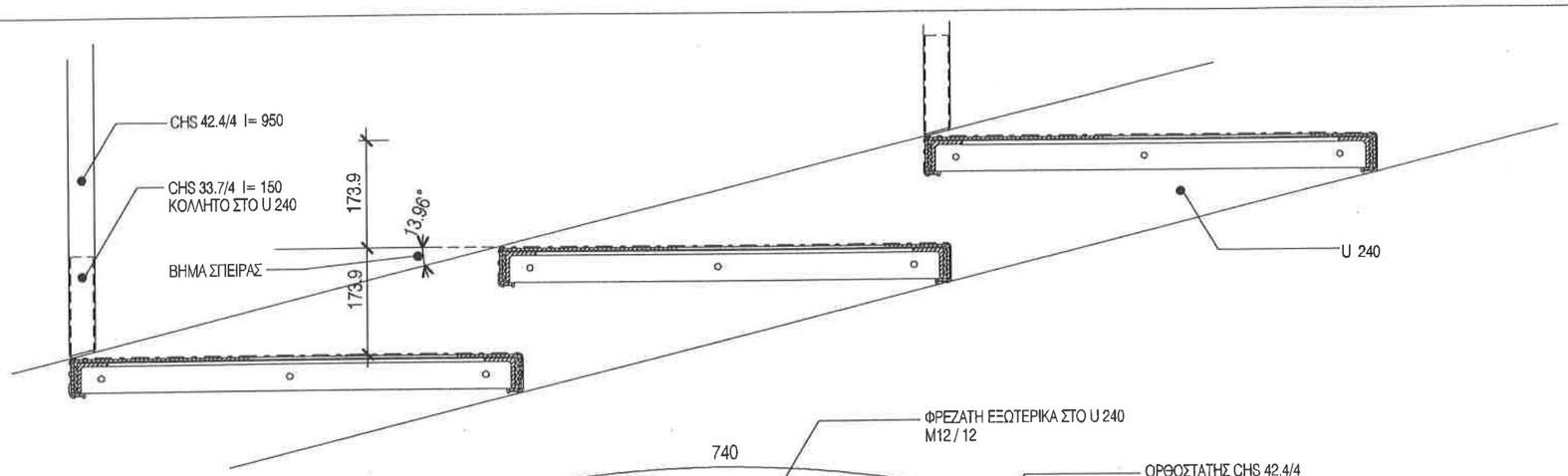

ΑΝΑΠΤΥΓΜΑ ΤΟΜΗΣ A-A

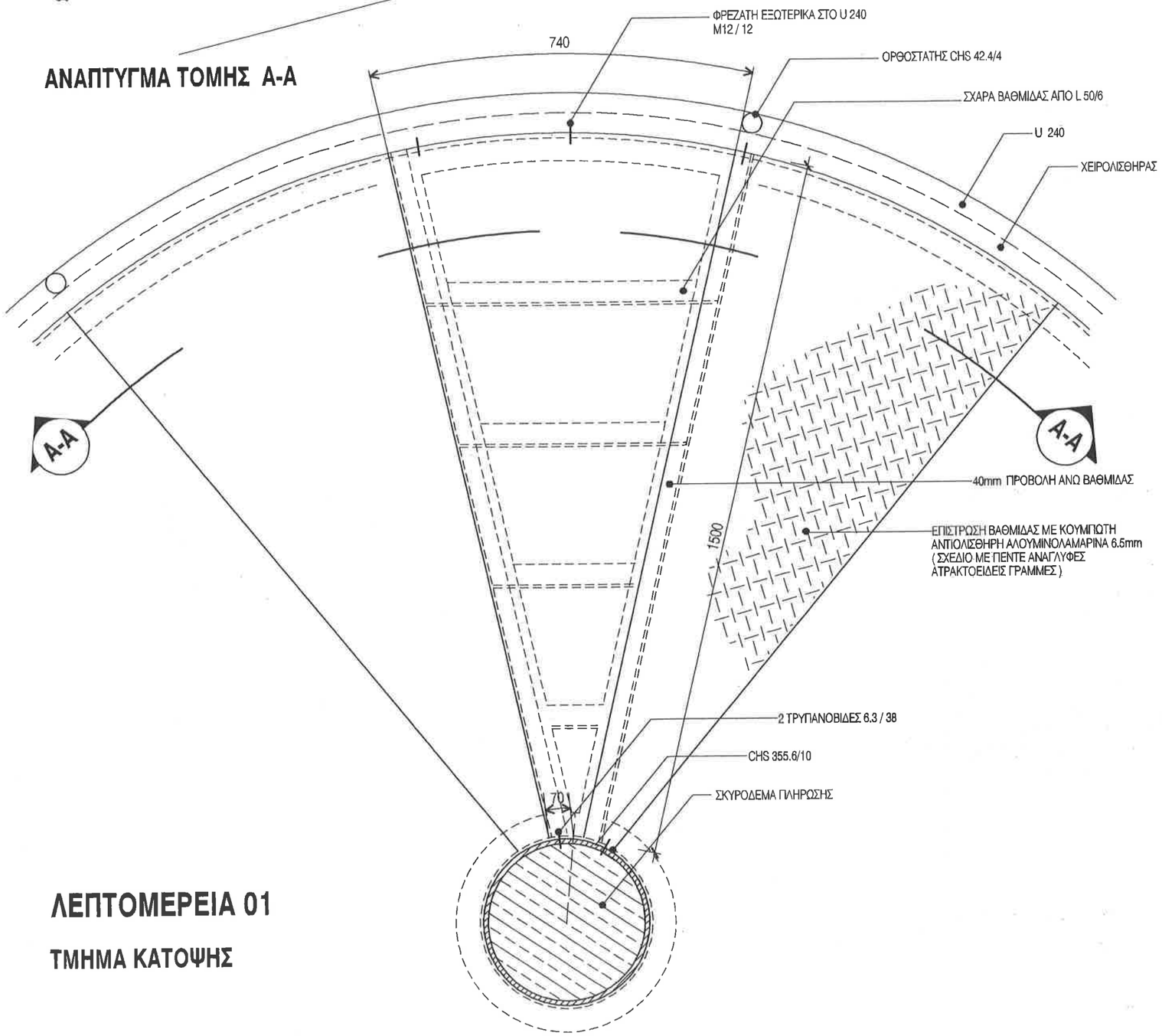

ΛΕΠΤΟΜΕΡΕΙΑ 01

ΤΜΗΜΑ ΚΑΤΟΨΗΣ

ΣΗΜΕΙΩΣΗ :

1. ΟΛΕΣ ΟΙ ΔΙΑΣΤΑΣΕΙΣ ΕΙΝΑΙ ΣΕ χλστ.
2. ΤΑ ΔΕΥΤΕΡΕΥΟΝΤΑ ΜΕΤΑΛΛΙΚΑ ΣΤΟΙΧΕΙΑ ΓΑΛΒΑΝΙΣΜΕΝΑ ΕΝ ΘΕΡΜΩ.
3. ΤΟ ΣΧΕΔΙΟ ΔΙΒΑΖΕΤΑΙ ΣΕ ΣΥΝΔΙΑΣΜΟ ΜΕ ΤΟ Α0 804
4. ΒΑΦΗ ΣΚΕΛΕΤΟΥ ΜΕΤΑ ΑΠΟ ΑΜΜΟΒΟΛΗ ΣΤΟ ΕΡΓΟΣΤΑΣΙΟ ΜΕ ΑΣΤΑΡΙ ΕΓΚΑΥΣΤΙΚΟΥ ΨΕΥΔΑΡΓΥΡΟΥ .
   ΜΕΤΑ ΤΗΝ ΕΓΚΑΤΑΣΤΑΣΗ ΤΟΥ ΣΚΕΛΕΤΟΥ ΘΑ ΕΦΑΡΜΟΣΘΕΙ ΔΕΥΤΕΡΗ ΣΤΡΩΣΗ ΑΣΤΑΡΙ ΙΔΙΟΥ ΤΥΠΟΥ.
   ΜΕΤΑ ΠΥΡΑΝΤΟΧΗ ΒΑΦΗ F60 ΠΙΣΤΟΠΟΙΗΜΕΝΗ ΚΑΙ ΔΥΟ ΕΠΙΣΤΡΩΣΕΙΣ ΧΡΩΜΑΤΟΣ ΑΛΚΥΔΙΚΩΝ ΡΗΤΙΝΩΝ ΣΤΗΝ ΤΕΛΙΚΗ ΑΠΟΧΡΩΣΗ.

ΕΡΓΟΔΟΤΗΣ:
ΔΗΜΟΚΡΙΤΕΙΟ ΠΑΝΕΠΙΣΤΗΜΙΟ ΘΡΑΚΗΣ

ΕΡΓΟ:
ΚΤΙΡΙΑΚΕΣ ΕΓΚΑΤΑΣΤΑΣΕΙΣ ΤΜΗΜΑΤΩΝ ΕΘΝΟΛΟΓΙΑΣ - ΙΣΤΟΡΙΑΣ ΚΑΙ ΦΙΛΟΛΟΓΙΑΣ

ΜΕΛΕΤΗΤΕΣ:
ΓΡΑΦΕΙΟ ΔΟΞΙΑΔΗ
ΣΥΜΒΟΥΛΟΙ ΓΙΑ ΑΝΑΠΤΥΞΗ ΚΑΙ ΟΙΚΙΣΤΙΚΗ Α.Ε.
Λ. Μεσογείων 487, Αγ. Παρασκευή, 153 43, ΑΘΗΝΑ-Τηλ. (01) 6019800-74 FAX (01) 6019820
e-mail: doxiadis@technik.gr
LDK ΛΔΚ - ΣΥΜΒΟΥΛΟΙ ΤΕΧΝΙΚΩΝ ΚΑΙ ΑΝΑΠΤΥΞΙΑΚΩΝ ΕΡΓΩΝ
ΛΔΚ 121, ΤΡΑΝΕΛΑΦΗΛΛΟΥ 7, 115 01, ΑΘΗΝΑ-Τηλ. (01) 6920440 FAX (01) 6911081

ΣΤΑΔΙΟ ΜΕΛΕΤΗΣ: ΚΑΤΑΣΚΕΥΑΣΤΙΚΕΣ ΛΕΠΤΟΜΕΡΕΙΕΣ

ΤΙΤΛΟΣ:
ΛΕΠΤΟΜΕΡΕΙΕΣ ΚΛΙΜΑΚΟΣΤΑΣΙΟΥ Κ3

ΤΜΗΜΑ ΚΑΤΟΨΗΣ ΚΑΙ ΑΝΑΠΤΥΓΜΑ ΤΟΜΗΣ Α-Α

κωδικός εργου	Ε Λ Λ 3 4 6 5		μεγεθος	Α3	ΚΛΙΜΑΚΑ 1 : 10
ΜΕΛΕΤΗΤ:	ΟΝΟΜΑ Σ. ΜΟΥΣΑΚΗΣ	ΗΜΕΡΟΜΗΝΙΑ 11.04.00	ΑΝΑΓΝΩΣΗ		ΑΡΙΘΜΟΣ ΣΧΕΔΙΟΥ
ΣΧΕΔΙΑΣΗ:	ΟΝΟΜΑ Ο. ΤΖΑΝΕΤΟΥ	ΗΜΕΡΟΜΗΝΙΑ 11.04.00	ΑΝΑΓΝΩΣΗ		ΚΑΤΑΓΡΑΦΟ S T 0 0 4 1 ΑΥΞΩΝ ΑΡΙΘΜΟΣ 0 0
ΕΛΕΓΧΟΣ:	ΟΝΟΜΑ Λ. ΔΡΑΖΙΝΟΥ	ΗΜΕΡΟΜΗΝΙΑ 11.04.00	ΑΝΑΓΝΩΣΗ		

ΕΓΚΡΙΣΗ

Υπογραφή

ΣΦΡΑΓΙΔΑ ΜΕΛΕΤΗΤΗ

COPYRIGHT OF DOXIADIS ASSOCIATES S.A.

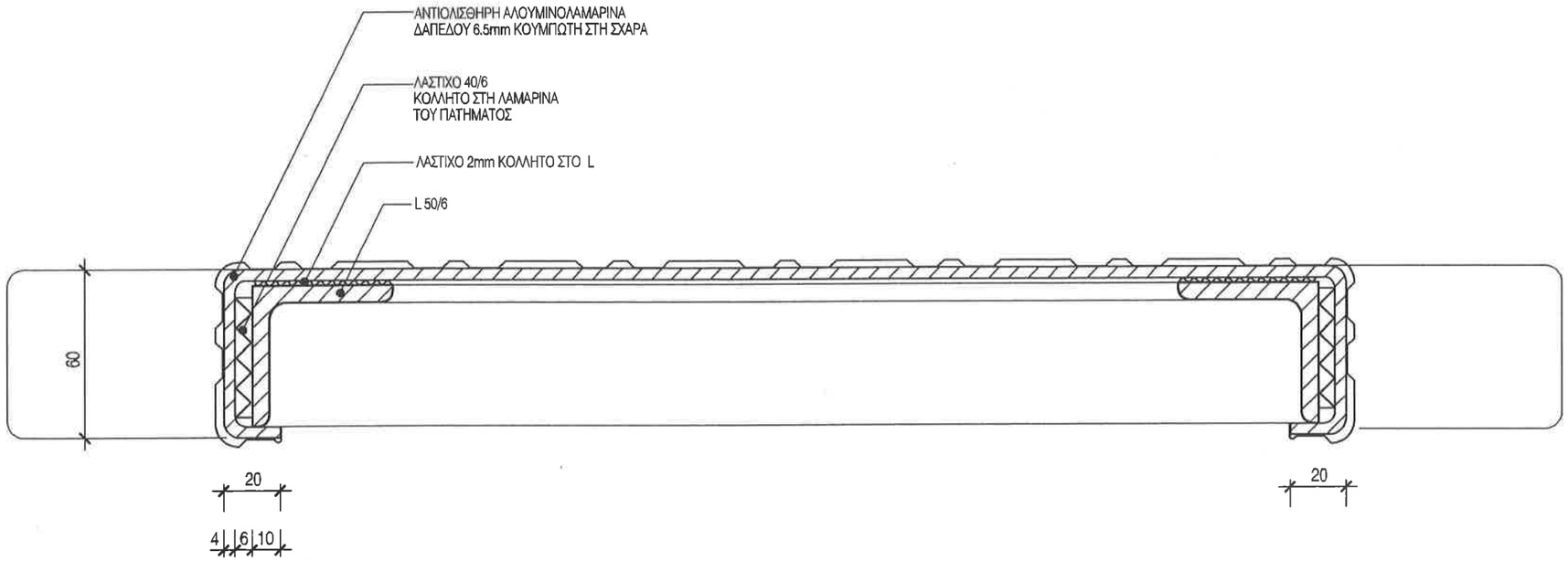

ΛΕΠΤΟΜΕΡΕΙΑ 01

ΣΗΜΕΙΩΣΗ :

1. ΟΛΕΣ ΟΙ ΔΙΑΣΤΑΣΕΙΣ ΕΙΝΑΙ ΣΕ χλστ.
2. ΤΑ ΔΕΥΤΕΡΕΥΟΝΤΑ ΜΕΤΑΛΛΙΚΑ ΣΤΟΙΧΕΙΑ ΓΑΛΒΑΝΙΣΜΕΝΑ ΕΝ ΘΕΡΜΩ.
3. ΤΟ ΣΧΕΔΙΟ ΔΙΒΑΖΕΤΑΙ ΣΕ ΣΥΝΔΙΑΣΜΟ ΜΕ ΤΟ Α0 804
4. ΒΑΦΗ ΣΚΕΛΕΤΟΥ ΜΕΤΑ ΑΠΟ ΑΜΜΟΒΟΛΗ ΣΤΟ ΕΡΓΟΣΤΑΣΙΟ ΜΕ ΑΣΤΑΡΙ ΕΓΚΑΥΣΤΙΚΟΥ ΨΕΥΔΑΡΓΥΡΟΥ .
   ΜΕΤΑ ΤΗΝ ΕΓΚΑΤΑΣΤΑΣΗ ΤΟΥ ΣΚΕΛΕΤΟΥ ΘΑ ΕΦΑΡΜΟΣΘΕΙ ΔΕΥΤΕΡΗ ΣΤΡΩΣΗ ΑΣΤΑΡΙ ΙΔΙΟΥ ΤΥΠΟΥ.
   ΜΕΤΑ ΠΥΡΑΝΤΟΧΗ ΒΑΦΗ F60 ΠΙΣΤΟΠΟΙΗΜΕΝΗ ΚΑΙ ΔΥΟ ΕΠΙΣΤΡΩΣΕΙΣ ΧΡΩΜΑΤΟΣ ΑΛΚΥΔΙΚΩΝ ΡΗΤΙΝΩΝ ΣΤΗΝ ΤΕΛΙΚΗ ΑΠΟΧΡΩΣΗ.

ΕΡΓΟΔΟΤΗΣ:
ΔΗΜΟΚΡΙΤΕΙΟ ΠΑΝΕΠΙΣΤΗΜΙΟ ΘΡΑΚΗΣ

ΕΡΓΟ:
ΚΤΙΡΙΑΚΕΣ ΕΓΚΑΤΑΣΤΑΣΕΙΣ ΤΜΗΜΑΤΩΝ ΕΘΝΟΛΟΓΙΑΣ - ΙΣΤΟΡΙΑΣ ΚΑΙ ΦΙΛΟΛΟΓΙΑΣ

ΜΕΛΕΤΗΤΕΣ:
ΓΡΑΦΕΙΟ ΔΟΞΙΑΔΗ
ΣΥΜΒΟΥΛΟΙ ΓΙΑ ΑΝΑΠΤΥΞΗ ΚΑΙ ΟΙΚΙΣΤΙΚΗ Α.Ε.
Λ. Μακεδονίας 487, Αγ. Παρασκευή, 153 43, Αθήνα / Τηλ. (01) 6506100 FAX (01) 6020797
e-mail: doxiadis@doxiadis.com

ΛΔΚ - ΣΥΜΒΟΥΛΟΙ ΤΕΧΝΙΚΩΝ ΚΑΙ ΑΝΑΠΤΥΞΙΑΚΩΝ ΕΡΓΩΝ
ΛΔΚ
ΣΤΣ. ΤΡΑΜΠΑΡΜΑΝΟΥ 7, 115 41, Αθήνα/Τηλ. (01) 8020450 FAX (01) 6917981

ΣΤΑΔΙΟ ΜΕΛΕΤΗΣ: ΚΑΤΑΣΚΕΥΑΣΤΙΚΕΣ ΛΕΠΤΟΜΕΡΕΙΕΣ

ΤΙΤΛΟΣ:

ΛΕΠΤΟΜΕΡΕΙΕΣ ΚΛΙΜΑΚΟΣΤΑΣΙΟΥ Κ3

ΤΟΜΗ ΒΑΘΜΙΔΑΣ

κωδικός αρχείου	Ε Λ Λ 3 4 6 5		μορφές	Α3	ΚΛΙΜΑΚΑ 1:2
ΜΕΛΕΤΗ:	υπογρ. Σ. ΜΟΥΣΑΚΗΣ	ημερομηνία 11.04.00	υπογραφή		ΑΡΙΘΜΟΣ ΣΧΕΔΙΟΥ
ΣΧΕΔΙΑΣΗ:	υπογρ. Ο. ΤΖΑΝΕΤΟΥ	ημερομηνία 11.04.00	υπογραφή		ST 0 0 4 2 0 0
ΕΛΕΓΧΟΣ:	υπογρ. Α. ΔΡΑΖΙΝΟΥ	ημερομηνία 11.04.00	υπογραφή		

ΕΓΚΡΙΣΗ

Υπογραφή

ΣΦΡΑΓΙΔΑ ΜΕΛΕΤΗΤΗ

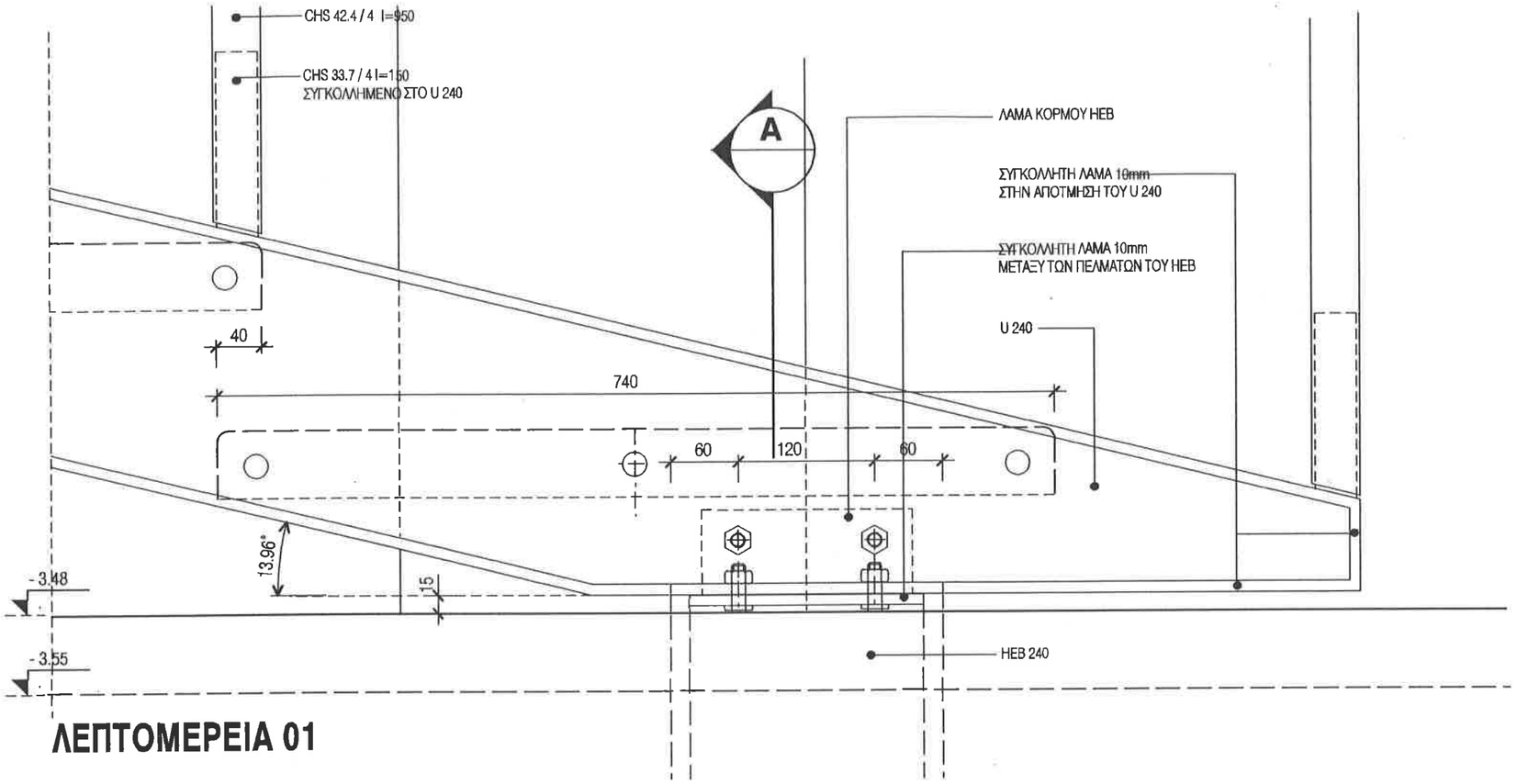

ΛΕΠΤΟΜΕΡΕΙΑ 01

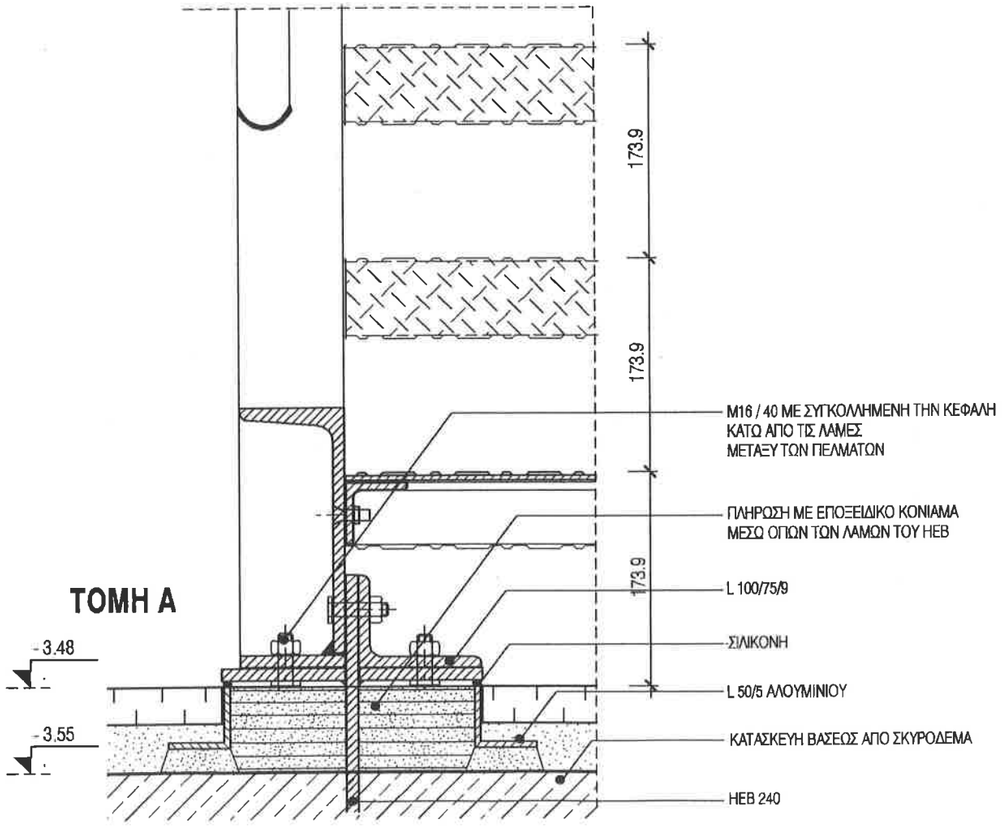

ΤΟΜΗ Α

ΣΗΜΕΙΩΣΗ :

1. ΟΛΕΣ ΟΙ ΔΙΑΣΤΑΣΕΙΣ ΕΙΝΑΙ ΣΕ χλστ.
2. ΤΑ ΔΕΥΤΕΡΕΥΟΝΤΑ ΜΕΤΑΛΛΙΚΑ ΣΤΟΙΧΕΙΑ ΓΑΛΒΑΝΙΣΜΕΝΑ ΕΝ ΘΕΡΜΩ.
3. ΤΟ ΣΧΕΔΙΟ ΔΙΒΑΖΕΤΑΙ ΣΕ ΣΥΝΔΙΑΣΜΟ ΜΕ ΤΟ Α0 804
4. ΒΑΦΗ ΣΚΕΛΕΤΟΥ ΜΕΤΑ ΑΠΟ ΑΜΜΟΒΟΛΗ ΣΤΟ ΕΡΓΟΣΤΑΣΙΟ ΜΕ ΑΣΤΑΡΙ ΕΓΚΑΥΣΤΙΚΟΥ ΨΕΥΔΑΡΓΥΡΟΥ .
   ΜΕΤΑ ΤΗΝ ΕΓΚΑΤΑΣΤΑΣΗ ΤΟΥ ΣΚΕΛΕΤΟΥ ΘΑ ΕΦΑΡΜΟΣΘΕΙ ΔΕΥΤΕΡΗ ΣΤΡΩΣΗ ΑΣΤΑΡΙ ΙΔΙΟΥ ΤΥΠΟΥ.
   ΜΕΤΑ ΠΥΡΑΝΤΟΧΗ ΒΑΦΗ F60 ΠΙΣΤΟΠΟΙΗΜΕΝΗ ΚΑΙ ΔΥΟ ΕΠΙΣΤΡΩΣΕΙΣ ΧΡΩΜΑΤΟΣ ΑΛΚΥΔΙΚΩΝ ΡΗΤΙΝΩΝ ΣΤΗΝ ΤΕΛΙΚΗ ΑΠΟΧΡΩΣΗ.

ΕΡΓΟΔΟΤΗΣ: **ΔΗΜΟΚΡΙΤΕΙΟ ΠΑΝΕΠΙΣΤΗΜΙΟ ΘΡΑΚΗΣ**

ΕΡΓΟ: ΚΤΙΡΙΑΚΕΣ ΕΓΚΑΤΑΣΤΑΣΕΙΣ ΤΜΗΜΑΤΩΝ ΕΘΝΟΛΟΓΙΑΣ - ΙΣΤΟΡΙΑΣ ΚΑΙ ΦΙΛΟΛΟΓΙΑΣ

ΜΕΛΕΤΗΤΕΣ:
ΓΡΑΦΕΙΟ ΔΟΞΙΑΔΗ
ΣΥΜΒΟΥΛΟΙ ΓΙΑ ΑΝΑΠΤΥΞΗ ΚΑΙ ΟΙΚΙΣΤΙΚΗ Α.Ε.
Λ. Κίφισσας 442, Αγ. Παρασκευή, 153 42, ΑΘΗΝΑ/Τ.Θ. (Τ) 6576800-24 F-AX (Τ) 6576805
e-mail: doxiadi@tenhtlink.gr
LDK ΛΔΚ - ΣΥΜΒΟΥΛΟΙ ΤΕΧΝΙΚΩΝ ΚΑΙ ΑΝΑΠΤΥΞΙΑΚΩΝ ΕΡΓΩΝ
ΛΔΚ 321, ΤΡΙΑΝΤ.ΑΦΟΥΛΟΥ 7, 115 01, ΑΘΗΝΑ/Τ.Θ. (Τ) 6923600 FAX (Τ) 6917981

ΣΤΑΔΙΟ ΜΕΛΕΤΗΣ: ΚΑΤΑΣΚΕΥΑΣΤΙΚΕΣ ΛΕΠΤΟΜΕΡΕΙΕΣ

ΤΙΤΛΟΣ:

ΛΕΠΤΟΜΕΡΕΙΕΣ ΚΛΙΜΑΚΟΣΤΑΣΙΟΥ Κ3

ΑΠΟΛΗΞΗ ΣΚΑΛΑΣ ΣΤΗΝ ΣΤΑΘΜΗ - 3.48
ΟΨΗ - ΤΟΜΗ

κωδικός:	Ε Λ Λ 3 4 6 5		μορφή: Α3	ΚΛΙΜΑΚΑ	1:5
ΜΕΛΕΤΗ:	Σ. ΜΟΥΖΑΚΗΣ	11.04.00		ΑΡΙΘΜΟΣ ΣΧΕΔΙΟΥ	
ΣΧΕΔΙΑΣΗ:	Ο. ΤΖΑΝΕΤΟΥ	11.04.00		ST 0 0 4 3	0 0
ΕΛΕΓΧΟΣ:	Α. ΔΡΑΖΙΝΟΥ	11.04.00			

ΕΓΚΡΙΣΗ

Υπογραφή

ΣΦΡΑΓΙΔΑ ΜΕΛΕΤΗΤΗ

COPYRIGHT OF DOXIADIS ASSOCIATES S.A.

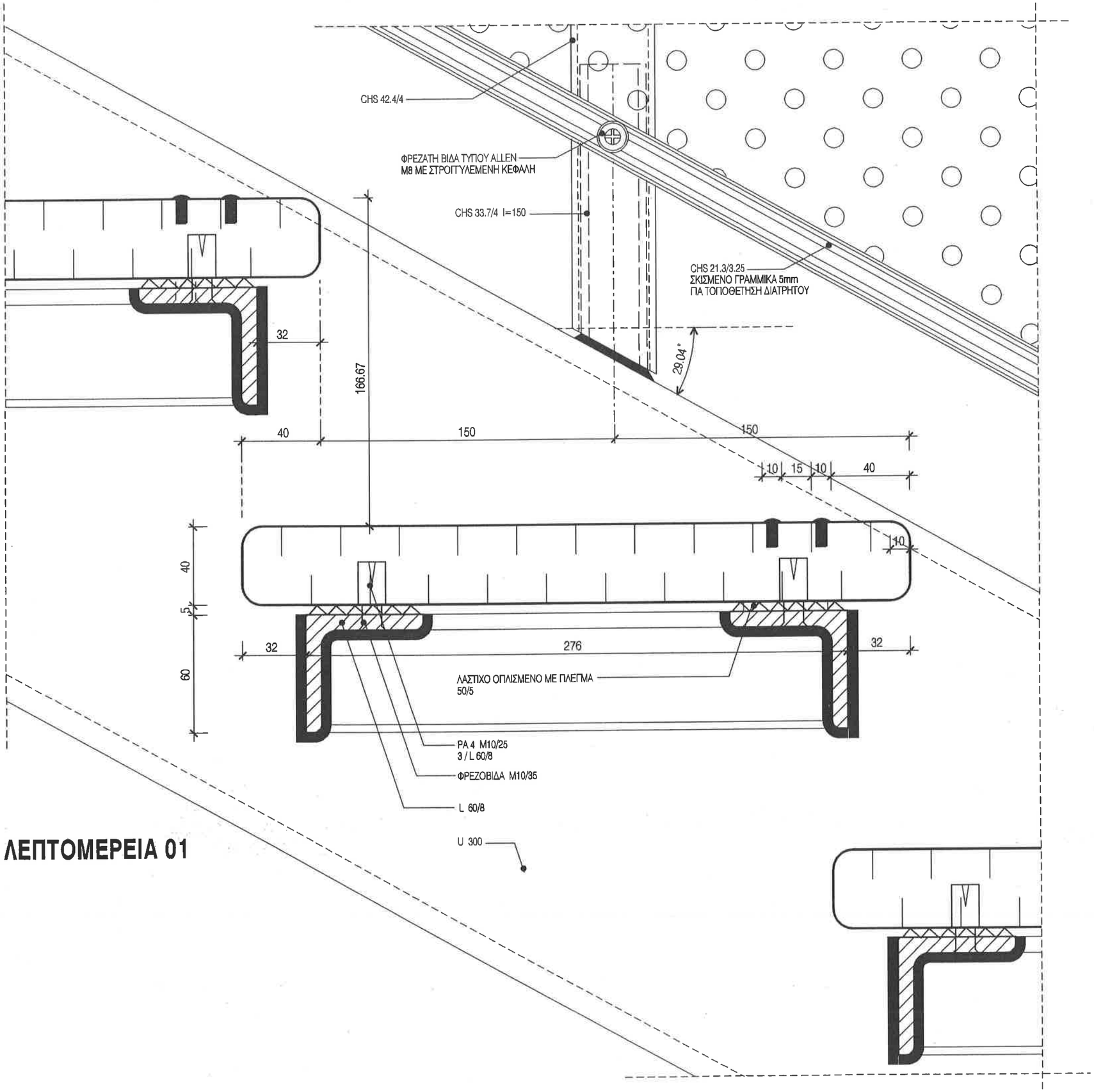

ΛΕΠΤΟΜΕΡΕΙΑ 01

ΣΗΜΕΙΩΣΗ :

1. ΟΛΕΣ ΟΙ ΔΙΑΣΤΑΣΕΙΣ ΕΙΝΑΙ ΣΕ χλστ.
2. ΤΑ ΔΕΥΤΕΡΕΥΟΝΤΑ ΜΕΤΑΛΛΙΚΑ ΣΤΟΙΧΕΙΑ ΓΑΛΒΑΝΙΣΜΕΝΑ ΕΝ ΘΕΡΜΩ.
3. ΤΟ ΣΧΕΔΙΟ ΔΙΒΑΖΕΤΑΙ ΣΕ ΣΥΝΔΙΑΣΜΟ ΜΕ ΤΟ Α0 805 & Α0 806
4. ΒΑΦΗ ΣΚΕΛΕΤΟΥ ΜΕΤΑ ΑΠΟ ΑΜΜΟΒΟΛΗ ΣΤΟ ΕΡΓΟΣΤΑΣΙΟ ΜΕ ΑΣΤΑΡΙ ΕΓΚΑΥΣΤΙΚΟΥ ΨΕΥΔΑΡΓΥΡΟΥ .
   ΜΕΤΑ ΤΗΝ ΕΓΚΑΤΑΣΤΑΣΗ ΤΟΥ ΣΚΕΛΕΤΟΥ ΘΑ ΕΦΑΡΜΟΣΘΕΙ ΔΕΥΤΕΡΗ ΣΤΡΩΣΗ ΑΣΤΑΡΙ ΙΔΙΟΥ ΤΥΠΟΥ.
   ΜΕΤΑ ΠΥΡΑΝΤΟΧΗ ΒΑΦΗ F60 ΠΙΣΤΟΠΟΙΗΜΕΝΗ ΚΑΙ ΔΥΟ ΕΠΙΣΤΡΩΣΕΙΣ ΧΡΩΜΑΤΟΣ ΑΛΚΥΔΙΚΩΝ ΡΗΤΙΝΩΝ ΣΤΗΝ ΤΕΛΙΚΗ ΑΠΟΧΡΩΣΗ.

ΕΡΓΟΔΟΤΗΣ:
ΔΗΜΟΚΡΙΤΕΙΟ ΠΑΝΕΠΙΣΤΗΜΙΟ ΘΡΑΚΗΣ

ΕΡΓΟ:
ΚΤΙΡΙΑΚΕΣ ΕΓΚΑΤΑΣΤΑΣΕΙΣ ΤΜΗΜΑΤΩΝ ΕΘΝΟΛΟΓΙΑΣ - ΙΣΤΟΡΙΑΣ ΚΑΙ ΦΙΛΟΛΟΓΙΑΣ

ΜΕΛΕΤΗΤΕΣ:
ΓΡΑΦΕΙΟ ΔΟΞΙΑΔΗ
ΣΥΜΒΟΥΛΟΙ ΓΙΑ ΑΝΑΠΤΥΞΗ ΚΑΙ ΟΙΚΙΣΤΙΚΗ Α.Ε.
Λ. Μεσογείων 447, Αγ. Παρασκευή, 153 43, ΑΘΗΝΑ / Τηλ. (01) 6046700 FAX (01) 6046707
e-mail: doxiadis@doxiadis.com
LDK ΛΔΚ - ΣΥΜΒΟΥΛΟΙ ΤΕΧΝΙΚΩΝ ΚΑΙ ΑΝΑΠΤΥΞΙΑΚΩΝ ΕΡΓΩΝ
331, ΤΡΑΝΣΕΛΒΑΝΙΑΣ 7, 118 61, ΑΘΗΝΑ/Τηλ. (01) 6655800 FAX (01) 6661681

ΣΤΑΔΙΟ ΜΕΛΕΤΗΣ : ΚΑΤΑΣΚΕΥΑΣΤΙΚΕΣ ΛΕΠΤΟΜΕΡΕΙΕΣ

ΤΙΤΛΟΣ:
ΛΕΠΤΟΜΕΡΕΙΕΣ ΚΛΙΜΑΚΟΣΤΑΣΙΟΥ Κ4
ΛΕΠΤΟΜΕΡΕΙΑ ΒΑΘΜΙΔΑΣ

κωδικός έργου	Ε Λ Λ 3 4 6 5		μορφή	Α3	ΚΛΙΜΑΚΑ 1:2
ΜΕΛΕΤΗ :	Σ. ΜΟΥΣΑΚΗΣ	11.04.00			ΑΡΙΘΜΟΣ ΣΧΕΔΙΟΥ
ΣΧΕΔΙΑΣΗ :	Ο. ΤΖΑΝΕΤΟΥ	11.04.00			ST 0 0 5 1 — 0 0
ΕΛΕΓΧΟΣ :	Λ. ΔΡΑΣΙΝΟΥ	11.04.00			

ΕΠΟΨΗΣΗ

Υπογραφή

ΣΦΡΑΓΙΔΑ ΜΕΛΕΤΗΤΗ

COPYRIGHT OF DOXIADIS ASSOCIATES S.A.

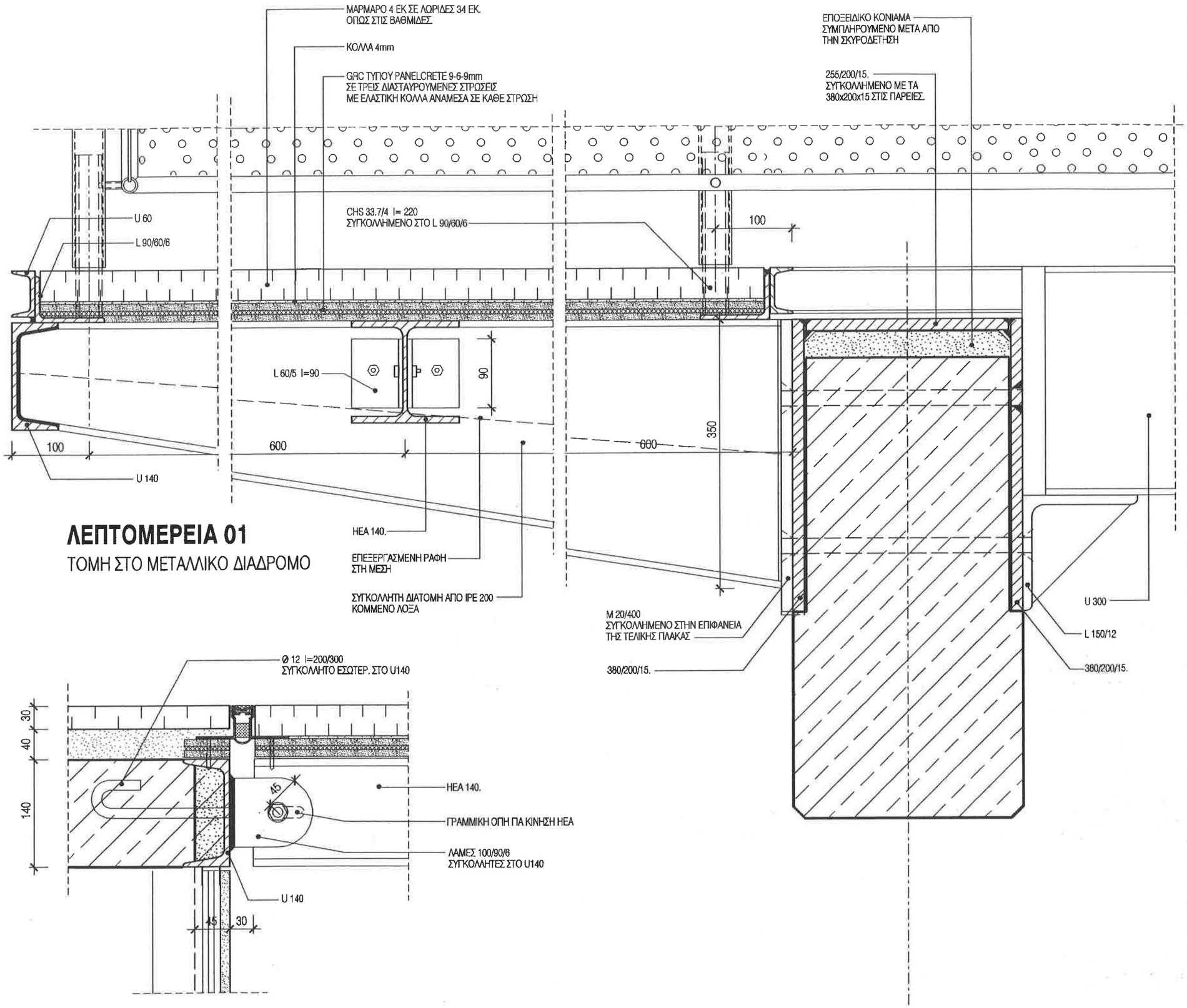

ΛΕΠΤΟΜΕΡΕΙΑ 01

ΤΟΜΗ ΣΤΟ ΜΕΤΑΛΛΙΚΟ ΔΙΑΔΡΟΜΟ

ΛΕΠΤΟΜΕΡΕΙΑ 02

ΣΥΝΔΕΣΗ ΔΙΑΔΡΟΜΟΥ ΜΕ ΠΛΑΚΑ ΟΠΛ. ΣΚΥΡΟΔΕΜΑΤΟΣ

ΣΗΜΕΙΩΣΗ :

1. ΟΛΕΣ ΟΙ ΔΙΑΣΤΑΣΕΙΣ ΕΙΝΑΙ ΣΕ χλστ.
2. ΤΑ ΔΕΥΤΕΡΕΥΟΝΤΑ ΜΕΤΑΛΛΙΚΑ ΣΤΟΙΧΕΙΑ ΓΑΛΒΑΝΙΣΜΕΝΑ ΕΝ ΘΕΡΜΩ.
3. ΤΟ ΣΧΕΔΙΟ ΔΙΒΑΖΕΤΑΙ ΣΕ ΣΥΝΔΙΑΣΜΟ ΜΕ ΤΟ Α0 805 & Α0 806
4. ΒΑΦΗ ΣΚΕΛΕΤΟΥ ΜΕΤΑ ΑΠΟ ΑΜΜΟΒΟΛΗ ΣΤΟ ΕΡΓΟΣΤΑΣΙΟ ΜΕ ΑΣΤΑΡΙ ΕΓΚΑΥΣΤΙΚΟΥ ΨΕΥΔΑΡΓΥΡΟΥ .
ΜΕΤΑ ΤΗΝ ΕΓΚΑΤΑΣΤΑΣΗ ΤΟΥ ΣΚΕΛΕΤΟΥ ΘΑ ΕΦΑΡΜΟΣΘΕΙ ΔΕΥΤΕΡΗ ΣΤΡΩΣΗ ΑΣΤΑΡΙ ΙΔΙΟΥ ΤΥΠΟΥ.
ΜΕΤΑ ΠΥΡΑΝΤΟΧΗ ΒΑΦΗ F60 ΠΙΣΤΟΠΟΙΗΜΕΝΗ ΚΑΙ ΔΥΟ ΕΠΙΣΤΡΩΣΕΙΣ ΧΡΩΜΑΤΟΣ ΑΛΚΥΔΙΚΩΝ ΡΗΤΙΝΩΝ ΣΤΗΝ ΤΕΛΙΚΗ ΑΠΟΧΡΩΣΗ.

ΕΡΓΟΔΟΤΗΣ:
ΔΗΜΟΚΡΙΤΕΙΟ ΠΑΝΕΠΙΣΤΗΜΙΟ ΘΡΑΚΗΣ

ΕΡΓΟ:
ΚΤΙΡΙΑΚΕΣ ΕΓΚΑΤΑΣΤΑΣΕΙΣ ΤΜΗΜΑΤΩΝ ΕΘΝΟΛΟΓΙΑΣ - ΙΣΤΟΡΙΑΣ ΚΑΙ ΦΙΛΟΛΟΓΙΑΣ

ΜΕΛΕΤΗΤΕΣ:
ΓΡΑΦΕΙΟ ΔΟΞΙΑΔΗ
ΣΥΜΒΟΥΛΟΙ ΓΙΑ ΑΝΑΠΤΥΞΗ ΚΑΙ ΟΙΚΙΣΤΙΚΗ Α.Ε.
Α.Παπαγεωργίου 407, Ag.Παρασκευή, 153 41, ΑΘΗΝΑ/Γρ.Α. (210) 6015955-44 FAX (210) 6015956
e-mail: doxiadis@teaonline.gr
LDK ΛΔΚ - ΣΥΜΒΟΥΛΟΙ ΤΕΧΝΙΚΩΝ ΚΑΙ ΑΝΑΠΤΥΞΙΑΚΩΝ ΕΡΓΩΝ
ΛΔΚ 101, ΤΡΑΙΑΝΟΥ/ΛΟΥΤ 7, 113 61, ΑΘΗΝΑ/Γρ.Α. (210) 8650800 FAX (210) 8651799

ΣΤΑΔΙΟ ΜΕΛΕΤΗΣ : ΚΑΤΑΣΚΕΥΑΣΤΙΚΕΣ ΛΕΠΤΟΜΕΡΕΙΕΣ

ΤΙΤΛΟΣ:
ΛΕΠΤΟΜΕΡΕΙΕΣ ΚΛΙΜΑΚΟΣΤΑΣΙΟΥ Κ4

ΜΕΤΑΛΛΙΚΟΣ ΔΙΑΔΡΟΜΟΣ
ΛΕΠΤΟΜΕΡΕΙΕΣ 01,02

κάδικας εγγρ.	Ε Λ Λ 3 4 6 5		μορφ. Α3	ΚΛΙΜΑΚΑ	1:5
ΜΕΛΕΤΗ:	υπογρ. Σ. ΜΟΥΣΛΑΚΗΣ	ημερομ. 11.04.00	υπογραφή:	ΑΡΙΘΜΟΣ ΣΧΕΔΙΟΥ	
ΣΧΕΔΙΑΣΗ:	υπογρ. Ο. ΤΖΑΝΕΤΟΥ	ημερομ. 11.04.00	υπογραφή:	υποομάδα: ST	αυξ/κός αριθμός: 0052	εκδοχή: 00
ΕΛΕΓΧΟΣ:	υπογρ. Α. ΔΡΑΖΙΝΟΥ	ημερομ. 11.04.00	υπογραφή:			

ΕΠΙΧΡΩΣΗ

Υπογραφή

ΣΦΡΑΓΙΔΑ ΜΕΛΕΤΗΤΗ

COPYRIGHT OF DOXIADIS ASSOCIATES S.A.

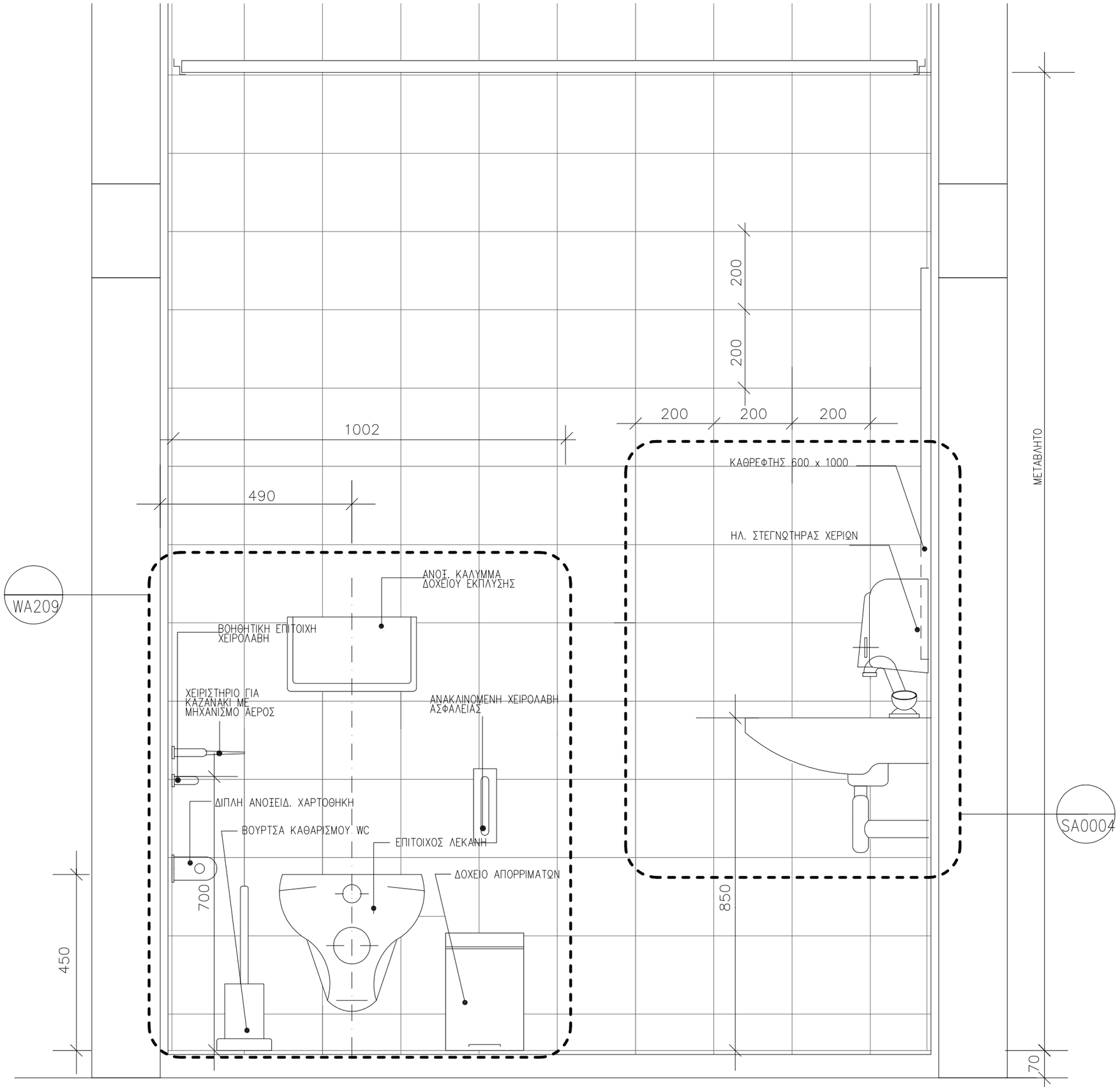

ΣΗΜΕΙΩΣΗ :

1. ΟΛΕΣ ΟΙ ΔΙΑΣΤΑΣΕΙΣ ΕΙΝΑΙ ΣΕ χλοτ.
2. ΠΛΑΚΙΔΙΑ ΤΟΙΧΟΥ 198 x 198 x 6 – 6,5 mm ΣΥΜΦΩΝΑ ΜΕ EN, ΕΛΟΤ 159 (DIN 159)
3. ΠΛΑΚΙΔΙΑ ΔΑΠΕΔΟΥ 198 x 198 x 8 – 8,5 mm ΣΥΜΦΩΝΑ ΜΕ EN, ΕΛΟΤ 176 (DIN 176)
4. ΠΛΑΚΙΔΙΑ ΠΕΡΙΘΩΡΙΟΥ ΔΑΠΕΔΟΥ ΜΕ ΚΟΙΛΟ ΤΕΛΕΙΩΜΑ 198 x 93 x 8 –8,5 mm
5. ΑΡΜΟΙ ΔΑΠΕΔΟΥ – ΤΟΙΧΩΝ 2 mm
6. ΠΛΑΚΙΔΙΑ ΤΟΙΧΩΝ ΤΟΥΛΑΧΙΣΤΟΝ 10 cm ΑΝΩ ΤΗΣ ΨΕΥΔΟΡΟΦΗΣ
7. ΓΙΑ ΤΑ ΔΑΠΕΔΑ ΙΣΧΥΟΥΝ ΟΙ ΛΕΠΤΟΜΕΡΕΙΕΣ FL 004, 021, 022, 023, 026
8. ΓΙΑ ΤΟΥΣ ΤΟΙΧΟΥΣ ΕΓΚΑΤΑΣΤΑΣΕΩΝ ΙΣΧΥΟΥΝ ΟΙ ΛΕΠΤΟΜΕΡΕΙΕΣ WA 202, 203, 209, 211
9. Ο ΕΞΟΠΛΙΣΜΟΣ ΠΡΕΠΕΙ ΝΑ ΕΙΝΑΙ ΣΥΜΒΑΤΟΣ ΓΙΑ ΑΝΑΡΤΗΣΗ ΣΕ ΤΟΙΧΟ ΕΓΚΑΤΑΣΤΑΣΕΩΝ ΜΕ ΟΛΑ ΤΑ ΑΠΑΡΑΙΤΗΤΑ ΕΞΑΡΤΗΜΑΤΑ ΣΤΕΡΕΩΣΗΣ ΚΑΙ ΘΑ ΤΟΠΟΘΕΤΕΙΤΑΙ ΑΞΟΝΙΚΑ ΣΕ ΑΡΜΟ ΠΛΑΚΙΔΙΩΝ

ΕΡΓΟΔΟΤΗΣ :
ΔΗΜΟΚΡΙΤΕΙΟ ΠΑΝΕΠΙΣΤΗΜΙΟ ΘΡΑΚΗΣ

ΕΡΓΟ :
ΚΤΙΡΙΑΚΕΣ ΕΓΚΑΤΑΣΤΑΣΕΙΣ ΤΜΗΜΑΤΩΝ ΕΘΝΟΛΟΓΙΑΣ – ΙΣΤΟΡΙΑΣ ΚΑΙ ΦΙΛΟΛΟΓΙΑΣ

ΜΕΛΕΤΗΤΕΣ :

ΓΡΑΦΕΙΟ ΔΟΞΙΑΔΗ
ΣΥΜΒΟΥΛΟΙ ΓΙΑ ΑΝΑΠΤΥΞΗ ΚΑΙ ΟΙΚΙΣΤΙΚΗ Α.Ε.
Λ. Μεσογείων 487, Αγ. Παρασκευή 153 43, ΑΘΗΝΑ / Τηλ. (01) 6068700 FAX (01) 6068797
e-mail: doxiadis@doxiadis.com

LDK ΛΔΚ – ΣΥΜΒΟΥΛΟΙ ΤΕΧΝΙΚΩΝ ΚΑΙ ΑΝΑΠΤΥΞΙΑΚΩΝ ΕΡΓΩΝ
ΛΔΚ
ΠΑΡΟΔΟΣ ΘΗΒΑΙΔΟΣ 21, 14510, ΚΗΦΙΣΙΑ/ Τηλ. (01) 8196700 FAX (01) 8196709
e-mail: main@ldk.gr

ΕΠΙΚΑΙΡΟΠΟΙΗΣΗ ΜΕΛΕΤΗΣ:

Χ. ΜΑΡΑΒΕΑΣ & ΣΥΝΕΡΓΑΤΕΣ Ι.Κ.Ε.
ΣΥΜΒΟΥΛΟΙ ΜΗΧΑΝΙΚΟΙ & ΑΡΧΙΤΕΚΤΟΝΕΣ
ΜΕΤΣΟΒΟΥ 11, ΑΘΗΝΑ 106 82
ΤΗΛ.:210 82 23 402, 210 88 42 895 ,FAX: 210 88 22 685
www.maraveas.gr, e-mail:info@maraveas.gr

ΤΕΧΝΙΚΗ ΕΤΑΙΡΕΙΑ ΗΛΕΚΤΡΟΛΟΓΩΝ ΜΗΧ/ΚΩΝ
Δ.Τ. ΤΕΗΜ Ε.Π.Ε.
ΣΤΟΥΡΝΑΡΑ 51, ΑΘΗΝΑ 10432 – 2105232493

ΣΤΑΔΙΟ ΜΕΛΕΤΗΣ : ΚΑΤΑΣΚΕΥΑΣΤΙΚΕΣ ΛΕΠΤΟΜΕΡΕΙΕΣ

ΤΙΤΛΟΣ :

ΟΨΗ WC ΑΝΑΠΗΡΩΝ
ΑΠΟ ΤΗΝ ΠΛΕΥΡΑ ΤΗΣ ΛΕΚΑΝΗΣ

κωδικός αρχείου	ΕΛΛ3465		μέγεθος	A3	ΚΛΙΜΑΚΑ 1 : 10
ΜΕΛΕΤΗ :	ονομα	ημερομηνία 19.05.17	υπογραφή		ΑΡΙΘΜΟΣ ΣΧΕΔΙΟΥ
ΣΧΕΔΙΑΣΗ :	ονομα	ημερομηνία 19.05.17	υπογραφή		κατηγορία: SA · αριθμός σχεδίου: 0001 · αναθεωρση: 00
ΕΛΕΓΧΟΣ :	ονομα	ημερομηνία 19.05.17	υπογραφή		

ΕΓΚΡΙΣΗ

Υπογραφη

ΣΦΡΑΓΙΔΑ ΜΕΛΕΤΗΤΗ ΕΠΙΚΑΙΡΟΠΟΙΗΣΗΣ ΜΕΛΕΤΗΣ

COPYRIGHT OF DOXIADIS ASSOCIATES S.A.

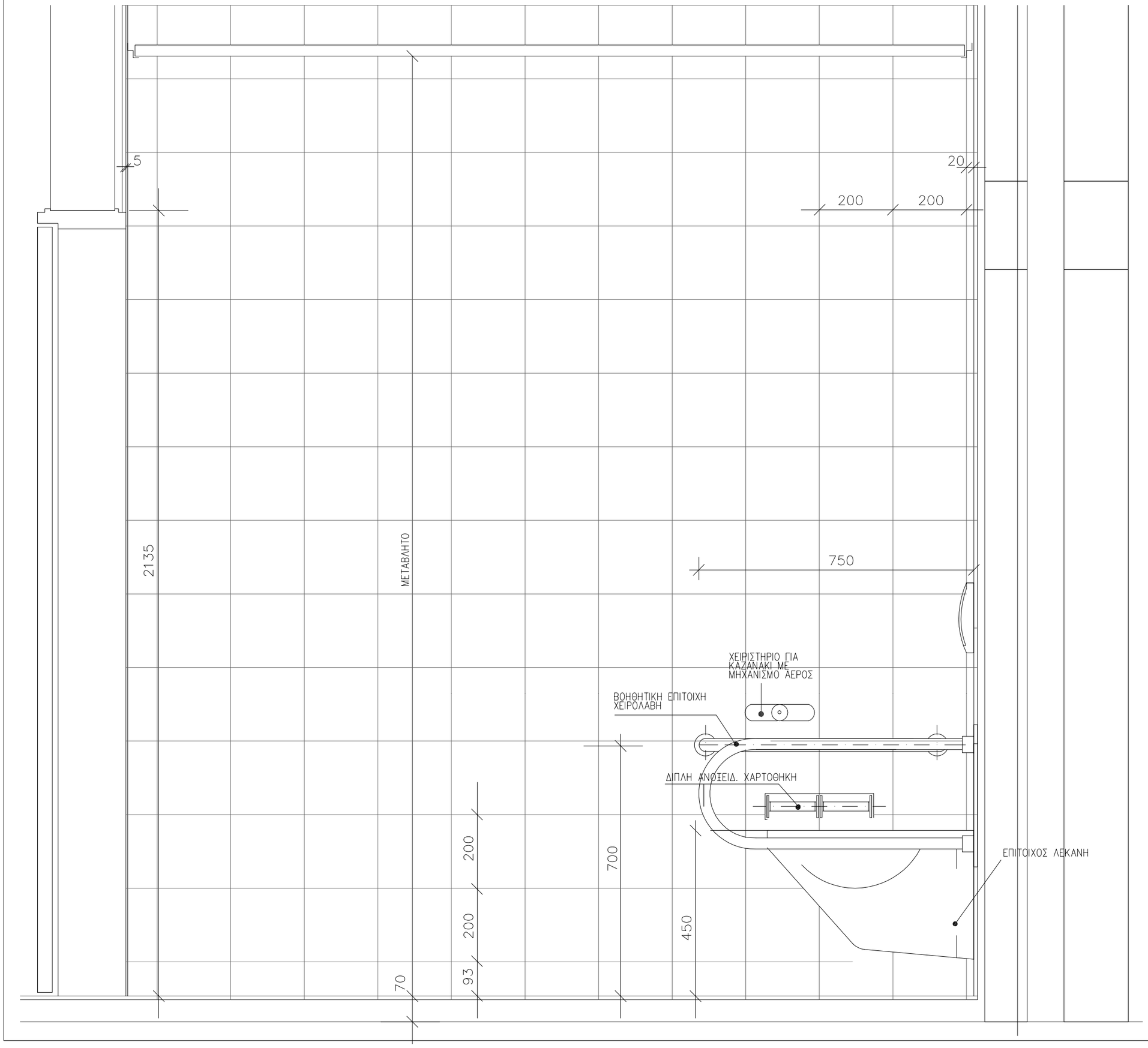

ΣΗΜΕΙΩΣΗ :

1. ΟΛΕΣ ΟΙ ΔΙΑΣΤΑΣΕΙΣ ΕΙΝΑΙ ΣΕ χλοτ.
2. ΠΛΑΚΙΔΙΑ ΤΟΙΧΟΥ 198 x 198 x 6 – 6,5 mm ΣΥΜΦΩΝΑ ΜΕ EN, ΕΛΟΤ 159 (DIN 159)
3. ΠΛΑΚΙΔΙΑ ΔΑΠΕΔΟΥ 198 x 198 x 8 – 8,5 mm ΣΥΜΦΩΝΑ ΜΕ EN, ΕΛΟΤ 176 (DIN 176)
4. ΠΛΑΚΙΔΙΑ ΠΕΡΙΘΩΡΙΟΥ ΔΑΠΕΔΟΥ ΜΕ ΚΟΙΛΟ ΤΕΛΕΙΩΜΑ 198 x 93 x 8 –8,5 mm
5. ΑΡΜΟΙ ΔΑΠΕΔΟΥ – ΤΟΙΧΩΝ 2 mm
6. ΠΛΑΚΙΔΙΑ ΤΟΙΧΩΝ ΤΟΥΛΑΧΙΣΤΟΝ 10 cm ΑΝΩ ΤΗΣ ΨΕΥΔΟΡΟΦΗΣ
7. ΓΙΑ ΤΑ ΔΑΠΕΔΑ ΙΣΧΥΟΥΝ ΟΙ ΛΕΠΤΟΜΕΡΕΙΕΣ FL 004, 021, 022, 023, 026
8. ΓΙΑ ΤΟΥΣ ΤΟΙΧΟΥΣ ΕΓΚΑΤΑΣΤΑΣΕΩΝ ΙΣΧΥΟΥΝ ΟΙ ΛΕΠΤΟΜΕΡΕΙΕΣ WA 202, 203, 209, 211
9. Ο ΕΞΟΠΛΙΣΜΟΣ ΠΡΕΠΕΙ ΝΑ ΕΙΝΑΙ ΣΥΜΒΑΤΟΣ ΓΙΑ ΑΝΑΡΤΗΣΗ ΣΕ ΤΟΙΧΟ ΕΓΚΑΤΑΣΤΑΣΕΩΝ ΜΕ ΟΛΑ ΤΑ ΑΠΑΡΑΙΤΗΤΑ ΕΞΑΡΤΗΜΑΤΑ ΣΤΕΡΕΩΣΗΣ ΚΑΙ ΘΑ ΤΟΠΟΘΕΤΕΙΤΑΙ ΑΞΟΝΙΚΑ ΣΕ ΑΡΜΟ ΠΛΑΚΙΔΙΩΝ

ΕΡΓΟΔΟΤΗΣ :
ΔΗΜΟΚΡΙΤΕΙΟ ΠΑΝΕΠΙΣΤΗΜΙΟ ΘΡΑΚΗΣ

ΕΡΓΟ :
ΚΤΙΡΙΑΚΕΣ ΕΓΚΑΤΑΣΤΑΣΕΙΣ ΤΜΗΜΑΤΩΝ ΕΘΝΟΛΟΓΙΑΣ – ΙΣΤΟΡΙΑΣ ΚΑΙ ΦΙΛΟΛΟΓΙΑΣ

ΜΕΛΕΤΗΤΕΣ :

ΓΡΑΦΕΙΟ ΔΟΞΙΑΔΗ
ΣΥΜΒΟΥΛΟΙ ΓΙΑ ΑΝΑΠΤΥΞΗ ΚΑΙ ΟΙΚΙΣΤΙΚΗ Α.Ε.
Λ. Μεσογείων 487, Αγ. Παρασκευή, 153 43, ΑΘΗΝΑ / Τηλ. (01) 6068700 FAX (01) 6068797
e-mail: doxiadis@doxiadis.com

LDK ΛΔΚ – ΣΥΜΒΟΥΛΟΙ ΤΕΧΝΙΚΩΝ ΚΑΙ ΑΝΑΠΤΥΞΙΑΚΩΝ ΕΡΓΩΝ
ΠΑΡΙΣΟΣ, ΘΗΒΑΙΔΟΣ 71, 14510, ΚΗΦΙΣΙΑ/ Τηλ. (01) 8196700 FAX (01) 8196709
e-mail: mail@ldk.gr

ΕΠΙΚΑΙΡΟΠΟΙΗΣΗ ΜΕΛΕΤΗΣ:

Χ. ΜΑΡΑΒΕΑΣ & ΣΥΝΕΡΓΑΤΕΣ Ι.Κ.Ε.
ΣΥΜΒΟΥΛΟΙ ΜΗΧΑΝΙΚΟΙ & ΑΡΧΙΤΕΚΤΟΝΕΣ
ΜΕΤΣΟΒΟΥ 11, ΑΘΗΝΑ 106 82
ΤΗΛ.:210 82 23 402, 210 88 42 905, FAX: 210 88 22 685
www.maraveas.gr, e-mail: info@maraveas.gr

ΤΕΧΝΙΚΗ ΕΤΑΙΡΕΙΑ ΗΛΕΚΤΡΟΛΟΓΩΝ ΜΗΧ/ΚΩΝ
Δ.Τ. ΤΕΗΜ Ε.Π.Ε.
ΣΤΟΥΡΝΑΡΑ 51, ΑΘΗΝΑ 10432 – 2105232493

ΣΤΑΔΙΟ ΜΕΛΕΤΗΣ : ΚΑΤΑΣΚΕΥΑΣΤΙΚΕΣ ΛΕΠΤΟΜΕΡΕΙΕΣ

ΤΙΤΛΟΣ :

ΟΨΗ ΠΛΕΥΡΑΣ WC
ΜΕ ΧΕΙΡΟΛΑΒΗ

κωδικός αρχείου	ΕΛΛ3465			μέγεθος	Α3	ΚΛΙΜΑΚΑ	1 : 10
ΜΕΛΕΤΗ :	ονομα		ημερομηνία 19.05.17	υπογραφή		ΑΡΙΘΜΟΣ ΣΧΕΔΙΟΥ	
ΣΧΕΔΙΑΣΗ :	ονομα		ημερομηνία 19.05.17	υπογραφή		κατηγορία ΣΑ	αριθμός σχεδίου 0,0,0,2	αναθεώρηση 0,0
ΕΛΕΓΧΟΣ :	ονομα		ημερομηνία 19.05.17	υπογραφή				

ΕΓΚΡΙΣΗ

Υπογραφη

ΣΦΡΑΓΙΔΑ ΜΕΛΕΤΗΤΗ ΕΠΙΚΑΙΡΟΠΟΙΗΣΗΣ ΜΕΛΕΤΗΣ

COPYRIGHT OF DOXIADIS ASSOCIATES S.A.

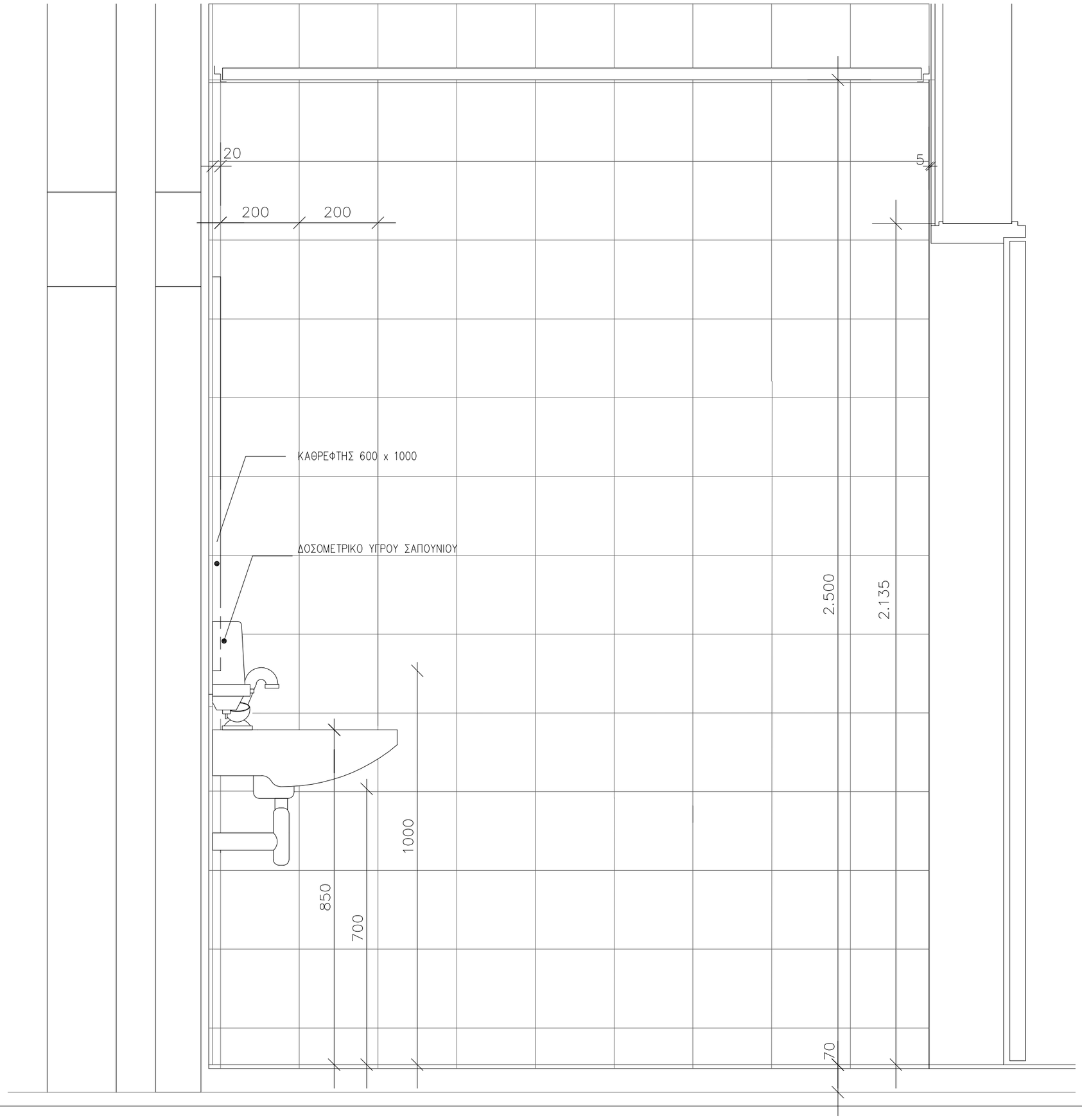

ΣΗΜΕΙΩΣΗ :

1. ΟΛΕΣ ΟΙ ΔΙΑΣΤΑΣΕΙΣ ΕΙΝΑΙ ΣΕ χλοτ.
2. ΠΛΑΚΙΔΙΑ ΤΟΙΧΟΥ 198 x 198 x 6 – 6,5 mm ΣΥΜΦΩΝΑ ΜΕ EN, ΕΛΟΤ 159 (DIN 159)
3. ΠΛΑΚΙΔΙΑ ΔΑΠΕΔΟΥ 198 x 198 x 8 – 8,5 mm ΣΥΜΦΩΝΑ ΜΕ EN, ΕΛΟΤ 176 (DIN 176)
4. ΠΛΑΚΙΔΙΑ ΠΕΡΙΘΩΡΙΟΥ ΔΑΠΕΔΟΥ ΜΕ ΚΟΙΛΟ ΤΕΛΕΙΩΜΑ 198 x 93 x 8 –8,5 mm
5. ΑΡΜΟΙ ΔΑΠΕΔΟΥ – ΤΟΙΧΩΝ 2 mm
6. ΠΛΑΚΙΔΙΑ ΤΟΙΧΩΝ ΤΟΥΛΑΧΙΣΤΟΝ 10 cm ΑΝΩ ΤΗΣ ΨΕΥΔΟΡΟΦΗΣ
7. ΓΙΑ ΤΑ ΔΑΠΕΔΑ ΙΣΧΥΟΥΝ ΟΙ ΛΕΠΤΟΜΕΡΕΙΕΣ FL 004, 021, 022, 023, 026
8. ΓΙΑ ΤΟΥΣ ΤΟΙΧΟΥΣ ΕΓΚΑΤΑΣΤΑΣΕΩΝ ΙΣΧΥΟΥΝ ΟΙ ΛΕΠΤΟΜΕΡΕΙΕΣ WA 202, 203, 209, 211
9. Ο ΕΞΟΠΛΙΣΜΟΣ ΠΡΕΠΕΙ ΝΑ ΕΙΝΑΙ ΣΥΜΒΑΤΟΣ ΓΙΑ ΑΝΑΡΤΗΣΗ ΣΕ ΤΟΙΧΟ ΕΓΚΑΤΑΣΤΑΣΕΩΝ ΜΕ ΟΛΑ ΤΑ ΑΠΑΡΑΙΤΗΤΑ ΕΞΑΡΤΗΜΑΤΑ ΣΤΕΡΕΩΣΗΣ ΚΑΙ ΘΑ ΤΟΠΟΘΕΤΕΙΤΑΙ ΑΞΟΝΙΚΑ ΣΕ ΑΡΜΟ ΠΛΑΚΙΔΙΩΝ

ΕΡΓΟΔΟΤΗΣ :
ΔΗΜΟΚΡΙΤΕΙΟ ΠΑΝΕΠΙΣΤΗΜΙΟ ΘΡΑΚΗΣ

ΕΡΓΟ :
ΚΤΙΡΙΑΚΕΣ ΕΓΚΑΤΑΣΤΑΣΕΙΣ ΤΜΗΜΑΤΩΝ ΕΘΝΟΛΟΓΙΑΣ – ΙΣΤΟΡΙΑΣ ΚΑΙ ΦΙΛΟΛΟΓΙΑΣ

ΜΕΛΕΤΗΤΕΣ :

ΓΡΑΦΕΙΟ ΔΟΞΙΑΔΗ
ΣΥΜΒΟΥΛΟΙ ΓΙΑ ΑΝΑΠΤΥΞΗ ΚΑΙ ΟΙΚΙΣΤΙΚΗ Α.Ε.
Λ. Μακεγκίων 487, Αγ. Παρασκευή, 153 43, ΑΘΗΝΑ / Τηλ. (01) 6068700 FAX (01) 6068797
e-mail: doxiadis@doxiadis.com

LDK ΛΔΚ – ΣΥΜΒΟΥΛΟΙ ΤΕΧΝΙΚΩΝ ΚΑΙ ΑΝΑΠΤΥΞΙΑΚΩΝ ΕΡΓΩΝ
ΛΔΚ
ΠΑΡΟΔΟΣ ΘΗΒΑΙΔΟΣ 21, 14510, ΚΗΦΙΣΙΑ/ Τηλ. (01) 8196700 FAX (01) 8196709
e-mail: main@ldk.gr

ΕΠΙΚΑΙΡΟΠΟΙΗΣΗ ΜΕΛΕΤΗΣ:

Χ. ΜΑΡΑΒΕΑΣ & ΣΥΝΕΡΓΑΤΕΣ Ι.Κ.Ε.
ΣΥΜΒΟΥΛΟΙ ΜΗΧΑΝΙΚΟΙ & ΑΡΧΙΤΕΚΤΟΝΕΣ
ΜΕΤΣΟΒΟΥ 11, ΑΘΗΝΑ 106 82
ΤΗΛ.: 210 82 23 402, 210 88 42 905, FAX: 210 88 22 685
www.maraveas.gr, e-mail: info@maraveas.gr

ΤΕΧΝΙΚΗ ΕΤΑΙΡΕΙΑ ΗΛΕΚΤΡΟΛΟΓΩΝ ΜΗΧ/ΚΩΝ
Δ.Τ. ΤΕΗΜ Ε.Π.Ε.
ΣΤΟΥΡΝΑΡΑ 51, ΑΘΗΝΑ 10432 – 2105232493

ΣΤΑΔΙΟ ΜΕΛΕΤΗΣ : ΚΑΤΑΣΚΕΥΑΣΤΙΚΕΣ ΛΕΠΤΟΜΕΡΕΙΕΣ

ΤΙΤΛΟΣ :

ΟΨΗ ΠΛΑΓΙΑΣ ΠΛΕΥΡΑΣ ΝΙΠΤΗΡΑ

κωδικός αρχείου	ΕΛΛ3465		μεγέθος	A3	ΚΛΙΜΑΚΑ 1 : 10		
ΜΕΛΕΤΗ :	ενεργό	ημερομηνία 19.05.17	υπογραφή		ΑΡΙΘΜΟΣ ΣΧΕΔΙΟΥ		
ΣΧΕΔΙΑΣΗ :	ενεργό	ημερομηνία 19.05.17	υπογραφή		κατηγορία	αριθμός σχεδίου	αναθεώρηση
ΕΛΕΓΧΟΣ :	ενεργό	ημερομηνία 19.05.17	υπογραφή		S.A	0.0.0.3	0.0

ΕΓΚΡΙΣΗ

Υπογραφή

ΣΦΡΑΓΙΔΑ ΜΕΛΕΤΗΤΗ ΕΠΙΚΑΙΡΟΠΟΙΗΣΗΣ ΜΕΛΕΤΗΣ

COPYRIGHT OF DOXIADIS ASSOCIATES S.A.

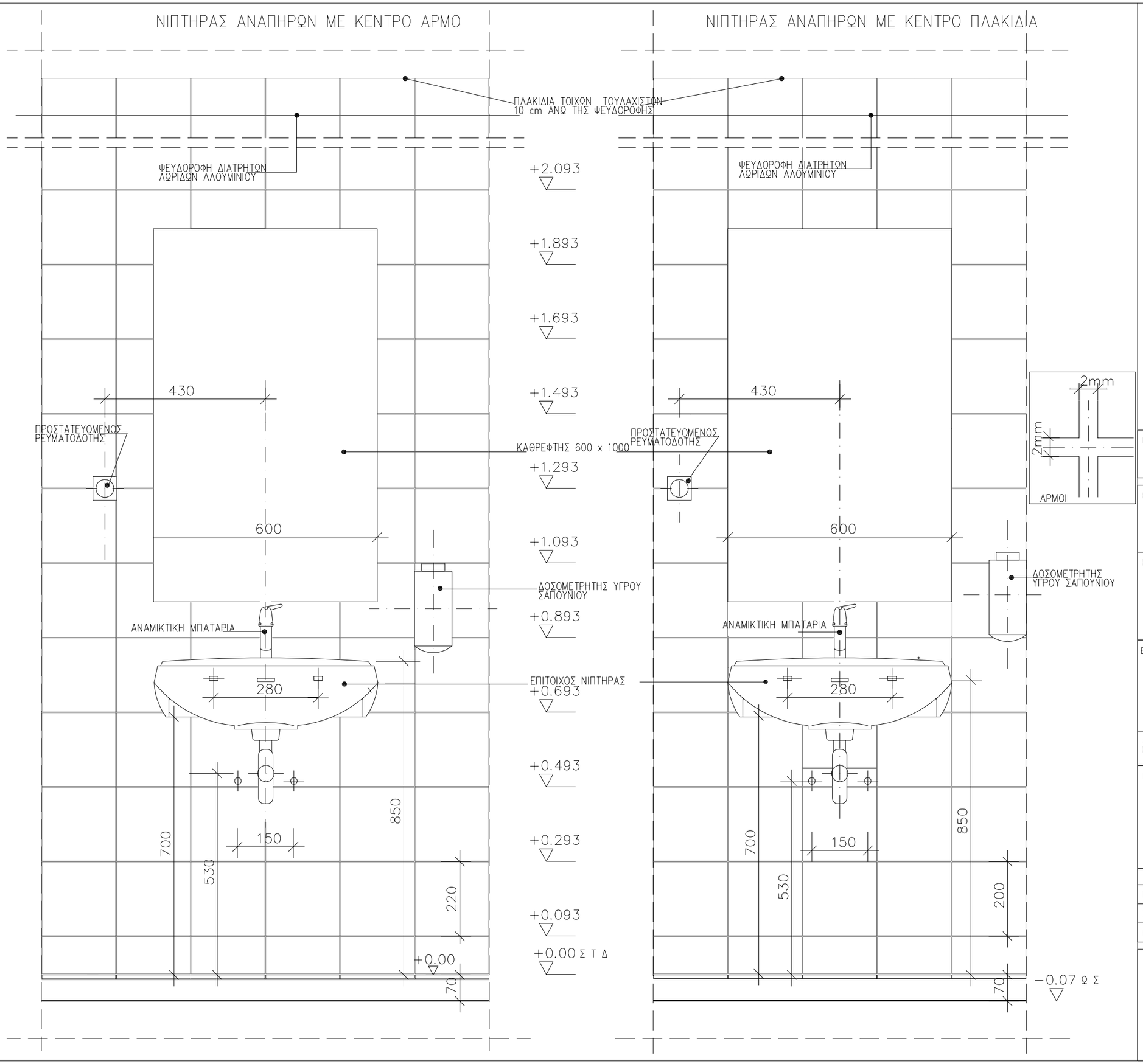

ΣΗΜΕΙΩΣΗ :

1. ΟΛΕΣ ΟΙ ΔΙΑΣΤΑΣΕΙΣ ΕΙΝΑΙ ΣΕ χλστ.
2. ΠΛΑΚΙΔΙΑ ΤΟΙΧΟΥ 198 x 198 x 6 – 6,5 mm ΣΥΜΦΩΝΑ ΜΕ EN, ΕΛΟΤ 159 (DIN 159)
3. ΠΛΑΚΙΔΙΑ ΔΑΠΕΔΟΥ 198 x 198 x 8 – 8,5 mm ΣΥΜΦΩΝΑ ΜΕ EN, ΕΛΟΤ 176 (DIN 176)
4. ΠΛΑΚΙΔΙΑ ΠΕΡΙΘΩΡΙΟΥ ΔΑΠΕΔΟΥ ΜΕ ΚΟΙΛΟ ΤΕΛΕΙΩΜΑ 198 x 93 x 8 –8,5 mm
5. ΑΡΜΟΙ ΔΑΠΕΔΟΥ – ΤΟΙΧΩΝ 2 mm
6. ΠΛΑΚΙΔΙΑ ΤΟΙΧΩΝ ΤΟΥΛΑΧΙΣΤΟΝ 10 cm ΑΝΩ ΤΗΣ ΨΕΥΔΟΡΟΦΗΣ
7. ΓΙΑ ΤΑ ΔΑΠΕΔΑ ΙΣΧΥΟΥΝ ΟΙ ΛΕΠΤΟΜΕΡΕΙΕΣ FL 004, 021, 022, 023, 026
8. ΓΙΑ ΤΟΥΣ ΤΟΙΧΟΥΣ ΕΓΚΑΤΑΣΤΑΣΕΩΝ ΙΣΧΥΟΥΝ ΟΙ ΛΕΠΤΟΜΕΡΕΙΕΣ WA 202, 203, 209, 211
9. Ο ΕΞΟΠΛΙΣΜΟΣ ΠΡΕΠΕΙ ΝΑ ΕΙΝΑΙ ΣΥΜΒΑΤΟΣ ΓΙΑ ΑΝΑΡΤΗΣΗ ΣΕ ΤΟΙΧΟ ΕΓΚΑΤΑΣΤΑΣΕΩΝ ΜΕ ΟΛΑ ΤΑ ΑΠΑΡΑΙΤΗΤΑ ΕΞΑΡΤΗΜΑΤΑ ΣΤΕΡΕΩΣΗΣ ΚΑΙ ΘΑ ΤΟΠΟΘΕΤΕΙΤΑΙ ΑΞΟΝΙΚΑ ΣΕ ΑΡΜΟ ΠΛΑΚΙΔΙΩΝ

ΕΡΓΟΔΟΤΗΣ :
ΔΗΜΟΚΡΙΤΕΙΟ ΠΑΝΕΠΙΣΤΗΜΙΟ ΘΡΑΚΗΣ

ΕΡΓΟ :
ΚΤΙΡΙΑΚΕΣ ΕΓΚΑΤΑΣΤΑΣΕΙΣ ΤΜΗΜΑΤΩΝ ΕΘΝΟΛΟΓΙΑΣ – ΙΣΤΟΡΙΑΣ ΚΑΙ ΦΙΛΟΛΟΓΙΑΣ

ΜΕΛΕΤΗΤΕΣ :
ΓΡΑΦΕΙΟ ΔΟΞΙΑΔΗ
ΣΥΜΒΟΥΛΟΙ ΓΙΑ ΑΝΑΠΤΥΞΗ ΚΑΙ ΟΙΚΙΣΤΙΚΗ Α.Ε.
Λ. Μεσογείων 487, Αγ. Παρασκευή, 153 43, ΑΘΗΝΑ / Τηλ. (01) 6068700 FAX (01) 6068797
e-mail: doxiadis@doxiadis.com

LDK ΛΔΚ – ΣΥΜΒΟΥΛΟΙ ΤΕΧΝΙΚΩΝ ΚΑΙ ΑΝΑΠΤΥΞΙΑΚΩΝ ΕΡΓΩΝ
ΠΑΡΟΔΟΣ ΘΗΒΑΙΔΟΣ 21, 14510, ΚΗΦΙΣΙΑ/ Τηλ. (01) 8196700 FAX (01) 8196709
e-mail: mail@ldk.gr

ΕΠΙΚΑΙΡΟΠΟΙΗΣΗ ΜΕΛΕΤΗΣ:
Χ. ΜΑΡΑΒΕΑΣ & ΣΥΝΕΡΓΑΤΕΣ Ι.Κ.Ε.
ΣΥΜΒΟΥΛΟΙ ΜΗΧΑΝΙΚΟΙ & ΑΡΧΙΤΕΚΤΟΝΕΣ
ΜΕΤΣΟΒΟΥ 11, ΑΘΗΝΑ 106 82
ΤΗΛ.:210 82 23 402, 210 88 42 905, FAX: 210 88 22 085
www.maraveas.gr, e-mail: info@maraveas.gr

ΤΕΧΝΙΚΗ ΕΤΑΙΡΕΙΑ ΗΛΕΚΤΡΟΛΟΓΩΝ ΜΗΧ/ΚΩΝ
Δ.Τ. ΤΕΗΜ Ε.Π.Ε.
ΣΤΟΥΡΝΑΡΑ 51, ΑΘΗΝΑ 10432 – 2105232493

ΣΤΑΔΙΟ ΜΕΛΕΤΗΣ : ΚΑΤΑΣΚΕΥΑΣΤΙΚΕΣ ΛΕΠΤΟΜΕΡΕΙΕΣ

ΤΙΤΛΟΣ :
ΟΨΗ ΝΙΠΤΗΡΑ ΑΝΑΠΗΡΩΝ

κωδικός αρχείου	ΕΛΛ3465		μέγεθος A3	ΚΛΙΜΑΚΑ 1 : 10	
ΜΕΛΕΤΗ :	ονομα	ημερομηνια 19.05.17	υπογραφη	ΑΡΙΘΜΟΣ ΣΧΕΔΙΟΥ	
ΣΧΕΔΙΑΣΗ :	ονομα	ημερομηνια 19.05.17	υπογραφη	κατηγορία SA	αριθμός σχεδίου 0004 / αναθεωρηση 00
ΕΛΕΓΧΟΣ :	ονομα	ημερομηνια 19.05.17	υπογραφή		

ΕΓΚΡΙΣΗ

Υπογραφη

ΣΦΡΑΓΙΔΑ ΜΕΛΕΤΗΤΗ ΕΠΙΚΑΙΡΟΠΟΙΗΣΗΣ ΜΕΛΕΤΗΣ

COPYRIGHT OF DOXIADIS ASSOCIATES S.A.

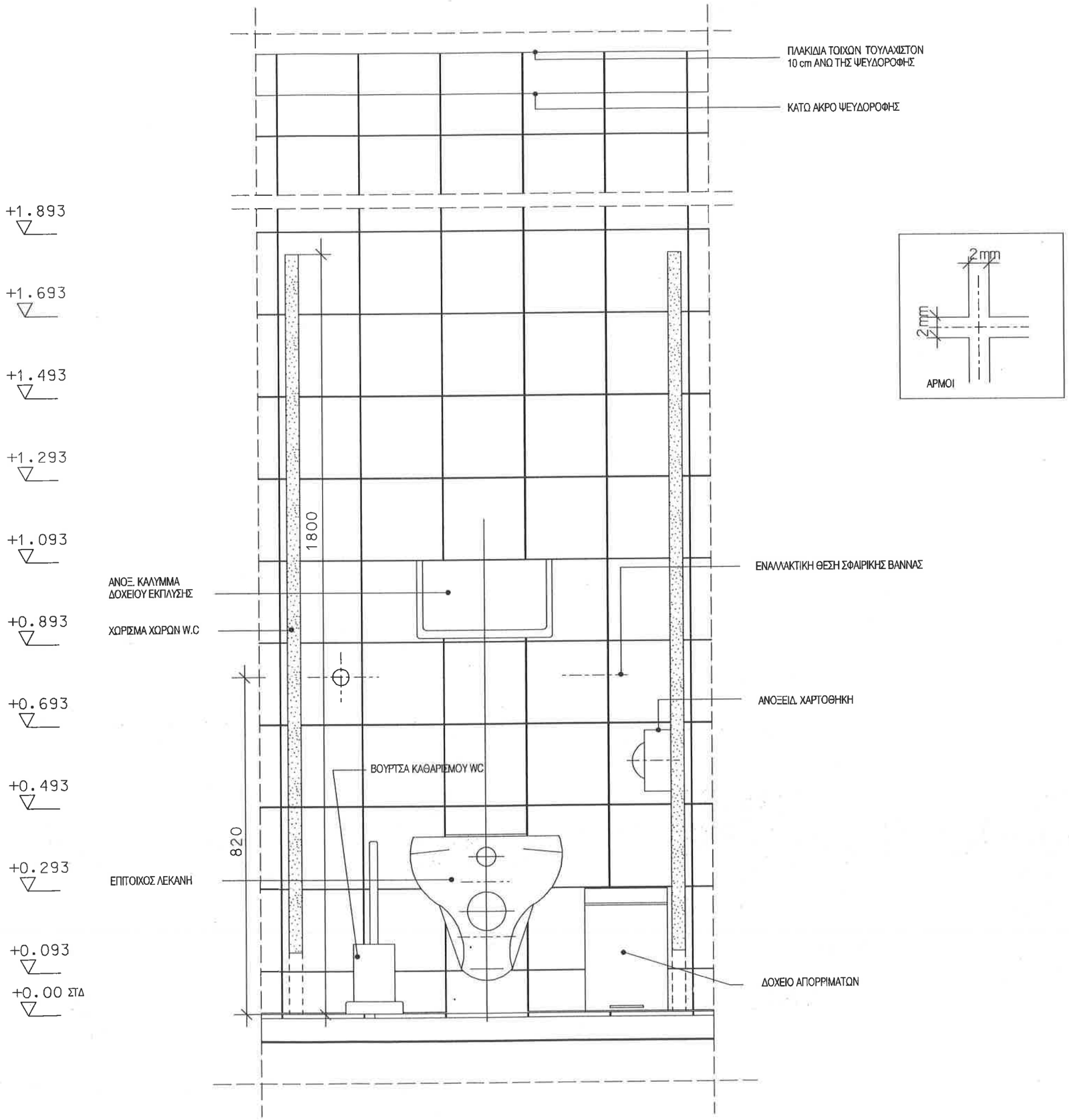

ΣΗΜΕΙΩΣΗ :

1. ΟΛΕΣ ΟΙ ΔΙΑΣΤΑΣΕΙΣ ΕΙΝΑΙ ΣΕ χλστ.
2. ΠΛΑΚΙΔΙΑ ΤΟΙΧΟΥ 198 x 198 x 6 - 6,5 mm ΣΥΜΦΩΝΑ ΜΕ EN, ΕΛΟΤ 159 (DIN 159)
3. ΠΛΑΚΙΔΙΑ ΔΑΠΕΔΟΥ 198 x 198 x 8 - 8,5 mm ΣΥΜΦΩΝΑ ΜΕ EN, ΕΛΟΤ 176 (DIN 176)
4. ΠΛΑΚΙΔΙΑ ΠΕΡΙΘΩΡΙΟΥ ΔΑΠΕΔΟΥ ΜΕ ΚΟΙΛΟ ΤΕΛΕΙΩΜΑ 198 x 93 x 8 -8,5 mm
5. ΑΡΜΟΙ ΔΑΠΕΔΟΥ - ΤΟΙΧΩΝ 2 mm
6. ΠΛΑΚΙΔΙΑ ΤΟΙΧΩΝ ΤΟΥΛΑΧΙΣΤΟΝ 10 cm ΑΝΩ ΤΗΣ ΨΕΥΔΟΡΟΦΗΣ
7. ΠΑ ΤΑ ΔΑΠΕΔΑ ΙΣΧΥΟΥΝ ΟΙ ΛΕΠΤΟΜΕΡΕΙΕΣ FL 004, 021, 022, 023, 026
8. ΠΑ ΤΟΥΣ ΤΟΙΧΟΥΣ ΕΓΚΑΤΑΣΤΑΣΕΩΝ ΙΣΧΥΟΥΝ ΟΙ ΛΕΠΤΟΜΕΡΕΙΕΣ WA 202, 203, 209, 211
9. Ο ΕΞΟΠΛΙΣΜΟΣ ΠΡΕΠΕΙ ΝΑ ΕΙΝΑΙ ΣΥΜΒΑΤΟΣ ΠΑ ΑΝΑΡΤΗΣΗ ΣΕ ΤΟΙΧΟ ΕΓΚΑΤΑΣΤΑΣΕΩΝ ΜΕ ΟΛΑ ΤΑ ΑΠΑΡΑΙΤΗΤΑ ΕΞΑΡΤΗΜΑΤΑ ΣΤΕΡΕΩΣΗΣ ΚΑΙ ΘΑ ΤΟΠΟΘΕΤΕΙΤΑΙ ΑΞΟΝΙΚΑ ΣΕ ΑΡΜΟ ΠΛΑΚΙΔΙΩΝ

ΕΡΓΟΔΟΤΗΣ:
ΔΗΜΟΚΡΙΤΕΙΟ ΠΑΝΕΠΙΣΤΗΜΙΟ ΘΡΑΚΗΣ

ΕΡΓΟ:
ΚΤΙΡΙΑΚΕΣ ΕΓΚΑΤΑΣΤΑΣΕΙΣ ΤΜΗΜΑΤΩΝ ΕΘΝΟΛΟΓΙΑΣ - ΙΣΤΟΡΙΑΣ ΚΑΙ ΦΙΛΟΛΟΓΙΑΣ

ΜΕΛΕΤΗΤΕΣ:
ΓΡΑΦΕΙΟ ΔΟΞΙΑΔΗ
ΣΥΜΒΟΥΛΟΙ ΓΙΑ ΑΝΑΠΤΥΞΗ ΚΑΙ ΟΙΚΙΣΤΙΚΗ Α.Ε.
Α. Μακεδονίας 457, Αγ. Παρασκευή, 153 43, ΑΘΗΝΑ / Τηλ. (01) 6008200 FAX (01) 6008207
e-mail: doxiadis@doxiadis.com

ΛΔΚ - ΣΥΜΒΟΥΛΟΙ ΤΕΧΝΙΚΩΝ ΚΑΙ ΑΝΑΠΤΥΞΙΑΚΩΝ ΕΡΓΩΝ
(ΛΕΩΦΟΡΟΣ ΘΗβΑΪΔΟΣ 21, 145 71, ΚΗΦΙΣΙΑ / Τηλ. (01) 8180200 FAX (01) 8180209
e-mail: main@ldk.gr

ΣΤΑΔΙΟ ΜΕΛΕΤΗΣ : ΚΑΤΑΣΚΕΥΑΣΤΙΚΕΣ ΛΕΠΤΟΜΕΡΕΙΕΣ

ΤΙΤΛΟΣ:
ΤΥΠΙΚΗ ΟΨΗ WC

κωδικός αρχείου	Ε,Λ,Λ,3,4,6,5,	μέγεθος	A3	ΚΛΙΜΑΚΑ	1 : 10
ΜΕΛΕΤΗ:	Σ.ΜΟΥΖΑΚΗΣ	ημερομηνία 05.07.99	υπογραφή	ΑΡΙΘΜΟΣ ΣΧΕΔΙΟΥ	
ΣΧΕΔΙΑΣΗ:	Ο. ΤΖΑΜΕΤΟΥ	ημερομηνία 05.07.99	υπογραφή		
ΕΛΕΓΧΟΣ:	Α. ΔΡΑΣΙΝΟΥ	ημερομηνία 05.07.99	υπογραφή	S A 0 0 0 5	0 0

ΕΓΚΡΙΣΗ

Υπογραφή

ΣΦΡΑΓΙΔΑ ΜΕΛΕΤΗΤΗ

COPYRIGHT OF DOXIADIS ASSOCIATES S.A.

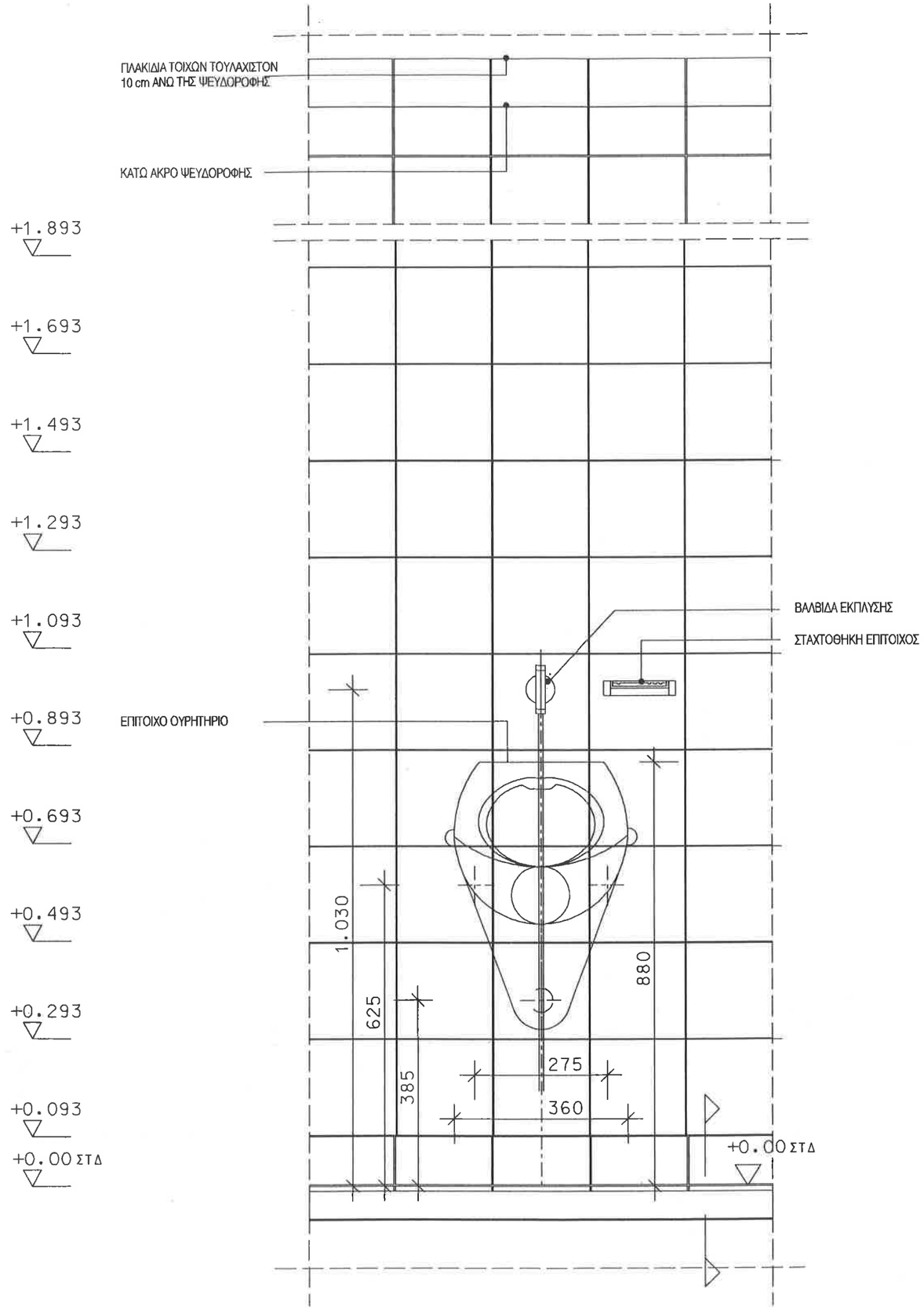

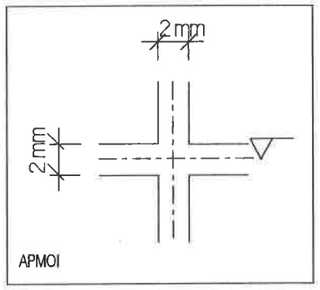

ΣΗΜΕΙΩΣΗ :

1. ΟΛΕΣ ΟΙ ΔΙΑΣΤΑΣΕΙΣ ΕΙΝΑΙ ΣΕ χλστ.
2. ΠΛΑΚΙΔΙΑ ΤΟΙΧΟΥ 198 x 198 x 6 - 6,5 mm ΣΥΜΦΩΝΑ ΜΕ EN, ΕΛΟΤ 159 (DIN 159)
3. ΠΛΑΚΙΔΙΑ ΔΑΠΕΔΟΥ 198 x 198 x 8 - 8,5 mm ΣΥΜΦΩΝΑ ΜΕ EN, ΕΛΟΤ 176 (DIN 176)
4. ΠΛΑΚΙΔΙΑ ΠΕΡΙΘΩΡΙΟΥ ΔΑΠΕΔΟΥ ΜΕ ΚΟΙΛΟ ΤΕΛΕΙΩΜΑ 198 x 93 x 8 -8,5 mm
5. ΑΡΜΟΙ ΔΑΠΕΔΟΥ - ΤΟΙΧΩΝ 2 mm
6. ΠΛΑΚΙΔΙΑ ΤΟΙΧΩΝ ΤΟΥΛΑΧΙΣΤΟΝ 10 cm ΑΝΩ ΤΗΣ ΨΕΥΔΟΡΟΦΗΣ
7. ΠΑ ΤΑ ΔΑΠΕΔΑ ΙΣΧΥΟΥΝ ΟΙ ΛΕΠΤΟΜΕΡΕΙΕΣ FL 004, 021, 022, 023, 026
8. ΠΑ ΤΟΥΣ ΤΟΙΧΟΥΣ ΕΓΚΑΤΑΣΤΑΣΕΩΝ ΙΣΧΥΟΥΝ ΟΙ ΛΕΠΤΟΜΕΡΕΙΕΣ WA 202, 203, 209, 211
9. Ο ΕΞΟΠΛΙΣΜΟΣ ΠΡΕΠΕΙ ΝΑ ΕΙΝΑΙ ΣΥΜΒΑΤΟΣ ΠΑ ΑΝΑΡΤΗΣΗ ΣΕ ΤΟΙΧΟ ΕΓΚΑΤΑΣΤΑΣΕΩΝ ΜΕ ΟΛΑ ΤΑ ΑΠΑΡΑΙΤΗΤΑ ΕΞΑΡΤΗΜΑΤΑ ΣΤΕΡΕΩΣΗΣ ΚΑΙ ΘΑ ΤΟΠΟΘΕΤΕΙΤΑΙ ΑΞΟΝΙΚΑ ΣΕ ΑΡΜΟ ΠΛΑΚΙΔΙΩΝ

ΕΡΓΟΔΟΤΗΣ:
ΔΗΜΟΚΡΙΤΕΙΟ ΠΑΝΕΠΙΣΤΗΜΙΟ ΘΡΑΚΗΣ

ΕΡΓΟ:
ΚΤΙΡΙΑΚΕΣ ΕΓΚΑΤΑΣΤΑΣΕΙΣ ΤΜΗΜΑΤΩΝ ΕΘΝΟΛΟΓΙΑΣ - ΙΣΤΟΡΙΑΣ ΚΑΙ ΦΙΛΟΛΟΓΙΑΣ

ΜΕΛΕΤΗΤΕΣ:
ΓΡΑΦΕΙΟ ΔΟΞΙΑΔΗ
ΣΥΜΒΟΥΛΟΙ ΓΙΑ ΑΝΑΠΤΥΞΗ ΚΑΙ ΟΙΚΙΣΤΙΚΗ Α.Ε.
Λ. Μακεδονίας 487, Αγ. Παρασκευή, Τ.Κ. 15342, ΑΘΗΝΑ / Τηλ. (01) 6066800 FAX (01) 6006807
e-mail: doxiadis@doxiadis.com

LDK ΛΔΚ - ΣΥΜΒΟΥΛΟΙ ΤΕΧΝΙΚΩΝ ΚΑΙ ΑΝΑΠΤΥΞΙΑΚΩΝ ΕΡΓΩΝ
ΛΔΚ
Παρ. Ζάππειο Θεσσαλονίκη 21, Τ.Κ. 54624, ΘΕΣΣΑΛΟΝΙΚΗ / Τηλ. (031) 8100200 FAX (031) 8100600
e-mail: mail@ldk.gr

ΣΤΑΔΙΟ ΜΕΛΕΤΗΣ: ΚΑΤΑΣΚΕΥΑΣΤΙΚΕΣ ΛΕΠΤΟΜΕΡΕΙΕΣ

ΤΙΤΛΟΣ:
ΟΨΗ ΟΥΡΗΤΗΡΙΟΥ

ΚΩΔ.ΑΡΧΕΙΟΥ	Ε Λ Λ 3 4 6 5			ΧΑΡΤΗΣ A3	ΚΛΙΜΑΚΑ 1:10
ΜΕΛΕΤΗ:	ΟΝΟΜΑ Σ.ΜΟΥΖΑΚΗΣ	ΗΜΕΡΟΜΗΝΙΑ 05.07.99			ΑΡΙΘΜΟΣ ΣΧΕΔΙΟΥ
ΣΧΕΔΙΑΣΗ:	ΟΝΟΜΑ Ο.ΤΖΙΝΕΤΟΥ	ΗΜΕΡΟΜΗΝΙΑ 05.07.99			ΚΩΔΙΚΟΣ S A 0 0 0 6 ΑΥΞΩΝ ΑΡΙΘΜΟΣ 0 0
ΕΛΕΓΧΟΣ:	ΟΝΟΜΑ Λ.ΔΡΑΖΙΝΟΥ	ΗΜΕΡΟΜΗΝΙΑ 05.07.99			

ΕΠΥΡΩΣΗ

Υπογραφή

ΣΦΡΑΓΙΔΑ ΜΕΛΕΤΗΤΗ

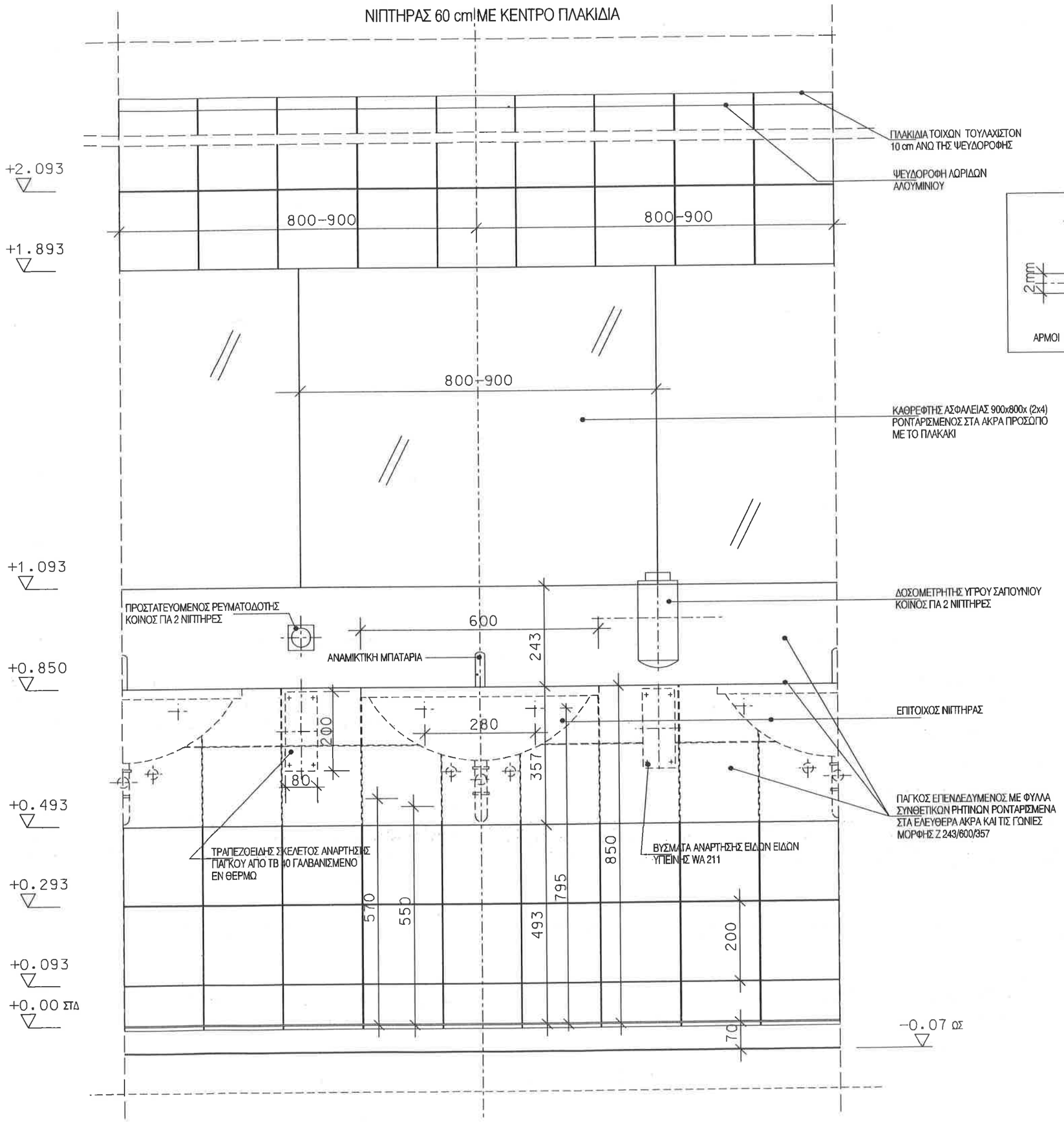

ΣΗΜΕΙΩΣΗ :

1. ΟΛΕΣ ΟΙ ΔΙΑΣΤΑΣΕΙΣ ΕΙΝΑΙ ΣΕ χλστ.
2. ΠΛΑΚΙΔΙΑ ΤΟΙΧΟΥ 198 x 198 x 6 - 6,5 mm ΣΥΜΦΩΝΑ ΜΕ EN, ΕΛΟΤ 159 (DIN 159)
3. ΠΛΑΚΙΔΙΑ ΔΑΠΕΔΟΥ 198 x 198 x 8 - 8,5 mm ΣΥΜΦΩΝΑ ΜΕ EN, ΕΛΟΤ 176 (DIN 176)
4. ΠΛΑΚΙΔΙΑ ΠΕΡΙΘΩΡΙΟΥ ΔΑΠΕΔΟΥ ΜΕ ΚΟΙΛΟ ΤΕΛΕΙΩΜΑ 198 x 93 x 8 -8,5 mm
5. ΑΡΜΟΙ ΔΑΠΕΔΟΥ - ΤΟΙΧΩΝ 2 mm
6. ΠΛΑΚΙΔΙΑ ΤΟΙΧΩΝ ΤΟΥΛΑΧΙΣΤΟΝ 10 cm ΑΝΩ ΤΗΣ ΨΕΥΔΟΡΟΦΗΣ
7. ΓΙΑ ΤΑ ΔΑΠΕΔΑ ΙΣΧΥΟΥΝ ΟΙ ΛΕΠΤΟΜΕΡΕΙΕΣ FL 004, 021, 022, 023, 026
8. ΓΙΑ ΤΟΥΣ ΤΟΙΧΟΥΣ ΕΓΚΑΤΑΣΤΑΣΕΩΝ ΙΣΧΥΟΥΝ ΟΙ ΛΕΠΤΟΜΕΡΕΙΕΣ WA 202, 203, 209, 211
9. Ο ΕΞΟΠΛΙΣΜΟΣ ΠΡΕΠΕΙ ΝΑ ΕΙΝΑΙ ΣΥΜΒΑΤΟΣ ΓΙΑ ΑΝΑΡΤΗΣΗ ΣΕ ΤΟΙΧΟ ΕΓΚΑΤΑΣΤΑΣΕΩΝ ΜΕ ΟΛΑ ΤΑ ΑΠΑΡΑΙΤΗΤΑ ΕΞΑΡΤΗΜΑΤΑ ΣΤΕΡΕΩΣΗΣ ΚΑΙ ΘΑ ΤΟΠΟΘΕΤΕΙΤΑΙ ΑΞΟΝΙΚΑ ΣΕ ΑΡΜΟ ΠΛΑΚΙΔΙΩΝ
10. Η ΚΑΤΑΣΚΕΥΗ ΤΟΥ ΠΑΓΚΟΥ ΓΙΝΕΤΑΙ ΜΕ ΜΟΡΙΟΣΑΝΙΔΕΣ ΥΨΗΛΗΣ ΠΥΚΝΟΤΗΤΑΣ ΠΑΧΟΥΣ 19mm.ΠΟΥ ΕΠΕΝΔΥΟΝΤΑΙ ΜΕ ΦΥΛΛΑ ΟΜΟΓΕΝΩΝ ΣΥΝΘΕΤΙΚΩΝ ΡΗΤΙΝΩΝ ΜΕ ΑΔΡΑΝΗ ΜΕΤΑΛΕΥΜΑΤΑ ΠΑΧΟΥΣ ΤΟΥΛΑΧΙΣΤΟΝ 12mm ΚΑΙ ΚΑΤΑ ISO 4586/2

ΕΡΓΟΔΟΤΗΣ:
ΔΗΜΟΚΡΙΤΕΙΟ ΠΑΝΕΠΙΣΤΗΜΙΟ ΘΡΑΚΗΣ

ΕΡΓΟ:
ΚΤΙΡΙΑΚΕΣ ΕΓΚΑΤΑΣΤΑΣΕΙΣ ΤΜΗΜΑΤΩΝ ΕΘΝΟΛΟΓΙΑΣ - ΙΣΤΟΡΙΑΣ ΚΑΙ ΦΙΛΟΛΟΓΙΑΣ

ΜΕΛΕΤΗΤΕΣ:
ΓΡΑΦΕΙΟ ΔΟΞΙΑΔΗ
ΣΥΜΒΟΥΛΟΙ ΓΙΑ ΑΝΑΠΤΥΞΗ ΚΑΙ ΟΙΚΙΣΤΙΚΗ Α.Ε.
Δ. Μπενζεβάνο 45Γ, Νη Ποντικάκι, 145 43, ΑΘΗΝΑ/Τηλ. (01) 8028430 FAX (01) 8028707
e-mail: doxiadis@doxiadis.com

LDK ΛΔΚ - ΣΥΜΒΟΥΛΟΙ ΤΕΧΝΙΚΩΝ ΚΑΙ ΑΝΑΠΤΥΞΙΑΚΩΝ ΕΡΓΩΝ
ΛΔΚ
Παρ.Σοφ.Θεοφιλάκη 21, 14452, ΚΗΦΙΣΙΑ/Τηλ. (01) 8180700 FAX (01) 8180701
e-mail: main@ldk.gr

ΣΤΑΔΙΟ ΜΕΛΕΤΗΣ: **ΚΑΤΑΣΚΕΥΑΣΤΙΚΕΣ ΛΕΠΤΟΜΕΡΕΙΕΣ**

ΤΙΤΛΟΣ:

ΚΟΙΝΟΧΡΗΣΤΟΙ ΧΩΡΟΙ ΥΓΙΕΙΝΗΣ

ΟΨΗ ΝΙΠΤΗΡΩΝ

κωδικός σχεδίου	Ε Λ Λ 3 4 6 5		μορφή	Α3	ΚΛΙΜΑΚΑ 1 : 10
ΜΕΛΕΤΗ :	υπογρ. Σ. ΜΟΧΛΑΚΗΣ	ημερομηνία 05.07.99	υπογραφή		ΑΡΙΘΜΟΣ ΣΧΕΔΙΟΥ
ΣΧΕΔΙΑΣΗ :	υπογρ. Ο. ΤΖΑΝΕΤΟΥ	ημερομηνία 05.07.99	υπογραφή		κατηγορία S A 0 0 0 7 ειδικότερη κατ. 0 0
ΕΛΕΓΧΟΣ :	υπογρ. Λ. ΔΡΑΖΙΝΟΥ	ημερομηνία 05.07.99	υπογραφή		

ΕΓΚΡΙΣΗ

Υπογραφή

ΣΦΡΑΓΙΔΑ ΜΕΛΕΤΗΤΗ

COPYRIGHT OF DOXIADIS ASSOCIATES

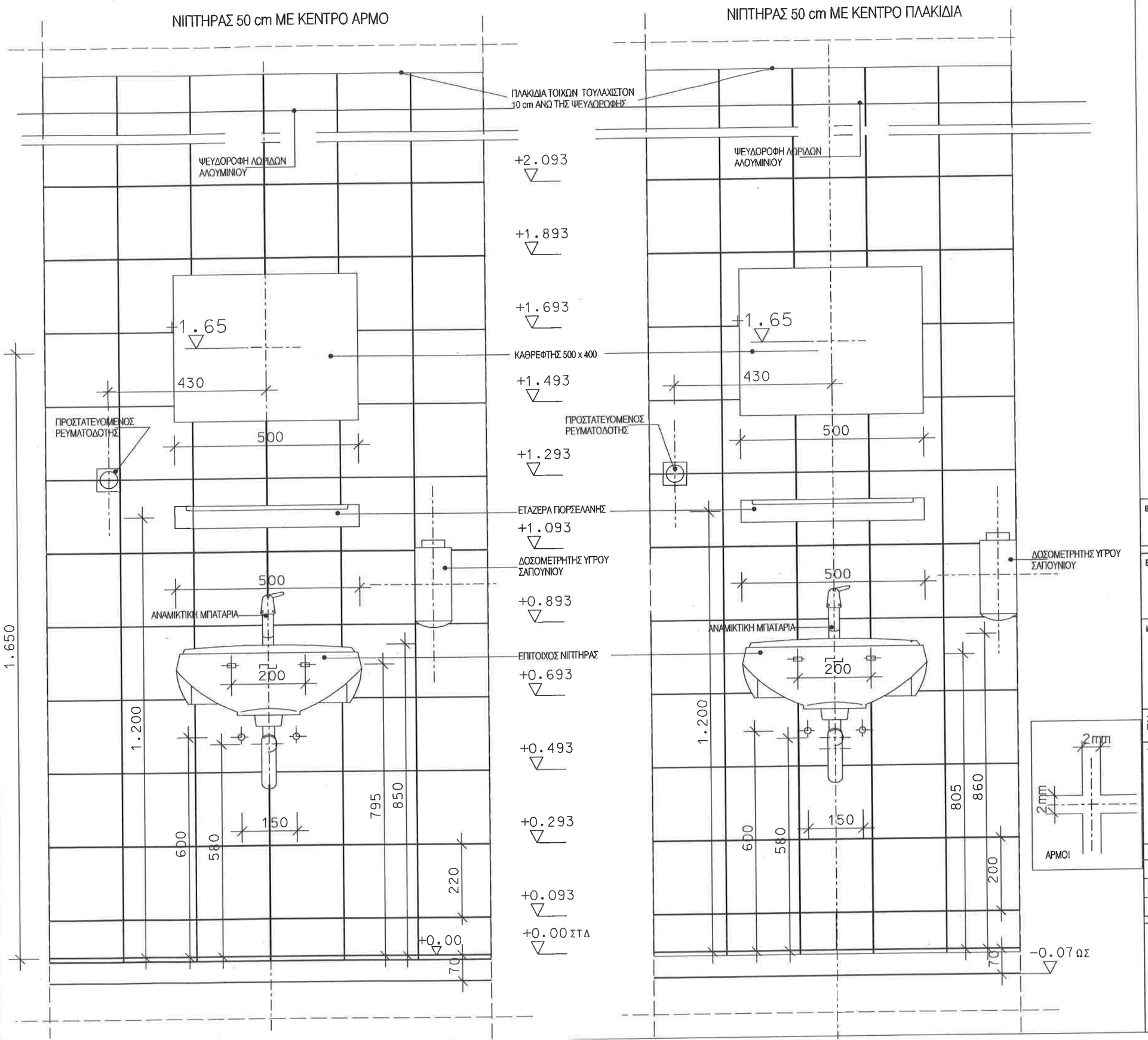

ΣΗΜΕΙΩΣΗ :

1. ΟΛΕΣ ΟΙ ΔΙΑΣΤΑΣΕΙΣ ΕΙΝΑΙ ΣΕ χλστ.
2. ΠΛΑΚΙΔΙΑ ΤΟΙΧΟΥ 198 x 198 x 6 - 6,5 mm ΣΥΜΦΩΝΑ ΜΕ EN, ΕΛΟΤ 159 (DIN 159)
3. ΠΛΑΚΙΔΙΑ ΔΑΠΕΔΟΥ 198 x 198 x 8 - 8,5 mm ΣΥΜΦΩΝΑ ΜΕ EN, ΕΛΟΤ 176 (DIN 176)
4. ΠΛΑΚΙΔΙΑ ΠΕΡΙΘΩΡΙΟΥ ΔΑΠΕΔΟΥ ΜΕ ΚΟΙΛΟ ΤΕΛΕΙΩΜΑ 198 x 93 x 8 -8,5 mm
5. ΑΡΜΟΙ ΔΑΠΕΔΟΥ - ΤΟΙΧΩΝ 2 mm
6. ΠΛΑΚΙΔΙΑ ΤΟΙΧΩΝ ΤΟΥΛΑΧΙΣΤΟΝ 10 cm ΑΝΩ ΤΗΣ ΨΕΥΔΟΡΟΦΗΣ
7. ΠΑ ΤΑ ΔΑΠΕΔΑ ΙΣΧΥΟΥΝ ΟΙ ΛΕΠΤΟΜΕΡΕΙΕΣ FL 004, 021, 022, 023, 026
8. ΠΑ ΤΟΥΣ ΤΟΙΧΟΥΣ ΕΓΚΑΤΑΣΤΑΣΕΩΝ ΙΣΧΥΟΥΝ ΟΙ ΛΕΠΤΟΜΕΡΕΙΕΣ WA 202, 203, 209, 211
9. Ο ΕΞΟΠΛΙΣΜΟΣ ΠΡΕΠΕΙ ΝΑ ΕΙΝΑΙ ΣΥΜΒΑΤΟΣ ΠΑ ΑΝΑΡΤΗΣΗ ΣΕ ΤΟΙΧΟ ΕΓΚΑΤΑΣΤΑΣΕΩΝ ΜΕ ΟΛΑ ΤΑ ΑΠΑΡΑΙΤΗΤΑ ΕΞΑΡΤΗΜΑΤΑ ΣΤΕΡΕΩΣΗΣ ΚΑΙ ΘΑ ΤΟΠΟΘΕΤΕΙΤΑΙ ΑΞΟΝΙΚΑ ΣΕ ΑΡΜΟ ΠΛΑΚΙΔΙΩΝ

ΕΡΓΟΔΟΤΗΣ: **ΔΗΜΟΚΡΙΤΕΙΟ ΠΑΝΕΠΙΣΤΗΜΙΟ ΘΡΑΚΗΣ**

ΕΡΓΟ: ΚΤΙΡΙΑΚΕΣ ΕΓΚΑΤΑΣΤΑΣΕΙΣ ΤΜΗΜΑΤΩΝ ΕΘΝΟΛΟΓΙΑΣ - ΙΣΤΟΡΙΑΣ ΚΑΙ ΦΙΛΟΛΟΓΙΑΣ

ΜΕΛΕΤΗΤΕΣ:

ΓΡΑΦΕΙΟ ΔΟΞΙΑΔΗ
ΣΥΜΒΟΥΛΟΙ ΓΙΑ ΑΝΑΠΤΥΞΗ ΚΑΙ ΟΙΚΙΣΤΙΚΗ Α.Ε.
Λ. Μεσογείων 452, Αγ. Παρασκευή, 153 43, ΑΘΗΝΑ / Τηλ. (01) 6508100 FAX (01) 6508109
e-mail: doxiadis@doxiadis.com

LDK ΛΔΚ - ΣΥΜΒΟΥΛΟΙ ΤΕΧΝΙΚΩΝ ΚΑΙ ΑΝΑΠΤΥΞΙΑΚΩΝ ΕΡΓΩΝ
ΠΥΡΟΛΟΣΤΟΣ 69 ΘΕΣΣΑΛΟΝΙΚΗ 271, 1 ΚΟΡΩ, 10 ΜΑΡΟΥΣΙ Τηλ. (01) 6170700 FAX (01) 6170800
e-mail: mail@ldk.gr

ΣΤΑΔΙΟ ΜΕΛΕΤΗΣ: ΚΑΤΑΣΚΕΥΑΣΤΙΚΕΣ ΛΕΠΤΟΜΕΡΕΙΕΣ

ΤΙΤΛΟΣ:

ΟΨΗ ΝΙΠΤΗΡΑ 50 cm

ΚΩΔΙΚΟΣ ΣΧΕΔΙΟΥ	Ε Λ Λ 3 4 6 5		ΜΕΓΕΘΟΣ	A3	ΚΛΙΜΑΚΑ 1:10
ΜΕΛΕΤΗ:	ΟΝΟΜΑ Σ.ΜΟΥΖΑΚΗΣ	ΗΜΕΡΟΜΗΝΙΑ 05.07.99	ΥΠΟΓΡΑΦΗ		ΑΡΙΘΜΟΣ ΣΧΕΔΙΟΥ
ΣΧΕΔΙΑΣΗ:	ΟΝΟΜΑ Ο.ΤΖΑΜΕΤΟΥ	ΗΜΕΡΟΜΗΝΙΑ 05.07.99	ΥΠΟΓΡΑΦΗ		ΣΕΙΡΑ S A ΑΡΙΘΜΟΣ 0 0 0 8 ΕΚΔΟΣΗ 0 0
ΕΛΕΓΧΟΣ:	ΟΝΟΜΑ Α.ΔΡΑΖΙΝΟΥ	ΗΜΕΡΟΜΗΝΙΑ 05.07.99	ΥΠΟΓΡΑΦΗ		

ΕΠΙΡΡΟΗ

Υπογραφή

ΣΦΡΑΓΙΔΑ ΜΕΛΕΤΗΤΗ

COPYRIGHT OF DOXIADIS ASSOCIATES A

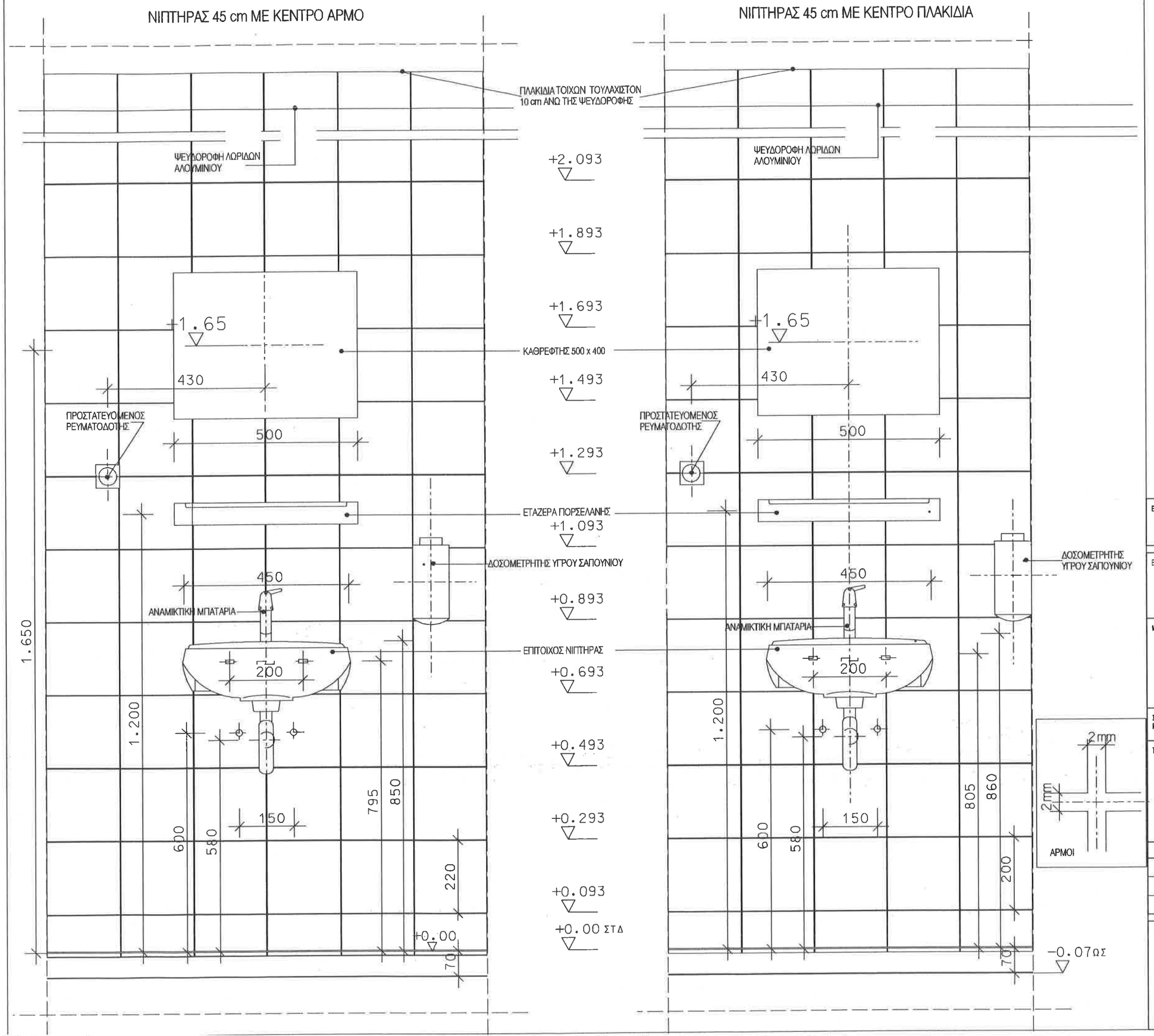

ΣΗΜΕΙΩΣΗ :

1. ΟΛΕΣ ΟΙ ΔΙΑΣΤΑΣΕΙΣ ΕΙΝΑΙ ΣΕ χλστ.
2. ΠΛΑΚΙΔΙΑ ΤΟΙΧΟΥ 198 x 198 x 6 - 6,5 mm ΣΥΜΦΩΝΑ ΜΕ EN, ΕΛΟΤ 159 (DIN 159)
3. ΠΛΑΚΙΔΙΑ ΔΑΠΕΔΟΥ 198 x 198 x 8 - 8,5 mm ΣΥΜΦΩΝΑ ΜΕ EN, ΕΛΟΤ 176 (DIN 176)
4. ΠΛΑΚΙΔΙΑ ΠΕΡΙΘΩΡΙΟΥ ΔΑΠΕΔΟΥ ΜΕ ΚΟΙΛΟ ΤΕΛΕΙΩΜΑ 198 x 93 x 8 -8,5 mm
5. ΑΡΜΟΙ ΔΑΠΕΔΟΥ - ΤΟΙΧΩΝ 2 mm
6. ΠΛΑΚΙΔΙΑ ΤΟΙΧΩΝ ΤΟΥΛΑΧΙΣΤΟΝ 10 cm ΑΝΩ ΤΗΣ ΨΕΥΔΟΡΟΦΗΣ
7. ΠΑ ΤΑ ΔΑΠΕΔΑ ΙΣΧΥΟΥΝ ΟΙ ΛΕΠΤΟΜΕΡΕΙΕΣ FL 004, 021, 022, 023, 026
8. ΠΑ ΤΟΥΣ ΤΟΙΧΟΥΣ ΕΓΚΑΤΑΣΤΑΣΕΩΝ ΙΣΧΥΟΥΝ ΟΙ ΛΕΠΤΟΜΕΡΕΙΕΣ WA 202, 203, 209, 211
9. Ο ΕΞΟΠΛΙΣΜΟΣ ΠΡΕΠΕΙ ΝΑ ΕΙΝΑΙ ΣΥΜΒΑΤΟΣ ΠΑ ΑΝΑΡΤΗΣΗ ΣΕ ΤΟΙΧΟ ΕΓΚΑΤΑΣΤΑΣΕΩΝ ΜΕ ΟΛΑ ΤΑ ΑΠΑΡΑΙΤΗΤΑ ΕΞΑΡΤΗΜΑΤΑ ΣΤΕΡΕΩΣΗΣ ΚΑΙ ΘΑ ΤΟΠΟΘΕΤΕΙΤΑΙ ΑΞΟΝΙΚΑ ΣΕ ΑΡΜΟ ΠΛΑΚΙΔΙΩΝ

ΕΡΓΟΔΟΤΗΣ: **ΔΗΜΟΚΡΙΤΕΙΟ ΠΑΝΕΠΙΣΤΗΜΙΟ ΘΡΑΚΗΣ**

ΕΡΓΟ: **ΚΤΙΡΙΑΚΕΣ ΕΓΚΑΤΑΣΤΑΣΕΙΣ ΤΜΗΜΑΤΩΝ ΕΘΝΟΛΟΓΙΑΣ - ΙΣΤΟΡΙΑΣ ΚΑΙ ΦΙΛΟΛΟΓΙΑΣ**

ΜΕΛΕΤΗΤΕΣ:

ΓΡΑΦΕΙΟ ΔΟΞΙΑΔΗ
ΣΥΜΒΟΥΛΟΙ ΓΙΑ ΑΝΑΠΤΥΞΗ ΚΑΙ ΟΙΚΙΣΤΙΚΗ Α.Ε.
Λ.Μεσογείων 457, Αγ.Παρασκευή, 153 43, ΑΘΗΝΑ / Τηλ. (01) 6018000 FAX (01) 6018797
e-mail: doxiadis@doxiadis.com

LDK ΛΔΚ - ΣΥΜΒΟΥΛΟΙ ΤΕΧΝΙΚΩΝ ΚΑΙ ΑΝΑΠΤΥΞΙΑΚΩΝ ΕΡΓΩΝ
ΛΔΚ
(ΠΑΡΟΔΟΣ ΘΗΒΑΪΔΟΣ 21, ΛΗΘΗ, 115 28 ΑΘΗΝΑ / Τηλ. (01) 6708700 FAX (01) 6448700)
e-mail: mains@ldk.gr

ΣΤΑΔΙΟ ΜΕΛΕΤΗΣ: **ΚΑΤΑΣΚΕΥΑΣΤΙΚΕΣ ΛΕΠΤΟΜΕΡΕΙΕΣ**

ΤΙΤΛΟΣ:

ΟΨΗ ΝΙΠΤΗΡΑ 45 cm

κωδικός φακέλου	Ε Λ Λ 3 4 6 5		μορφέας	Α3	ΚΛΙΜΑΚΑ 1 : 10
ΜΕΛΕΤΗ:	υπογρ. Σ.ΜΟΥΖΑΛΗΣ	ημερομηνία 05.07.99	υπογραφή		ΑΡΙΘΜΟΣ ΣΧΕΔΙΟΥ
ΣΧΕΔΙΑΣΗ:	υπογρ. Ο.ΤΖΑΝΕΤΟΥ	ημερομηνία 05.07.99	υπογραφή		κατηγορία S A / κωδικός αριθμός 0 0 0 9 / αναθεώρηση 0 0
ΕΛΕΓΧΟΣ:	υπογρ. Α.ΔΡΑΚΙΝΟΥ	ημερομηνία 05.07.99	υπογραφή		

ΕΓΚΡΙΣΗ

Υπογραφή

ΣΦΡΑΓΙΔΑ ΜΕΛΕΤΗΤΗ

COPYRIGHT OF DOXIADIS ASSOCIATES S.A

ΝΕΡΟΧΥΤΗΣ ΜΕ ΔΙΠΛΟ ΚΡΟΥΝΟ

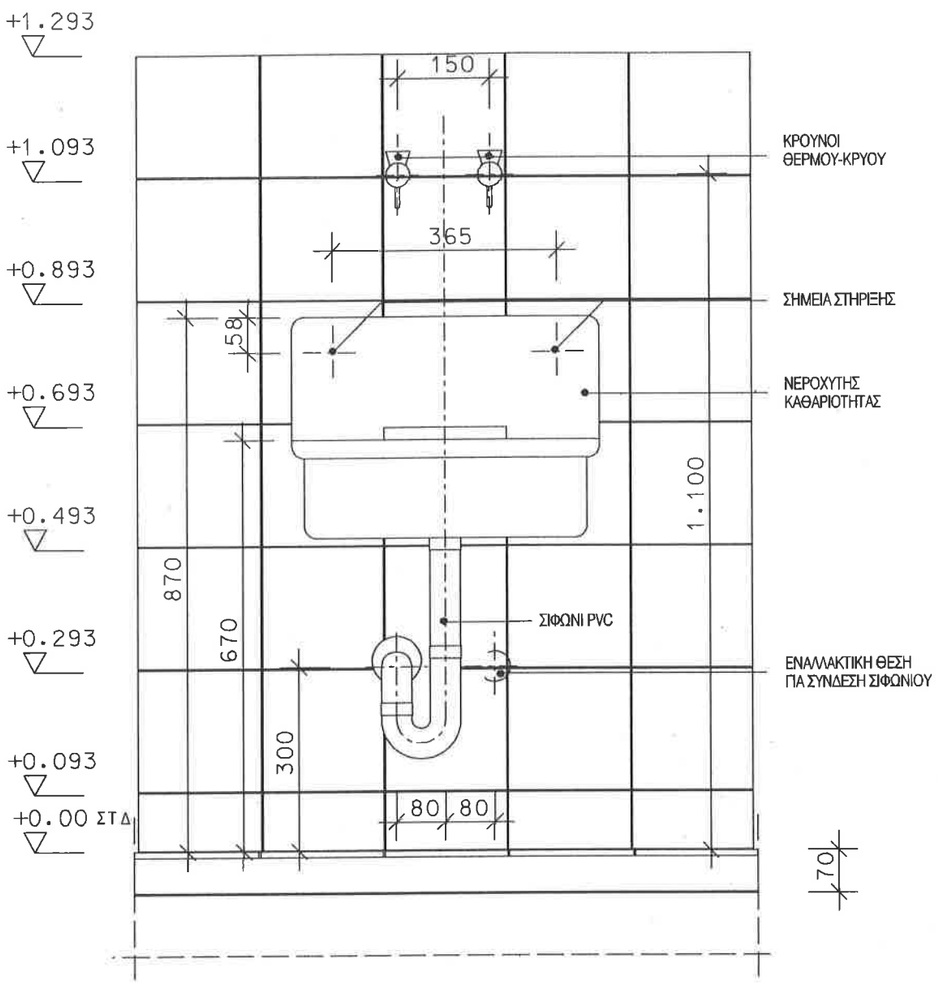

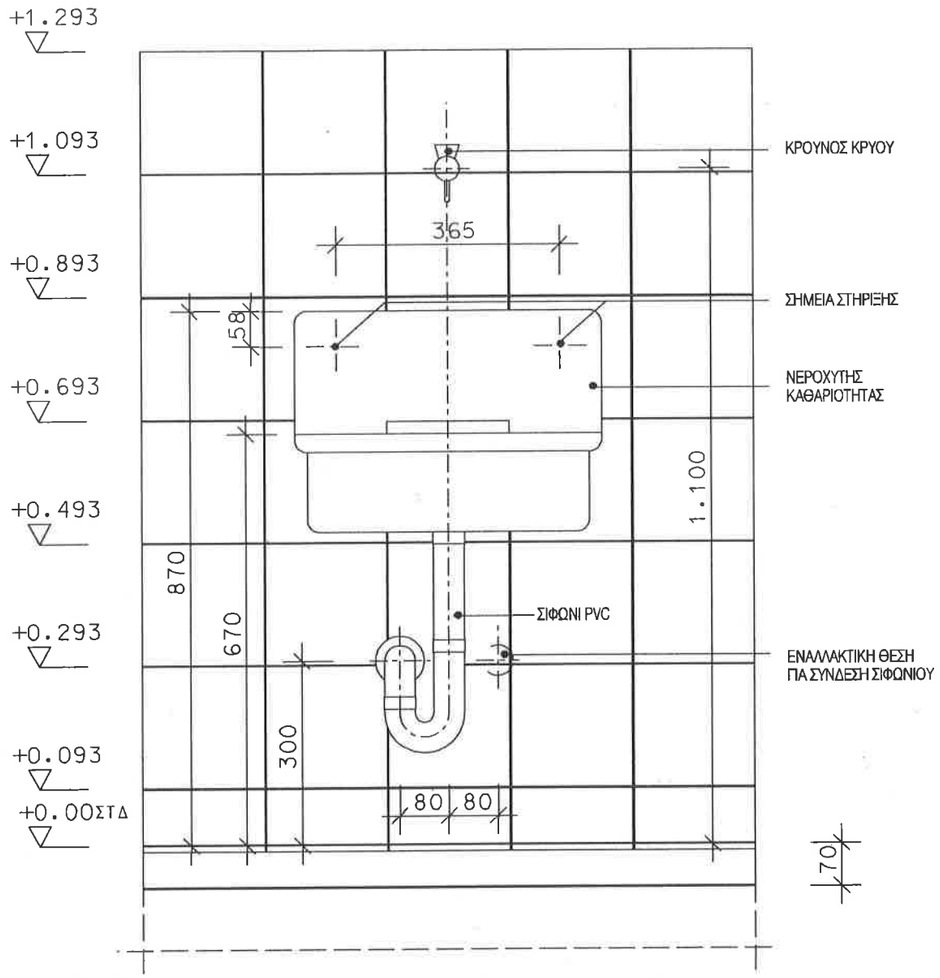

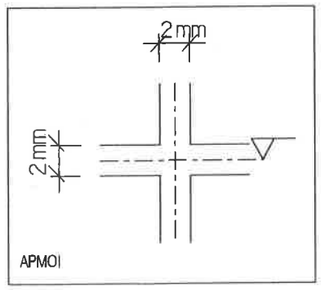

ΣΗΜΕΙΩΣΗ :

1. ΟΛΕΣ ΟΙ ΔΙΑΣΤΑΣΕΙΣ ΕΙΝΑΙ ΣΕ χλστ.
2. ΠΛΑΚΙΔΙΑ ΤΟΙΧΟΥ 198 x 198 x 6 - 6,5 mm ΣΥΜΦΩΝΑ ΜΕ EN, ΕΛΟΤ 159 (DIN 159)
3. ΠΛΑΚΙΔΙΑ ΔΑΠΕΔΟΥ 198 x 198 x 8 - 8,5 mm ΣΥΜΦΩΝΑ ΜΕ EN, ΕΛΟΤ 176 (DIN 176)
4. ΠΛΑΚΙΔΙΑ ΠΕΡΙΘΩΡΙΟΥ ΔΑΠΕΔΟΥ ΜΕ ΚΟΙΛΟ ΤΕΛΕΙΩΜΑ 198 x 93 x 8 -8,5 mm
5. ΑΡΜΟΙ ΔΑΠΕΔΟΥ - ΤΟΙΧΩΝ 2 mm
6. ΠΛΑΚΙΔΙΑ ΤΟΙΧΩΝ ΤΟΥΛΑΧΙΣΤΟΝ 10 cm ΑΝΩ ΤΗΣ ΨΕΥΔΟΡΟΦΗΣ
7. ΠΑ ΤΑ ΔΑΠΕΔΑ ΙΣΧΥΟΥΝ ΟΙ ΛΕΠΤΟΜΕΡΕΙΕΣ FL 004, 021, 022, 023, 026
8. ΠΑ ΤΟΥΣ ΤΟΙΧΟΥΣ ΕΓΚΑΤΑΣΤΑΣΕΩΝ ΙΣΧΥΟΥΝ ΟΙ ΛΕΠΤΟΜΕΡΕΙΕΣ WA 202, 203, 209, 211
9. Ο ΕΞΟΠΛΙΣΜΟΣ ΠΡΕΠΕΙ ΝΑ ΕΙΝΑΙ ΣΥΜΒΑΤΟΣ ΠΑ ΑΝΑΡΤΗΣΗ ΣΕ ΤΟΙΧΟ ΕΓΚΑΤΑΣΤΑΣΕΩΝ ΜΕ ΟΛΑ ΤΑ ΑΠΑΡΑΙΤΗΤΑ ΕΞΑΡΤΗΜΑΤΑ ΣΤΕΡΕΩΣΗΣ ΚΑΙ ΘΑ ΤΟΠΟΘΕΤΕΙΤΑΙ ΑΞΟΝΙΚΑ ΣΕ ΑΡΜΟ ΠΛΑΚΙΔΙΩΝ

ΕΡΓΟΔΟΤΗΣ:
ΔΗΜΟΚΡΙΤΕΙΟ ΠΑΝΕΠΙΣΤΗΜΙΟ ΘΡΑΚΗΣ

ΕΡΓΟ:
ΚΤΙΡΙΑΚΕΣ ΕΓΚΑΤΑΣΤΑΣΕΙΣ ΤΜΗΜΑΤΩΝ ΕΘΝΟΛΟΓΙΑΣ - ΙΣΤΟΡΙΑΣ ΚΑΙ ΦΙΛΟΛΟΓΙΑΣ

ΜΕΛΕΤΗΤΕΣ:
ΓΡΑΦΕΙΟ ΔΟΞΙΑΔΗ
ΣΥΜΒΟΥΛΟΙ ΓΙΑ ΑΝΑΠΤΥΞΗ ΚΑΙ ΟΙΚΙΣΤΙΚΗ Α.Ε.
Δ. Δικτυόν 487, Τ.Θ. Πειραιώς 6, 185 45, Αθήνα Τηλ. (01) 4126700, FAX (01) 4126707
e-mail: doxiadis@doxiadis.com

LDK ΛΔΚ - ΣΥΜΒΟΥΛΟΙ ΤΕΧΝΙΚΩΝ ΚΑΙ ΑΝΑΠΤΥΞΙΑΚΩΝ ΕΡΓΩΝ
ΛΔΚ
Παρόδος Θηβών 21, 14450, Κηφισιά Τηλ. (01) 8108200 - FAX (01) 8108209
e-mail: mail@ldk.gr

ΣΤΑΔΙΟ ΜΕΛΕΤΗΣ: ΚΑΤΑΣΚΕΥΑΣΤΙΚΕΣ ΛΕΠΤΟΜΕΡΕΙΕΣ

ΤΙΤΛΟΣ:
ΟΨΗ ΝΕΡΟΧΥΤΗ ΚΑΘΑΡΙΟΤΗΤΟΣ

κωδικός σχεδίου	Ε Λ Λ 3 4 6 5		μορφή A3	ΚΛΙΜΑΚΑ	1 : 10
ΜΕΛΕΤΗ:	Σ. ΙΩΟΥΛΑΚΗΣ	05.07.99		ΑΡΙΘΜΟΣ ΣΧΕΔΙΟΥ	
ΣΧΕΔΙΑΣΗ:	Θ. ΤΖΑΝΕΤΟΥ	05.07.99		S A 0 0 1 0	0 0
ΕΛΕΓΧΟΣ:	Α. ΔΡΑΖΙΝΟΥ	05.07.99			

ΕΠΚΡΙΣΗ

Υπογραφή

ΣΦΡΑΓΙΔΑ ΜΕΛΕΤΗΤΗ

COPYRIGHT OF DOXIADIS ASSOCIATES S.A.

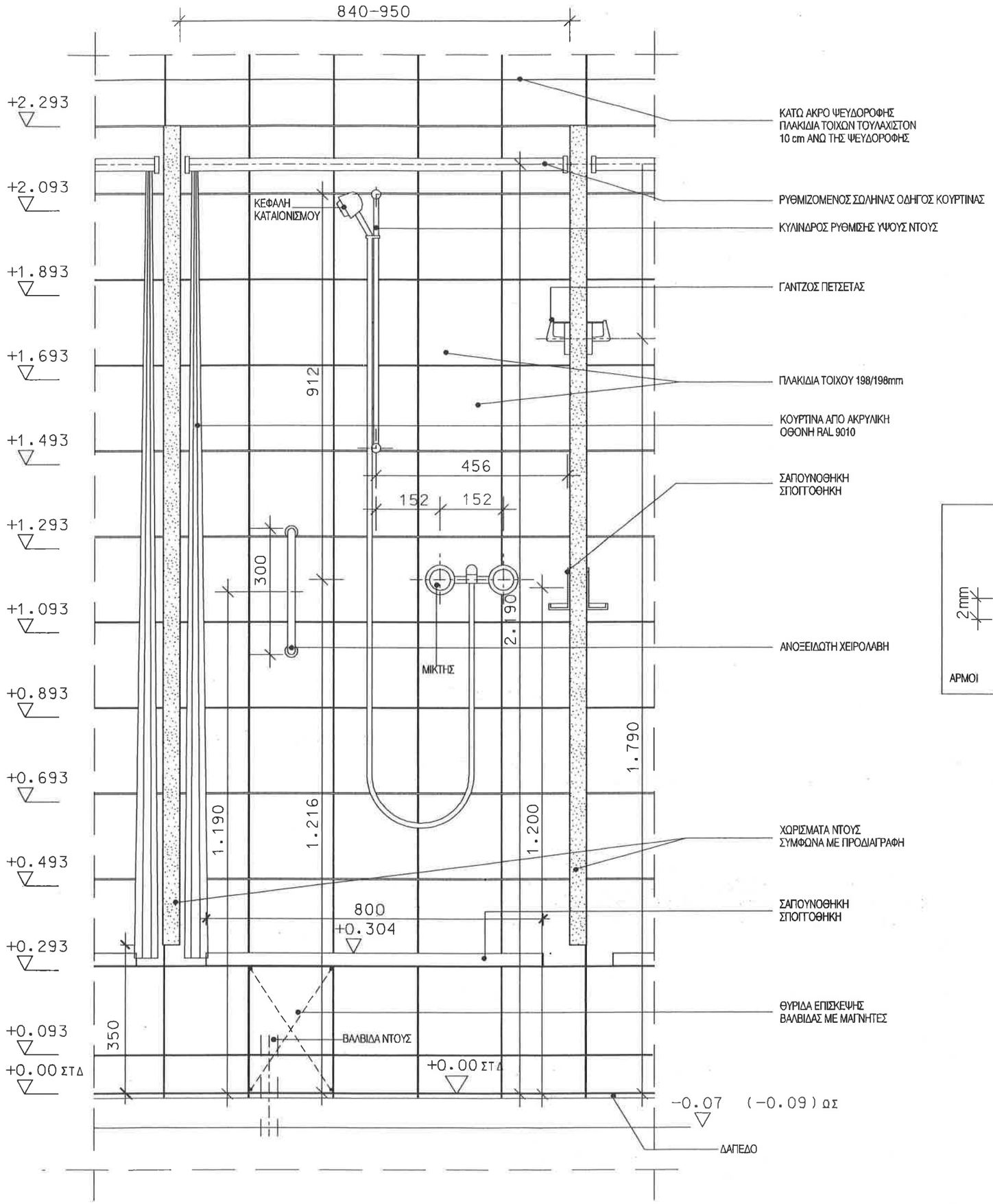

ΣΗΜΕΙΩΣΗ :

1. ΟΛΕΣ ΟΙ ΔΙΑΣΤΑΣΕΙΣ ΕΙΝΑΙ ΣΕ χλστ.
2. ΠΛΑΚΙΔΙΑ ΤΟΙΧΟΥ 198 x 198 x 6 - 6,5 mm ΣΥΜΦΩΝΑ ΜΕ EN, ΕΛΟΤ 159 (DIN 159)
3. ΠΛΑΚΙΔΙΑ ΔΑΠΕΔΟΥ 198 x 198 x 8 - 8,5 mm ΣΥΜΦΩΝΑ ΜΕ EN, ΕΛΟΤ 176 (DIN 176)
4. ΠΛΑΚΙΔΙΑ ΠΕΡΙΘΩΡΙΟΥ ΔΑΠΕΔΟΥ ΜΕ ΚΟΙΛΟ ΤΕΛΕΙΩΜΑ 198 x 93 x 8 -8,5 mm
5. ΑΡΜΟΙ ΔΑΠΕΔΟΥ - ΤΟΙΧΩΝ 2 mm
6. ΠΛΑΚΙΔΙΑ ΤΟΙΧΩΝ ΤΟΥΛΑΧΙΣΤΟΝ 10 cm ΑΝΩ ΤΗΣ ΨΕΥΔΟΡΟΦΗΣ
7. ΠΑ ΤΑ ΔΑΠΕΔΑ ΙΣΧΥΟΥΝ ΟΙ ΛΕΠΤΟΜΕΡΕΙΕΣ FL 004, 021, 022, 023, 026
8. ΠΑ ΤΟΥΣ ΤΟΙΧΟΥΣ ΕΓΚΑΤΑΣΤΑΣΕΩΝ ΙΣΧΥΟΥΝ ΟΙ ΛΕΠΤΟΜΕΡΕΙΕΣ WA 202, 203, 209, 211
9. Ο ΕΞΟΠΛΙΣΜΟΣ ΠΡΕΠΕΙ ΝΑ ΕΙΝΑΙ ΣΥΜΒΑΤΟΣ ΠΑ ΑΝΑΡΤΗΣΗ ΣΕ ΤΟΙΧΟ ΕΓΚΑΤΑΣΤΑΣΕΩΝ ΜΕ ΟΛΑ ΤΑ ΑΠΑΡΑΙΤΗΤΑ ΕΞΑΡΤΗΜΑΤΑ ΣΤΕΡΕΩΣΗΣ ΚΑΙ ΘΑ ΤΟΠΟΘΕΤΕΙΤΑΙ ΑΞΟΝΙΚΑ ΣΕ ΑΡΜΟ ΠΛΑΚΙΔΙΩΝ
10. ΥΛΙΚΑ ΕΞΟΠΛΙΣΜΟΥ ΝΤΟΥΣ ΑΝΟΞΕΙΔΩΤΑ ΠΑ ΠΙΣΙΝΑ ΚΑΙ ΑΠΟΔΥΤΗΡΙΑ
11. ΔΕΙΚΤΗΣ ΑΝΤΙΟΛΙΣΘΗΡΟΤΗΤΟΣ ΠΛΑΚΙΔΙΩΝ R10

ΕΡΓΟΔΟΤΗΣ:
ΔΗΜΟΚΡΙΤΕΙΟ ΠΑΝΕΠΙΣΤΗΜΙΟ ΘΡΑΚΗΣ

ΕΡΓΟ:
ΚΤΙΡΙΑΚΕΣ ΕΓΚΑΤΑΣΤΑΣΕΙΣ ΤΜΗΜΑΤΩΝ ΕΘΝΟΛΟΓΙΑΣ - ΙΣΤΟΡΙΑΣ ΚΑΙ ΦΙΛΟΛΟΓΙΑΣ

ΜΕΛΕΤΗΤΕΣ:
ΓΡΑΦΕΙΟ ΔΟΞΙΑΔΗ
ΣΥΜΒΟΥΛΟΙ ΓΙΑ ΑΝΑΠΤΥΞΗ ΚΑΙ ΟΙΚΙΣΤΙΚΗ Α.Ε.
Δ. Μεταξά 457, Αγ. Παρασκευή, 153 43, ΑΘΗΝΑ/ΤΗΛ. (01) 6098000 FAX (01) 6098097
e-mail: doxiadis@doxiadis.com

LDK ΛΔΚ - ΣΥΜΒΟΥΛΟΙ ΤΕΧΝΙΚΩΝ ΚΑΙ ΑΝΑΠΤΥΞΙΑΚΩΝ ΕΡΓΩΝ
ΠΑΡΟΔΟΣ ΘΗΒΑΪΔΟΣ 25, 14343, ΧΑΛΑΝΔΡΙ/ΤΗΛ. (01) 8189000 FAX (01) 8189030
e-mail: main@ldk.gr

ΣΤΑΔΙΟ ΜΕΛΕΤΗΣ : ΚΑΤΑΣΚΕΥΑΣΤΙΚΕΣ ΛΕΠΤΟΜΕΡΕΙΕΣ

ΤΙΤΛΟΣ:
ΟΨΗ ΘΕΣΕΩΝ ΝΤΟΥΣ

κωδικός σχεδ.	Ε Λ Λ 3 4 6 5		μορφή A3	ΚΛΙΜΑΚΑ	1 : 10
ΜΕΛΕΤΗ :	Σ. ΜΟΛΟΧΑΚΗΣ	05.07.99		ΑΡΙΘΜΟΣ ΣΧΕΔΙΟΥ	
ΣΧΕΔΙΑΣΗ :	Ο. ΤΣΑΝΕΤΟΥ	05.07.99		S A 0 0 1 1	0 0
ΕΛΕΓΧΟΣ :	Λ. ΔΡΑΣΙΝΟΥ	05.07.99			

ΕΓΚΡΙΣΗ

Υπογραφή

ΣΦΡΑΓΙΔΑ ΜΕΛΕΤΗΤΗ

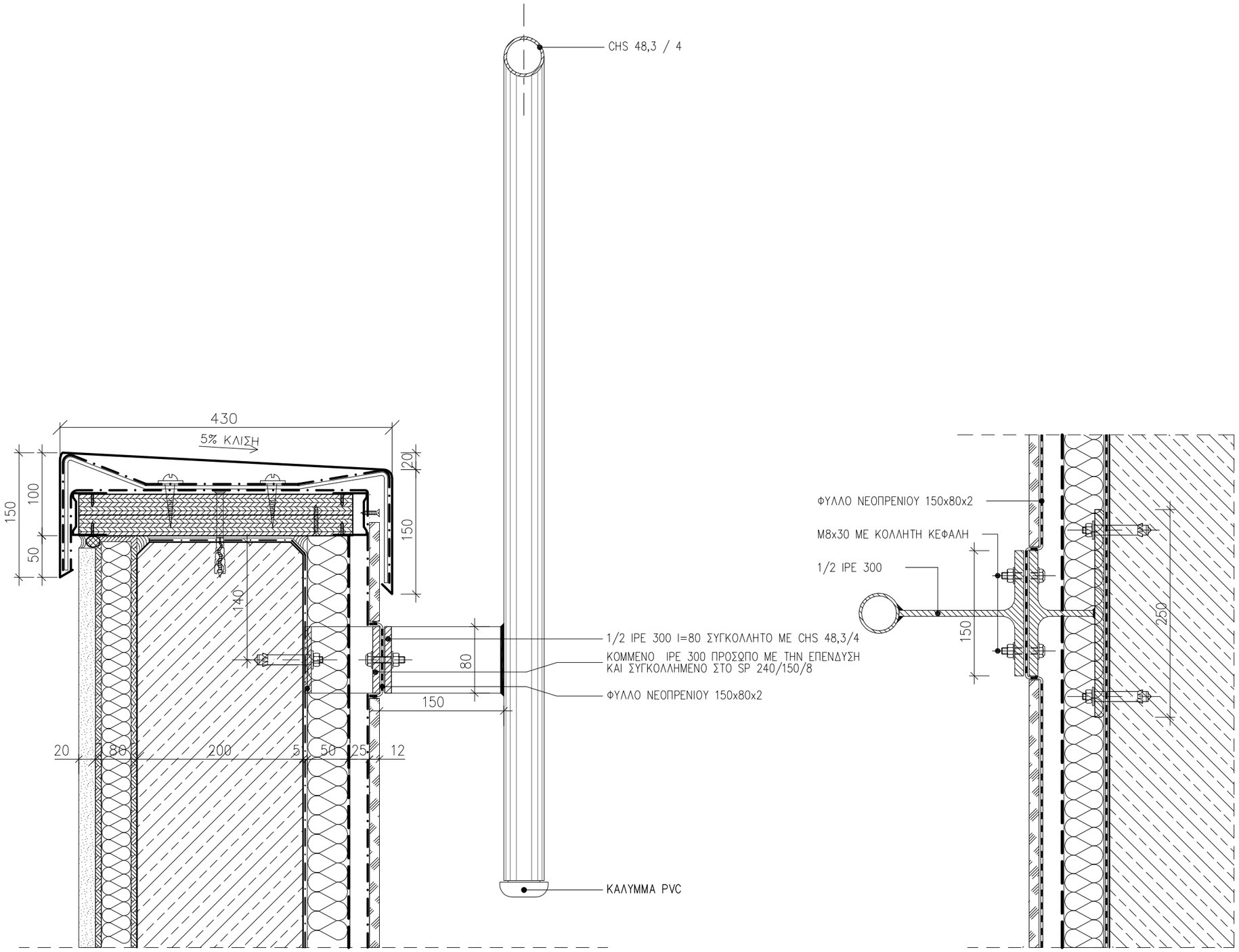

ΣΗΜΕΙΩΣΗ :

1. ΟΛΕΣ ΟΙ ΔΙΑΣΤΑΣΕΙΣ ΕΙΝΑΙ ΣΕ χλοτ.
2. ΤΑ ΜΕΤΑΛΛΙΚΑ ΣΤΟΙΧΕΙΑ ΓΑΛΒΑΝΙΣΜΕΝΑ ΕΝ ΘΕΡΜΩ.
3. ΕΞΑΡΤΗΜΑΤΑ ΣΤΗΡΙΞΗΣ ΚΟΧΛΙΕΣ–ΒΥΣΜΑΤΑ ΕΙΝΑΙ ΟΛΑ ΑΝΟΞΕΙΔΩΤΑ ΠΟΙΟΤΗΤΑΣ Α4 ΜΕ ΔΙΑΧΩΡΙΣΤΙΚΟ ΥΛΙΚΟ ΣΕ ΣΗΜΕΙΑ ΕΠΑΦΗΣ ΜΕ ΑΛΛΟ ΜΕΤΑΛΛΟ

ΕΡΓΟΔΟΤΗΣ :

ΔΗΜΟΚΡΙΤΕΙΟ ΠΑΝΕΠΙΣΤΗΜΙΟ ΘΡΑΚΗΣ

ΕΡΓΟ :

ΚΤΙΡΙΑΚΕΣ ΕΓΚΑΤΑΣΤΑΣΕΙΣ ΤΜΗΜΑΤΩΝ ΕΘΝΟΛΟΓΙΑΣ – ΙΣΤΟΡΙΑΣ ΚΑΙ ΦΙΛΟΛΟΓΙΑΣ

ΜΕΛΕΤΗΤΕΣ :

ΓΡΑΦΕΙΟ ΔΟΞΙΑΔΗ
ΣΥΜΒΟΥΛΟΙ ΓΙΑ ΑΝΑΠΤΥΞΗ ΚΑΙ ΟΙΚΙΣΤΙΚΗ Α.Ε.
Λ. Μεσογείων 487, Αγ. Παρασκευή, 153 43, ΑΘΗΝΑ / Τηλ. (01) 6068700 FAX (01) 6068797
e-mail: doxiadis@doxiadis.com

LDK ΛΔΚ – ΣΥΜΒΟΥΛΟΙ ΤΕΧΝΙΚΩΝ ΚΑΙ ΑΝΑΠΤΥΞΙΑΚΩΝ ΕΡΓΩΝ
ΛΔΚ
ΠΑΡΟΔΟΣ ΘΗΒΑΙΔΟΣ 21, 14510, ΚΗΦΙΣΙΑ/ Τηλ. (01) 8196700 FAX (01) 8196709
e-mail: mail@ldk.gr

ΕΠΙΚΑΙΡΟΠΟΙΗΣΗ ΜΕΛΕΤΗΣ:

Χ. ΜΑΡΑΒΕΑΣ & ΣΥΝΕΡΓΑΤΕΣ Ι.Κ.Ε.
ΣΥΜΒΟΥΛΟΙ ΜΗΧΑΝΙΚΟΙ & ΑΡΧΙΤΕΚΤΟΝΕΣ
ΜΕΤΣΟΒΟΥ 11, ΑΘΗΝΑ 106 82
ΤΗΛ.: 210 82 23 402, 210 88 42 905, FAX: 210 88 22 685
www.maraveas.gr, e-mail: info@maraveas.gr

ΤΕΧΝΙΚΗ ΕΤΑΙΡΕΙΑ ΗΛΕΚΤΡΟΛΟΓΩΝ ΜΗΧ/ΚΩΝ
Δ.Τ. ΤΕΗΜ Ε.Π.Ε.
ΣΤΟΥΡΝΑΡΑ 51, ΑΘΗΝΑ 10432 – 2105232493

ΣΤΑΔΙΟ ΜΕΛΕΤΗΣ : ΚΑΤΑΣΚΕΥΑΣΤΙΚΕΣ ΛΕΠΤΟΜΕΡΕΙΕΣ

ΤΙΤΛΟΣ :

ΚΙΓΚΛΙΔΩΜΑ ΑΣΦΑΛΕΙΑΣ ΔΩΜΑΤΩΝ
ΤΟΜΗ ΣΕ ΣΤΗΘΑΙΟ

κωδικός αρχείου	Ε.Λ.Λ.3.4.6.5		μέγεθος	Α3	ΚΛΙΜΑΚΑ	1 : 5
ΜΕΛΕΤΗ :	ονομ.	ημερομηνία 19.05.17	υπογραφή		ΑΡΙΘΜΟΣ ΣΧΕΔΙΟΥ	
ΣΧΕΔΙΑΣΗ :	ονομ.	ημερομηνία 19.05.17	υπογραφή		κατηγορία MW	αριθμός σχεδίου 0.0.0.1	συνθήκηση 0.0
ΕΛΕΓΧΟΣ :	ονομ.	ημερομηνία 19.05.17	υπογραφή				

ΕΓΚΡΙΣΗ

Υπογραφη

ΣΦΡΑΓΙΔΑ ΜΕΛΕΤΗΤΗ ΕΠΙΚΑΙΡΟΠΟΙΗΣΗΣ ΜΕΛΕΤΗΣ

COPYRIGHT OF DOXIADIS ASSOCIATES S.A.

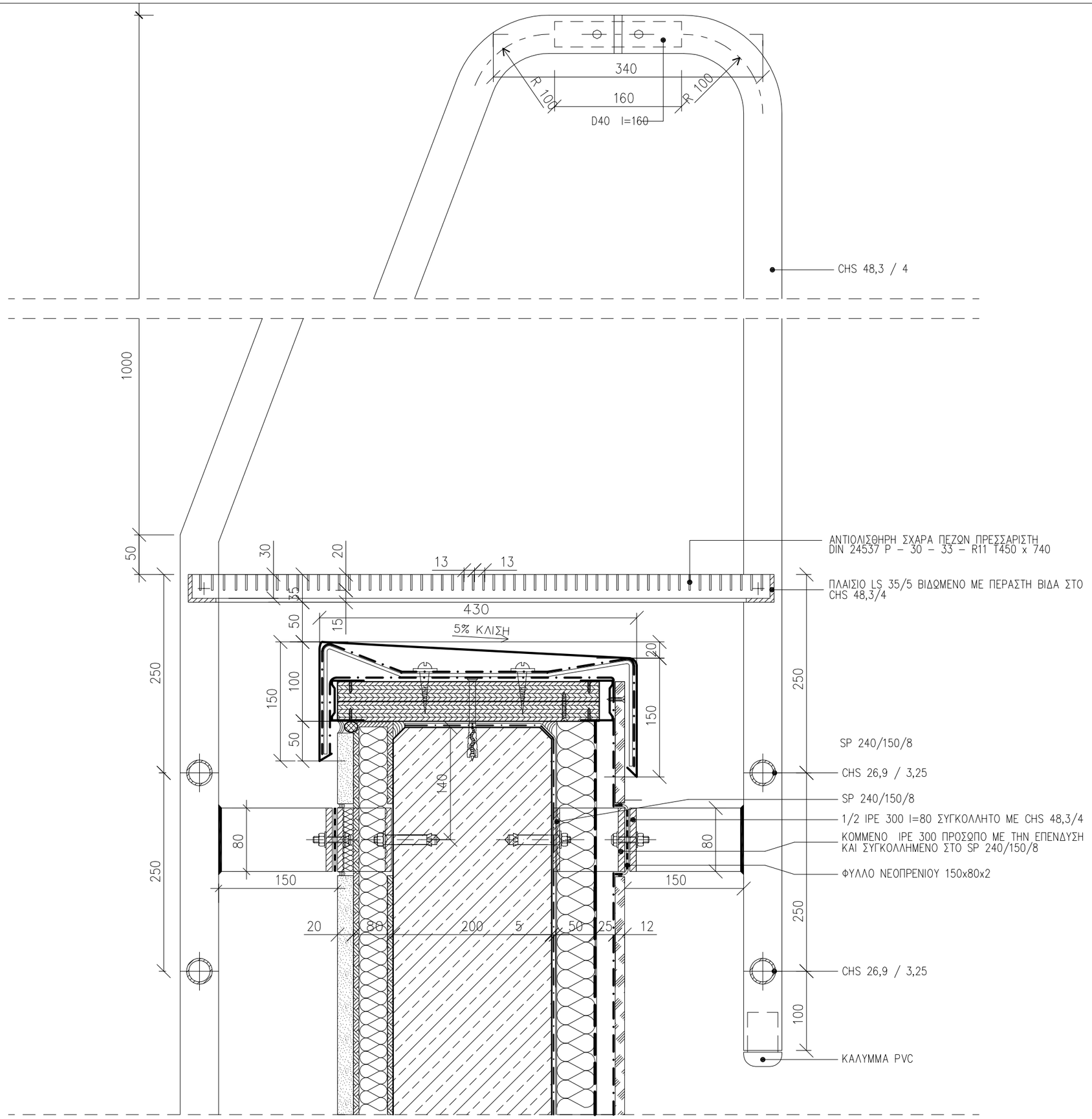

ΣΗΜΕΙΩΣΗ :

1. ΟΛΕΣ ΟΙ ΔΙΑΣΤΑΣΕΙΣ ΕΙΝΑΙ ΣΕ χλστ.
2. ΤΑ ΜΕΤΑΛΛΙΚΑ ΣΤΟΙΧΕΙΑ ΓΑΛΒΑΝΙΣΜΕΝΑ ΕΝ ΘΕΡΜΩ.
3. ΕΞΑΡΤΗΜΑΤΑ ΣΤΗΡΙΞΗΣ ΚΟΧΛΙΕΣ–ΒΥΣΜΑΤΑ ΕΙΝΑΙ ΟΛΑ ΑΝΟΞΕΙΔΩΤΑ ΠΟΙΟΤΗΤΑΣ Α4 ΜΕ ΔΙΑΧΩΡΙΣΤΙΚΟ ΥΛΙΚΟ ΣΕ ΣΗΜΕΙΑ ΕΠΑΦΗΣ ΜΕ ΑΛΛΟ ΜΕΤΑΛΛΟ
4. ΚΛΙΜΑΚΕΣ ΣΥΝΤΗΡΗΣΗΣ ΕΓΚΑΤΑΣΤΑΣΕΩΝ ΚΑΤΑ DIN 50976

ΕΡΓΟΔΟΤΗΣ :
ΔΗΜΟΚΡΙΤΕΙΟ ΠΑΝΕΠΙΣΤΗΜΙΟ ΘΡΑΚΗΣ

ΕΡΓΟ :
ΚΤΙΡΙΑΚΕΣ ΕΓΚΑΤΑΣΤΑΣΕΙΣ ΤΜΗΜΑΤΩΝ ΕΘΝΟΛΟΓΙΑΣ – ΙΣΤΟΡΙΑΣ ΚΑΙ ΦΙΛΟΛΟΓΙΑΣ

ΜΕΛΕΤΗΤΕΣ :

ΓΡΑΦΕΙΟ ΔΟΞΙΑΔΗ
ΣΥΜΒΟΥΛΟΙ ΓΙΑ ΑΝΑΠΤΥΞΗ ΚΑΙ ΟΙΚΙΣΤΙΚΗ Α.Ε.
Λ. Μεσογείων 487, Αγ. Παρασκευή 153 43, ΑΘΗΝΑ / Τηλ. (01) 6068700 FAX (01) 6068797
e-mail: doxiadis@doxiadis.com

LDK ΛΔΚ – ΣΥΜΒΟΥΛΟΙ ΤΕΧΝΙΚΩΝ ΚΑΙ ΑΝΑΠΤΥΞΙΑΚΩΝ ΕΡΓΩΝ
ΛΔΚ
ΠΑΡΟΔΟΣ ΘΗΒΑΙΩΣ 21, 14510, ΚΗΦΙΣΙΑ/ Τηλ. (01) 8196700 FAX (01) 8196709
e-mail: main@ldk.gr

ΕΠΙΚΑΙΡΟΠΟΙΗΣΗ ΜΕΛΕΤΗΣ:

Χ. ΜΑΡΑΒΕΑΣ & ΣΥΝΕΡΓΑΤΕΣ Ι.Κ.Ε.
ΣΥΜΒΟΥΛΟΙ ΜΗΧΑΝΙΚΟΙ & ΑΡΧΙΤΕΚΤΟΝΕΣ
ΜΕΤΣΟΒΟΥ 11, ΑΘΗΝΑ 106 82
ΤΗΛ.:210 82 23 402, 210 88 42 905, FAX: 210 88 22 685
www.maraveas.gr, e-mail:info@maraveas.gr

ΤΕΧΝΙΚΗ ΕΤΑΙΡΕΙΑ ΗΛΕΚΤΡΟΛΟΓΩΝ ΜΗΧ/ΚΩΝ
Δ.Τ. ΤΕΗΜ Ε.Π.Ε.
ΣΤΟΥΡΝΑΡΑ 51, ΑΘΗΝΑ 10432 – 2105232493

ΣΤΑΔΙΟ ΜΕΛΕΤΗΣ : ΚΑΤΑΣΚΕΥΑΣΤΙΚΕΣ ΛΕΠΤΟΜΕΡΕΙΕΣ

ΤΙΤΛΟΣ :
ΜΕΤΑΛΛΙΚΗ ΚΛΙΜΑΚΑ ΣΥΝΤΗΡΗΣΗΣ
ΤΟΜΗ ΣΕ ΣΤΗΘΑΙΟ

κωδικός αρχείου	Ε Λ Λ 3 4 6 5	μέγεθος	Α3	ΚΛΙΜΑΚΑ	1 : 5
ΜΕΛΕΤΗ :	ονομ.	ημερομηνία 19.05.17	υπογραφή	ΑΡΙΘΜΟΣ ΣΧΕΔΙΟΥ	
ΣΧΕΔΙΑΣΗ :	ονομ.	ημερομηνία 19.05.17	υπογραφή	κατηγορία: MW	αριθμός σχεδίου: 0 0 0 2 / ανάθεση: 0 0
ΕΛΕΓΧΟΣ :	ονομ.	ημερομηνία 19.05.17	υπογραφή		

ΕΓΚΡΙΣΗ

Υπογραφη

ΣΦΡΑΓΙΔΑ ΜΕΛΕΤΗΤΗ ΕΠΙΚΑΙΡΟΠΟΙΗΣΗΣ ΜΕΛΕΤΗΣ

COPYRIGHT OF DOXIADIS ASSOCIATES S.A.

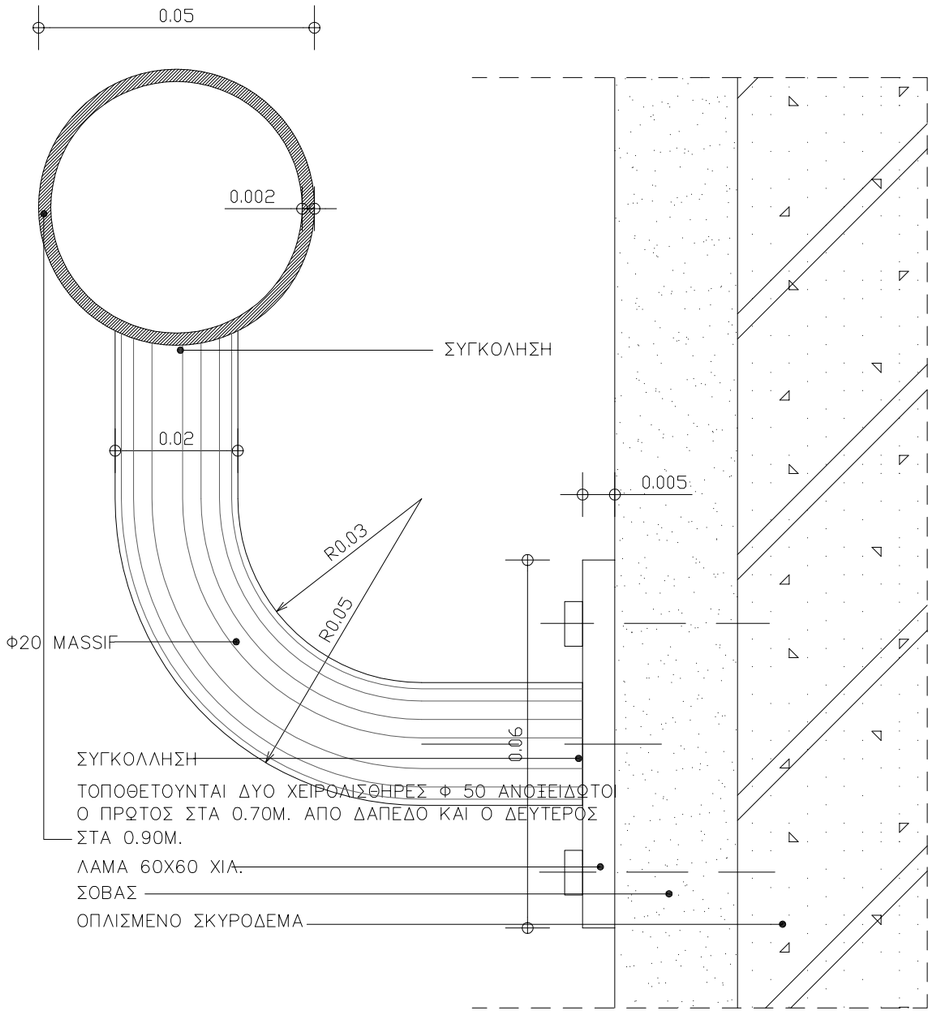

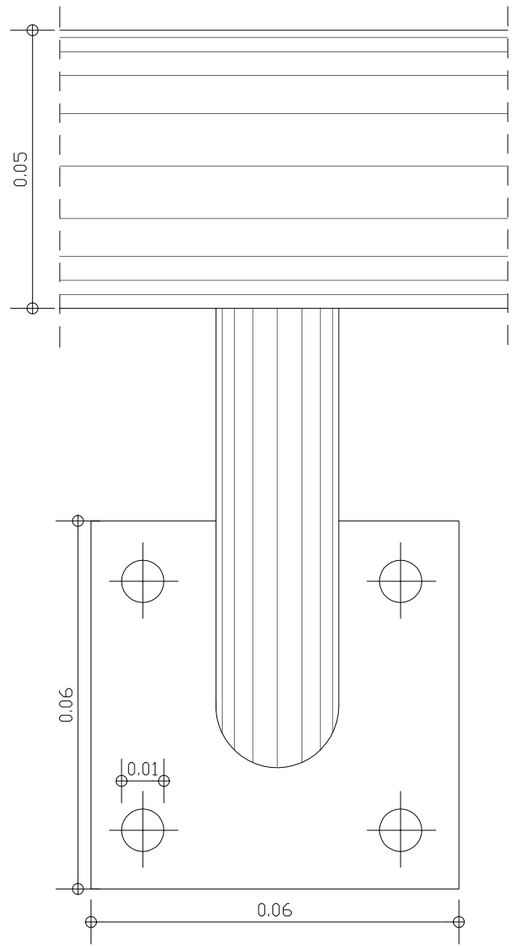

ΣΗΜΕΙΩΣΗ :

1. ΟΛΕΣ ΟΙ ΔΙΑΣΤΑΣΕΙΣ ΕΙΝΑΙ ΣΕ χλστ.
2. ΤΑ ΜΕΤΑΛΛΙΚΑ ΣΤΟΙΧΕΙΑ ΑΝΟΞΕΙΔΩΤΑ
3. ΕΞΑΡΤΗΜΑΤΑ ΣΤΗΡΙΞΗΣ ΚΟΧΛΙΕΣ–ΒΥΣΜΑΤΑ ΕΙΝΑΙ ΟΛΑ ΑΝΟΞΕΙΔΩΤΑ ΠΟΙΟΤΗΤΑΣ Α4 ΜΕ ΔΙΑΧΩΡΙΣΤΙΚΟ ΥΛΙΚΟ ΣΕ ΣΗΜΕΙΑ ΕΠΑΦΗΣ ΜΕ ΑΛΛΟ ΜΕΤΑΛΛΟ
4. ΘΑ ΤΟΠΟΘΕΤΗΘΟΥΝ ΔΥΟ ΧΕΙΡΟΛΙΣΘΗΡΕΣ, Ο ΕΝΑΣ ΣΤΑ 0.70Μ ΑΠΟ ΔΑΠΕΔΟ ΚΑΙ Ο ΑΛΛΟΣ ΣΤΑ 0.90Μ. ΑΠΟ ΔΑΠΕΔΟ

ΕΡΓΟΔΟΤΗΣ :
ΔΗΜΟΚΡΙΤΕΙΟ ΠΑΝΕΠΙΣΤΗΜΙΟ ΘΡΑΚΗΣ

ΕΡΓΟ :
ΚΤΙΡΙΑΚΕΣ ΕΓΚΑΤΑΣΤΑΣΕΙΣ ΤΜΗΜΑΤΩΝ ΕΘΝΟΛΟΓΙΑΣ – ΙΣΤΟΡΙΑΣ ΚΑΙ ΦΙΛΟΛΟΓΙΑΣ

ΜΕΛΕΤΗΤΕΣ :

ΓΡΑΦΕΙΟ ΔΟΞΙΑΔΗ
ΣΥΜΒΟΥΛΟΙ ΓΙΑ ΑΝΑΠΤΥΞΗ ΚΑΙ ΟΙΚΙΣΤΙΚΗ Α.Ε.
Δ. Μεσογείων 487, Αγ. Παρασκευή, 153 43, ΑΘΗΝΑ / Τηλ. (01) 6068700 FAX (01) 6068797
e-mail: doxiadis@doxiadis.com

LDK ΛΔΚ – ΣΥΜΒΟΥΛΟΙ ΤΕΧΝΙΚΩΝ ΚΑΙ ΑΝΑΠΤΥΞΙΑΚΩΝ ΕΡΓΩΝ
ΛΔΚ
ΠΑΡΟΔΟΣ ΘΗΒΑΙΔΟΣ 21, 14510, ΚΗΦΙΣΙΑ/ Τηλ. (01) 8196700 FAX (01) 8196709
e-mail: main@ldk.gr

ΕΠΙΚΑΙΡΟΠΟΙΗΣΗ ΜΕΛΕΤΗΣ:

Χ. ΜΑΡΑΒΕΑΣ & ΣΥΝΕΡΓΑΤΕΣ Ι.Κ.Ε.
ΣΥΜΒΟΥΛΟΙ ΜΗΧΑΝΙΚΟΙ & ΑΡΧΙΤΕΚΤΟΝΕΣ
ΜΕΤΣΟΒΟΥ 11, ΑΘΗΝΑ 106 82
ΤΗΛ.: 210 82 23 402, 210 88 42 905, FAX: 210 88 22 685
www.maraveas.gr, e-mail: info@maraveas.gr

ΤΕΧΝΙΚΗ ΕΤΑΙΡΕΙΑ ΗΛΕΚΤΡΟΛΟΓΩΝ ΜΗΧ/ΚΩΝ
Δ.Τ. ΤΕΗΜ Ε.Π.Ε.
ΣΤΟΥΡΝΑΡΑ 51, ΑΘΗΝΑ 10432 – 2105232493

ΣΤΑΔΙΟ ΜΕΛΕΤΗΣ : ΚΑΤΑΣΚΕΥΑΣΤΙΚΕΣ ΛΕΠΤΟΜΕΡΕΙΕΣ

ΤΙΤΛΟΣ :

ΓΕΝΙΚΗ ΛΕΠΤΟΜΕΡΕΙΑ

ΒΟΗΘΗΤΙΚΟΣ ΧΕΙΡΟΛΙΣΘΗΡΑΣ ΡΑΜΠΑΣ

κωδικός αρχείου	Ε,Λ,Λ,3,4,6,5		μέγεθος A3	ΚΛΙΜΑΚΑ 1 : 1			
ΜΕΛΕΤΗ :	ονομα	ημερομηνια 19.05.17	υπογραφη	ΑΡΙΘΜΟΣ ΣΧΕΔΙΟΥ			
ΣΧΕΔΙΑΣΗ :	ονομα	ημερομηνια 19.05.17	υπογραφη	κατηγορία	αριθμός σχεδίου		συνθήκη
ΕΛΕΓΧΟΣ :	ονομα	ημερομηνια 19.05.17	υπογραφή	M,W	0,0,0,4,		0,0

ΕΓΚΡΙΣΗ

Υπογραφη

ΣΦΡΑΓΙΔΑ ΜΕΛΕΤΗΤΗ ΕΠΙΚΑΙΡΟΠΟΙΗΣΗΣ ΜΕΛΕΤΗΣ

COPYRIGHT OF DOXIADIS ASSOCIATES S.A.

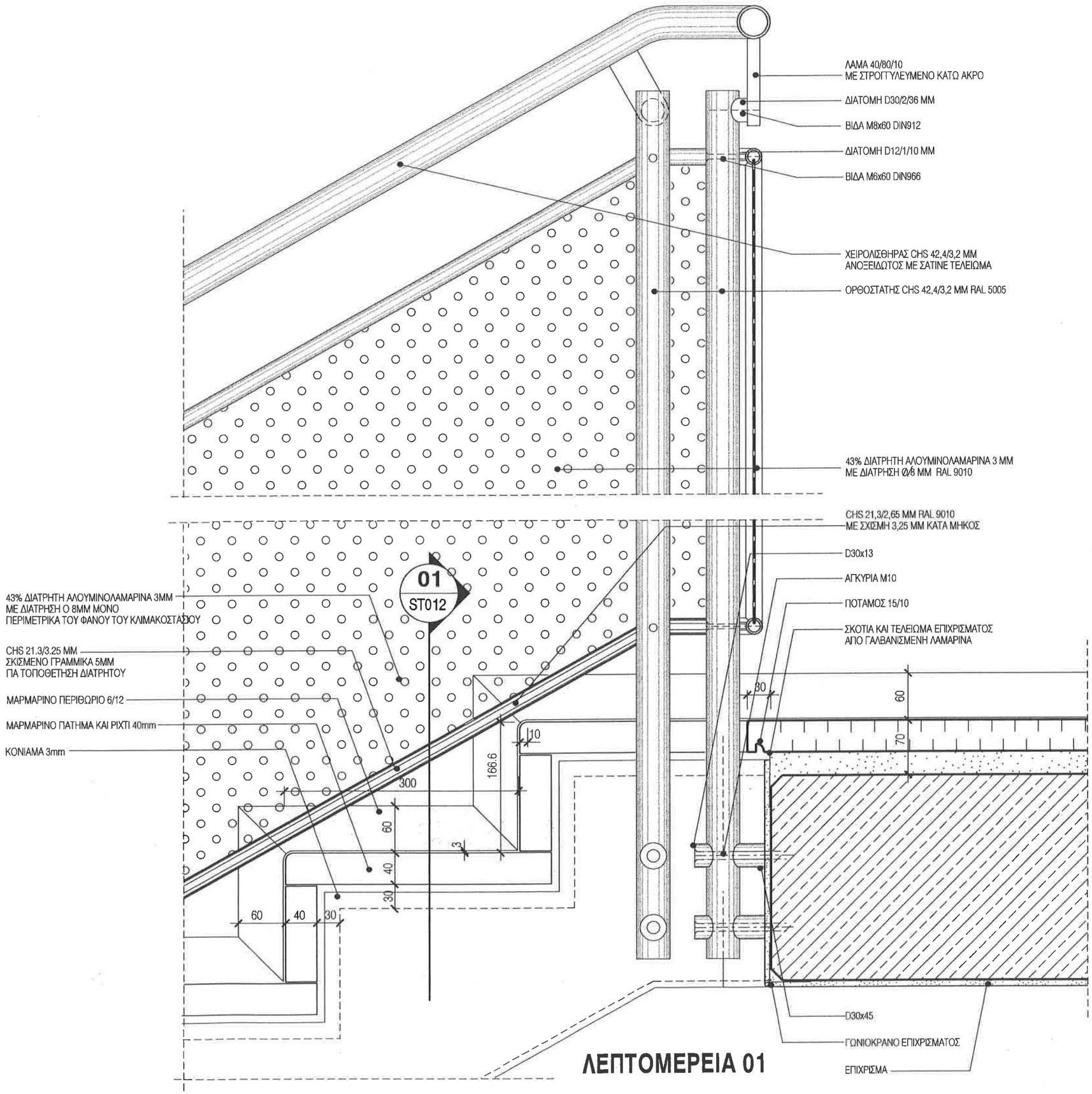

ΛΕΠΤΟΜΕΡΕΙΑ 01

ΣΗΜΕΙΩΣΗ :

1. ΟΛΕΣ ΟΙ ΔΙΑΣΤΑΣΕΙΣ ΕΙΝΑΙ ΣΕ χλστ.
2. ΤΑ ΜΕΤΑΛΛΙΚΑ ΣΤΟΙΧΕΙΑ ΕΙΝΑΙ ΓΑΛΒΑΝΙΣΜΕΝΑ ΕΝ ΘΕΡΜΩ.
3. ΤΟ ΣΧΕΔΙΟ ΔΙΒΑΖΕΤΑΙ ΣΕ ΣΥΝΔΙΑΣΜΟ ΜΕ ΤΟ Α0 805 & Α0 806

ΕΡΓΟΔΟΤΗΣ: **ΔΗΜΟΚΡΙΤΕΙΟ ΠΑΝΕΠΙΣΤΗΜΙΟ ΘΡΑΚΗΣ**

ΕΡΓΟ: ΚΤΙΡΙΑΚΕΣ ΕΓΚΑΤΑΣΤΑΣΕΙΣ ΤΜΗΜΑΤΩΝ ΕΘΝΟΛΟΓΙΑΣ - ΙΣΤΟΡΙΑΣ ΚΑΙ ΦΙΛΟΛΟΓΙΑΣ

ΜΕΛΕΤΗΤΕΣ:

ΓΡΑΦΕΙΟ ΔΟΞΙΑΔΗ
ΣΥΜΒΟΥΛΟΙ ΓΙΑ ΑΝΑΠΤΥΞΗ ΚΑΙ ΟΙΚΙΣΤΙΚΗ Α.Ε.
Λ. Κιουρκουάν 482, Αγ. Παρασκευή, 153 43, ΑΘΗΝΑ / Τηλ. (01) 6398100 FAX (01) 6398797
e-mail: doxiadis@doxiadis.com

LDK ΛΔΚ - ΣΥΜΒΟΥΛΟΙ ΤΕΧΝΙΚΩΝ ΚΑΙ ΑΝΑΠΤΥΞΙΑΚΩΝ ΕΡΓΩΝ
ΛΔΚ
ΣΤ. ΤΡΑΜΠΑΡΙΑΝΟΥ 7, 113 61, ΑΘΗΝΑ/Τηλ. (01) 8659880 FAX (01) 8617961

ΣΤΑΔΙΟ ΜΕΛΕΤΗΣ: ΚΑΤΑΣΚΕΥΑΣΤΙΚΕΣ ΛΕΠΤΟΜΕΡΕΙΕΣ

ΤΙΤΛΟΣ:

ΛΕΠΤΟΜΕΡΕΙΕΣ ΚΛΙΜΑΚΟΣΤΑΣΙΩΝ Κ5, Κ6

ΛΕΠΤΟΜΕΡΕΙΑ ΟΡΘΟΣΤΑΤΗ ΚΑΙ ΧΕΙΡΟΛΙΣΘΗΡΑ

κωδικός φάκελου	Ε Λ Λ 3 4 6 5		μέγεθος	Α3	ΚΛΙΜΑΚΑ 1 : 5
ΜΕΛΕΤΗ :	Σ. ΜΟΥΖΑΚΗΣ	11.04.00			ΑΡΙΘΜΟΣ ΣΧΕΔΙΟΥ
ΣΧΕΔΙΑΣΗ :	Ο. ΤΖΑΝΕΤΟΥ	11.04.00			MW 0 1 0 1 0 0
ΕΛΕΓΧΟΣ :	Α. ΔΡΑΣΙΝΟΥ	11.04.00			

ΕΓΚΡΙΣΗ

Υπογραφή

ΣΦΡΑΓΙΔΑ ΜΕΛΕΤΗΤΗ

COPYRIGHT OF DOXIADIS ASSOCIATES S.A.

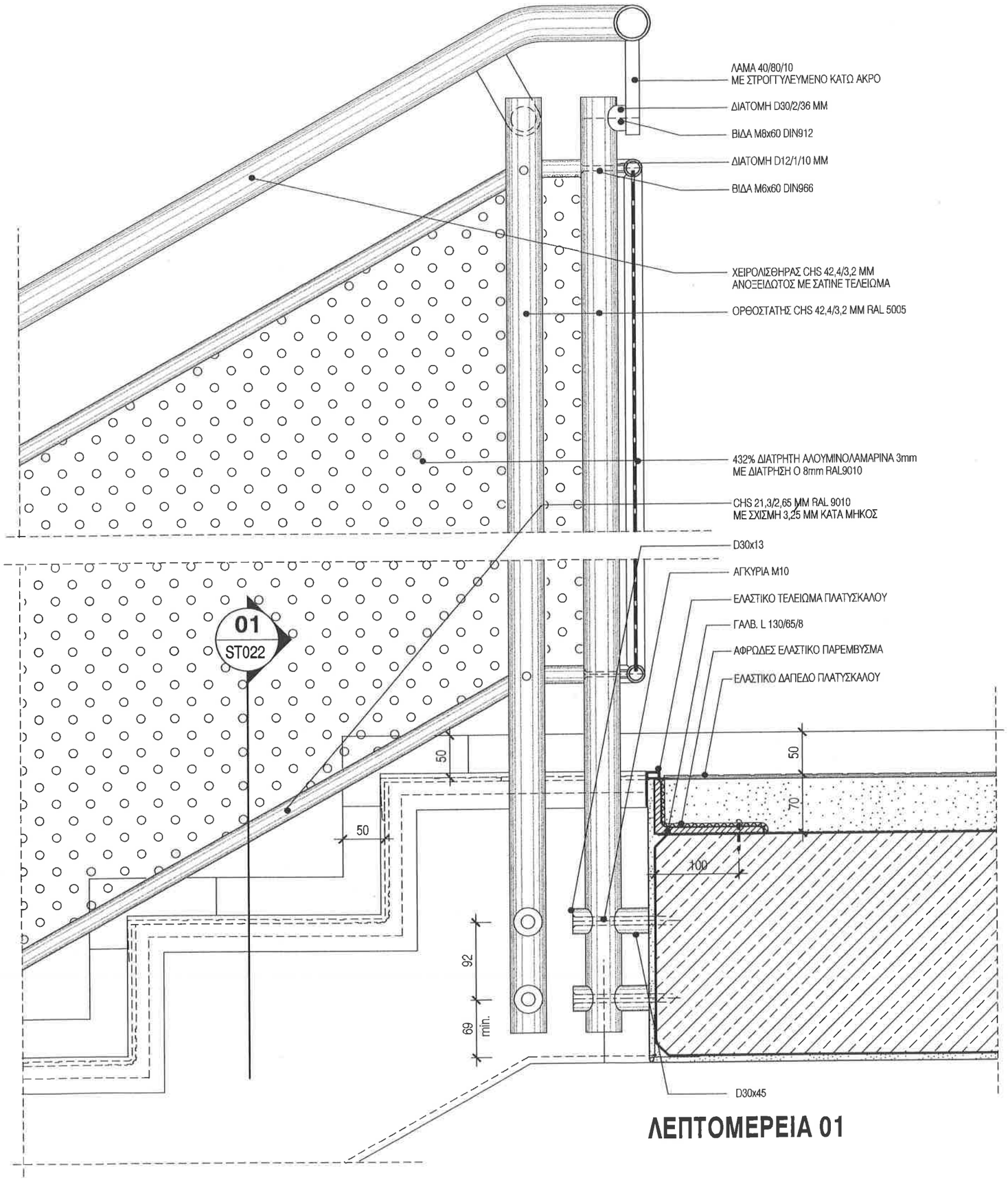

ΛΕΠΤΟΜΕΡΕΙΑ 01

ΣΗΜΕΙΩΣΗ :

1. ΟΛΕΣ ΟΙ ΔΙΑΣΤΑΣΕΙΣ ΕΙΝΑΙ ΣΕ χλστ.
2. ΤΑ ΜΕΤΑΛΛΙΚΑ ΣΤΟΙΧΕΙΑ ΕΙΝΑΙ ΓΑΛΒΑΝΙΣΜΕΝΑ ΕΝ ΘΕΡΜΩ.
3. ΤΟ ΣΧΕΔΙΟ ΔΙΒΑΖΕΤΑΙ ΣΕ ΣΥΝΔΙΑΣΜΟ ΜΕ ΤΟ Α0 805 & Α0 806

ΕΡΓΟΔΟΤΗΣ:
ΔΗΜΟΚΡΙΤΕΙΟ ΠΑΝΕΠΙΣΤΗΜΙΟ ΘΡΑΚΗΣ

ΕΡΓΟ:
ΚΤΙΡΙΑΚΕΣ ΕΓΚΑΤΑΣΤΑΣΕΙΣ ΤΜΗΜΑΤΩΝ
ΕΘΝΟΛΟΓΙΑΣ - ΙΣΤΟΡΙΑΣ ΚΑΙ ΦΙΛΟΛΟΓΙΑΣ

ΜΕΛΕΤΗΤΕΣ:
ΓΡΑΦΕΙΟ ΔΟΞΙΑΔΗ
ΣΥΜΒΟΥΛΟΙ ΓΙΑ ΑΝΑΠΤΥΞΗ ΚΑΙ ΟΙΚΙΣΤΙΚΗ Α.Ε.
Α. Μακεδόνων 42Γ, Αγ. Παρασκευή, 153 42, ΑΘΗΝΑ Τηλ. (01) 6018800-14 FAX (01) 6018876
e-mail: doxiadis@technet.gr
LDK ΛΔΚ - ΣΥΜΒΟΥΛΟΙ ΤΕΧΝΙΚΩΝ ΚΑΙ ΑΝΑΠΤΥΞΙΑΚΩΝ ΕΡΓΩΝ
ΛΔΚ
221, ΤΡΑΝΤΕΛΕΜΩΝΟΣ 7, 113 61, ΑΘΗΝΑ Τηλ. (01) 8525855 FAX (01) 8517981

ΣΤΑΔΙΟ ΜΕΛΕΤΗΣ: ΚΑΤΑΣΚΕΥΑΣΤΙΚΕΣ ΛΕΠΤΟΜΕΡΕΙΕΣ

ΤΙΤΛΟΣ:
ΛΕΠΤΟΜΕΡΕΙΕΣ ΚΛΙΜΑΚΟΣΤΑΣΙΩΝ Κ5, Κ6
ΛΕΠΤΟΜΕΡΕΙΑ ΟΡΘΟΣΤΑΤΗ ΚΑΙ ΧΕΙΡΟΛΙΣΘΗΡΑ

κωδικός φακέλου	Ε Λ Λ 3 4 6 5		μεγέθος	Α3	ΚΛΙΜΑΚΑ 1:5
ΜΕΛΕΤΗ:	Σ. ΜΟΥΖΑΚΗΣ	11.04.00			ΑΡΙΘΜΟΣ ΣΧΕΔΙΟΥ
ΣΧΕΔΙΑΣΗ:	Ο. ΤΖΑΝΕΤΟΥ	11.04.00			MW 0 1 0 2 0 0
ΕΛΕΓΧΟΣ:	Α. ΔΡΑΖΙΝΟΥ	11.04.00			

ΕΓΚΡΙΣΗ

Υπογραφή

ΣΦΡΑΓΙΔΑ ΜΕΛΕΤΗΤΗ

COPYRIGHT OF DOXIADIS ASSOCIATES S.A

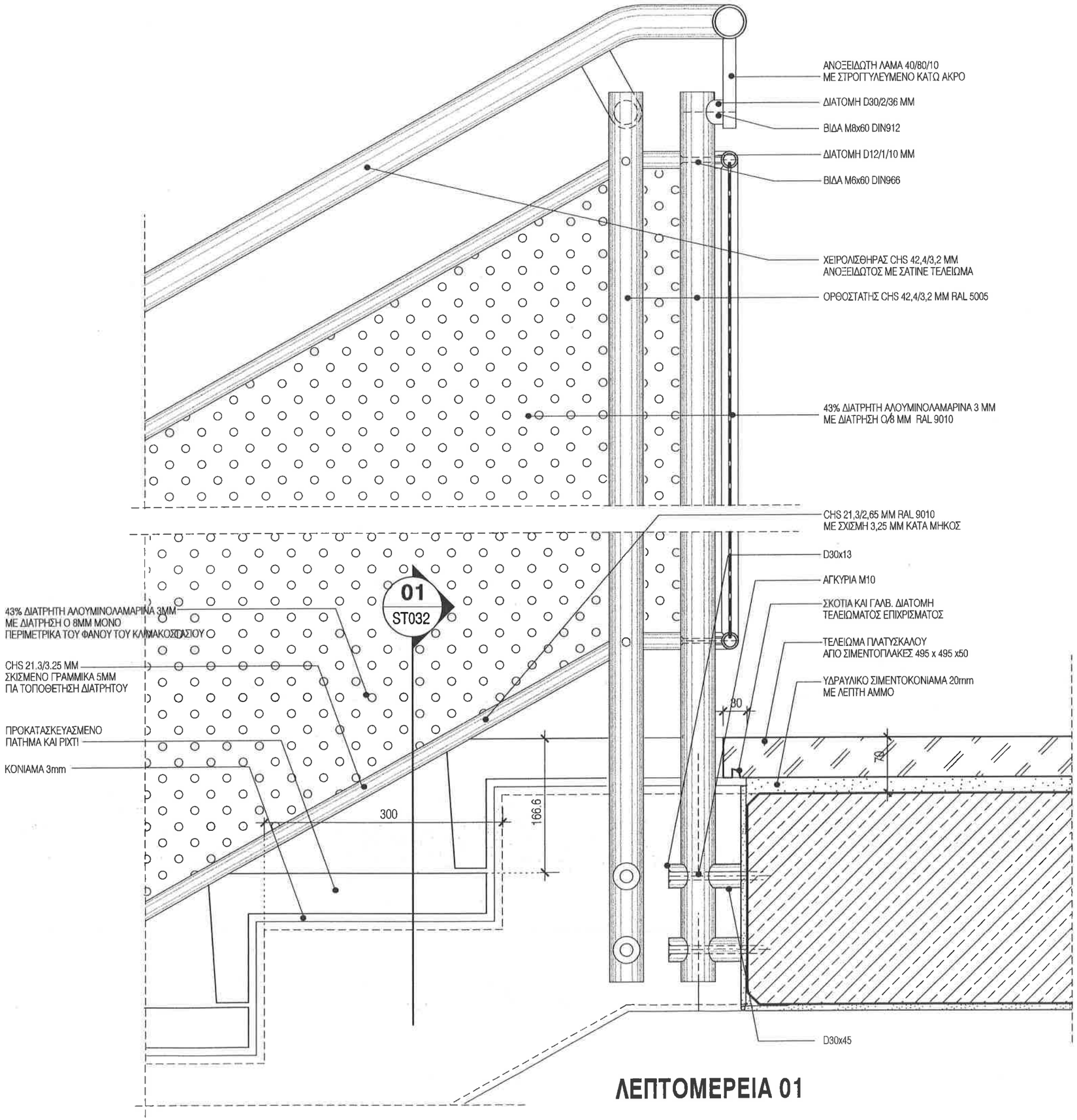

ΛΕΠΤΟΜΕΡΕΙΑ 01

ΣΗΜΕΙΩΣΗ :

1. ΟΛΕΣ ΟΙ ΔΙΑΣΤΑΣΕΙΣ ΕΙΝΑΙ ΣΕ χλστ.
2. ΤΑ ΜΕΤΑΛΛΙΚΑ ΣΤΟΙΧΕΙΑ ΕΙΝΑΙ ΓΑΛΒΑΝΙΣΜΕΝΑ ΕΝ ΘΕΡΜΩ.
3. ΤΟ ΣΧΕΔΙΟ ΔΙΒΑΖΕΤΑΙ ΣΕ ΣΥΝΔΙΑΣΜΟ ΜΕ ΤΟ Α0 805 & Α0 806

ΕΡΓΟΔΟΤΗΣ:

ΔΗΜΟΚΡΙΤΕΙΟ ΠΑΝΕΠΙΣΤΗΜΙΟ ΘΡΑΚΗΣ

ΕΡΓΟ:

ΚΤΙΡΙΑΚΕΣ ΕΓΚΑΤΑΣΤΑΣΕΙΣ ΤΜΗΜΑΤΩΝ
ΕΘΝΟΛΟΓΙΑΣ - ΙΣΤΟΡΙΑΣ ΚΑΙ ΦΙΛΟΛΟΓΙΑΣ

ΜΕΛΕΤΗΤΕΣ:

ΓΡΑΦΕΙΟ ΔΟΞΙΑΔΗ
ΣΥΜΒΟΥΛΟΙ ΓΙΑ ΑΝΑΠΤΥΞΗ ΚΑΙ ΟΙΚΙΣΤΙΚΗ Α.Ε.
Δ. Μπενάκη 457, Αγ. Παρασκευή, 153 42, ΑΘΗΝΑ/Γρ. (01) 6010850-74 FAX (01) 6010875
e-mail: doxiadis@techlink.gr

LDK ΛΔΚ - ΣΥΜΒΟΥΛΟΙ ΤΕΧΝΙΚΩΝ ΚΑΙ ΑΝΑΠΤΥΞΙΑΚΩΝ ΕΡΓΩΝ
ΛΔΚ 111 ΠΡΑΣΙΤΕΛΟΥΣ 7, 113-61, ΑΘΗΝΑ/Τηλ. (01) 8625980 FAX (01) 8617581

ΣΤΑΔΙΟ ΜΕΛΕΤΗΣ: ΚΑΤΑΣΚΕΥΑΣΤΙΚΕΣ ΛΕΠΤΟΜΕΡΕΙΕΣ

ΤΙΤΛΟΣ:

ΛΕΠΤΟΜΕΡΕΙΕΣ ΚΛΙΜΑΚΟΣΤΑΣΙΩΝ K9, K10

ΛΕΠΤΟΜΕΡΕΙΑ ΟΡΘΟΣΤΑΤΗ ΚΑΙ ΧΕΙΡΟΛΙΣΘΗΡΑ

κωδικός αρχείου	Ε Λ Λ 3 4 6 5			μέγεθος A3	ΚΛΙΜΑΚΑ 1:5
ΜΕΛΕΤΗ:	υπογρ. Σ. ΜΟΥΖΑΚΗΣ	ημερομηνία 11.04.00	υπογραφή		ΑΡΙΘΜΟΣ ΣΧΕΔΙΟΥ
ΣΧΕΔΙΑΣΗ:	υπογρ. Ο. ΤΖΑΝΕΤΟΥ	ημερομηνία 11.04.00	υπογραφή		κατηγορία MW · αριθμός σχεδίου 0 1 0 3 · επανάληψη 0 0
ΕΛΕΓΧΟΣ:	υπογρ. Α. ΔΡΑΖΙΝΟΥ	ημερομηνία 11.04.00	υπογραφή		

ΕΓΚΡΙΣΗ

Υπογραφή

ΣΦΡΑΓΙΔΑ ΜΕΛΕΤΗΤΗ

COPYRIGHT OF DOXIADIS ASSOCIATES S.A.

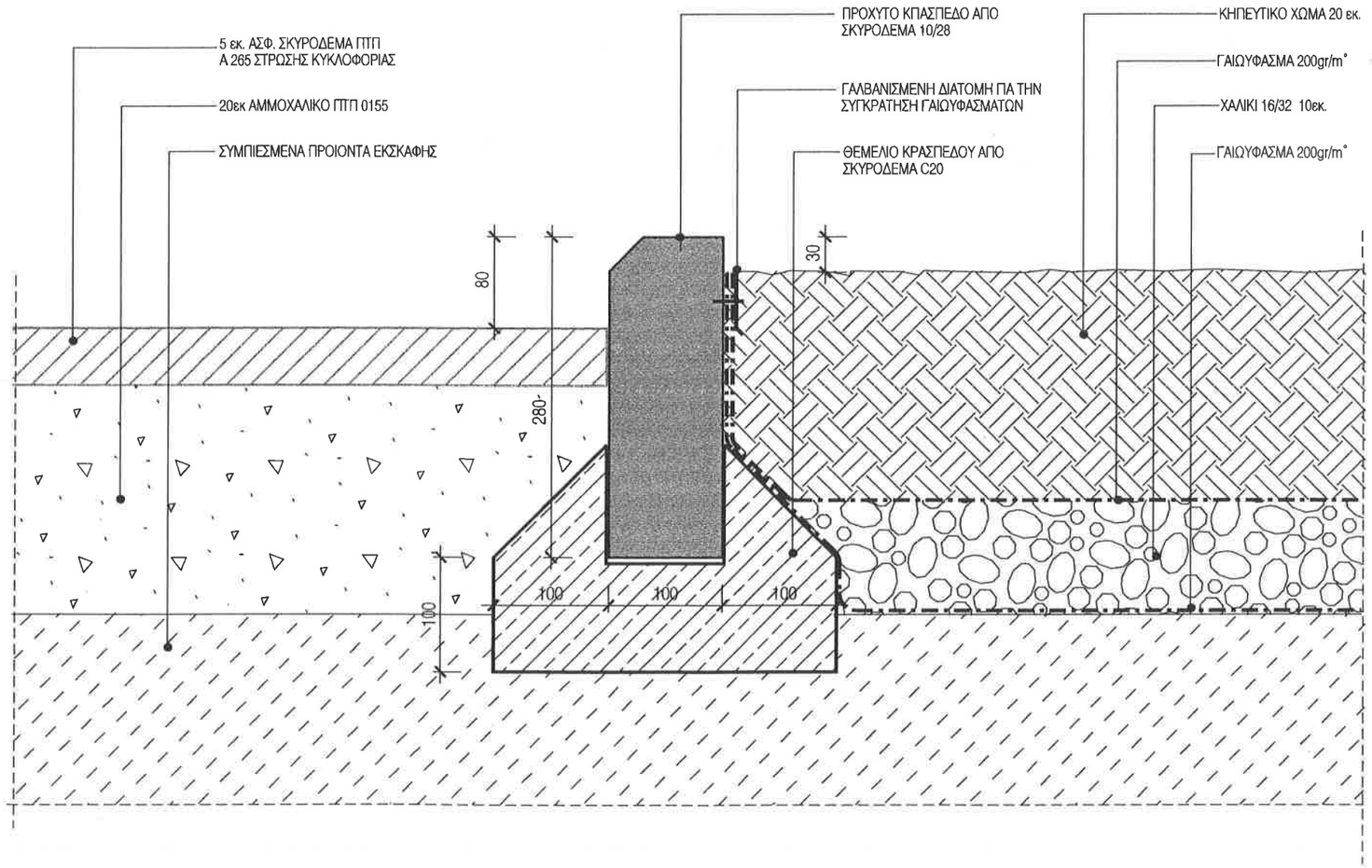

ΛΕΠΤΟΜΕΡΕΙΑ 01

ΣΗΜΕΙΩΣΗ :

1. ΟΛΕΣ ΟΙ ΔΙΑΣΤΑΣΕΙΣ ΕΙΝΑΙ ΣΕ χλστ.
2. ΤΑ ΜΕΤΑΛΛΙΚΑ ΣΤΟΙΧΕΙΑ ΓΑΛΒΑΝΙΣΜΕΝΑ ΕΝ ΘΕΡΜΩ.

ΕΡΓΟΔΟΤΗΣ:

ΔΗΜΟΚΡΙΤΕΙΟ ΠΑΝΕΠΙΣΤΗΜΙΟ ΘΡΑΚΗΣ

ΕΡΓΟ:

ΚΤΙΡΙΑΚΕΣ ΕΓΚΑΤΑΣΤΑΣΕΙΣ ΤΜΗΜΑΤΩΝ
ΕΘΝΟΛΟΓΙΑΣ - ΙΣΤΟΡΙΑΣ ΚΑΙ ΦΙΛΟΛΟΓΙΑΣ

ΜΕΛΕΤΗΤΕΣ:

ΓΡΑΦΕΙΟ ΔΟΞΙΑΔΗ
ΣΥΜΒΟΥΛΟΙ ΓΙΑ ΑΝΑΠΤΥΞΗ ΚΑΙ ΟΙΚΙΣΤΙΚΗ Α.Ε.
Δ. Μακεδόνας 48Σ, Αν. Πετρούπολη, 153-42, ΑΘΗΝΑ / Τηλ. (01) 6008700 FAX (01) 6008797
e-mail: doxiadis@doxiadis.com

LDK ΛΔΚ - ΣΥΜΒΟΥΛΟΙ ΤΕΧΝΙΚΩΝ ΚΑΙ ΑΝΑΠΤΥΞΙΑΚΩΝ ΕΡΓΩΝ
ΛΔΚ ΣΠ. ΤΡΑΚΑΤΣΑΝΗ/ΑΛΣΥΖ 7, 112-61, ΑΘΗΝΑ/Τηλ. (01) 6825980 FAX (01) 8517081

ΣΤΑΔΙΟ ΜΕΛΕΤΗΣ : ΚΑΤΑΣΚΕΥΑΣΤΙΚΕΣ ΛΕΠΤΟΜΕΡΕΙΕΣ

ΤΙΤΛΟΣ:

ΛΕΠΤΟΜΕΡΕΙΕΣ ΠΕΡΙΒΑΛΛΟΝΤΟΣ ΧΩΡΟΥ

ΤΟΜΗ ΣΕ ΚΡΑΣΠΕΔΟ ΜΕ ΝΗΣΙΔΑ
ΣΤΟΥΣ ΧΩΡΟΥΣ ΣΤΑΘΜΕΥΣΗΣ

κωδικός αρχείου	Ε Λ Λ 3 4 6 5		μορφής: A3	ΚΛΙΜΑΚΑ	1 : 5
ΜΕΛΕΤΗ:	ονομ. Σ. ΜΟΥΖΑΚΗΣ	ημερομηνία 11.04.00	υπογραφή	ΑΡΙΘΜΟΣ ΣΧΕΔΙΟΥ	
ΣΧΕΔΙΑΣΗ:	ονομ. Ο.ΤΖΑΝΕΤΟΥ	ημερομηνία 11.04.00	υπογραφή	LS 0 0 0 1	0 0
ΕΛΕΓΧΟΣ:	ονομ. Α. ΔΡΑΖΙΝΟΥ	ημερομηνία 11.04.00	υπογραφή		

ΕΓΚΡΙΣΗ

Υπογραφή

ΣΦΡΑΓΙΔΑ ΜΕΛΕΤΗΤΗ

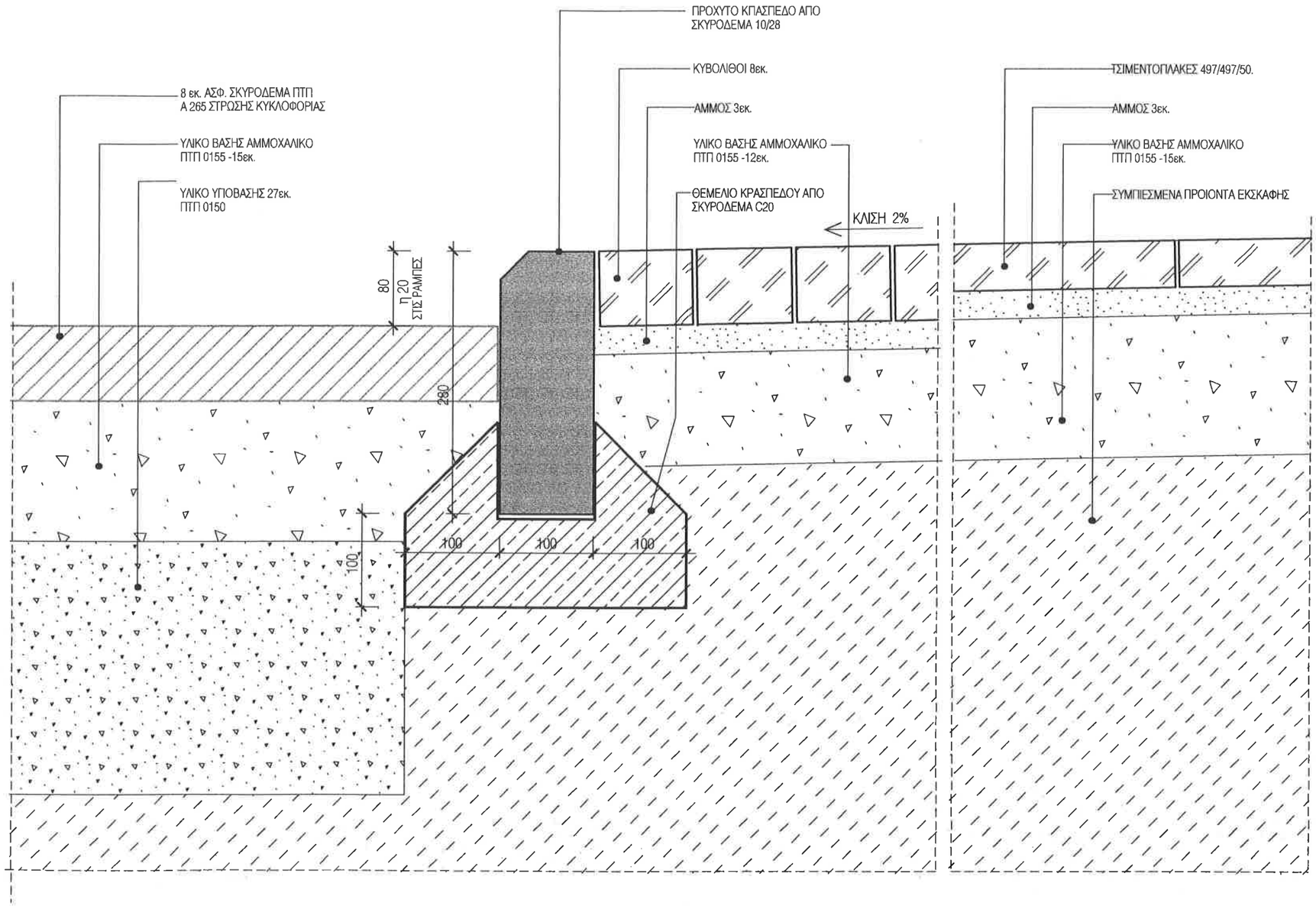

ΛΕΠΤΟΜΕΡΕΙΑ 01

ΣΗΜΕΙΩΣΗ :

1. ΟΛΕΣ ΟΙ ΔΙΑΣΤΑΣΕΙΣ ΕΙΝΑΙ ΣΕ χλστ.
2. ΤΑ ΜΕΤΑΛΛΙΚΑ ΣΤΟΙΧΕΙΑ ΓΑΛΒΑΝΙΣΜΕΝΑ ΕΝ ΘΕΡΜΩ.

ΕΡΓΟΔΟΤΗΣ: ΔΗΜΟΚΡΙΤΕΙΟ ΠΑΝΕΠΙΣΤΗΜ

ΕΡΓΟ: ΚΤΙΡΙΑΚΕΣ ΕΓΚΑΤΑΣΤΑΣΕΙΣ ΤΜ ΕΘΝΟΛΟΓΙΑΣ - ΙΣΤΟΡΙΑΣ ΚΑΙ Φ

ΜΕΛΕΤΗΤΕΣ:

ΓΡΑΦΕΙΟ ΔΟΞΙΑΔΗ
ΣΥΜΒΟΥΛΟΙ ΓΙΑ ΑΝΑΠΤΥΞΗ ΚΑΙ ΟΙΚΙΣΤΙΚΗ Α.Ε.
Α. Μακεδόνων 487, Αγ. Παρασκευή, 153 42, ΑΘΗΝΑ / Τηλ. (01) 6098700 FAX (01) 6098797
e-mail: doxiadis@doxiadis.com

LDK ΛΔΚ - ΣΥΜΒΟΥΛΟΙ ΤΕΧΝΙΚΩΝ ΚΑΙ ΑΝΑΠΤΥΞΙΑΚΩΝ ΕΡΓΩΝ
ΛΔΚ Σπ. Τριανταφύλλου 7, 115 51, ΑΘΗΝΑ/Τηλ. (01) 6829660 FAX (01) 6917881

ΣΤΑΔΙΟ ΜΕΛΕΤΗΣ : ΚΑΤΑΣΚΕΥΑΣΤΙΚΕΣ ΛΕΠΤΟΜΕΡΕΙΕΣ

ΤΙΤΛΟΣ:

ΛΕΠΤΟΜΕΡΕΙΕΣ ΠΕΡΙΒΑΛΛΟΝΤΟΣ ΧΩΡΟΥ

ΤΟΜΗ ΣΕ ΚΡΑΣΠΕΔΟ ΜΕ ΠΕΖΟΔΡΟΜΙΟ ΣΕ ΔΡΟΜΟ ΕΣΩΤΕΡΙΚΗΣ ΚΥΚΛΟΦΟΡΙΑΣ

κωδικός αρχείου	Ε Λ Λ 3 4 6 5		μέγεθος A3	ΚΛΙΜΑΚΑ 1:5	
ΜΕΛΕΤΗ :	υπογ. Σ. ΜΟΥΖΑΚΗΣ	ημερομηνία 11.04.00	υπογραφή	ΑΡΙΘΜΟΣ ΣΧΕΔΙΟΥ	
ΣΧΕΔΙΑΣΗ :	υπογ. Ο.ΤΖΑΝΕΤΟΥ	ημερομηνία 11.04.00	υπογραφή	κατηγορία LS	αριθμός σχεδίου 0002 / αναθεώρηση 00
ΕΛΕΓΧΟΣ :	υπογ. Α. ΔΡΑΖΙΝΟΥ	ημερομηνία 11.04.00	υπογραφή		

ΕΓΚΡΙΣΗ

Υπογραφή

ΣΦΡΑΓΙΔΑ ΜΕΛΕΤΗΤΗ

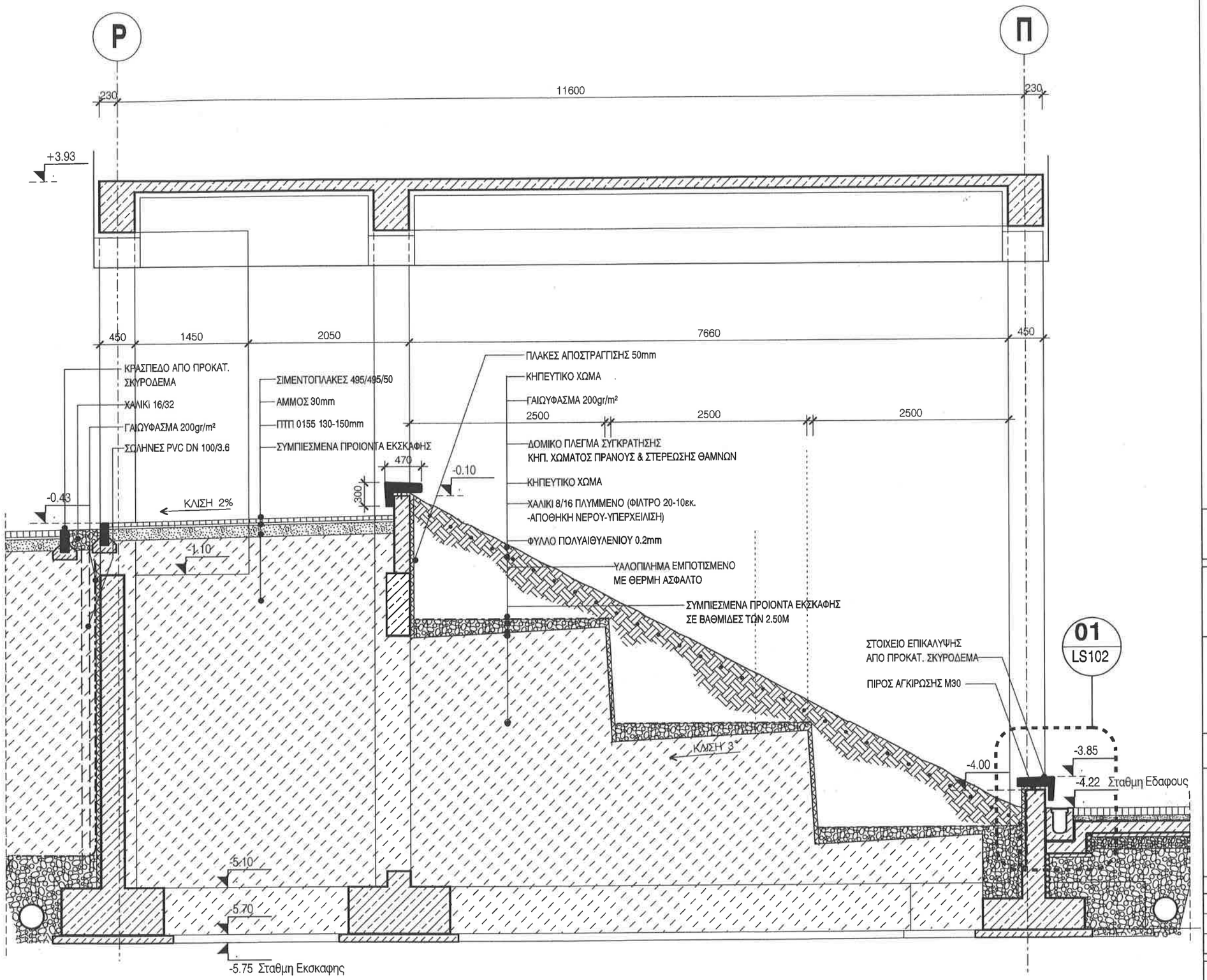

ΛΕΠΤΟΜΕΡΕΙΑ 01

ΣΗΜΕΙΩΣΗ :

1. ΟΛΕΣ ΟΙ ΔΙΑΣΤΑΣΕΙΣ ΕΙΝΑΙ ΣΕ ΧΙΛΙΟΣΤΑ
2. ΤΑ ΔΕΥΤΕΡΕΥΟΝΤΑ ΜΕΤΑΛΛΙΚΑ ΣΤΟΙΧΕΙΑ ΓΑΛΒΑΝΙΣΜΕΝΑ ΕΝ ΘΕΡΜΩ.

ΕΡΓΟΔΟΤΗΣ:
ΔΗΜΟΚΡΙΤΕΙΟ ΠΑΝΕΠΙΣΤΗΜΙΟ ΘΡΑΚΗΣ

ΕΡΓΟ:
ΚΤΙΡΙΑΚΕΣ ΕΓΚΑΤΑΣΤΑΣΕΙΣ ΤΜΗΜΑΤΩΝ ΕΘΝΟΛΟΓΙΑΣ - ΙΣΤΟΡΙΑΣ ΚΑΙ ΦΙΛΟΛΟΓΙΑΣ

ΜΕΛΕΤΗΤΕΣ:
ΓΡΑΦΕΙΟ ΔΟΞΙΑΔΗ
ΣΥΜΒΟΥΛΟΙ ΓΙΑ ΑΝΑΠΤΥΞΗ ΚΑΙ ΟΙΚΙΣΤΙΚΗ Α.Ε.
Λ. Κιφισσίας 417, Αγ. Παρασκευή, 153 43, ΑΘΗΝΑ / Τηλ. (01) 6098700 FAX (01) 6238797
e-mail: doxiadis@doxiadis.com

LDK ΛΔΚ - ΣΥΜΒΟΥΛΟΙ ΤΕΧΝΙΚΩΝ ΚΑΙ ΑΝΑΠΤΥΞΙΑΚΩΝ ΕΡΓΩΝ
ΛΔΚ
Δεξ. Τριανταφυλλάκου 7, 113 61, ΑΘΗΝΑ / Τηλ. (01) 8820980 FAX (01) 8817918

ΣΤΑΔΙΟ ΜΕΛΕΤΗΣ: ΚΑΤΑΣΚΕΥΑΣΤΙΚΕΣ ΛΕΠΤΟΜΕΡΕΙΕΣ

ΤΙΤΛΟΣ:
ΚΑΤΑΣΚΕΥΑΣΤΙΚΗ ΤΟΜΗ ΦΥΤΕΥΜΕΝΟΥ ΠΡΑΝΟΥΣ ΑΙΘΡΙΟΥ ΕΡΓΑΣΤΗΡΙΩΝ

κωδικός αρχείου	Ε Λ Λ 3 4 6 5		μεγέθος	A3	ΚΛΙΜΑΚΑ 1 : 50
ΜΕΛΕΤΗ:	ονομ/νο Σ. ΜΟΥΖΑΚΗΣ	ημερομηνία 11.04.00	υπογραφή		ΑΡΙΘΜΟΣ ΣΧΕΔΙΟΥ
ΣΧΕΔΙΑΣΗ:	ονομ/νο Ο. ΤΖΑΝΕΤΟΥ	ημερομηνία 11.04.00	υπογραφή		αναγν/κός LS0101 / αριθμός σχεδίου 00 / αναθεώρηση
ΕΛΕΓΧΟΣ:	ονομ/νο Α. ΔΡΑΖΙΝΟΥ	ημερομηνία 11.04.00	υπογραφή		

ΕΓΚΡΙΣΗ

Υπογραφή

ΣΦΡΑΓΙΔΑ ΜΕΛΕΤΗΤΗ

COPYRIGHT OF DOXIADIS ASSOCIATES S.A.

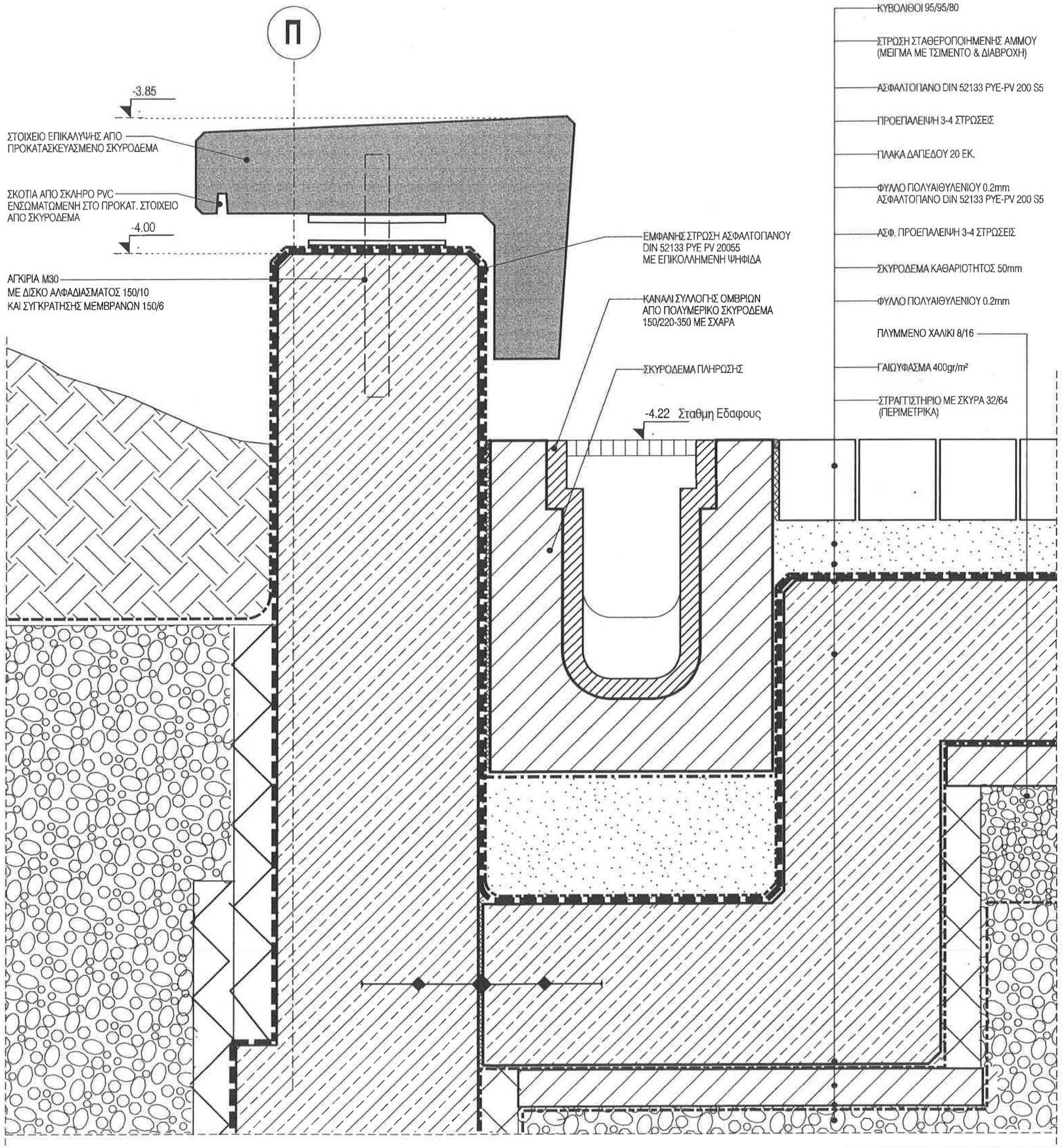

ΣΗΜΕΙΩΣΗ :

1. ΟΛΕΣ ΟΙ ΔΙΑΣΤΑΣΕΙΣ ΕΙΝΑΙ ΣΕ χλστ.
2. ΤΑ ΔΕΥΤΕΡΕΥΟΝΤΑ ΜΕΤΑΛΛΙΚΑ ΣΤΟΙΧΕΙΑ ΓΑΛΒΑΝΙΣΜΕΝΑ ΕΝ ΘΕΡΜΩ.

ΕΡΓΟΔΟΤΗΣ:

ΔΗΜΟΚΡΙΤΕΙΟ ΠΑΝΕΠΙΣΤΗΜΙΟ ΘΡΑΚΗΣ

ΕΡΓΟ:

ΚΤΙΡΙΑΚΕΣ ΕΓΚΑΤΑΣΤΑΣΕΙΣ ΤΜΗΜΑΤΩΝ ΕΘΝΟΛΟΓΙΑΣ - ΙΣΤΟΡΙΑΣ ΚΑΙ ΦΙΛΟΛΟΓΙΑΣ

ΜΕΛΕΤΗΤΕΣ:

ΓΡΑΦΕΙΟ ΔΟΞΙΑΔΗ
ΣΥΜΒΟΥΛΟΙ ΓΙΑ ΑΝΑΠΤΥΞΗ ΚΑΙ ΟΙΚΙΣΤΙΚΗ Α.Ε.
Δ. Αλεξανδρα 457, Αγ. Παρασκευή, 153 42, ΑΘΗΝΑ / Τηλ. (01) 6208700 FAX (01) 6208707
e-mail: doxiadis@doxiadis.com

LDK ΛΔΚ - ΣΥΜΒΟΥΛΟΙ ΤΕΧΝΙΚΩΝ ΚΑΙ ΑΝΑΠΤΥΞΙΑΚΩΝ ΕΡΓΩΝ
ΛΔΚ
121, ΤΡΑΜΠΕΛΗΔΑΣ Γ. 115 01, ΑΘΗΝΑ / Τηλ. (01) 9020080 FAX (01) 9012881

ΣΤΑΔΙΟ ΜΕΛΕΤΗΣ : ΚΑΤΑΣΚΕΥΑΣΤΙΚΕΣ ΛΕΠΤΟΜΕΡΕΙΕΣ

ΤΙΤΛΟΣ :

ΛΕΠΤΟΜΕΡΕΙΑ ΚΑΝΑΛΙΟΥ ΣΥΛΛΟΓΗΣ ΟΜΒΡΙΩΝ

κωδικός αρχείου	Ε Λ Λ 3 4 6 5		μορφής	Α3	ΚΛΙΜΑΚΑ 1:5
ΜΕΛΕΤΗ :	υπογρ. Σ. ΜΟΥΖΑΚΗΣ	ημερομηνία 11.04.00	υπογραφή		ΑΡΙΘΜΟΣ ΣΧΕΔΙΟΥ
ΣΧΕΔΙΑΣΗ :	υπογρ. Ο.ΤΖΑΝΕΤΟΥ	ημερομηνία 11.04.00	υπογραφή		κωδικός / σχεδίου σχεδίου / κωδικός αναθεώρησης
ΕΛΕΓΧΟΣ :	υπογρ. Α. ΔΡΑΖΙΝΟΥ	ημερομηνία 11.04.00	υπογραφή		LS 0 1 0 2 0 0

ΕΓΚΡΙΣΗ

Υπογραφή

ΣΦΡΑΓΙΔΑ ΜΕΛΕΤΗΤΗ